KAR YER | HEAT EXCHANGERS

Aéroréfrigérants

Dry Coolers

Trockenkühler

Сухие Охладители

KARYER

www.karyergroup.com

Index

04

BC/BD

Aéroréfrigérants de type Vertical / Horizontal
Vertical-Horizontal Type Drycoolers
Senkrechte Und Waagerechte Trockenkühler
Горизонтальные/Вертикальные Сухие Охладители

116

BE

Aéroréfrigérants de type en V
V Type Dry Coolers
V-Bauform Trockenkühler
V-Образные Сухие Охладители

129

Dessins techniques
Technical Drawings
Technische Zeichnungen
Технические чертежи

BC/BD

Aéroréfrigérants de type Vertical / Horizontal

Application
Les aéroréfrigérants sont utilisés pour refroidir l'eau de traitement par l'air ambiant. Ces produits ont une utilisation très courante dans les usines, les centrales thermiques et les systèmes de cogénération. La gamme des puissances varie de 10 à 1107 kW.

Propriétés de la batterie
Les aéroréfrigérants sont conçus spécifiquement pour un transfert de chaleur très efficace. Les produits peuvent être fournis avec le pas d'ailettes 2,1 et 2,5 mm. La pression d'opération standard est de 10 barg. Sur demande, la pression 16 barg ou d'autre est appliquée.

Carrosserie
BC se réfère au design vertical et BD au design horizontale (la direction de l'air de bas en haut). Selon la demande du client, le produit est spécialement fabriqué pour une utilisation verticale ou horizontale. Les cadres de la carrosserie sont recouverts de peinture poudre électrostatique Ral 9016.

Ventilateur
Il existe les variantes des diamètres Ø500, Ø630, Ø800 et Ø910 mm des ventilateurs monophasés et triphasés. En outre, les connexions Delta ou Star sont disponibles dans le catalogue pour différentes options de capacité du produit. Les ventilateurs sont de type d'aspiration et la classe de protection est IP54. Les ventilateurs sont compatibles avec la réglementation ERP 2015.

Options*
Les aéroréfrigérants peuvent être fournis avec les options ci-dessous:
Ailettes Gold Epoxy ou Hydrophiles
Système d'arrosage
Ventilateur EC
Pression d'opération 16 barg
Panneau électrique

**Veuillez contacter KARYER pour les demandes d'options.*

Vertical / Horizontal Type Drycoolers

Application
Dry Coolers are used in cooling of process water with environmental air. These products have very common usage in factories, thermal power plants and cogeneration systems. Product capacities are varying from 10 to 1107kW.

Coil Properties
Dry coolers are designed specifically for highly efficient heat transfer. Products can be provided with 2,1 and 2,5 mm fin spacing. Standard operation pressure is 10 barg. Upon request, 16 barg or different pressures are applicable.

Casework
BC refers to vertical design and BD to horizontal design (air direction down to up). According to customer request, product is manufactured specifically for vertical or horizontal usage. Frames of the cabinets are coated with Ral 9016 electrostatic powder painting.

Fan
There are Ø500, Ø630, Ø800 and Ø910 mm diameters with monophase and threephase fan alternatives. Additionally, Delta or Star connections are available for different product capacity options in the catalogue. Fans are sucking type and protection class is IP54. Fans are compatible with ERP 2015 regulation.

Options*
Dry coolers can be provided with below options;
Gold Epoxy or Hydrophilic Fins
Sprinkle System
EC Fan
16barg Operation Pressure
Electrical Panel
.
**Please contact Karyer for option requests.*

Senkrechte / Waagerechte Trockenkühler

Anwendung
Trockenkühler werden eingesetzt, um das Prozesswasser durch Umgebungsluft zu kühlen. Diese Produkte finden oft in Fabriken, thermischen Kraftwerken und Kogenerationsanlagen Verwendung. Leistungsbereich dieser Produkte ist von 10 bis 1107 kW.

Wärmetauscher-Eigenschaften
Trockenkühler werden speziell für hocheffiziente Wärmeübertragung ausgelegt. Die Produkte werden mit 2,1 und 2,5 mm Lamellenabständen zur Verfügung gestellt. Der Standard-Betriebsdruck beträgt 10 bar. Auf Anfrage sind 16 barg oder unterschiedliche Drücke möglich.

Gehäuse
Die vertikale Ausführung wird mit BC und die horizontale (Luftrichtung von unten nach oben) Ausführung mit BD bezeichnet. Nach Kundenbedarf werden die Produkte mit vertikaler oder horizontaler Ausführung zur Verfügung gestellt. Die Gehäuse der Produkte bestehen aus verzinktem Stahlblech und werden Pulverbeschichtet.

Lüfter
Die Lüfter haben 500, 630, 800 und 910 mm Durchmesser und einphasige und dreiphasige MOTEUR-Alternativen. Zusätzlich sind die Leistungswerte nach Dreieck- oder Sternschaltungen in unserem Katalog zu finden. Die Lüfter sind saugend, mit ERP 2015 regulierbar und haben die Schutzklasse IP54.

Optionen*
Die Trockenkühler können mit folgenden Optionen zur Verfügung gestellt werden:
Gold Epoxy oder hydrophilische Lamellen
Sprinkleranlage
EC Lüfter
16barg Betriebsdruck
Schaltschrank

**Für Option Anfragen kontaktieren Sie bitte Karyer.*

Горизонтальные / Вертикальные Сухие Охладители

Применение
Сухие охладители используются для охлаждения технологической воды при помощи окружающего воздуха. Они имеют широкое применение на заводах, тепловых электростанциях и в когенерационных системах. Мощность сухих охладителей варьируется от 10 до 1107 кВт.

Технические характеристики батарей
Сухие охладители разработаны специально для высокоэффективного теплообмена. Они могут иметь варианты шага ребра 2,1 и 2,5мм. Стандартное рабочее давление – 10 бар изб. По запросу может применяться давление 16 бар изб. или другое.

Корпус
BC обозначает вертикальное исполнение охладителя, а BD - горизонтальное исполнение (направление движения воздуха снизу вверх). По желанию заказчика, охладитель производится специально для вертикального или горизонтального использования. Рамы корпуса покрыты Ral 9016 электростатической порошковой краской.

Вентиляторы
Сухие охладители оснащаются монофазными и трехфазными вентиляторами с диаметрами Ø500, Ø630, Ø800 и Ø910 мм. Кроме того, доступны соединения «Дельта» или «Звезда» для различных вариантов мощностей из каталога. Вентиляторы всасывающего типа с классом защиты IP54. Совместимы с директивой ERP 2015.

Возможные альтернативы*
Охладители могут иметь следующие альтернативы:
Гидрофильное покрытие или покрытие Голд Эпокси
Оросительная система
EC-вентилятор
Рабочее давление 16 бар изб. (barg)
Электрическая панель

**Свяжитесь с Karyer по вопросу возможных альтернатив.*

Gamme de capacité | Capacity Range | Leistungsbereich | Диапазон Мощности

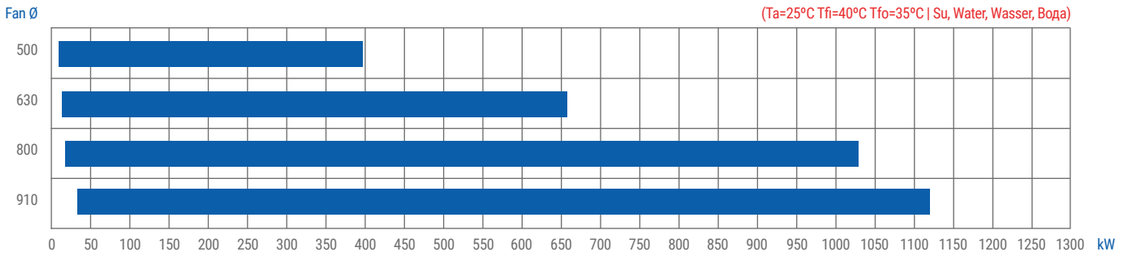

Description du modèle | Model Description | Modellbeschreibung | Описание Модели

BC – 2x780HA5-A01

BC 2x 7 80 HA 5 A 01

- **BC** – Code du modèle / Model Code / Modell Code / Код Модели
- **2x** – Nombre de rangs de ventilateur / Fan Row Number / Reihenanzahl der Lüfter / Количество рядов вентиляторов
- **7** – Nombre de ventilateurs (pour 1 rangée) / Number of Fans (for 1 row) / Lüfteranzahl (pro Reihe) / Количество вентиляторов (в 1 ряду)
- **80** – Diamètre du ventilateur / Fan Diameter / Lüfterdurchmesser / Диаметр вентилятора (mm) 50=Ø500; 63=Ø630; 80=Ø800; 91=Ø910;
- **HA** – Informations Dimensions / Dimensional Data / Dimensionale Daten / Размерные данные
- **5** – Pas d'ailette / Fin Spacing / Lamellenabstand / Шаг ребра (mm) 1=2,10 ; 5=2,50
- **A** – Code de Génération / Generation Code / Generationscode / Код генерации
- **01** – Code du Ventilateur / Fan Data / Lüfterdaten / Данные вентилятора

PAS D'AILETTE / FIN SPACING / LAMELLENABSTAND / ШАГ РЕБРА	MODÈLE KARYER / KARYER MODEL / МОДЕЛЬ KARYER	CAPACITÉ DE L'EAU / CAPACITY WATER / LEISTUNG WASSER / МОЩНОСТЬ ВОДА		SURFACE TOTALE / TOTAL SURFACE / GESAMTFLÄCHE / ОБЩАЯ ПЛОЩАДЬ	CÔTÉ AIR / AIR SIDE / LUFTSEITE / СТОРОНА ВОЗДУХА	CÔTÉ FLUIDE/ FLUID SIDE / MEDIUMSEITE / СТОРОНА ЖИДКОСТИ		ÉNERGIE / ENERGY / ENERGIE / ЭНЕРГИЯ		ACOUSTIQUE / SOUND / SCHALLPEGEL / ЗВУК		INFORMATIONS VENTILATEUR / FAN DATA / LÜFTERDATEN / ДАННЫЕ ВЕНТИЛЯТОРА						INFORMATIONS BATTERIE / COIL DATA / WÄRMETAUSCHERDATEN / ДАННЫЕ БАТАРЕИ																	
		T ambiante / Tambient / Umgebungstemp/ Т окружающей среды: =25°C ΔT=15°C Su / Water / Wasser / Вода, T entrée, eau / Tinlet, water / Wassereintrittstemp. / T воды на входе = 40°C, TSORTIE, su / Toutlet, water / Wasseraustrittstemp. / T воды на выходе =35°C			DÉBIT D'AIR / AIR FLOW / LUFTMENGE / РАСХОД ВОЗДУХА	DÉBIT DE FLUIDE/ FLUID FLOW / MEDIUMMENGE / РАСХОД ЖИДКОСТИ	CÔTÉ FLUIDE / PRESSURE DROP FLUID SIDE / MEDIUMSEITIGER DRUCKVERLUST / ПАДЕНИЕ ДАВЛЕНИЯ СО СТОРОНЫ ЖИДКОСТИ	TAUX D'EFFICACITÉ ÉNERGÉTIQUE / ENERGY EFFICIENCY RATIO / ENERGIEEFFIZIENZRATE / КЛАСС ЭНЕРГОЭФФЕКТИВНОСТИ	CLASSE D'EFFICACITÉ ÉNERGÉTIQUE / ENERGY EFFICIENCY CLASS / ENERGIEEFFIZIENZKLASSE / КОЭФФИЦИЕНТ ЭНЕРГОЭФФЕКТИВНОСТИ	NIVEAU DE PRESSION SONORE / SOUND PRESSURE LEVEL / SCHALLDRUCKPEGEL / УРОВЕНЬ ЗВУКОВОГО ДАВЛЕНИЯ	NIVEAU DE PUISSANCE SONORE / SOUND POWER LEVEL / SCHALLLEISTUNGSPEGEL / УРОВЕНЬ ЗВУКОВОЙ МОЩНОСТИ	PUISSANCE TOTALE / TOTAL POWER / GESAMTLEISTUNG / ОБЩАЯ МОЩНОСТЬ	COURANT TOTAL / TOTAL CURRENT / GESAMTSTROMAUFNAHME / ОБЩИЙ ТОК	NOMBRE DE VENTILATEURS / NUMBER OF FANS / LÜFTERANZAHL/ КОЛИЧЕСТВО ВЕНТИЛЯТОРОВ	DIAMÈTRE DU VENTILATEUR / FAN DIAMETER / LÜFTERDURCHMESSER / ДИАМЕТР ВЕНТИЛЯТОРА	MOTEUR / MOTOR / МОТОР	NOMBRE DE PÔLES / NUMBER OF POLES / POLANZAHL/ КОЛИЧЕСТВО ПОЛЮСОВ	VOLUME INTÉRIEUR / INNENVOLUMEN/ВНУТРЕННИЙ ОБЪЕМ	CONNEXIONS / CONNECTIONS / ANSCHLÜSSE / СОЕДИНЕНИЯ		DIMENSIONS/ DIMENSIONS / ABMESSUNGEN / ГАБАРИТНЫЕ РАЗМЕРЫ												POIDS / WEIGHT / GEWICHT / ВЕС
		kW	kcal/h	m²	m³/h	m³/h	kPa			dB(A) 10m	dB	kW	A	PCS	mm	V/Ph/Hz		dm³	″		A	B	C	E	F	G	H	I	K	L	M	N	kg
2,1 mm	BC/BD-150BA1-B03	14,6	12554	30,1	7718	2,5	53	20,9	E	48	79	0,7	2,92	1	500	230/1/50	4	3,8	1"	1"	1150	1220	930	900	1050	450	800	880	1400	650	1000	1150	94
	BC/BD-150BB1-B03	18,6	15993	45,1	7291	3,2	39	26,6	E	47	79	0,7	2,97	1	500	230/1/50	4	5,9	1 1/4"	1 1/4"	1150	1220	930	900	1050	450	800	880	1400	650	1000	1150	99
	BC/BD-150BC1-B03	21,7	18659	60,2	6932	3,8	54	31,0	D	47	78	0,7	3,00	1	500	230/1/50	4	7,4	1 1/4"	1 1/4"	1150	1220	930	900	1050	450	800	880	1400	650	1000	1150	103
	BC/BD-150BD1-B03	23,8	20464	75,3	6583	4,1	105	34,0	D	47	78	0,7	3,04	1	500	230/1/50	4	8,8	1 1/4"	1 1/4"	1150	1220	930	900	1050	450	800	880	1400	650	1000	1150	108
	BC/BD-250BA1-B03	29,2	25107	60,3	15437	5,1	39	22,5	E	50	82	1,3	5,84	2	500	230/1/50	4	8,5	1 1/2"	1 1/2"	1950	1220	930	1700	1050	450	800	880	2200	650	1000	1150	153
	BC/BD-250BB1-B03	38,5	33104	90,5	14583	6,7	93	29,6	E	50	82	1,3	5,93	2	500	230/1/50	4	13,0	2"	2"	1950	1220	930	1700	1050	450	800	880	2200	650	1000	1150	162
	BC/BD-250BC1-B03	44,0	37833	120,6	13864	7,6	74	31,4	D	49	81	1,4	6,00	2	500	230/1/50	4	15,6	2"	2"	1950	1220	930	1700	1050	450	800	880	2200	650	1000	1150	171
	BC/BD-250BD1-B03	47,3	40671	150,6	13167	8,2	58	33,8	D	49	81	1,4	6,07	2	500	230/1/50	4	18,2	2"	2"	1950	1220	930	1700	1050	450	800	880	2200	650	1000	1150	179
	BC/BD-350BA1-B03	44,1	37919	90,4	23155	7,7	56	22,1	E	52	84	2,0	8,76	3	500	230/1/50	4	11,1	1 1/2"	1 1/2"	2750	1220	930	2500	1050	450	800	880	3000	650	1000	1150	213
	BC/BD-350BB1-B03	57,7	49613	135,6	21874	10,0	93	28,9	E	52	84	2,0	8,89	3	500	230/1/50	4	16,9	2"	2"	2750	1220	930	2500	1050	450	800	880	3000	650	1000	1150	225
	BC/BD-350BC1-B03	66,0	56750	181,0	20797	11,5	67	33,0	D	51	83	2,0	9,00	3	500	230/1/50	4	24,7	2 1/2"	2 1/2"	2750	1220	930	2500	1050	450	800	880	3000	650	1000	1150	238
	BC/BD-350BD1-B03	70,9	60963	226,1	19750	12,3	53	33,8	D	51	83	2,1	9,10	3	500	230/1/50	4	28,6	2 1/2"	2 1/2"	2750	1220	930	2500	1050	450	800	880	3000	650	1000	1150	251
	BC/BD-450BA1-B03	58,2	50043	120,7	30874	10,1	37	22,4	E	53	85	2,6	11,68	4	500	230/1/50	4	15,8	2"	2"	3550	1220	930	3300	1050	450	800	880	3800	650	1000	1150	272
	BC/BD-450BB1-B03	76,9	66122	181,0	29166	13,4	85	28,5	E	53	85	2,7	11,85	4	500	230/1/50	4	24,7	2 1/2"	2 1/2"	3550	1220	930	3300	1050	450	800	880	3800	650	1000	1150	289
	BC/BD-450BC1-B03	87,9	75580	241,1	27729	15,3	68	32,6	D	52	84	2,7	11,99	4	500	230/1/50	4	29,9	2 1/2"	2 1/2"	3550	1220	930	3300	1050	450	800	880	3800	650	1000	1150	306
	BC/BD-450BD1-B03	94,5	81255	301,6	26334	16,4	52	35,0	D	52	84	2,7	12,13	4	500	230/1/50	4	35,7	2 1/2"	2 1/2"	3550	1220	930	3300	1050	450	800	880	3800	650	1000	1150	323
	BC/BD-550BA1-B03	74,2	63800	150,8	38592	12,9	69	22,5	E	54	86	3,3	14,60	5	500	230/1/50	4	18,6	2"	2"	4350	1220	930	4100	1050	450	800	880	4600	650	1000	1150	331
	BC/BD-550BB1-B03	94,9	81599	226,3	36457	16,5	51	28,8	E	54	86	3,3	14,81	5	500	230/1/50	4	28,9	2 1/2"	2 1/2"	4350	1220	930	4100	1050	450	800	880	4600	650	1000	1150	352
	BC/BD-550BC1-B03	108,6	93379	301,7	34661	18,8	39	31,9	D	53	85	3,4	14,99	5	500	230/1/50	4	38,7	3"	3"	4350	1220	930	4100	1050	450	800	880	4600	650	1000	1150	374
	BC/BD-550BD1-B03	116,8	100430	377,1	32917	20,3	30	34,4	D	53	85	3,4	15,16	5	500	230/1/50	4	45,7	3"	3"	4350	1220	930	4100	1050	450	800	880	4600	650	1000	1150	395
	BC/BD-650BA1-B03	84,4	72571	181,0	46311	14,7	16	21,6	E	55	87	3,9	17,51	6	500	230/1/50	4	24,7	2 1/2"	2 1/2"	5150	1220	930	4900	1050	450	800	880	5400	650	1000	1150	391
	BC/BD-650BB1-B03	115,3	99140	271,5	43749	20,0	83	28,8	E	55	87	4,0	17,77	6	500	230/1/50	4	35,8	3"	3"	5150	1220	930	4900	1050	450	800	880	5400	650	1000	1150	415
	BC/BD-650BC1-B03	131,9	113414	362,0	41593	22,9	65	32,2	D	54	86	4,1	17,99	6	500	230/1/50	4	44,3	3"	3"	5150	1220	930	4900	1050	450	800	880	5400	650	1000	1150	441
	BC/BD-650BD1-B03	141,7	121840	452,5	39501	24,6	51	34,6	D	54	86	4,1	18,19	6	500	230/1/50	4	52,8	3"	3"	5150	1220	930	4900	1050	450	800	880	5400	650	1000	1150	466
	BC/BD-750BA1-B03	100,4	86328	211,2	54029	17,4	25	21,8	E	55	88	4,6	20,43	7	500	230/1/50	4	27,5	2 1/2"	2 1/2"	5950	1220	930	5700	1050	450	800	880	6200	650	1000	1150	450
	BC/BD-750BB1-B03	128,5	110490	316,8	51040	22,3	19	27,3	E	55	87	4,7	20,73	7	500	230/1/50	4	40,1	3"	3"	5950	1220	930	5700	1050	450	800	880	6200	650	1000	1150	480
	BC/BD-750BC1-B03	155,2	133448	422,3	48526	26,9	97	33,0	D	54	87	4,7	20,98	7	500	230/1/50	4	57,2	4"	4"	6050	1220	930	5700	1050	450	800	880	6400	650	1000	1150	508
	BC/BD-750BD1-B03	166,7	143336	527,9	46084	28,9	75	34,7	D	54	87	4,8	21,23	7	500	230/1/50	4	67,1	4"	4"	6050	1220	930	5700	1050	450	800	880	6400	650	1000	1150	537

PAS D'AILETTE / FIN SPACING / LAMELLENABSTAND / ШАГ РЕБРА	MODÈLE KARYER / KARYER MODEL MODEL KARYER	CAPACITÉ DE L'EAU / CAPACITY WATER / LEISTUNG WASSER / МОЩНОСТЬ ВОДА		SURFACE TOTALE / TOTAL SURFACE / GESAMTFLÄCHE / ОБЩАЯ ПЛОЩАДЬ	CÔTÉ AIR / AIR SIDE / LUFTSEITE / СТОРОНА ВОЗДУХА	CÔTÉ FLUIDE/ FLUID SIDE / MEDIUMSEITE / СТОРОНА ЖИДКОСТИ		ÉNERGIE / ENERGY / ENERGIE / ЭНЕРГИЯ		ACOUSTIQUE / SOUND / SCHALLPEGEL / ЗВУК		INFORMATIONS VENTILATEUR / FAN DATA / LÜFTERDATEN / ДАННЫЕ ВЕНТИЛЯТОРА						INFORMATIONS BATTERIE / COIL DATA / WÄRMETAUSCHERDATEN / ДАННЫЕ БАТАРЕИ																
		T ambiante / Tambient / Umgebungstemp/ Т окружающей среды =25°C ΔT=15°C Su / Water / Wasser / Вода, T entrée, eau / Tinlet, water / Wassereintrittstemp. / T воды на входе = 40°C, TSORTIE, su / Toutlet, water / Wasseraustrittstemp. / T воды на выходе =35°C				DÉBIT DE FLUIDE/ FLUID FLOW / MEDIUMMENGE / РАСХОД ЖИДКОСТИ	CÔTÉ FLUIDE / PRESSURE DROP FLUID SIDE / MEDIUMSEITIGER DRUCKVERLUST / ПАДЕНИЕ ДАВЛЕНИЯ СО СТОРОНЫ ЖИДКОСТИ	TAUX D'EFFICACITÉ ÉNERGÉTIQUE / ENERGY EFFICIENCY RATIO / ENERGIEEFFIZIENZRATE / КЛАСС ЭНЕРГОЭФФЕКТИВНОСТИ	CLASSE D'EFFICACITÉ ÉNERGÉTIQUE / ENERGY EFFICIENCY CLASS / ENERGIEEFFIZIENZKLASSE / КОЭФФИЦИЕНТ ЭНЕРГОЭФФЕКТИВНОСТИ	NIVEAU DE PRESSION SONORE / SOUND PRESSURE LEVEL / SCHALLDRUCKPEGEL / УРОВЕНЬ ЗВУКОВОГО ДАВЛЕНИЯ	NIVEAU DE PUISSANCE SONORE / SOUND POWER LEVEL / SCHALLLEISTUNGSPEGEL / УРОВЕНЬ ЗВУКОВОЙ МОЩНОСТИ	PUISSANCE TOTALE / TOTAL POWER / GESAMTLEISTUNG / ОБЩАЯ МОЩНОСТЬ	COURANT TOTAL / TOTAL CURRENT / GESAMTSTROMAUFNAHME / ОБЩИЙ ТОК	NOMBRE DE VENTILATEURS / NUMBER OF FANS / LÜFTERANZAHL/ КОЛИЧЕСТВО ВЕНТИЛЯТОРОВ	DIAMÈTRE DU VENTILATEUR / FAN DIAMETER / LÜFTERDURCHMESSER / ДИАМЕТР ВЕНТИЛЯТОРА	MOTEUR / MOTOR / МОТОР	NOMBRE DE PÔLES / NUMBER OF POLES / POLANZAHL/ КОЛИЧЕСТВО ПОЛЮСОВ	VOLUME INTÉRIEUR / INNENVOLUMEN/ВНУТРЕННИЙ ОБЪЕМ	CONNEXIONS / CONNECTIONS / ANSCHLÜSSE / СОЕДИНЕНИЯ		DIMENSIONS/ DIMENSIONS / ABMESSUNGEN / ГАБАРИТНЫЕ РАЗМЕРЫ												POIDS / WEIGHT / GEWICHT/ ВЕС
		kW	kcal/h	m²	m³/h	m³/h	kPa			dB(A) 10m	dB	kW	A	PCS	mm	V/Ph/Hz		dm³	ENTRÉE / INLET / EINTRITT/ ВХОД	SORTIE / OUTLET / AUSTRITT / ВЫХОД	A	B	C	E	F	G	H	I	K	L	M	N	kg
																			"	"	mm													
2,1 mm	BC/BD-2X150BA1-B03	29,0	24936	59,3	15375	5,0	48	22,3	E	50	82	1,3	5,85	2	500	230/1/50	4	9,3	1 1/4"	1 1/4"	1150	1220	1710	900	1050	450	800	1660	1400	650	1000	1150	145
	BC/BD-2X150BB1-B03	37,0	31814	88,8	14511	6,4	38	28,5	E	50	82	1,3	5,93	2	500	230/1/50	4	13,2	1 1/2"	1 1/2"	1150	1220	1710	900	1050	450	800	1660	1400	650	1000	1150	153
	BC/BD-2X150BC1-B03	43,1	37059	118,3	13768	7,5	52	30,8	D	49	81	1,4	6,01	2	500	230/1/50	4	18,8	2"	2"	1150	1220	1710	900	1050	450	800	1660	1400	650	1000	1150	162
	BC/BD-2X150BD1-B03	46,8	40241	148,0	13064	8,1	67	33,4	D	49	81	1,4	6,08	2	500	230/1/50	4	21,6	2"	2"	1150	1220	1710	900	1050	450	800	1660	1400	650	1000	1150	171
	BC/BD-2X250BA1-B03	57,8	49699	118,5	30750	10,0	40	22,2	E	53	85	2,6	11,69	4	500	230/1/50	4	19,2	2"	2"	1950	1220	1710	1700	1050	450	800	1660	2200	650	1000	1150	240
	BC/BD-2X250BB1-B03	76,3	65606	177,8	29021	13,2	92	28,3	E	53	85	2,7	11,86	4	500	230/1/50	4	30,6	2 1/2"	2 1/2"	1950	1220	1710	1700	1050	450	800	1660	2200	650	1000	1150	257
	BC/BD-2X250BC1-B03	87,1	74892	236,9	27537	15,1	73	32,3	D	52	84	2,7	12,01	4	500	230/1/50	4	35,8	2 1/2"	2 1/2"	1950	1220	1710	1700	1050	450	800	1660	2200	650	1000	1150	274
	BC/BD-2X250BD1-B03	93,6	80481	296,2	26128	16,3	56	34,7	D	52	84	2,7	12,15	4	500	230/1/50	4	41,6	2 1/2"	2 1/2"	1950	1220	1710	1700	1050	450	800	1660	2200	650	1000	1150	291
	BC/BD-2X350BA1-B03	87,5	75236	177,6	46126	15,2	53	22,4	E	55	87	3,9	17,53	6	500	230/1/50	4	30,2	2 1/2"	2 1/2"	2750	1220	1710	2500	1050	450	800	1660	3000	650	1000	1150	335
	BC/BD-2X350BB1-B03	114,4	98366	266,7	43532	19,9	87	28,6	E	55	87	4,0	17,79	6	500	230/1/50	4	43,8	3"	3"	2750	1220	1710	2500	1050	450	800	1660	3000	650	1000	1150	360
	BC/BD-2X350BC1-B03	130,7	112382	355,6	41305	22,7	68	31,9	D	54	86	4,1	18,01	6	500	230/1/50	4	52,3	3"	3"	2750	1220	1710	2500	1050	450	800	1660	3000	650	1000	1150	385
	BC/BD-2X350BD1-B03	140,4	120722	444,5	39192	24,4	53	34,2	D	54	86	4,1	18,23	6	500	230/1/50	4	60,8	3"	3"	2750	1220	1710	2500	1050	450	800	1660	3000	650	1000	1150	410
	BC/BD-2X450BA1-B03	115,4	99226	237,1	61501	20,0	36	22,2	E	56	88	5,2	23,37	8	500	230/1/50	4	41,0	3"	3"	3550	1220	1710	3300	1050	450	800	1660	3800	650	1000	1150	430
	BC/BD-2X450BB1-B03	152,5	131126	355,6	58043	26,5	86	28,8	E	56	88	5,3	23,72	8	500	230/1/50	4	52,3	3"	3"	3550	1220	1710	3300	1050	450	800	1660	3800	650	1000	1150	463
	BC/BD-2X450BC1-B03	174,2	149785	474,0	55074	30,2	69	32,3	D	55	87	5,4	24,02	8	500	230/1/50	4	63,4	3"	3"	3550	1220	1710	3300	1050	450	800	1660	3800	650	1000	1150	497
	BC/BD-2X450BD1-B03	187,1	160877	592,4	52256	32,5	51	34,0	D	55	87	5,5	24,30	8	500	230/1/50	4	87,3	4"	4"	3650	1220	1710	3300	1050	450	800	1660	4000	650	1000	1150	530
	BC/BD-2X550BA1-B03	147,1	126483	296,3	76876	25,5	67	22,6	E	57	89	6,5	29,22	10	500	230/1/50	4	46,7	3"	3"	4350	1220	1710	4100	1050	450	800	1660	4600	650	1000	1150	525
	BC/BD-2X550BB1-B03	188,1	161737	444,5	72553	32,7	50	28,1	E	57	89	6,7	29,65	10	500	230/1/50	4	73,6	4"	4"	4450	1220	1710	4100	1050	450	800	1660	4800	650	1000	1150	567
	BC/BD-2X550BC1-B03	215,1	184953	592,7	68842	37,3	39	31,6	D	56	88	6,8	30,02	10	500	230/1/50	4	87,7	4"	4"	4450	1220	1710	4100	1050	450	800	1660	4800	650	1000	1150	609
	BC/BD-2X550BD1-B03	236,6	203439	740,6	65320	41,1	94	34,3	D	56	88	6,9	30,37	10	500	230/1/50	4	101,3	4"	4"	4450	1220	1710	4100	1050	450	800	1660	4800	650	1000	1150	649
	BC/BD-2X650BA1-B03	167,3	143852	355,6	92251	29,1	15	21,4	E	58	90	7,8	35,06	12	500	230/1/50	4	65,1	4"	4"	5250	1220	1710	4900	1050	450	800	1660	5600	650	1000	1150	623
	BC/BD-2X650BB1-B03	228,6	196561	533,4	87064	39,7	83	28,6	E	57	90	8,0	35,58	12	500	230/1/50	4	82,1	4"	4"	5250	1220	1710	4900	1050	450	800	1660	5600	650	1000	1150	670
	BC/BD-2X650BC1-B03	261,2	224592	711,2	82611	45,3	65	32,2	D	57	89	8,1	36,02	12	500	230/1/50	4	99,0	4"	4"	5250	1220	1710	4900	1050	450	800	1660	5600	650	1000	1150	720
	BC/BD-2X650BD1-B03	280,7	241358	889,0	78384	48,7	51	34,2	D	57	89	8,2	36,45	12	500	230/1/50	4	116,0	4"	4"	5250	1220	1710	4900	1050	450	800	1660	5600	650	1000	1150	769
	BC/BD-2X750BA1-B03	199,0	171109	414,9	107627	34,5	24	21,6	E	59	91	9,2	40,90	14	500	230/1/50	4	70,8	4"	4"	6050	1220	1710	5700	1050	450	800	1660	6400	650	1000	1150	718
	BC/BD-2X750BB1-B03	254,7	219003	622,3	101575	44,2	20	27,4	E	58	91	9,3	41,51	14	500	230/1/50	4	90,5	4"	4"	6050	1220	1710	5700	1050	450	800	1660	6400	650	1000	1150	777
	BC/BD-2X750BC1-B03	307,4	264316	829,7	96379	53,3	99	32,4	D	58	90	9,5	42,03	14	500	230/1/50	4	110,3	4"	4"	6050	1220	1710	5700	1050	450	800	1660	6400	650	1000	1150	831
	BC/BD-2X750BD1-B03	330,1	283835	1037,1	91448	57,3	75	34,4	D	58	90	9,6	42,52	14	500	230/1/50	4	146,4	5"	5"	6050	1220	1710	5700	1050	450	800	1660	6400	650	1000	1150	888

PAS D'AILETTE / FIN SPACING / LAMELLENABSTAND / ШАГ РЕБРА	MODÈLE KARYER / KARYER MODEL / МОДЕЛЬ KARYER	CAPACITÉ DE L'EAU / CAPACITY WATER / LEISTUNG WASSER / МОЩНОСТЬ ВОДА		SURFACE TOTALE / TOTAL SURFACE / GESAMTFLÄCHE / ОБЩАЯ ПЛОЩАДЬ	CÔTÉ AIR / AIR SIDE / LUFTSEITE / СТОРОНА ВОЗДУХА	CÔTÉ FLUIDE/ FLUID SIDE / MEDIUMSEITE / СТОРОНА ЖИДКОСТИ		ÉNERGIE / ENERGY / ENERGIE / ЭНЕРГИЯ		ACOUSTIQUE / SOUND / SCHALLPEGEL / ЗВУК		INFORMATIONS VENTILATEUR / FAN DATA / LÜFTERDATEN / ДАННЫЕ ВЕНТИЛЯТОРА						INFORMATIONS BATTERIE / COIL DATA / WÄRMETAUSCHERDATEN / ДАННЫЕ БАТАРЕИ																	
		T ambiante / Tambient / Umgebungstemp/ Т окружающей среды =25°C ΔT=15°C Su / Water / Wasser / Вода, T entrée, eau / Tinlet, water / Wassereintrittstemp. / T воды на входе = 40°C, TSORTIE, su / Toutlet, water / Wasseraustrittstemp. / T воды на выходе =35°C			DÉBIT D'AIR / AIR FLOW / LUFTMENGE / РАСХОД ВОЗДУХА	DÉBIT DE FLUIDE/ FLUID FLOW / MEDIUMMENGE / РАСХОД ЖИДКОСТИ	CÔTÉ FLUIDE / PRESSURE DROP FLUID SIDE / MEDIUMSEITIGER DRUCKVERLUST / ПАДЕНИЕ ДАВЛЕНИЯ СО СТОРОНЫ ЖИДКОСТИ	TAUX D'EFFICACITÉ ÉNERGÉTIQUE / ENERGY EFFICIENCY RATIO / ENERGIEEFFIZIENZRATE / КЛАСС ЭНЕРГОЭФФЕКТИВНОСТИ	CLASSE D'EFFICACITÉ ÉNERGÉTIQUE / ENERGY EFFICIENCY CLASS / ENERGIEEFFIZIENZKLASSE / КОЭФФИЦИЕНТ ЭНЕРГОЭФФЕКТИВНОСТИ	NIVEAU DE PRESSION SONORE / SOUND PRESSURE LEVEL / SCHALLDRUCKPEGEL / УРОВЕНЬ ЗВУКОВОГО ДАВЛЕНИЯ	NIVEAU DE PUISSANCE SONORE / SOUND POWER LEVEL / SCHALLLEISTUNGSPEGEL / УРОВЕНЬ ЗВУКОВОЙ МОЩНОСТИ	PUISSANCE TOTALE / TOTAL POWER / GESAMTLEISTUNG / ОБЩАЯ МОЩНОСТЬ	COURANT TOTAL / TOTAL CURRENT / GESAMTSTROMAUFNAHME / ОБЩИЙ ТОК	NOMBRE DE VENTILATEURS / NUMBER OF FANS / LÜFTERANZAHL/ КОЛИЧЕСТВО ВЕНТИЛЯТОРОВ	DIAMÈTRE DU VENTILATEUR / FAN DIAMETER / LÜFTERDURCHMESSER / ДИАМЕТР ВЕНТИЛЯТОРА	MOTEUR / MOTOR / МОТОР	NOMBRE DE PÔLES / NUMBER OF POLES / POLANZAHL/ КОЛИЧЕСТВО ПОЛЮСОВ	VOLUME INTÉRIEUR / INNENVOLUMEN/ВНУТРЕННИЙ ОБЪЕМ	CONNEXIONS / CONNECTIONS / ANSCHLÜSSE / СОЕДИНЕНИЯ		DIMENSIONS/ DIMENSIONS / ABMESSUNGEN / ГАБАРИТНЫЕ РАЗМЕРЫ													POIDS / WEIGHT / GEWICHT / ВЕС
		kW	kcal/h	m²	m³/h	m³/h	kPa			dB(A) 10m	dB	kW	A	PCS	mm	V/Ph/Hz		dm³	″		A	B	C	E	F	G	H	I	K	L	M	N	kg
																					mm												
2,1 mm	BC/BD-150CA1-B03	12,2	10490	31,8	7256	2,1	8	17,4	E	47	79	0,7	2,97	1	500	230/1/50	4	4,2	1"	1"	950	1200	920	750	1050	450	650	870	1250	650	1000	1150	97
	BC/BD-150CB1-B03	15,5	13328	47,8	6702	2,7	8	22,1	E	47	78	0,7	3,02	1	500	230/1/50	4	6,1	1"	1"	950	1200	920	750	1050	450	650	870	1250	650	1000	1150	103
	BC/BD-150CC1-B03	17,5	15047	63,7	6204	3,0	8	25,0	E	47	78	0,7	3,08	1	500	230/1/50	4	7,6	1"	1"	950	1200	920	750	1050	450	650	870	1250	650	1000	1150	108
	BC/BD-150CD1-B03	18,6	15993	79,6	5777	3,2	8	26,6	E	47	78	0,7	3,13	1	500	230/1/50	4	9,1	1"	1"	950	1200	920	750	1050	450	650	870	1250	650	1000	1150	113
	BC/BD-150DA1-B03	14,3	12296	39,1	7633	2,5	12	20,4	E	48	79	0,7	2,93	1	500	230/1/50	4	4,8	1"	1"	1100	1200	920	900	1050	450	800	870	1400	650	1000	1150	103
	BC/BD-150DB1-B03	18,3	15735	58,8	7192	3,2	11	26,1	E	47	78	0,7	2,98	1	500	230/1/50	4	7,3	1"	1"	1100	1200	920	900	1050	450	800	870	1400	650	1000	1150	109
	BC/BD-150DC1-B03	20,7	17799	78,4	6801	3,6	11	29,6	E	47	78	0,7	3,01	1	500	230/1/50	4	9,1	1"	1"	1100	1200	920	900	1050	450	800	870	1400	650	1000	1150	115
	BC/BD-150DD1-B03	22,1	19003	97,9	6437	3,8	12	31,6	D	47	78	0,7	3,05	1	500	230/1/50	4	10,9	1"	1"	1100	1200	920	900	1050	450	800	870	1400	650	1000	1150	121
	BC/BD-250CA1-B03	27,2	23388	63,5	14511	4,7	39	20,9	E	50	82	1,3	5,93	2	500	230/1/50	4	8,6	1 1/2"	1 1/2"	1600	1200	920	1400	1050	450	650	870	1900	650	1000	1150	156
	BC/BD-250CB1-B03	34,5	29665	95,6	13403	6,0	26	24,6	E	49	81	1,4	6,04	2	500	230/1/50	4	12,6	1 1/2"	1 1/2"	1600	1200	920	1400	1050	450	650	870	1900	650	1000	1150	166
	BC/BD-250CC1-B03	38,7	33276	127,4	12409	6,7	21	27,6	E	49	81	1,4	6,16	2	500	230/1/50	4	15,5	1 1/2"	1 1/2"	1600	1200	920	1400	1050	450	650	870	1900	650	1000	1150	176
	BC/BD-250CD1-B03	41,0	35254	159,1	11555	7,1	18	29,3	E	50	81	1,4	6,25	2	500	230/1/50	4	18,5	1 1/2"	1 1/2"	1600	1200	920	1400	1050	450	650	870	1900	650	1000	1150	185
	BC/BD-250DA1-B03	31,3	26913	78,2	15267	5,4	59	24,1	E	50	82	1,3	5,86	2	500	230/1/50	4	10,0	1 1/2"	1 1/2"	1900	1200	920	1700	1050	450	800	870	2200	650	1000	1150	167
	BC/BD-250DB1-B03	39,7	34136	117,7	14384	6,9	39	30,5	D	50	81	1,3	5,95	2	500	230/1/50	4	14,9	1 1/2"	1 1/2"	1900	1200	920	1700	1050	450	800	870	2200	650	1000	1150	180
	BC/BD-250DC1-B03	44,8	38521	156,8	13601	7,8	32	32,0	D	49	81	1,4	6,02	2	500	230/1/50	4	18,5	1 1/2"	1 1/2"	1900	1200	920	1700	1050	450	800	870	2200	650	1000	1150	191
	BC/BD-250DD1-B03	47,7	41015	195,8	12875	8,3	27	34,1	D	49	81	1,4	6,10	2	500	230/1/50	4	22,2	1 1/2"	1 1/2"	1900	1200	920	1700	1050	450	800	870	2200	650	1000	1150	202
	BC/BD-350CA1-B03	40,9	35168	95,6	21767	7,1	30	20,5	E	52	84	2,0	8,90	3	500	230/1/50	4	14,3	2"	2"	2250	1200	920	2050	1050	450	650	870	2550	650	1000	1150	216
	BC/BD-350CB1-B03	51,6	44368	143,4	20105	9,0	24	25,8	E	51	83	2,0	9,06	3	500	230/1/50	4	19,2	2"	2"	2250	1200	920	2050	1050	450	650	870	2550	650	1000	1150	230
	BC/BD-350CC1-B03	58,1	49957	191,2	18613	10,1	19	27,7	E	51	83	2,1	9,23	3	500	230/1/50	4	24,2	2"	2"	2250	1200	920	2050	1050	450	650	870	2550	650	1000	1150	244
	BC/BD-350CD1-B03	61,5	52880	239,0	17332	10,7	15	29,3	E	52	83	2,1	9,37	3	500	230/1/50	4	29,1	2"	2"	2250	1200	920	2050	1050	450	650	870	2550	650	1000	1150	259
	BC/BD-350DA1-B03	47,1	40499	117,7	22900	8,2	46	23,6	E	52	84	2,0	8,78	3	500	230/1/50	4	16,6	2"	2"	2700	1200	920	2500	1050	450	800	870	3000	650	1000	1150	233
	BC/BD-350DB1-B03	59,5	51161	176,5	21575	10,3	36	29,8	E	52	83	2,0	8,92	3	500	230/1/50	4	22,6	2"	2"	2700	1200	920	2500	1050	450	800	870	3000	650	1000	1150	250
	BC/BD-350DC1-B03	67,2	57782	235,3	20402	11,7	29	33,6	D	51	83	2,0	9,03	3	500	230/1/50	4	28,7	2"	2"	2700	1200	920	2500	1050	450	800	870	3000	650	1000	1150	267
	BC/BD-350DD1-B03	71,5	61479	294,2	19312	12,4	23	34,0	D	51	83	2,1	9,15	3	500	230/1/50	4	34,8	2"	2"	2700	1200	920	2500	1050	450	800	870	3000	650	1000	1150	284
	BC/BD-450CA1-B03	56,1	48237	127,5	29022	9,7	66	20,8	E	53	85	2,7	11,86	4	500	230/1/50	4	20,8	2 1/2"	2 1/2"	2900	1200	920	2700	1050	450	650	870	3200	650	1000	1150	275
	BC/BD-450CB1-B03	70,8	60877	191,2	26806	12,3	49	26,2	E	52	84	2,7	12,08	4	500	230/1/50	4	27,4	2 1/2"	2 1/2"	2900	1200	920	2700	1050	450	650	870	3200	650	1000	1150	294
	BC/BD-450CC1-B03	79,4	68272	254,9	24817	13,8	37	28,4	E	52	84	2,8	12,31	4	500	230/1/50	4	33,9	2 1/2"	2 1/2"	2900	1200	920	2700	1050	450	650	870	3200	650	1000	1150	312
	BC/BD-450CD1-B03	84,0	72227	318,7	23110	14,6	28	30,0	E	53	84	2,8	12,49	4	500	230/1/50	4	40,5	2 1/2"	2 1/2"	2900	1200	920	2700	1050	450	650	870	3200	650	1000	1150	331
	BC/BD-450DA1-B03	64,3	55288	156,9	30533	11,2	101	24,7	E	53	85	2,6	11,71	4	500	230/1/50	4	23,8	2 1/2"	2 1/2"	3500	1200	920	3300	1050	450	800	870	3800	650	1000	1150	298
	BC/BD-450DB1-B03	81,1	69733	235,3	28767	14,1	76	30,0	D	53	84	2,7	11,89	4	500	230/1/50	4	31,9	2 1/2"	2 1/2"	3500	1200	920	3300	1050	450	800	870	3800	650	1000	1150	320
	BC/BD-450DC1-B03	91,5	78676	313,8	27202	15,9	57	33,9	D	52	84	2,7	12,04	4	500	230/1/50	4	40,0	2 1/2"	2 1/2"	3500	1200	920	3300	1050	450	800	870	3800	650	1000	1150	343
	BC/BD-450DD1-B03	97,2	83577	392,2	25749	16,9	44	34,7	D	52	84	2,8	12,20	4	500	230/1/50	4	48,1	2 1/2"	2 1/2"	3500	1200	920	3300	1050	450	800	870	3800	650	1000	1150	366
	BC/BD-550CA1-B03	66,5	57180	159,3	36278	11,5	16	20,2	E	54	86	3,3	14,83	5	500	230/1/50	4	26,8	3"	3"	3550	1200	920	3350	1050	450	650	870	3850	650	1000	1150	335
	BC/BD-550CB1-B03	84,1	72313	239,0	33508	14,6	13	24,7	E	53	85	3,4	15,10	5	500	230/1/50	4	35,0	3"	3"	3550	1200	920	3350	1050	450	650	870	3850	650	1000	1150	358
	BC/BD-550CC1-B03	94,6	81341	318,7	31022	16,4	10	27,0	E	53	85	3,5	15,38	5	500	230/1/50	4	43,2	3"	3"	3550	1200	920	3350	1050	450	650	870	3850	650	1000	1150	381
	BC/BD-550CD1-B03	100,4	86328	398,4	28887	17,4	8	28,7	E	54	85	3,5	15,62	5	500	230/1/50	4	51,5	3"	3"	3550	1200	920	3350	1050	450	650	870	3850	650	1000	1150	404
	BC/BD-550DA1-B03	76,9	66122	196,1	38167	13,4	25	23,3	E	54	86	3,3	14,64	5	500	230/1/50	4	30,6	3"	3"	4300	1200	920	4100	1050	450	800	870	4600	650	1000	1150	363
	BC/BD-550DB1-B03	97,3	83663	294,2	35959	16,9	20	29,5	E	54	85	3,3	14,86	5	500	230/1/50	4	40,7	3"	3"	4300	1200	920	4100	1050	450	800	870	4600	650	1000	1150	391
	BC/BD-550DC1-B03	110,1	94669	392,2	34003	19,1	16	32,4	D	53	85	3,4	15,05	5	500	230/1/50	4	50,8	3"	3"	4300	1200	920	4100	1050	450	800	870	4600	650	1000	1150	419
	BC/BD-550DD1-B03	117,3	100860	490,3	32187	20,4	12	34,5	D	53	85	3,4	15,24	5	500	230/1/50	4	61,0	3"	3"	4300	1200	920	4100	1050	450	800	870	4600	650	1000	1150	448

PAS D'AILETTE / FIN SPACING / LAMELLENABSTAND / ШАГ РЕБРА	MODÈLE KARYER / KARYER MODEL / МОДЕЛЬ KARYER	CAPACITÉ DE L'EAU / CAPACITY WATER / LEISTUNG WASSER / МОЩНОСТЬ ВОДА		SURFACE TOTALE / TOTAL SURFACE / GESAMTFLÄCHE / ОБЩАЯ ПЛОЩАДЬ	CÔTÉ AIR / AIR SIDE / LUFTSEITE / СТОРОНА ВОЗДУХА	CÔTÉ FLUIDE/ FLUID SIDE / MEDIUMSEITE / СТОРОНА ЖИДКОСТИ		ÉNERGIE / ENERGY / ENERGIE / ЭНЕРГИЯ		ACOUSTIQUE / SOUND / SCHALLPEGEL / ЗВУК		INFORMATIONS VENTILATEUR / FAN DATA / LÜFTERDATEN / ДАННЫЕ ВЕНТИЛЯТОРА						INFORMATIONS BATTERIE / COIL DATA / WÄRMETAUSCHERDATEN / ДАННЫЕ БАТАРЕИ																		
		T ambiante / Tambient / Umgebungstemp/ Т окружающей среды =25°C ΔT=15°C Su / Water / Wasser / Вода, T entrée, eau / Tinlet, water / Wassereintrittstemp. / T воды на входе = 40°C, TSORTIE, su / Toutlet, water / Wasseraustrittstemp. / T воды на выходе =35°C				DÉBIT DE FLUIDE/ FLUID FLOW / MEDIUMMENGE / РАСХОД ЖИДКОСТИ	CÔTÉ FLUIDE / PRESSURE DROP FLUID SIDE / MEDIUMSEITIGER DRUCKVERLUST / ПАДЕНИЕ ДАВЛЕНИЯ СО СТОРОНЫ ЖИДКОСТИ	TAUX D'EFFICACITÉ ÉNERGÉTIQUE / ENERGY EFFICIENCY RATIO / ENERGIEEFFIZIENZRATE / КЛАСС ЭНЕРГОЭФФЕКТИВНОСТИ	CLASSE D'EFFICACITÉ ÉNERGÉTIQUE / ENERGY EFFICIENCY CLASS / ENERGIEEFFIZIENZKLASSE / КОЭФФИЦИЕНТ ЭНЕРГОЭФФЕКТИВНОСТИ	NIVEAU DE PRESSION SONORE / SOUND PRESSURE LEVEL / SCHALLDRUCKPEGEL / УРОВЕНЬ ЗВУКОВОГО ДАВЛЕНИЯ	NIVEAU DE PUISSANCE SONORE / SOUND POWER LEVEL / SCHALLLEISTUNGSPEGEL / УРОВЕНЬ ЗВУКОВОЙ МОЩНОСТИ	PUISSANCE TOTALE / TOTAL POWER / GESAMTLEISTUNG / ОБЩАЯ МОЩНОСТЬ	COURANT TOTAL / TOTAL CURRENT / GESAMTSTROMAUFNAHME / ОБЩИЙ ТОК	NOMBRE DE VENTILATEURS / NUMBER OF FANS / LÜFTERANZAHL/ КОЛИЧЕСТВО ВЕНТИЛЯТОРОВ	DIAMÈTRE DU VENTILATEUR / FAN DIAMETER / LÜFTERDURCHMESSER / ДИАМЕТР ВЕНТИЛЯТОРА	MOTEUR / MOTOR / МОТОР	NOMBRE DE PÔLES / NUMBER OF POLES / POLANZAHL / КОЛИЧЕСТВО ПОЛЮСОВ	VOLUME INTÉRIEUR / INNENVOLUMEN/ВНУТРЕННИЙ ОБЪЕМ	CONNEXIONS / CONNECTIONS / ANSCHLÜSSE / СОЕДИНЕНИЯ		DIMENSIONS/ DIMENSIONS / ABMESSUNGEN / ГАБАРИТНЫЕ РАЗМЕРЫ													POIDS / WEIGHT / GEWICHT / ВЕС
																				ENTRÉE / INLET / EINTRITT/ ВХОД	SORTIE / OUTLET / AUSTRITT / ВЫХОД	A	B	C	E	F	G	H	I	K	L	M	N	
		kW	kcal/h	m²	m³/h	m³/h	kPa			dB(A) 10m	dB	kW	A	PCS	mm	V/Ph/Hz		dm³	"		mm													kg
2,1 mm	BC/BD-2X150CB1-B03	31,0	26655	95,6	13403	5,4	6	22,1	E	49	81	1,4	6,04	2	500	230/1/50	4	14,8	1 1/2"	1 1/2"	950	1200	1720	750	1050	450	650	1670	1250	650	1000	1150	162
	BC/BD-2X150CC1-B03	35,0	30095	127,4	12409	6,1	7	25,0	E	49	81	1,4	6,16	2	500	230/1/50	4	17,7	1 1/2"	1 1/2"	950	1200	1720	750	1050	450	650	1670	1250	650	1000	1150	172
	BC/BD-2X150CD1-B03	37,3	32072	159,3	11555	6,5	6	26,6	E	50	81	1,4	6,25	2	500	230/1/50	4	21,2	1 1/2"	1 1/2"	950	1200	1720	750	1050	450	650	1670	1250	650	1000	1150	183
	BC/BD-2X150DA1-B03	28,7	24678	78,4	15267	5,0	10	22,1	E	50	82	1,3	5,86	2	500	230/1/50	4	12,8	1 1/2"	1 1/2"	1100	1200	1720	900	1050	450	800	1670	1400	650	1000	1150	161
	BC/BD-2X150DB1-B03	36,5	31384	117,7	14384	6,3	9	28,1	E	50	81	1,3	5,95	2	500	230/1/50	4	17,1	1 1/2"	1 1/2"	1100	1200	1720	900	1050	450	800	1670	1400	650	1000	1150	174
	BC/BD-2X150DC1-B03	41,4	35598	156,8	13601	7,2	9	29,6	E	49	81	1,4	6,02	2	500	230/1/50	4	20,7	1 1/2"	1 1/2"	1100	1200	1720	900	1050	450	800	1670	1400	650	1000	1150	186
	BC/BD-2X150DD1-B03	44,2	38005	196,0	12875	7,7	9	31,6	D	49	81	1,4	6,10	2	500	230/1/50	4	25,0	1 1/2"	1 1/2"	1100	1200	1720	900	1050	450	800	1670	1400	650	1000	1150	199
	BC/BD-2X250CA1-B03	54,5	46862	127,4	29022	9,5	33	20,2	E	53	85	2,7	11,86	4	500	230/1/50	4	26,5	2 1/2"	2 1/2"	1600	1200	1720	1400	1050	450	650	1670	1900	650	1000	1150	248
	BC/BD-2X250CB1-B03	69,0	59329	191,2	26806	12,0	24	25,6	E	52	84	2,7	12,08	4	500	230/1/50	4	33,5	2 1/2"	2 1/2"	1600	1200	1720	1400	1050	450	650	1670	1900	650	1000	1150	267
	BC/BD-2X250CC1-B03	77,4	66552	254,7	24817	13,4	20	27,6	E	52	84	2,8	12,31	4	500	230/1/50	4	39,4	2 1/2"	2 1/2"	1600	1200	1720	1400	1050	450	650	1670	1900	650	1000	1150	286
	BC/BD-2X250CD1-B03	82,1	70593	318,6	23110	14,2	15	29,3	E	53	84	2,8	12,49	4	500	230/1/50	4	46,3	2 1/2"	2 1/2"	1600	1200	1720	1400	1050	450	650	1670	1900	650	1000	1150	306
	BC/BD-2X250DA1-B03	62,8	53998	156,8	30533	10,9	50	24,2	E	53	85	2,6	11,71	4	500	230/1/50	4	29,5	2 1/2"	2 1/2"	1900	1200	1720	1700	1050	450	800	1670	2200	650	1000	1150	267
	BC/BD-2X250DB1-B03	79,4	68272	235,3	28767	13,8	37	29,4	E	53	84	2,7	11,89	4	500	230/1/50	4	38,0	2 1/2"	2 1/2"	1900	1200	1720	1700	1050	450	800	1670	2200	650	1000	1150	291
	BC/BD-2X250DC1-B03	89,6	77042	313,5	27202	15,6	30	33,2	D	52	84	2,7	12,04	4	500	230/1/50	4	45,3	2 1/2"	2 1/2"	1900	1200	1720	1700	1050	450	800	1670	2200	650	1000	1150	313
	BC/BD-2X250DD1-B03	95,4	82029	392,1	25749	16,6	23	34,1	D	52	84	2,8	12,20	4	500	230/1/50	4	53,8	2 1/2"	2 1/2"	1900	1200	1720	1700	1050	450	800	1670	2200	650	1000	1150	337
	BC/BD-2X350CA1-B03	81,7	70249	191,2	43534	14,2	30	20,4	E	55	87	4,0	17,79	6	500	230/1/50	4	38,3	3"	3"	2250	1200	1720	2050	1050	450	650	1670	2550	650	1000	1150	344
	BC/BD-2X350CB1-B03	103,3	88822	286,8	40209	17,9	23	25,2	E	54	86	4,1	18,12	6	500	230/1/50	4	48,1	3"	3"	2250	1200	1720	2050	1050	450	650	1670	2550	650	1000	1150	373
	BC/BD-2X350CC1-B03	116,1	99828	382,4	37226	20,2	18	27,6	E	54	86	4,2	18,46	6	500	230/1/50	4	58,0	3"	3"	2250	1200	1720	2050	1050	450	650	1670	2550	650	1000	1150	401
	BC/BD-2X350CD1-B03	123,0	105761	478,0	34665	21,4	14	29,3	E	55	86	4,2	18,74	6	500	230/1/50	4	67,9	3"	3"	2250	1200	1720	2050	1050	450	650	1670	2550	650	1000	1150	430
	BC/BD-2X350DA1-B03	94,2	80997	235,3	45800	16,3	46	24,2	E	55	87	3,9	17,56	6	500	230/1/50	4	42,8	3"	3"	2700	1200	1720	2500	1050	450	800	1670	3000	650	1000	1150	373
	BC/BD-2X350DB1-B03	119,0	102322	353,0	43151	20,7	35	29,8	E	55	86	4,0	17,83	6	500	230/1/50	4	55,0	3"	3"	2700	1200	1720	2500	1050	450	800	1670	3000	650	1000	1150	408
	BC/BD-2X350DC1-B03	134,4	115563	470,7	40804	23,3	28	32,8	D	54	86	4,1	18,06	6	500	230/1/50	4	67,1	3"	3"	2700	1200	1720	2500	1050	450	800	1670	3000	650	1000	1150	442
	BC/BD-2X350DD1-B03	143,0	122958	588,3	38624	24,8	22	34,9	D	54	86	4,1	18,29	6	500	230/1/50	4	79,3	3"	3"	2700	1200	1720	2500	1050	450	800	1670	3000	650	1000	1150	476
	BC/BD-2X450CA1-B03	112,1	96389	254,9	58045	19,5	66	21,2	E	56	88	5,3	23,72	8	500	230/1/50	4	57,7	4"	4"	2900	1200	1720	2700	1050	450	650	1670	3200	650	1000	1150	441
	BC/BD-2X450CB1-B03	141,5	121668	382,4	53612	24,6	49	25,7	E	55	87	5,5	24,16	8	500	230/1/50	4	70,9	4"	4"	2900	1200	1720	2700	1050	450	650	1670	3200	650	1000	1150	478
	BC/BD-2X450CC1-B03	158,8	136543	509,9	49635	27,6	37	28,4	E	55	87	5,6	24,61	8	500	230/1/50	4	84,1	4"	4"	2900	1200	1720	2700	1050	450	650	1670	3200	650	1000	1150	515
	BC/BD-2X450CD1-B03	167,9	144368	637,4	46219	29,2	28	29,5	E	56	87	5,7	24,98	8	500	230/1/50	4	97,3	4"	4"	2900	1200	1720	2700	1050	450	650	1670	3200	650	1000	1150	553
	BC/BD-2X450DA1-B03	128,5	110490	313,8	61067	22,3	101	24,7	E	56	88	5,2	23,42	8	500	230/1/50	4	63,8	4"	4"	3500	1200	1720	3300	1050	450	800	1670	3800	650	1000	1150	479
	BC/BD-2X450DB1-B03	162,2	139467	470,7	57535	28,2	75	30,6	D	56	87	5,3	23,77	8	500	230/1/50	4	80,0	4"	4"	3500	1200	1720	3300	1050	450	800	1670	3800	650	1000	1150	524
	BC/BD-2X450DC1-B03	183,0	157352	627,6	54405	31,8	57	33,9	D	55	87	5,4	24,08	8	500	230/1/50	4	96,3	4"	4"	3500	1200	1720	3300	1050	450	800	1670	3800	650	1000	1150	570
	BC/BD-2X450DD1-B03	194,4	167154	784,5	51499	33,7	43	35,3	D	55	87	5,5	24,39	8	500	230/1/50	4	112,5	4"	4"	3500	1200	1720	3300	1050	450	800	1670	3800	650	1000	1150	615
	BC/BD-2X550CA1-B03	132,9	114273	318,7	72556	23,1	17	19,8	E	57	89	6,7	29,65	10	500	230/1/50	4	64,3	4"	4"	3550	1200	1720	3350	1050	450	650	1670	3850	650	1000	1150	537
	BC/BD-2X550CB1-B03	168,2	144626	478,0	67015	29,2	13	24,7	E	56	88	6,8	30,20	10	500	230/1/50	4	80,8	4"	4"	3550	1200	1720	3350	1050	450	650	1670	3850	650	1000	1150	584
	BC/BD-2X550CC1-B03	189,3	162769	637,4	62043	32,9	11	27,0	E	56	88	7,0	30,76	10	500	230/1/50	4	97,3	4"	4"	3550	1200	1720	3350	1050	450	650	1670	3850	650	1000	1150	631
	BC/BD-2X550CD1-B03	200,8	172657	796,7	57774	34,9	9	28,3	E	57	88	7,1	31,23	10	500	230/1/50	4	113,7	4"	4"	3550	1200	1720	3350	1050	450	650	1670	3850	650	1000	1150	677
	BC/BD-2X550DA1-B03	153,9	132330	392,2	76333	26,7	26	23,3	E	57	89	6,6	29,27	10	500	230/1/50	4	71,9	4"	4"	4300	1200	1720	4100	1050	450	800	1670	4600	650	1000	1150	585
	BC/BD-2X550DB1-B03	194,7	167412	588,3	71918	33,8	20	29,1	E	56	88	6,7	29,71	10	500	230/1/50	4	92,2	4"	4"	4300	1200	1720	4100	1050	450	800	1670	4600	650	1000	1150	642
	BC/BD-2X550DC1-B03	220,1	189252	784,5	68006	38,2	16	32,4	D	56	88	6,8	30,10	10	500	230/1/50	4	112,5	4"	4"	4300	1200	1720	4100	1050	450	800	1670	4600	650	1000	1150	698
	BC/BD-2X550DD1-B03	234,5	201634	980,6	64373	40,7	13	32,0	D	56	88	6,9	30,48	10	500	230/1/50	4	132,7	4"	4"	4300	1200	1720	4100	1050	450	800	1670	4600	650	1000	1150	755
	BC/BD-2x550DD1-B03	234.6	201718	980.6	64370	40.7	13	34.0	D	56	88	6.9	30.48	10	500	230/1/50	4	101.3	4"	4"	4300	1200	1720	4100	1050	450	800	1670	4600	650	1000	1150	755

PAS D'AILETTE / FIN SPACING / LAMELLENABSTAND / ШАГ РЕБРА	MODÈLE KARYER / KARYER MODEL MODЕЛЬ KARYER	CAPACITÉ DE L'EAU / CAPACITY WATER / LEISTUNG WASSER / МОЩНОСТЬ ВОДА		SURFACE TOTALE / TOTAL SURFACE / GESAMTFLÄCHE / ОБЩАЯ ПЛОЩАДЬ	CÔTÉ AIR / AIR SIDE / LUFTSEITE / СТОРОНА ВОЗДУХА	CÔTÉ FLUIDE/ FLUID SIDE / MEDIUMSEITE / СТОРОНА ЖИДКОСТИ		ÉNERGIE / ENERGY / ENERGIE / ЭНЕРГИЯ		ACOUSTIQUE / SOUND / SCHALLPEGEL / ЗВУК		INFORMATIONS VENTILATEUR / FAN DATA / LÜFTERDATEN / ДАННЫЕ ВЕНТИЛЯТОРА						INFORMATIONS BATTERIE / COIL DATA / WÄRMETAUSCHERDATEN / ДАННЫЕ БАТАРЕИ															
		T ambiante / Tambient / Umgebungstemp/ Т окружающей среды =25°C ΔT=15°C Su / Water / Wasser / Вода, T entrée, eau / Tinlet, water / Wassereintrittstemp. / T воды на входе = 40°C, TSORTIE, su / Toutlet, water / Wasseraustrittstemp. / T воды на выходе =35°C				DÉBIT DE FLUIDE/ FLUID FLOW / MEDIUMMENGE / РАСХОД ЖИДКОСТИ	CÔTÉ FLUIDE / PRESSURE DROP FLUID SIDE / MEDIUMSEITIGER DRUCKVERLUST / ПАДЕНИЕ ДАВЛЕНИЯ СО СТОРОНЫ ЖИДКОСТИ	TAUX D'EFFICACITÉ ÉNERGÉTIQUE / ENERGY EFFICIENCY RATIO / ENERGIEEFFIZIENZRATE / КЛАСС ЭНЕРГОЭФФЕКТИВНОСТИ	CLASSE D'EFFICACITÉ ÉNERGÉTIQUE / ENERGY EFFICIENCY CLASS / ENERGIEEFFIZIENZKLASSE / КОЭФФИЦИЕНТ ЭНЕРГОЭФФЕКТИВНОСТИ	NIVEAU DE PRESSION SONORE / SOUND PRESSURE LEVEL / SCHALLDRUCKPEGEL / УРОВЕНЬ ЗВУКОВОГО ДАВЛЕНИЯ	NIVEAU DE PUISSANCE SONORE / SOUND POWER LEVEL / SCHALLLEISTUNGSPEGEL / УРОВЕНЬ ЗВУКОВОЙ МОЩНОСТИ	PUISSANCE TOTALE / TOTAL POWER / GESAMTLEISTUNG / ОБЩАЯ МОЩНОСТЬ	COURANT TOTAL / TOTAL CURRENT / GESAMTSTROMAUFNAHME / ОБЩИЙ ТОК	NOMBRE DE VENTILATEURS / NUMBER OF FANS / LÜFTERANZAHL/ КОЛИЧЕСТВО ВЕНТИЛЯТОРОВ	DIAMÈTRE DU VENTILATEUR / FAN DIAMETER / LÜFTERDURCHMESSER / ДИАМЕТР ВЕНТИЛЯТОРА	MOTEUR / MOTOR / МОТОР	NOMBRE DE PÔLES / NUMBER OF POLES / POLANZAHL / КОЛИЧЕСТВО ПОЛЮСОВ	VOLUME INTÉRIEUR / INNENVOLUMEN/ВНУТРЕННИЙ ОБЪЕМ	CONNEXIONS / CONNECTIONS / ANSCHLÜSSE / СОЕДИНЕНИЯ		DIMENSIONS/ DIMENSIONS / ABMESSUNGEN / ГАБАРИТНЫЕ РАЗМЕРЫ												POIDS / WEIGHT / GEWICHT / ВЕС
		kW	kcal/h	m²	m³/h	m³/h	kPa			dB(A) 10m	dB	kW	A	PCS	mm	V/Ph/Hz		dm³	ENTRÉE / INLET / EINTRITT/ ВХОД	SORTIE / OUTLET / AUSTRITT / ВЫХОД	A	B	C	E	F	G	H	I	K	L	M	N	kg
																			"	"	mm												
2,1 mm	BC/BD-t-150AA1-B03	18,1	15563	30,1	7498	3,1	65	25,9	E	48	79	0,7	2,95	1	500	230/1/50	4	3,8	1"	1"	1150	1220	930	900	1050	450	800	880	1400	650	1000	1150	94
	BC/BD-t-150AB1-B03	23,2	19948	45,2	7034	4,0	100	33,1	D	47	78	0,7	2,99	1	500	230/1/50	4	6,2	1 1/4"	1 1/4"	1150	1220	930	900	1050	450	800	880	1400	650	1000	1150	99
	BC/BD-t-150AC1-B03	26,0	22356	60,3	6596	4,5	115	37,1	D	47	78	0,7	3,04	1	500	230/1/50	4	7,7	1 1/4"	1 1/4"	1150	1220	930	900	1050	450	800	880	1400	650	1000	1150	103
	BC/BD-t-150AD1-B03	27,4	23560	75,3	6202	4,7	110	39,1	D	47	78	0,7	3,08	1	500	230/1/50	4	8,8	1 1/4"	1 1/4"	1150	1220	930	900	1050	450	800	880	1400	650	1000	1150	108
	BC/BD-t-250AA1-B03	36,2	31126	60,3	14995	6,3	48	27,8	E	50	82	1,3	5,89	2	500	230/1/50	4	8,5	1 1/2"	1 1/2"	1950	1220	930	1700	1050	450	800	880	2200	650	1000	1150	153
	BC/BD-t-250AB1-B03	46,6	40069	90,5	14068	8,1	107	35,8	D	50	81	1,3	5,98	2	500	230/1/50	4	13,0	2"	2"	1950	1220	930	1700	1050	450	800	880	2200	650	1000	1150	162
	BC/BD-t-250AC1-B03	51,8	44540	120,6	13193	9,0	81	37,0	D	49	81	1,4	6,07	2	500	230/1/50	4	15,6	2"	2"	1950	1220	930	1700	1050	450	800	880	2200	650	1000	1150	171
	BC/BD-t-250AD1-B03	54,2	46604	150,6	12403	9,4	61	38,7	D	49	81	1,4	6,16	2	500	230/1/50	4	18,2	2"	2"	1950	1220	930	1700	1050	450	800	880	2200	650	1000	1150	179
	BC/BD-t-350AA1-B03	54,9	47205	90,4	22493	9,5	69	27,5	E	52	84	2,0	8,83	3	500	230/1/50	4	11,1	1 1/2"	1 1/2"	2750	1220	930	2500	1050	450	800	880	3000	650	1000	1150	213
	BC/BD-t-350AB1-B03	69,8	60017	135,6	21102	12,1	108	34,9	D	51	83	2,0	8,96	3	500	230/1/50	4	16,9	2"	2"	2750	1220	930	2500	1050	450	800	880	3000	650	1000	1150	225
	BC/BD-t-350AC1-B03	77,7	66810	181,0	19789	13,5	74	37,0	D	51	83	2,1	9,10	3	500	230/1/50	4	24,7	2 1/2"	2 1/2"	2750	1220	930	2500	1050	450	800	880	3000	650	1000	1150	238
	BC/BD-t-350AD1-B03	81,4	69991	226,1	18605	14,1	56	38,8	D	51	83	2,1	9,23	3	500	230/1/50	4	28,6	2 1/2"	2 1/2"	2750	1220	930	2500	1050	450	800	880	3000	650	1000	1150	251
	BC/BD-t-450AA1-B03	72,4	62253	120,7	29991	12,6	45	27,8	E	53	85	2,6	11,77	4	500	230/1/50	4	15,8	2"	2"	3550	1220	930	3300	1050	450	800	880	3800	650	1000	1150	272
	BC/BD-t-450AB1-B03	93,2	80138	181,0	28137	16,2	99	34,5	D	52	84	2,7	11,95	4	500	230/1/50	4	24,7	2 1/2"	2 1/2"	3550	1220	930	3300	1050	450	800	880	3800	650	1000	1150	289
	BC/BD-t-450AC1-B03	103,5	88994	241,1	26385	18,0	75	38,3	D	52	84	2,7	12,13	4	500	230/1/50	4	29,9	2 1/2"	2 1/2"	3550	1220	930	3300	1050	450	800	880	3800	650	1000	1150	306
	BC/BD-t-450AD1-B03	108,5	93293	301,6	24807	18,8	55	38,8	D	52	84	2,8	12,31	4	500	230/1/50	4	35,7	2 1/2"	2 1/2"	3550	1220	930	3300	1050	450	800	880	3800	650	1000	1150	323
	BC/BD-t-550AA1-B03	92,3	79364	150,8	37488	16,0	85	28,0	E	54	86	3,3	14,71	5	500	230/1/50	4	18,6	2"	2"	4350	1220	930	4100	1050	450	800	880	4600	650	1000	1150	331
	BC/BD-t-550AB1-B03	115,0	98882	226,3	35171	20,0	59	33,8	D	53	85	3,4	14,94	5	500	230/1/50	4	28,9	2 1/2"	2 1/2"	4350	1220	930	4100	1050	450	800	880	4600	650	1000	1150	352
	BC/BD-t-550AC1-B03	127,8	109888	301,7	32982	22,2	43	37,6	D	53	85	3,4	15,16	5	500	230/1/50	4	38,7	3"	3"	4350	1220	930	4100	1050	450	800	880	4600	650	1000	1150	374
	BC/BD-t-550AD1-B03	134,1	115305	377,1	31009	23,3	32	38,3	D	53	85	3,5	15,38	5	500	230/1/50	4	45,7	3"	3"	4350	1220	930	4100	1050	450	800	880	4600	650	1000	1150	395
	BC/BD-t-650AA1-B03	104,9	90198	181,0	44986	18,2	20	26,2	E	55	87	4,0	17,65	6	500	230/1/50	4	24,7	2 1/2"	2 1/2"	5150	1220	930	4900	1050	450	800	880	5400	650	1000	1150	391
	BC/BD-t-650AB1-B03	139,7	120120	271,5	42205	24,2	96	34,9	D	54	86	4,0	17,92	6	500	230/1/50	4	35,8	3"	3"	5150	1220	930	4900	1050	450	800	880	5400	650	1000	1150	415
	BC/BD-t-650AC1-B03	155,2	133448	362,0	39578	26,9	71	37,9	D	54	86	4,1	18,19	6	500	230/1/50	4	44,3	3"	3"	5150	1220	930	4900	1050	450	800	880	5400	650	1000	1150	441
	BC/BD-t-650AD1-B03	162,7	139897	452,5	37210	28,2	54	38,7	D	54	86	4,2	18,46	6	500	230/1/50	4	52,8	3"	3"	5150	1220	930	4900	1050	450	800	880	5400	650	1000	1150	466
	BC/BD-t-750AA1-B03	124,7	107223	211,2	52483	21,7	31	27,1	E	55	88	4,6	20,59	7	500	230/1/50	4	27,5	2 1/2"	2 1/2"	5950	1220	930	5700	1050	450	800	880	6200	650	1000	1150	450
	BC/BD-t-750AB1-B03	155,8	133964	316,8	49239	27,0	23	33,1	D	55	87	4,7	20,91	7	500	230/1/50	4	40,1	3"	3"	5950	1220	930	5700	1050	450	800	880	6200	650	1000	1150	480
	BC/BD-t-750AC1-B03	182,6	157008	422,3	46174	31,7	106	38,0	D	54	87	4,8	21,22	7	500	230/1/50	4	57,2	4"	4"	6050	1220	930	5700	1050	450	800	880	6400	650	1000	1150	508
	BC/BD-t-750AD1-B03	191,3	164488	527,9	43412	33,2	78	39,0	D	54	87	4,9	21,54	7	500	230/1/50	4	67,1	4"	4"	6050	1220	930	5700	1050	450	800	880	6400	650	1000	1150	537

PAS D'AILETTE / FIN SPACING / LAMELLENABSTAND / ШАГ РЕБРА	MODÈLE KARYER / KARYER MODEL / МОДЕЛЬ KARYER	CAPACITÉ DE L'EAU / CAPACITY WATER / LEISTUNG WASSER / МОЩНОСТЬ ВОДА		SURFACE TOTALE / TOTAL SURFACE / GESAMTFLÄCHE / ОБЩАЯ ПЛОЩАДЬ	CÔTÉ AIR / AIR SIDE / LUFTSEITE / СТОРОНА ВОЗДУХА	CÔTÉ FLUIDE / FLUID SIDE / MEDIUMSEITE / СТОРОНА ЖИДКОСТИ		ÉNERGIE / ENERGY / ENERGIE / ЭНЕРГИЯ		ACOUSTIQUE / SOUND / SCHALLPEGEL / ЗВУК		INFORMATIONS VENTILATEUR / FAN DATA / LÜFTERDATEN / ДАННЫЕ ВЕНТИЛЯТОРА						INFORMATIONS BATTERIE / COIL DATA / WÄRMETAUSCHERDATEN / ДАННЫЕ БАТАРЕИ																	
		T ambiante / Tambient / Umgebungstemp / Т окружающей среды =25°C ΔT=15°C Su / Water / Wasser / Вода, T entrée, eau / T inlet, water / Wassereintrittstemp. / T воды на входе = 40°C, TSORTIE, su / T outlet, water / Wasseraustrittstemp. / T воды на выходе =35°C			DÉBIT D'AIR / AIR FLOW / LUFTMENGE / РАСХОД ВОЗДУХА	DÉBIT DE FLUIDE/ FLUID FLOW / MEDIUMMENGE / РАСХОД ЖИДКОСТИ	CÔTÉ FLUIDE / PRESSURE DROP FLUID SIDE / MEDIUMSEITIGER DRUCKVERLUST / ПАДЕНИЕ ДАВЛЕНИЯ СО СТОРОНЫ ЖИДКОСТИ	TAUX D'EFFICACITÉ ÉNERGÉTIQUE / ENERGY EFFICIENCY RATIO / ENERGIEEFFIZIENZRATE / КЛАСС ЭНЕРГОЭФФЕКТИВНОСТИ	CLASSE D'EFFICACITÉ ÉNERGÉTIQUE / ENERGY EFFICIENCY CLASS / ENERGIEEFFIZIENZKLASSE / КОЭФФИЦИЕНТ ЭНЕРГОЭФФЕКТИВНОСТИ	NIVEAU DE PRESSION SONORE / SOUND PRESSURE LEVEL / SCHALLDRUCKPEGEL / УРОВЕНЬ ЗВУКОВОГО ДАВЛЕНИЯ	NIVEAU DE PUISSANCE SONORE / SOUND POWER LEVEL / SCHALLLEISTUNGSPEGEL / УРОВЕНЬ ЗВУКОВОЙ МОЩНОСТИ	PUISSANCE TOTALE / TOTAL POWER / GESAMTLEISTUNG / ОБЩАЯ МОЩНОСТЬ	COURANT TOTAL / TOTAL CURRENT / GESAMTSTROMAUFNAHME / ОБЩИЙ ТОК	NOMBRE DE VENTILATEURS / NUMBER OF FANS / LÜFTERANZAHL / КОЛИЧЕСТВО ВЕНТИЛЯТОРОВ	DIAMÈTRE DU VENTILATEUR / FAN DIAMETER / LÜFTERDURCHMESSER / ДИАМЕТР ВЕНТИЛЯТОРА	MOTEUR / MOTOR / МОТОР	NOMBRE DE PÔLES / NUMBER OF POLES / POLANZAHL / КОЛИЧЕСТВО ПОЛЮСОВ	VOLUME INTÉRIEUR / INNENVOLUMEN/ВНУТРЕННИЙ ОБЪЕМ	CONNEXIONS / CONNECTIONS / ANSCHLÜSSE / СОЕДИНЕНИЯ		DIMENSIONS/ DIMENSIONS / ABMESSUNGEN / ГАБАРИТНЫЕ РАЗМЕРЫ												POIDS / WEIGHT / GEWICHT / ВЕС
																				ENTRÉE / INLET / EINTRITT/ ВХОД	SORTIE / OUTLET / AUSTRITT / ВЫХОД	A	B	C	E	F	G	H	I	K	L	M	N	
		kW	kcal/h	m²	m³/h	m³/h	kPa			dB(A) 10m	dB	kW	A	PCS	mm	V/Ph/Hz		dm³	"		mm													kg
2,1 mm	BC/BD-t-2X150AA1-B03	36,0	30954	59,3	14928	6,2	59	27,7	E	50	82	1,3	5,89	2	500	230/1/50	4	9,3	1 1/4"	1 1/4"	1150	1220	1710	900	1050	450	800	1660	1400	650	1000	1150	145
	BC/BD-t-2X150AB1-B03	44,8	38521	88,8	13985	7,8	45	34,5	D	49	81	1,3	5,99	2	500	230/1/50	4	13,2	1 1/2"	1 1/2"	1150	1220	1710	900	1050	450	800	1660	1400	650	1000	1150	153
	BC/BD-t-2X150AC1-B03	50,7	43594	118,3	13091	8,8	58	36,2	D	49	81	1,4	6,08	2	500	230/1/50	4	18,8	2"	2"	1150	1220	1710	900	1050	450	800	1660	1400	650	1000	1150	162
	BC/BD-t-2X150AD1-B03	53,7	46174	148,0	12287	9,3	70	38,4	D	49	81	1,4	6,17	2	500	230/1/50	4	21,6	2"	2"	1150	1220	1710	900	1050	450	800	1660	1400	650	1000	1150	171
	BC/BD-t-2X250AA1-B03	71,8	61737	118,5	29856	12,5	49	27,6	E	53	85	2,6	11,78	4	500	230/1/50	4	19,2	2"	2"	1950	1220	1710	1700	1050	450	800	1660	2200	650	1000	1150	240
	BC/BD-t-2X250AB1-B03	92,4	79450	177,8	27971	16,0	106	34,2	D	52	84	2,7	11,97	4	500	230/1/50	4	30,6	2 1/2"	2 1/2"	1950	1220	1710	1700	1050	450	800	1660	2200	650	1000	1150	257
	BC/BD-t-2X250AC1-B03	102,5	88134	236,9	26181	17,8	81	38,0	D	52	84	2,7	12,15	4	500	230/1/50	4	35,8	2 1/2"	2 1/2"	1950	1220	1710	1700	1050	450	800	1660	2200	650	1000	1150	274
	BC/BD-t-2X250AD1-B03	107,4	92347	296,2	24574	18,6	59	38,4	D	52	84	2,8	12,34	4	500	230/1/50	4	41,6	2 1/2"	2 1/2"	1950	1220	1710	1700	1050	450	800	1660	2200	650	1000	1150	291
	BC/BD-t-2X350AA1-B03	108,7	93465	177,6	44784	18,9	64	27,2	E	55	87	4,0	17,67	6	500	230/1/50	4	30,2	2 1/2"	2 1/2"	2750	1220	1710	2500	1050	450	800	1660	3000	650	1000	1150	335
	BC/BD-t-2X350AB1-B03	138,5	119089	266,7	41956	24,0	101	34,6	D	54	86	4,0	17,95	6	500	230/1/50	4	43,8	3"	3"	2750	1220	1710	2500	1050	450	800	1660	3000	650	1000	1150	360
	BC/BD-t-2X350AC1-B03	153,8	132244	355,6	39272	26,7	75	37,5	D	54	86	4,1	18,22	6	500	230/1/50	4	52,3	3"	3"	2750	1220	1710	2500	1050	450	800	1660	3000	650	1000	1150	385
	BC/BD-t-2X350AD1-B03	161,0	138435	444,5	36861	27,9	56	38,3	D	54	86	4,2	18,50	6	500	230/1/50	4	60,8	3"	3"	2750	1220	1710	2500	1050	450	800	1660	3000	650	1000	1150	410
	BC/BD-t-2X450AA1-B03	143,4	123302	237,1	59712	24,9	43	27,1	E	56	88	5,3	23,55	8	500	230/1/50	4	41,0	3"	3"	3550	1220	1710	3300	1050	450	800	1660	3800	650	1000	1150	430
	BC/BD-t-2X450AB1-B03	184,6	158727	355,6	55942	32,0	100	34,2	D	55	87	5,4	23,93	8	500	230/1/50	4	52,3	3"	3"	3550	1220	1710	3300	1050	450	800	1660	3800	650	1000	1150	463
	BC/BD-t-2X450AC1-B03	204,9	176182	474,0	52363	35,6	76	37,3	D	55	87	5,5	24,29	8	500	230/1/50	4	63,4	3"	3"	3550	1220	1710	3300	1050	450	800	1660	3800	650	1000	1150	497
	BC/BD-t-2X450AD1-B03	214,6	184523	592,4	49148	37,2	53	38,3	D	55	87	5,6	24,67	8	500	230/1/50	4	87,3	4"	4"	3650	1220	1710	3300	1050	450	800	1660	4000	650	1000	1150	530
	BC/BD-t-2X550AA1-B03	182,8	157180	296,3	74640	31,7	81	27,7	E	57	89	6,6	29,44	10	500	230/1/50	4	46,7	3"	3"	4350	1220	1710	4100	1050	450	800	1660	4600	650	1000	1150	525
	BC/BD-t-2X550AB1-B03	227,8	195873	444,5	69927	39,5	58	34,0	D	56	88	6,7	29,91	10	500	230/1/50	4	73,6	4"	4"	4450	1220	1710	4100	1050	450	800	1660	4800	650	1000	1150	567
	BC/BD-t-2X550AC1-B03	253,1	217627	592,7	65453	43,9	43	36,7	D	56	88	6,9	30,36	10	500	230/1/50	4	87,7	4"	4"	4450	1220	1710	4100	1050	450	800	1660	4800	650	1000	1150	609
	BC/BD-t-2X550AD1-B03	271,1	233104	740,6	61436	47,0	99	38,7	D	56	88	7,0	30,83	10	500	230/1/50	4	101,3	4"	4"	4450	1220	1710	4100	1050	450	800	1660	4800	650	1000	1150	649
	BC/BD-t-2X650AA1-B03	207,9	178762	355,6	89568	36,1	19	26,3	E	58	90	7,9	35,33	12	500	230/1/50	4	65,1	4"	4"	5250	1220	1710	4900	1050	450	800	1660	5600	650	1000	1150	623
	BC/BD-t-2X650AB1-B03	276,8	238005	533,4	83913	48,0	96	34,2	D	57	89	8,1	35,89	12	500	230/1/50	4	82,1	4"	4"	5250	1220	1710	4900	1050	450	800	1660	5600	650	1000	1150	670
	BC/BD-t-2X650AC1-B03	307,3	264230	711,2	78544	53,3	72	37,5	D	57	89	8,2	36,43	12	500	230/1/50	4	99,0	4"	4"	5250	1220	1710	4900	1050	450	800	1660	5600	650	1000	1150	720
	BC/BD-t-2X650AD1-B03	321,9	276784	889,0	73723	55,8	54	38,3	D	57	89	8,4	37,00	12	500	230/1/50	4	116,0	4"	4"	5250	1220	1710	4900	1050	450	800	1660	5600	650	1000	1150	769
	BC/BD-t-2X750AA1-B03	247,2	212554	414,9	104496	42,9	29	26,6	E	59	91	9,3	41,22	14	500	230/1/50	4	70,8	4"	4"	6050	1220	1710	5700	1050	450	800	1660	6400	650	1000	1150	718
	BC/BD-t-2X750AB1-B03	308,6	265348	622,3	97898	53,6	24	32,8	D	58	90	9,4	41,88	14	500	230/1/50	4	90,5	4"	4"	6050	1220	1710	5700	1050	450	800	1660	6400	650	1000	1150	777
	BC/BD-t-2X750AC1-B03	361,6	310920	829,7	91634	62,7	110	37,7	D	58	90	9,6	42,50	14	500	230/1/50	4	110,3	4"	4"	6050	1220	1710	5700	1050	450	800	1660	6400	650	1000	1150	831
	BC/BD-t-2X750AD1-B03	378,4	325365	1037,1	86010	65,6	78	38,6	D	58	90	9,8	43,16	14	500	230/1/50	4	146,4	5"	5"	6050	1220	1710	5700	1050	450	800	1660	6400	650	1000	1150	888

PAS D'AILETTE / FIN SPACING / LAMELLENABSTAND / ШАГ РЕБРА	MODÈLE KARYER / KARYER MODEL МОДЕЛЬ KARYER	CAPACITÉ DE L'EAU / CAPACITY WATER / LEISTUNG WASSER / МОЩНОСТЬ ВОДА: T ambiante / Tambient / Umgebungstemp/ T окружающей среды =25°C ΔT=15°C Su / Water / Wasser / Вода, T entrée, eau / Tinlet, water / Wassereintrittstemp. / T воды на входе = 40°C, TSORTIE, su / Toutlet, water / Wasseraustrittstemp. / T воды на выходе =35°C		SURFACE TOTALE / TOTAL SURFACE / GESAMTFLÄCHE / ОБЩАЯ ПЛОЩАДЬ	CÔTÉ AIR / AIR SIDE / LUFTSEITE / СТОРОНА ВОЗДУХА: DÉBIT D'AIR / AIR FLOW / LUFTMENGE / РАСХОД ВОЗДУХА	CÔTÉ FLUIDE/ FLUID SIDE / MEDIUMSEITE / СТОРОНА ЖИДКОСТИ: DÉBIT DE FLUIDE/ FLUID FLOW / MEDIUMMENGE / РАСХОД ЖИДКОСТИ	CÔTÉ FLUIDE / PRESSURE DROP FLUID SIDE / MEDIUMSEITIGER DRUCKVERLUST / ПАДЕНИЕ ДАВЛЕНИЯ СО СТОРОНЫ ЖИДКОСТИ	ÉNERGIE / ENERGY / ENERGIE / ЭНЕРГИЯ: TAUX D'EFFICACITÉ ÉNERGÉTIQUE / ENERGY EFFICIENCY RATIO / ENERGIEEFFIZIENZRATE / КЛАСС ЭНЕРГОЭФФЕКТИВНОСТИ	CLASSE D'EFFICACITÉ ÉNERGÉTIQUE / ENERGY EFFICIENCY CLASS / ENERGIEEFFIZIENZKLASSE / КОЭФФИЦИЕНТ ЭНЕРГОЭФФЕКТИВНОСТИ	ACOUSTIQUE / SOUND / SCHALLPEGEL / ЗВУК: NIVEAU DE PRESSION SONORE / SOUND PRESSURE LEVEL / SCHALLDRUCKPEGEL / УРОВЕНЬ ЗВУКОВОГО ДАВЛЕНИЯ	NIVEAU DE PUISSANCE SONORE / SOUND POWER LEVEL / SCHALLLEISTUNGSPEGEL / УРОВЕНЬ ЗВУКОВОЙ МОЩНОСТИ	INFORMATIONS VENTILATEUR / FAN DATA / LÜFTERDATEN / ДАННЫЕ ВЕНТИЛЯТОРА: PUISSANCE TOTALE / TOTAL POWER / GESAMTLEISTUNG / ОБЩАЯ МОЩНОСТЬ	COURANT TOTAL / TOTAL CURRENT / GESAMTSTROMAUFNAHME / ОБЩИЙ ТОК	NOMBRE DE VENTILATEURS / NUMBER OF FANS / LÜFTERANZAHL/ КОЛИЧЕСТВО ВЕНТИЛЯТОРОВ	DIAMÈTRE DU VENTILATEUR / FAN DIAMETER / LÜFTERDURCHMESSER / ДИАМЕТР ВЕНТИЛЯТОРА	MOTEUR / MOTOR / МОТОР	NOMBRE DE PÔLES / NUMBER OF POLES / POLANZAHL / КОЛИЧЕСТВО ПОЛЮСОВ	INFORMATIONS BATTERIE / COIL DATA / WÄRMETAUSCHERDATEN / ДАННЫЕ БАТАРЕИ: VOLUME INTÉRIEUR / INTERNAL VOLUME / INNENVOLUMEN/ВНУТРЕННИЙ ОБЪЕМ	CONNEXIONS / CONNECTIONS / ANSCHLÜSSE / СОЕДИНЕНИЯ: ENTRÉE / INLET / EINTRITT/ ВХОД	SORTIE / OUTLET / AUSTRITT / ВЫХОД	DIMENSIONS/ DIMENSIONS / ABMESSUNGEN / ГАБАРИТНЫЕ РАЗМЕРЫ: A	B	C	E	F	G	H	I	K	L	M	N	POIDS / WEIGHT / GEWICHT / ВЕС
		kW	kcal/h	m²	m³/h	m³/h	kPa			dB(A) 10m	dB	kW	A	PCS	mm	V/Ph/Hz		dm³	"		mm												kg
2,5 mm	BC/BD-150BA5-B03	12,9	11092	25,4	7819	2,2	43	18,4	E	48	79	0,7	2,91	1	500	230/1/50	4	3,8	1"	1"	1150	1220	930	900	1050	450	800	880	1400	650	1000	1150	93
	BC/BD-150BB5-B03	16,9	14531	38,2	7410	2,9	33	24,1	E	47	79	0,7	2,95	1	500	230/1/50	4	5,9	1 1/4"	1 1/4"	1150	1220	930	900	1050	450	800	880	1400	650	1000	1150	98
	BC/BD-150BC5-B03	20,1	17283	51,0	7078	3,5	47	28,7	E	47	78	0,7	2,99	1	500	230/1/50	4	7,4	1 1/4"	1 1/4"	1150	1220	930	900	1050	450	800	880	1400	650	1000	1150	102
	BC/BD-150BD5-B03	22,5	19347	63,8	6754	3,9	94	32,1	D	47	78	0,7	3,02	1	500	230/1/50	4	8,8	1 1/4"	1 1/4"	1150	1220	930	900	1050	450	800	880	1400	650	1000	1150	106
	BC/BD-250BA5-B03	25,9	22270	51,1	15639	4,5	32	19,9	E	50	82	1,3	5,82	2	500	230/1/50	4	8,5	1 1/2"	1 1/2"	1950	1220	930	1700	1050	450	800	880	2200	650	1000	1150	152
	BC/BD-250BB5-B03	34,9	30009	76,6	14820	6,1	78	26,8	E	50	82	1,3	5,90	2	500	230/1/50	4	13,0	2"	2"	1950	1220	930	1700	1050	450	800	880	2200	650	1000	1150	160
	BC/BD-250BC5-B03	40,6	34910	102,1	14155	7,1	64	31,2	D	50	81	1,3	5,97	2	500	230/1/50	4	15,6	2"	2"	1950	1220	930	1700	1050	450	800	880	2200	650	1000	1150	168
	BC/BD-250BD5-B03	44,5	38263	127,5	13509	7,7	52	31,8	D	49	81	1,4	6,03	2	500	230/1/50	4	18,2	2"	2"	1950	1220	930	1700	1050	450	800	880	2200	650	1000	1150	176
	BC/BD-350BA5-B03	39,2	33706	76,6	23458	6,8	45	19,6	E	52	84	2,0	8,73	3	500	230/1/50	4	11,1	1 1/2"	1 1/2"	2750	1220	930	2500	1050	450	800	880	3000	650	1000	1150	211
	BC/BD-350BB5-B03	52,2	44884	114,8	22229	9,1	78	26,1	E	52	84	2,0	8,85	3	500	230/1/50	4	16,9	2"	2"	2750	1220	930	2500	1050	450	800	880	3000	650	1000	1150	222
	BC/BD-350BC5-B03	61,0	52451	153,3	21233	10,6	58	30,5	D	52	83	2,0	8,95	3	500	230/1/50	4	24,7	2 1/2"	2 1/2"	2750	1220	930	2500	1050	450	800	880	3000	650	1000	1150	234
	BC/BD-350BD5-B03	66,7	57352	191,5	20263	11,6	48	33,4	D	51	83	2,0	9,05	3	500	230/1/50	4	28,6	2 1/2"	2 1/2"	2750	1220	930	2500	1050	450	800	880	3000	650	1000	1150	246
	BC/BD-450BA5-B03	51,7	44454	102,2	31277	9,0	30	19,9	E	53	85	2,6	11,64	4	500	230/1/50	4	15,8	2"	2"	3550	1220	930	3300	1050	450	800	880	3800	650	1000	1150	270
	BC/BD-450BB5-B03	69,7	59931	153,3	29639	12,1	72	26,8	E	53	85	2,6	11,80	4	500	230/1/50	4	24,7	2 1/2"	2 1/2"	3550	1220	930	3300	1050	450	800	880	3800	650	1000	1150	285
	BC/BD-450BC5-B03	81,2	69819	204,2	28311	14,1	59	30,1	D	52	84	2,7	11,93	4	500	230/1/50	4	29,9	2 1/2"	2 1/2"	3550	1220	930	3300	1050	450	800	880	3800	650	1000	1150	301
	BC/BD-450BD5-B03	89,0	76526	255,4	27017	15,4	47	33,0	D	52	84	2,7	12,06	4	500	230/1/50	4	35,7	2 1/2"	2 1/2"	3550	1220	930	3300	1050	450	800	880	3800	650	1000	1150	317
	BC/BD-550BA5-B03	66,0	56750	127,7	39097	11,5	56	20,0	E	54	86	3,3	14,55	5	500	230/1/50	4	18,6	2"	2"	4350	1220	930	4100	1050	450	800	880	4600	650	1000	1150	328
	BC/BD-550BB5-B03	86,0	73947	191,6	37049	14,9	43	26,1	E	54	86	3,3	14,75	5	500	230/1/50	4	28,9	2 1/2"	2 1/2"	4350	1220	930	4100	1050	450	800	880	4600	650	1000	1150	348
	BC/BD-550BC5-B03	100,3	86242	255,5	35388	17,4	34	29,5	E	53	85	3,4	14,92	5	500	230/1/50	4	38,7	3"	3"	4350	1220	930	4100	1050	450	800	880	4600	650	1000	1150	367
	BC/BD-550BD5-B03	109,9	94497	319,4	33771	19,1	27	32,3	D	53	85	3,4	15,08	5	500	230/1/50	4	45,7	3"	3"	4350	1220	930	4100	1050	450	800	880	4600	650	1000	1150	387
	BC/BD-650BA5-B03	75,0	64488	153,3	46916	13,0	13	19,2	E	55	87	3,9	17,45	6	500	230/1/50	4	24,7	2 1/2"	2 1/2"	5150	1220	930	4900	1050	450	800	880	5400	650	1000	1150	388
	BC/BD-650BB5-B03	104,5	89854	229,9	44459	18,1	70	26,1	E	55	87	4,0	17,70	6	500	230/1/50	4	35,8	3"	3"	5150	1220	930	4900	1050	450	800	880	5400	650	1000	1150	410
	BC/BD-650BC5-B03	121,9	104815	306,6	42466	21,2	56	30,5	D	54	86	4,0	17,90	6	500	230/1/50	4	44,3	3"	3"	5150	1220	930	4900	1050	450	800	880	5400	650	1000	1150	433
	BC/BD-650BD5-B03	133,4	114703	383,2	40526	23,2	45	32,5	D	54	86	4,1	18,09	6	500	230/1/50	4	52,8	3"	3"	5150	1220	930	4900	1050	450	800	880	5400	650	1000	1150	457
	BC/BD-750BA5-B03	89,2	76698	178,8	54735	15,5	20	19,4	E	55	88	4,6	20,36	7	500	230/1/50	4	27,5	2 1/2"	2 1/2"	5950	1220	930	5700	1050	450	800	880	6200	650	1000	1150	446
	BC/BD-750BB5-B03	116,4	100086	268,3	51869	20,2	16	25,3	E	55	87	4,6	20,65	7	500	230/1/50	4	40,1	3"	3"	5950	1220	930	5700	1050	450	800	880	6200	650	1000	1150	474
	BC/BD-750BC5-B03	143,5	123388	357,7	49544	24,9	84	30,5	D	55	87	4,7	20,88	7	500	230/1/50	4	57,2	4"	4"	6050	1220	930	5700	1050	450	800	880	6400	650	1000	1150	499
	BC/BD-750BD5-B03	157,0	134996	447,1	47280	27,3	67	32,7	D	54	87	4,8	21,11	7	500	230/1/50	4	67,1	4"	4"	6050	1220	930	5700	1050	450	800	880	6400	650	1000	1150	527

PAS D'AILETTE / FIN SPACING / LAMELLENABSTAND / ШАГ РЕБРА	MODÈLE KARYER / KARYER MODEL МОДЕЛЬ KARYER	CAPACITÉ DE L'EAU / CAPACITY WATER / LEISTUNG WASSER / МОЩНОСТЬ ВОДА		SURFACE TOTALE / TOTAL SURFACE / GESAMTFLÄCHE / ОБЩАЯ ПЛОЩАДЬ	CÔTÉ AIR / AIR SIDE / LUFTSEITE / СТОРОНА ВОЗДУХА	CÔTÉ FLUIDE/ FLUID SIDE / MEDIUMSEITE / СТОРОНА ЖИДКОСТИ		ÉNERGIE / ENERGY / ENERGIE / ЭНЕРГИЯ		ACOUSTIQUE / SOUND / SCHALLPEGEL / ЗВУК		INFORMATIONS VENTILATEUR / FAN DATA / LÜFTERDATEN / ДАННЫЕ ВЕНТИЛЯТОРА						INFORMATIONS BATTERIE / COIL DATA / WÄRMETAUSCHERDATEN / ДАННЫЕ БАТАРЕИ															
		T ambiante / Tambient / Umgebungstemp/ T окружающей среды =25°C ΔT=15°C Su / Water / Wasser / Вода, T entrée, eau / Tinlet, water / Wassereintrittstemp. / T воды на входе = 40°C, TSORTIE, su / Toutlet, water / Wasseraustrittstemp. / T воды на выходе =35°C			DÉBIT D'AIR / AIR FLOW / LUFTMENGE / РАСХОД ВОЗДУХА	DÉBIT DE FLUIDE/ FLUID FLOW / MEDIUMMENGE / РАСХОД ЖИДКОСТИ	CÔTÉ FLUIDE / PRESSURE DROP FLUID SIDE / MEDIUMSEITIGER DRUCKVERLUST / ПАДЕНИЕ ДАВЛЕНИЯ СО СТОРОНЫ ЖИДКОСТИ	TAUX D'EFFICACITÉ ÉNERGÉTIQUE / ENERGY EFFICIENCY RATIO / ENERGIEEFFIZIENZRATE / КЛАСС ЭНЕРГОЭФФЕКТИВНОСТИ	CLASSE D'EFFICACITÉ ÉNERGÉTIQUE / ENERGY EFFICIENCY CLASS / ENERGIEEFFIZIENZKLASSE / КОЭФФИЦИЕНТ ЭНЕРГОЭФФЕКТИВНОСТИ	NIVEAU DE PRESSION SONORE / SOUND PRESSURE LEVEL / SCHALLDRUCKPEGEL / УРОВЕНЬ ЗВУКОВОГО ДАВЛЕНИЯ	NIVEAU DE PUISSANCE SONORE / SOUND POWER LEVEL / SCHALLLEISTUNGSPEGEL / УРОВЕНЬ ЗВУКОВОЙ МОЩНОСТИ	PUISSANCE TOTALE / TOTAL POWER / GESAMTLEISTUNG / ОБЩАЯ МОЩНОСТЬ	COURANT TOTAL / TOTAL CURRENT / GESAMTSTROMAUFNAHME / ОБЩИЙ ТОК	NOMBRE DE VENTILATEURS / NUMBER OF FANS / LÜFTERANZAHL/ КОЛИЧЕСТВО ВЕНТИЛЯТОРОВ	DIAMÈTRE DU VENTILATEUR / FAN DIAMETER / LÜFTERDURCHMESSER / ДИАМЕТР ВЕНТИЛЯТОРА	MOTEUR / MOTOR / MOTOR / МОТОР	NOMBRE DE PÔLES / NUMBER OF POLES / POLANZAHL / КОЛИЧЕСТВО ПОЛЮСОВ	VOLUME INTÉRIEUR / INTERNAL VOLUME / INNENVOLUMEN/ВНУТРЕННИЙ ОБЪЕМ	CONNEXIONS / CONNECTIONS / ANSCHLÜSSE / СОЕДИНЕНИЯ: ENTRÉE / INLET / EINTRITT/ ВХОД	SORTIE / OUTLET / AUSTRITT / ВЫХОД	DIMENSIONS/ DIMENSIONS / ABMESSUNGEN / ГАБАРИТНЫЕ РАЗМЕРЫ												POIDS / WEIGHT / GEWICHT / ВЕС
																					A	B	C	E	F	G	H	I	K	L	M	N	
		kW	kcal/h	m²	m³/h	m³/h	kPa			dB(A) 10m	dB	kW	A	PCS	mm	V/Ph/Hz		dm³	"		mm												kg
2,5 mm	BC/BD-2X150BA5-B03	25,7	22098	50,2	15580	4,5	39	19,8	E	50	82	1,3	5,83	2	500	230/1/50	4	9,3	1 1/4"	1 1/4"	1150	1220	1710	900	1050	450	800	1660	1400	650	1000	1150	143
	BC/BD-2X150BB5-B03	33,5	28805	75,2	14751	5,8	32	25,8	E	50	82	1,3	5,91	2	500	230/1/50	4	13,2	1 1/2"	1 1/2"	1150	1220	1710	900	1050	450	800	1660	1400	650	1000	1150	152
	BC/BD-2X150BC5-B03	39,8	34222	100,2	14077	6,9	46	30,6	D	50	81	1,3	5,98	2	500	230/1/50	4	18,8	2"	2"	1150	1220	1710	900	1050	450	800	1660	1400	650	1000	1150	160
	BC/BD-2X150BD5-B03	44,1	37919	125,3	13409	7,7	60	31,5	D	49	81	1,4	6,04	2	500	230/1/50	4	21,6	2"	2"	1150	1220	1710	900	1050	450	800	1660	1400	650	1000	1150	168
	BC/BD-2X250BA5-B03	51,4	44196	100,4	31161	8,9	32	19,8	E	53	85	2,6	11,65	4	500	230/1/50	4	19,2	2"	2"	1950	1220	1710	1700	1050	450	800	1660	2200	650	1000	1150	237
	BC/BD-2X250BB5-B03	69,2	59501	150,6	29503	12,0	77	25,6	E	53	85	2,7	11,81	4	500	230/1/50	4	30,6	2 1/2"	2 1/2"	1950	1220	1710	1700	1050	450	800	1660	2200	650	1000	1150	253
	BC/BD-2X250BC5-B03	80,6	69304	200,6	28153	14,0	64	29,9	E	52	84	2,7	11,95	4	500	230/1/50	4	35,8	2 1/2"	2 1/2"	1950	1220	1710	1700	1050	450	800	1660	2200	650	1000	1150	269
	BC/BD-2X250BD5-B03	88,2	75838	250,9	26818	15,3	50	32,7	D	52	84	2,7	12,08	4	500	230/1/50	4	41,6	2 1/2"	2 1/2"	1950	1220	1710	1700	1050	450	800	1660	2200	650	1000	1150	285
	BC/BD-2X350BA5-B03	77,7	66810	150,5	46741	13,5	43	19,9	E	55	87	3,9	17,47	6	500	230/1/50	4	30,2	2 1/2"	2 1/2"	2750	1220	1710	2500	1050	450	800	1660	3000	650	1000	1150	331
	BC/BD-2X350BB5-B03	103,7	89166	225,9	44254	18,0	73	25,9	E	55	87	4,0	17,72	6	500	230/1/50	4	43,8	3"	3"	2750	1220	1710	2500	1050	450	800	1660	3000	650	1000	1150	354
	BC/BD-2X350BC5-B03	120,9	103955	301,2	42230	21,0	59	30,2	D	54	86	4,0	17,92	6	500	230/1/50	4	52,3	3"	3"	2750	1220	1710	2500	1050	450	800	1660	3000	650	1000	1150	378
	BC/BD-2X350BD5-B03	132,2	113672	376,5	40227	22,9	48	32,2	D	54	86	4,1	18,12	6	500	230/1/50	4	60,8	3"	3"	2750	1220	1710	2500	1050	450	800	1660	3000	650	1000	1150	401
	BC/BD-2X450BA5-B03	102,6	88220	200,8	62322	17,8	29	19,7	E	56	88	5,2	23,29	8	500	230/1/50	4	41,0	3"	3"	3550	1220	1710	3300	1050	450	800	1660	3800	650	1000	1150	426
	BC/BD-2X450BB5-B03	138,2	118831	301,2	59006	24,0	73	26,1	E	56	88	5,3	23,62	8	500	230/1/50	4	52,3	3"	3"	3550	1220	1710	3300	1050	450	800	1660	3800	650	1000	1150	456
	BC/BD-2X450BC5-B03	161,1	138521	401,5	56307	28,0	60	29,8	E	55	87	5,4	23,89	8	500	230/1/50	4	63,4	3"	3"	3550	1220	1710	3300	1050	450	800	1660	3800	650	1000	1150	487
	BC/BD-2X450BD5-B03	176,2	151505	501,8	53637	30,6	46	32,0	D	55	87	5,5	24,16	8	500	230/1/50	4	87,3	4"	4"	3650	1220	1710	3300	1050	450	800	1660	4000	650	1000	1150	518
	BC/BD-2X550BA5-B03	130,7	112382	251,0	77902	22,7	54	20,1	E	57	89	6,5	29,11	10	500	230/1/50	4	46,7	3"	3"	4350	1220	1710	4100	1050	450	800	1660	4600	650	1000	1150	519
	BC/BD-2X550BB5-B03	170,5	146604	376,5	73757	29,6	42	25,8	E	57	89	6,6	29,53	10	500	230/1/50	4	73,6	4"	4"	4450	1220	1710	4100	1050	450	800	1660	4800	650	1000	1150	558
	BC/BD-2X550BC5-B03	198,9	171023	502,0	70384	34,5	34	29,7	E	56	88	6,7	29,87	10	500	230/1/50	4	87,7	4"	4"	4450	1220	1710	4100	1050	450	800	1660	4800	650	1000	1150	597
	BC/BD-2X550BD5-B03	222,8	191573	627,3	67046	38,7	85	32,8	D	56	88	6,8	30,20	10	500	230/1/50	4	101,3	4"	4"	4450	1220	1710	4100	1050	450	800	1660	4800	650	1000	1150	634
	BC/BD-2X650BA5-B03	148,7	127859	301,2	93483	25,8	12	19,1	E	58	90	7,8	34,94	12	500	230/1/50	4	65,1	4"	4"	5250	1220	1710	4900	1050	450	800	1660	5600	650	1000	1150	615
	BC/BD-2X650BB5-B03	207,2	178160	451,8	88509	36,0	70	25,9	E	58	90	8,0	35,43	12	500	230/1/50	4	82,1	4"	4"	5250	1220	1710	4900	1050	450	800	1660	5600	650	1000	1150	659
	BC/BD-2X650BC5-B03	241,6	207739	602,4	84460	41,9	56	29,8	E	57	89	8,1	35,84	12	500	230/1/50	4	99,0	4"	4"	5250	1220	1710	4900	1050	450	800	1660	5600	650	1000	1150	705
	BC/BD-2X650BD5-B03	264,3	227257	753,0	80455	45,9	46	32,2	D	57	89	8,2	36,24	12	500	230/1/50	4	116,0	4"	4"	5250	1220	1710	4900	1050	450	800	1660	5600	650	1000	1150	751
	BC/BD-2X750BA5-B03	176,8	152021	351,4	109063	30,7	19	19,4	E	59	91	9,1	40,76	14	500	230/1/50	4	70,8	4"	4"	6050	1220	1710	5700	1050	450	800	1660	6400	650	1000	1150	709
	BC/BD-2X750BB5-B03	230,8	198452	527,1	103260	40,1	17	24,8	E	59	91	9,3	41,34	14	500	230/1/50	4	90,5	4"	4"	6050	1220	1710	5700	1050	450	800	1660	6400	650	1000	1150	764
	BC/BD-2X750BC5-B03	284,4	244540	702,8	98537	49,4	87	30,3	D	58	90	9,4	41,81	14	500	230/1/50	4	110,3	4"	4"	6050	1220	1710	5700	1050	450	800	1660	6400	650	1000	1150	814
	BC/BD-2X750BD5-B03	310,9	267326	878,5	93864	54,0	67	32,7	D	58	90	9,5	42,28	14	500	230/1/50	4	146,4	5"	5"	6050	1220	1710	5700	1050	450	800	1660	6400	650	1000	1150	867

PAS D'AILETTE / FIN SPACING / LAMELLENABSTAND / ШАГ РЕБРА	MODÈLE KARYER / KARYER MODEL / МОДЕЛЬ KARYER	CAPACITÉ DE L'EAU / CAPACITY WATER / LEISTUNG WASSER / МОЩНОСТЬ ВОДА		SURFACE TOTALE / TOTAL SURFACE / GESAMTFLÄCHE / ОБЩАЯ ПЛОЩАДЬ	CÔTÉ AIR / AIR SIDE / LUFTSEITE / СТОРОНА ВОЗДУХА	CÔTÉ FLUIDE/ FLUID SIDE / MEDIUMSEITE / СТОРОНА ЖИДКОСТИ		ÉNERGIE / ENERGY / ENERGIE / ЭНЕРГИЯ		ACOUSTIQUE / SOUND / SCHALLPEGEL / ЗВУК		INFORMATIONS VENTILATEUR / FAN DATA / LÜFTERDATEN / ДАННЫЕ ВЕНТИЛЯТОРА						INFORMATIONS BATTERIE / COIL DATA / WÄRMETAUSCHERDATEN / ДАННЫЕ БАТАРЕИ																		
		T ambiante / Tambient / Umgebungstemp/ Т окружающей среды: =25°C ΔT=15°C Su / Water / Wasser / Вода, T entrée, eau / Tinlet, water / Wassereintrittstemp. / T воды на входе = 40°C, TSORTIE, su / Toutlet, water / Wasseraustrittstemp. / T воды на выходе =35°C			DÉBIT D'AIR / AIR FLOW / LUFTMENGE / РАСХОД ВОЗДУХА	DÉBIT DE FLUIDE/ FLUID FLOW / MEDIUMMENGE / РАСХОД ЖИДКОСТИ	CÔTÉ FLUIDE / PRESSURE DROP FLUID SIDE / MEDIUMSEITIGER DRUCKVERLUST / ПАДЕНИЕ ДАВЛЕНИЯ СО СТОРОНЫ ЖИДКОСТИ	TAUX D'EFFICACITÉ ÉNERGÉTIQUE / ENERGY EFFICIENCY RATIO / ENERGIEEFFIZIENZRATE / КЛАСС ЭНЕРГОЭФФЕКТИВНОСТИ	CLASSE D'EFFICACITÉ ÉNERGÉTIQUE / ENERGY EFFICIENCY CLASS / ENERGIEEFFIZIENZKLASSE / КОЭФФИЦИЕНТ ЭНЕРГОЭФФЕКТИВНОСТИ	NIVEAU DE PRESSION SONORE / SOUND PRESSURE LEVEL / SCHALLDRUCKPEGEL / УРОВЕНЬ ЗВУКОВОГО ДАВЛЕНИЯ	NIVEAU DE PUISSANCE SONORE / SOUND POWER LEVEL / SCHALLLEISTUNGSPEGEL / УРОВЕНЬ ЗВУКОВОЙ МОЩНОСТИ	PUISSANCE TOTALE / TOTAL POWER / GESAMTLEISTUNG / ОБЩАЯ МОЩНОСТЬ	COURANT TOTAL / TOTAL CURRENT / GESAMTSTROMAUFNAHME / ОБЩИЙ ТОК	NOMBRE DE VENTILATEURS / NUMBER OF FANS / LÜFTERANZAHL/ КОЛИЧЕСТВО ВЕНТИЛЯТОРОВ	DIAMÈTRE DU VENTILATEUR / FAN DIAMETER / LÜFTERDURCHMESSER / ДИАМЕТР ВЕНТИЛЯТОРА	MOTEUR / MOTOR / МОТОР	NOMBRE DE PÔLES / NUMBER OF POLES / POLANZAHL / КОЛИЧЕСТВО ПОЛЮСОВ	VOLUME INTÉRIEUR / INNENVOLUMEN/ВНУТРЕННИЙ ОБЪЕМ	CONNEXIONS / CONNECTIONS / ANSCHLÜSSE / СОЕДИНЕНИЯ		DIMENSIONS/ DIMENSIONS / ABMESSUNGEN / ГАБАРИТНЫЕ РАЗМЕРЫ													POIDS / WEIGHT / GEWICHT / ВЕС
		kW	kcal/h	m²	m³/h	m³/h	kPa			dB(A) 10m	dB	kW	A	PCS	mm	V/Ph/Hz		dm³	ENTRÉE / INLET / EINTRITT/ ВХОД	SORTIE / OUTLET / AUSTRITT / ВЫХОД	A	B	C	E	F	G	H	I	K	L	M	N	kg
																			"		mm													
2,5 mm	BC/BD-150CA5-B03	10,8	9286	26,8	7377	1,9	6	15,4	E	47	79	0,7	2,96	1	500	230/1/50	4	4,2	1"	1"	950	1200	920	750	1050	450	650	870	1250	650	1000	1150	96
	BC/BD-150CB5-B03	14,1	12124	40,4	6870	2,5	6	20,1	E	47	78	0,7	3,01	1	500	230/1/50	4	6,1	1"	1"	950	1200	920	750	1050	450	650	870	1250	650	1000	1150	102
	BC/BD-150CC5-B03	16,3	14015	53,8	6402	2,8	7	23,3	E	47	78	0,7	3,06	1	500	230/1/50	4	7,6	1"	1"	950	1200	920	750	1050	450	650	870	1250	650	1000	1150	106
	BC/BD-150CD5-B03	17,6	15133	67,3	5990	3,1	7	25,1	E	47	78	0,7	3,11	1	500	230/1/50	4	9,1	1"	1"	950	1200	920	750	1050	450	650	870	1250	650	1000	1150	111
	BC/BD-150DA5-B03	12,8	11006	33,0	7740	2,2	10	18,3	E	48	79	0,7	2,92	1	500	230/1/50	4	4,8	1"	1"	1100	1200	920	900	1050	450	800	870	1400	650	1000	1150	102
	BC/BD-150DB5-B03	16,6	14273	49,7	7316	2,9	9	23,7	E	47	79	0,7	2,96	1	500	230/1/50	4	7,3	1"	1"	1100	1200	920	900	1050	450	800	870	1400	650	1000	1150	108
	BC/BD-150DC5-B03	19,2	16509	66,3	6962	3,3	10	27,4	E	47	78	0,7	3,00	1	500	230/1/50	4	9,1	1"	1"	1100	1200	920	900	1050	450	800	870	1400	650	1000	1150	113
	BC/BD-150DD5-B03	20,9	17971	82,8	6619	3,6	10	29,9	E	47	78	0,7	3,03	1	500	230/1/50	4	10,9	1"	1"	1100	1200	920	900	1050	450	800	870	1400	650	1000	1150	119
	BC/BD-250CA5-B03	24,2	20808	53,7	14753	4,2	31	18,6	E	50	82	1,3	5,91	2	500	230/1/50	4	8,6	1 1/2"	1 1/2"	1600	1200	920	1400	1050	450	650	870	1900	650	1000	1150	154
	BC/BD-250CB5-B03	31,4	26999	80,8	13740	5,5	22	22,4	E	49	81	1,4	6,01	2	500	230/1/50	4	12,6	1 1/2"	1 1/2"	1600	1200	920	1400	1050	450	650	870	1900	650	1000	1150	164
	BC/BD-250CC5-B03	36,1	31040	107,7	12804	6,3	19	25,8	E	49	81	1,4	6,11	2	500	230/1/50	4	15,5	1 1/2"	1 1/2"	1600	1200	920	1400	1050	450	650	870	1900	650	1000	1150	172
	BC/BD-250CD5-B03	39,0	33534	134,5	11979	6,8	16	27,9	E	50	81	1,4	6,21	2	500	230/1/50	4	18,5	1 1/2"	1 1/2"	1600	1200	920	1400	1050	450	650	870	1900	650	1000	1150	181
	BC/BD-250DA5-B03	27,9	23990	66,1	15479	4,8	48	21,5	E	50	82	1,3	5,84	2	500	230/1/50	4	10,0	1 1/2"	1 1/2"	1900	1200	920	1700	1050	450	800	870	2200	650	1000	1150	165
	BC/BD-250DB5-B03	36,2	31126	99,5	14633	6,3	33	27,8	E	50	82	1,3	5,92	2	500	230/1/50	4	14,9	1 1/2"	1 1/2"	1900	1200	920	1700	1050	450	800	870	2200	650	1000	1150	177
	BC/BD-250DC5-B03	41,7	35856	132,5	13925	7,2	28	29,8	E	49	81	1,4	5,99	2	500	230/1/50	4	18,5	1 1/2"	1 1/2"	1900	1200	920	1700	1050	450	800	870	2200	650	1000	1150	187
	BC/BD-250DD5-B03	45,2	38865	165,5	13238	7,9	24	32,3	D	49	81	1,4	6,06	2	500	230/1/50	4	22,2	1 1/2"	1 1/2"	1900	1200	920	1700	1050	450	800	870	2200	650	1000	1150	197
	BC/BD-350CA5-B03	36,4	31298	80,8	22130	6,3	25	18,2	E	52	84	2,0	8,86	3	500	230/1/50	4	14,3	2"	2"	2250	1200	920	2050	1050	450	650	870	2550	650	1000	1150	214
	BC/BD-350CB5-B03	47,1	40499	121,3	20609	8,2	20	23,6	E	51	83	2,0	9,01	3	500	230/1/50	4	19,2	2"	2"	2250	1200	920	2050	1050	450	650	870	2550	650	1000	1150	227
	BC/BD-350CC5-B03	54,1	46518	161,7	19205	9,4	17	25,8	E	51	83	2,1	9,16	3	500	230/1/50	4	24,2	2"	2"	2250	1200	920	2050	1050	450	650	870	2550	650	1000	1150	240
	BC/BD-350CD5-B03	58,5	50301	202,1	17969	10,1	14	27,9	E	51	83	2,1	9,31	3	500	230/1/50	4	29,1	2"	2"	2250	1200	920	2050	1050	450	650	870	2550	650	1000	1150	252
	BC/BD-350DA5-B03	42,0	36113	99,5	23219	7,3	38	21,0	E	52	84	2,0	8,75	3	500	230/1/50	4	16,6	2"	2"	2700	1200	920	2500	1050	450	800	870	3000	650	1000	1150	230
	BC/BD-350DB5-B03	54,2	46604	149,2	21949	9,4	31	27,1	E	52	84	2,0	8,88	3	500	230/1/50	4	22,6	2"	2"	2700	1200	920	2500	1050	450	800	870	3000	650	1000	1150	246
	BC/BD-350DC5-B03	62,6	53826	199,0	20887	10,9	25	31,3	D	51	83	2,0	8,99	3	500	230/1/50	4	28,7	2"	2"	2700	1200	920	2500	1050	450	800	870	3000	650	1000	1150	261
	BC/BD-350DD5-B03	67,9	58383	248,7	19857	11,8	21	32,3	D	51	83	2,1	9,09	3	500	230/1/50	4	34,8	2"	2"	2700	1200	920	2500	1050	450	800	870	3000	650	1000	1150	277
	BC/BD-450CA5-B03	49,9	42906	107,8	29507	8,7	54	18,5	E	53	85	2,7	11,81	4	500	230/1/50	4	20,8	2 1/2"	2 1/2"	2900	1200	920	2700	1050	450	650	870	3200	650	1000	1150	272
	BC/BD-450CB5-B03	64,5	55460	161,7	27479	11,2	42	23,9	E	52	84	2,7	12,02	4	500	230/1/50	4	27,4	2 1/2"	2 1/2"	2900	1200	920	2700	1050	450	650	870	3200	650	1000	1150	289
	BC/BD-450CC5-B03	74,1	63715	215,6	25607	12,9	33	26,5	E	52	84	2,8	12,21	4	500	230/1/50	4	33,9	2 1/2"	2 1/2"	2900	1200	920	2700	1050	450	650	870	3200	650	1000	1150	306
	BC/BD-450CD5-B03	79,9	68702	269,5	23959	13,9	26	28,5	E	52	84	2,8	12,41	4	500	230/1/50	4	40,5	2 1/2"	2 1/2"	2900	1200	920	2700	1050	450	650	870	3200	650	1000	1150	323
	BC/BD-450DA5-B03	57,3	49269	132,7	30959	9,9	83	22,0	E	53	85	2,6	11,67	4	500	230/1/50	4	23,8	2 1/2"	2 1/2"	3500	1200	920	3300	1050	450	800	870	3800	650	1000	1150	294
	BC/BD-450DB5-B03	73,9	63543	199,0	29266	12,8	64	27,4	E	53	85	2,7	11,84	4	500	230/1/50	4	31,9	2 1/2"	2 1/2"	3500	1200	920	3300	1050	450	800	870	3800	650	1000	1150	314
	BC/BD-450DC5-B03	85,2	73259	265,3	27849	14,8	51	31,6	D	52	84	2,7	11,98	4	500	230/1/50	4	40,0	2 1/2"	2 1/2"	3500	1200	920	3300	1050	450	800	870	3800	650	1000	1150	335
	BC/BD-450DD5-B03	92,3	79364	331,6	26476	16,0	40	34,2	D	52	84	2,7	12,12	4	500	230/1/50	4	48,1	2 1/2"	2 1/2"	3500	1200	920	3300	1050	450	800	870	3800	650	1000	1150	356
	BC/BD-550CA5-B03	59,2	50903	134,7	36883	10,3	13	17,9	E	54	86	3,3	14,77	5	500	230/1/50	4	26,8	3"	3"	3550	1200	920	3350	1050	450	650	870	3850	650	1000	1150	331
	BC/BD-550CB5-B03	76,7	65950	202,1	34349	13,3	11	22,6	E	53	85	3,4	15,02	5	500	230/1/50	4	35,0	3"	3"	3550	1200	920	3350	1050	450	650	870	3850	650	1000	1150	352
	BC/BD-550CC5-B03	88,2	75838	269,5	32009	15,3	9	25,2	E	53	85	3,5	15,26	5	500	230/1/50	4	43,2	3"	3"	3550	1200	920	3350	1050	450	650	870	3850	650	1000	1150	373
	BC/BD-550CD5-B03	95,3	81943	336,8	29948	16,6	7	27,2	E	53	85	3,5	15,51	5	500	230/1/50	4	51,5	3"	3"	3550	1200	920	3350	1050	450	650	870	3850	650	1000	1150	394
	BC/BD-550DA5-B03	68,7	59071	165,8	38699	11,9	21	20,8	E	54	86	3,3	14,59	5	500	230/1/50	4	30,6	3"	3"	4300	1200	920	4100	1050	450	800	870	4600	650	1000	1150	358
	BC/BD-550DB5-B03	88,7	76268	248,7	36582	15,4	17	26,9	E	54	86	3,3	14,80	5	500	230/1/50	4	40,7	3"	3"	4300	1200	920	4100	1050	450	800	870	4600	650	1000	1150	384
	BC/BD-550DC5-B03	102,5	88134	331,6	34812	17,8	14	30,1	D	53	85	3,4	14,97	5	500	230/1/50	4	50,8	3"	3"	4300	1200	920	4100	1050	450	800	870	4600	650	1000	1150	409
	BC/BD-550DD5-B03	111,2	95615	414,6	33096	19,3	11	32,7	D	53	85	3,4	15,15	5	500	230/1/50	4	61,0	3"	3"	4300	1200	920	4100	1050	450	800	870	4600	650	1000	1150	435

PAS D'AILETTE / FIN SPACING / LAMELLENABSTAND / ШАГ РЕБРА	MODÈLE KARYER / KARYER MODEL / МОДЕЛЬ KARYER	CAPACITÉ DE L'EAU / CAPACITY WATER / LEISTUNG WASSER / МОЩНОСТЬ ВОДА: T ambiante / Tambient / Umgebungstemp/ Т окружающей среды =25°C ΔT=15°C Su / Water / Wasser / Вода, T entrée, eau / Tinlet, water / Wassereintrittstemp. / Т воды на входе = 40°C, TSORTIE, su / Toutlet, water / Wasseraustrittstemp. / Т воды на выходе =35°C		SURFACE TOTALE / TOTAL SURFACE / GESAMTFLÄCHE/ ОБЩАЯ ПЛОЩАДЬ	CÔTÉ AIR / AIR SIDE / LUFTSEITE / СТОРОНА ВОЗДУХА: DÉBIT D'AIR / AIR FLOW / LUFTMENGE / РАСХОД ВОЗДУХА	CÔTÉ FLUIDE/ FLUID SIDE / MEDIUMSEITE / СТОРОНА ЖИДКОСТИ: DÉBIT DE FLUIDE/ FLUID FLOW / MEDIUMMENGE / РАСХОД ЖИДКОСТИ	CÔTÉ FLUIDE / PRESSURE DROP FLUID SIDE / MEDIUMSEITIGER DRUCKVERLUST / ПАДЕНИЕ ДАВЛЕНИЯ СО СТОРОНЫ ЖИДКОСТИ	ÉNERGIE / ENERGY / ENERGIE / ЭНЕРГИЯ: TAUX D'EFFICACITÉ ÉNERGÉTIQUE / ENERGY EFFICIENCY RATIO / ENERGIEEFFIZIENZRATE / КЛАСС ЭНЕРГОЭФФЕКТИВНОСТИ	CLASSE D'EFFICACITÉ ÉNERGÉTIQUE / ENERGY EFFICIENCY CLASS / ENERGIEEFFIZIENZKLASSE / КОЭФФИЦИЕНТ ЭНЕРГОЭФФЕКТИВНОСТИ	ACOUSTIQUE / SOUND / SCHALLPEGEL / ЗВУК: NIVEAU DE PRESSION SONORE / SOUND PRESSURE LEVEL / SCHALLDRUCKPEGEL / УРОВЕНЬ ЗВУКОВОГО ДАВЛЕНИЯ	NIVEAU DE PUISSANCE SONORE / SOUND POWER LEVEL / SCHALLLEISTUNGSPEGEL / УРОВЕНЬ ЗВУКОВОЙ МОЩНОСТИ	INFORMATIONS VENTILATEUR / FAN DATA / LÜFTERDATEN / ДАННЫЕ ВЕНТИЛЯТОРА: PUISSANCE TOTALE / TOTAL POWER / GESAMTLEISTUNG / ОБЩАЯ МОЩНОСТЬ	COURANT TOTAL / TOTAL CURRENT / GESAMTSTROMAUFNAHME / ОБЩИЙ ТОК	NOMBRE DE VENTILATEURS / NUMBER OF FANS / LÜFTERANZAHL/ КОЛИЧЕСТВО ВЕНТИЛЯТОРОВ	DIAMÈTRE DU VENTILATEUR / FAN DIAMETER / LÜFTERDURCHMESSER / ДИАМЕТР ВЕНТИЛЯТОРА	MOTEUR / MOTOR / МОТОР	NOMBRE DE PÔLES / NUMBER OF POLES / POLANZAHL/ КОЛИЧЕСТВО ПОЛЮСОВ	INFORMATIONS BATTERIE / COIL DATA / WÄRMETAUSCHERDATEN / ДАННЫЕ БАТАРЕИ: VOLUME INTÉRIEUR / INNENVOLUMEN/ВНУТРЕННИЙ ОБЪЕМ	CONNEXIONS / CONNECTIONS / ANSCHLÜSSE / СОЕДИНЕНИЯ: ENTRÉE / INLET / EINTRITT/ ВХОД	SORTIE / OUTLET / AUSTRITT / ВЫХОД	DIMENSIONS/ DIMENSIONS / ABMESSUNGEN / ГАБАРИТНЫЕ РАЗМЕРЫ												POIDS / WEIGHT / GEWICHT/ ВЕС
		kW	kcal/h	m²	m³/h	m³/h	kPa			dB(A) 10m	dB	kW	A	PCS	mm	V/Ph/Hz		dm³	"	"	A	B	C	E	F	G	H	I	K	L	M	N	kg
																					mm											
2,5 mm	BC/BD-2X150CB5-B03	28,3	24334	80,8	13740	4,9	5	20,2	E	49	81	1,4	6,01	2	500	230/1/50	4	14,8	1 1/2"	1 1/2"	950	1200	1720	750	1050	450	650	1670	1250	650	1000	1150	160
	BC/BD-2X150CC5-B03	32,6	28031	107,7	12804	5,7	6	23,3	E	49	81	1,4	6,11	2	500	230/1/50	4	17,7	1 1/2"	1 1/2"	950	1200	1720	750	1050	450	650	1670	1250	650	1000	1150	169
	BC/BD-2X150CD5-B03	35,3	30353	134,7	11979	6,1	6	25,2	E	49	81	1,4	6,21	2	500	230/1/50	4	21,2	1 1/2"	1 1/2"	950	1200	1720	750	1050	450	650	1670	1250	650	1000	1150	179
	BC/BD-2X150DA5-B03	25,7	22098	66,3	15479	4,5	8	19,8	E	50	82	1,3	5,84	2	500	230/1/50	4	12,8	1 1/2"	1 1/2"	1100	1200	1720	900	1050	450	800	1670	1400	650	1000	1150	159
	BC/BD-2X150DB5-B03	33,3	28633	99,5	14633	5,8	8	25,6	E	50	82	1,3	5,92	2	500	230/1/50	4	17,1	1 1/2"	1 1/2"	1100	1200	1720	900	1050	450	800	1670	1400	650	1000	1150	171
	BC/BD-2X150DC5-B03	38,5	33104	132,5	13925	6,7	8	27,5	E	49	81	1,4	5,99	2	500	230/1/50	4	20,7	1 1/2"	1 1/2"	1100	1200	1720	900	1050	450	800	1670	1400	650	1000	1150	182
	BC/BD-2X150DD5-B03	41,9	36028	165,8	13238	7,3	8	29,9	E	49	81	1,4	6,06	2	500	230/1/50	4	25,0	1 1/2"	1 1/2"	1100	1200	1720	900	1050	450	800	1670	1400	650	1000	1150	194
	BC/BD-2X250CA5-B03	48,6	41788	107,7	29507	8,4	27	18,0	E	53	85	2,7	11,81	4	500	230/1/50	4	26,5	2 1/2"	2 1/2"	1600	1200	1720	1400	1050	450	650	1670	1900	650	1000	1150	244
	BC/BD-2X250CB5-B03	62,9	54084	161,7	27479	10,9	21	23,3	E	52	84	2,7	12,02	4	500	230/1/50	4	33,5	2 1/2"	2 1/2"	1600	1200	1720	1400	1050	450	650	1670	1900	650	1000	1150	263
	BC/BD-2X250CC5-B03	72,2	62081	215,3	25607	12,5	17	25,8	E	52	84	2,8	12,21	4	500	230/1/50	4	39,4	2 1/2"	2 1/2"	1600	1200	1720	1400	1050	450	650	1670	1900	650	1000	1150	280
	BC/BD-2X250CD5-B03	78,0	67068	269,3	23959	13,5	14	27,9	E	52	84	2,8	12,41	4	500	230/1/50	4	46,3	2 1/2"	2 1/2"	1600	1200	1720	1400	1050	450	650	1670	1900	650	1000	1150	298
	BC/BD-2X250DA5-B03	56,0	48151	132,5	30959	9,7	41	21,5	E	53	85	2,6	11,67	4	500	230/1/50	4	29,5	2 1/2"	2 1/2"	1900	1200	1720	1700	1050	450	800	1670	2200	650	1000	1150	263
	BC/BD-2X250DB5-B03	72,4	62253	199,0	29266	12,6	31	26,8	E	53	85	2,7	11,84	4	500	230/1/50	4	38,0	2 1/2"	2 1/2"	1900	1200	1720	1700	1050	450	800	1670	2200	650	1000	1150	285
	BC/BD-2X250DC5-B03	83,5	71797	265,0	27849	14,5	26	30,9	D	52	84	2,7	11,98	4	500	230/1/50	4	45,3	2 1/2"	2 1/2"	1900	1200	1720	1700	1050	450	800	1670	2200	650	1000	1150	305
	BC/BD-2X250DD5-B03	90,6	77902	331,5	26476	15,7	21	33,6	D	52	84	2,7	12,12	4	500	230/1/50	4	53,8	2 1/2"	2 1/2"	1900	1200	1720	1700	1050	450	800	1670	2200	650	1000	1150	327
	BC/BD-2X350CA5-B03	72,8	62597	161,7	44260	12,6	24	18,2	E	55	87	4,0	17,72	6	500	230/1/50	4	38,3	3"	3"	2250	1200	1720	2050	1050	450	650	1670	2550	650	1000	1150	340
	BC/BD-2X350CB5-B03	94,2	80997	242,5	41219	16,4	20	23,0	E	54	86	4,1	18,02	6	500	230/1/50	4	48,1	3"	3"	2250	1200	1720	2050	1050	450	650	1670	2550	650	1000	1150	366
	BC/BD-2X350CC5-B03	108,3	93121	323,4	38411	18,8	16	26,4	E	54	86	4,1	18,32	6	500	230/1/50	4	58,0	3"	3"	2250	1200	1720	2050	1050	450	650	1670	2550	650	1000	1150	392
	BC/BD-2X350CD5-B03	116,9	100516	404,2	35938	20,3	13	27,8	E	54	86	4,2	18,61	6	500	230/1/50	4	67,9	3"	3"	2250	1200	1720	2050	1050	450	650	1670	2550	650	1000	1150	418
	BC/BD-2X350DA5-B03	84,0	72227	199,0	46438	14,6	38	21,5	E	55	87	3,9	17,50	6	500	230/1/50	4	42,8	3"	3"	2700	1200	1720	2500	1050	450	800	1670	3000	650	1000	1150	367
	BC/BD-2X350DB5-B03	108,5	93293	298,5	43899	18,8	30	27,1	E	55	87	4,0	17,76	6	500	230/1/50	4	55,0	3"	3"	2700	1200	1720	2500	1050	450	800	1670	3000	650	1000	1150	399
	BC/BD-2X350DC5-B03	125,2	107653	398,0	41774	21,7	24	30,5	D	54	86	4,1	17,97	6	500	230/1/50	4	67,1	3"	3"	2700	1200	1720	2500	1050	450	800	1670	3000	650	1000	1150	430
	BC/BD-2X350DD5-B03	135,8	116767	497,5	39715	23,6	20	33,1	D	54	86	4,1	18,17	6	500	230/1/50	4	79,3	3"	3"	2700	1200	1720	2500	1050	450	800	1670	3000	650	1000	1150	462
	BC/BD-2X450CA5-B03	99,9	85899	215,6	59013	17,3	53	18,8	E	56	88	5,3	23,62	8	500	230/1/50	4	57,7	4"	4"	2900	1200	1720	2700	1050	450	650	1670	3200	650	1000	1150	434
	BC/BD-2X450CB5-B03	129,1	111006	323,4	54958	22,4	42	23,9	E	55	87	5,4	24,03	8	500	230/1/50	4	70,9	4"	4"	2900	1200	1720	2700	1050	450	650	1670	3200	650	1000	1150	468
	BC/BD-2X450CC5-B03	148,1	127343	431,1	51214	25,7	33	26,9	E	55	87	5,5	24,42	8	500	230/1/50	4	84,1	4"	4"	2900	1200	1720	2700	1050	450	650	1670	3200	650	1000	1150	502
	BC/BD-2X450CD5-B03	159,7	137317	538,9	47917	27,7	26	28,5	E	55	87	5,6	24,81	8	500	230/1/50	4	97,3	4"	4"	2900	1200	1720	2700	1050	450	650	1670	3200	650	1000	1150	536
	BC/BD-2X450DA5-B03	114,6	98538	265,3	61918	19,9	82	22,0	E	56	88	5,2	23,33	8	500	230/1/50	4	63,8	4"	4"	3500	1200	1720	3300	1050	450	800	1670	3800	650	1000	1150	471
	BC/BD-2X450DB5-B03	147,9	127171	398,0	58532	25,7	64	27,9	E	56	88	5,3	23,67	8	500	230/1/50	4	80,0	4"	4"	3500	1200	1720	3300	1050	450	800	1670	3800	650	1000	1150	512
	BC/BD-2X450DC5-B03	170,5	146604	530,6	55698	29,6	50	31,6	D	55	87	5,4	23,96	8	500	230/1/50	4	96,3	4"	4"	3500	1200	1720	3300	1050	450	800	1670	3800	650	1000	1150	554
	BC/BD-2X450DD5-B03	184,6	158727	663,3	52953	32,0	40	33,6	D	55	87	5,5	24,23	8	500	230/1/50	4	112,5	4"	4"	3500	1200	1720	3300	1050	450	800	1670	3800	650	1000	1150	595
	BC/BD-2X550CA5-B03	118,4	101806	269,5	73766	20,6	14	17,9	E	57	89	6,6	29,53	10	500	230/1/50	4	64,3	4"	4"	3550	1200	1720	3350	1050	450	650	1670	3850	650	1000	1150	529
	BC/BD-2X550CB5-B03	153,4	131900	404,2	68698	26,6	11	22,6	E	56	88	6,8	30,04	10	500	230/1/50	4	80,8	4"	4"	3550	1200	1720	3350	1050	450	650	1670	3850	650	1000	1150	572
	BC/BD-2X550CC5-B03	176,4	151677	538,9	64018	30,6	9	25,6	E	56	88	6,9	30,52	10	500	230/1/50	4	97,3	4"	4"	3550	1200	1720	3350	1050	450	650	1670	3850	650	1000	1150	615
	BC/BD-2X550CD5-B03	190,7	163972	673,6	59897	33,1	8	27,2	E	56	88	7,0	31,02	10	500	230/1/50	4	113,7	4"	4"	3550	1200	1720	3350	1050	450	650	1670	3850	650	1000	1150	657
	BC/BD-2X550DA5-B03	137,3	118057	331,6	77397	23,8	21	21,1	E	57	89	6,5	29,17	10	500	230/1/50	4	71,9	4"	4"	4300	1200	1720	4100	1050	450	800	1670	4600	650	1000	1150	575
	BC/BD-2X550DB5-B03	177,4	152537	497,5	73164	30,8	17	26,5	E	57	89	6,7	29,59	10	500	230/1/50	4	92,2	4"	4"	4300	1200	1720	4100	1050	450	800	1670	4600	650	1000	1150	627
	BC/BD-2X550DC5-B03	205,0	176268	663,3	69623	35,6	14	30,1	D	56	88	6,8	29,94	10	500	230/1/50	4	112,5	4"	4"	4300	1200	1720	4100	1050	450	800	1670	4600	650	1000	1150	679
	BC/BD-2X550DD5-B03	222,4	191230	829,1	66191	38,6	12	32,7	D	56	88	6,8	30,29	10	500	230/1/50	4	132,7	4"	4"	4300	1200	1720	4100	1050	450	800	1670	4600	650	1000	1150	730
	BC/BD-2x550DD5-B03	222.4	191228	829.1	66188	38.6	12	32.7	D	56	88	6.8	30.29	10	500	230/1/50	4	101.3	4"	4"	4300	1200	1720	4100	1050	450	800	1670	4600	650	1000	1150	730

BC/BD-t Ø500 2,5mm

		CAPACITÉ DE L' EAU / CAPACITY WATER / LEISTUNG WASSER / МОЩНОСТЬ ВОДА			CÔTÉ AIR / AIR SIDE / LUFTSEITE / СТОРОНА ВОЗДУХА	CÔTÉ FLUIDE/ FLUID SIDE / MEDIUMSEITE / СТОРОНА ЖИДКОСТИ		ÉNERGIE / ENERGY / ENERGIE / ЭНЕРГИЯ		ACOUSTIQUE / SOUND / SCHALLPEGEL / ЗВУК		INFORMATIONS VENTILATEUR / FAN DATA / LÜFTERDATEN / ДАННЫЕ ВЕНТИЛЯТОРА						INFORMATIONS BATTERIE / COIL DATA / WÄRMETAUSCHERDATEN / ДАННЫЕ БАТАРЕИ															
																			CONNEXIONS / CONNECTIONS / ANSCHLÜSSE / СОЕДИНЕНИЯ		DIMENSIONS/ DIMENSIONS / ABMESSUNGEN / ГАБАРИТНЫЕ РАЗМЕРЫ												
PAS D'AILETTE / FIN SPACING / LAMELLENABSTAND / ШАГ РЕБРА	MODÈLE KARYER / KARYER MODEL МОДЕЛЬ KARYER	T ambiante / Tambient / Umgebungstemp/ T окружающей среды =25°C ΔT=15°C Su / Water / Wasser / Вода, T entrée, eau / Tinlet, water / Wassereintrittstemp. / T воды на входе = 40°C, TSORTIE, su / Toutlet, water / Wasseraustrittstemp. / T воды на выходе =35°C		SURFACE TOTALE / TOTAL SURFACE / GESAMTFLÄCHE / ОБЩАЯ ПЛОЩАДЬ	DÉBIT D'AIR / AIR FLOW / LUFTMENGE / РАСХОД ВОЗДУХА	DÉBIT DE FLUIDE/ FLUID FLOW / MEDIUMMENGE / РАСХОД ЖИДКОСТИ	CÔTÉ FLUIDE / PRESSURE DROP FLUID SIDE / MEDIUMSEITIGER DRUCKVERLUST / ПАДЕНИЕ ДАВЛЕНИЯ СО СТОРОНЫ ЖИДКОСТИ	TAUX D'EFFICACITÉ ÉNERGÉTIQUE / ENERGY EFFICIENCY RATIO / ENERGIEEFFIZIENZRATE / КЛАСС ЭНЕРГОЭФФЕКТИВНОСТИ	CLASSE D'EFFICACITÉ ÉNERGÉTIQUE / ENERGY EFFICIENCY CLASS / ENERGIEEFFIZIENZKLASSE / КОЭФФИЦИЕНТ ЭНЕРГОЭФФЕКТИВНОСТИ	NIVEAU DE PRESSION SONORE / SOUND PRESSURE LEVEL / SCHALLDRUCKPEGEL / УРОВЕНЬ ЗВУКОВОГО ДАВЛЕНИЯ	NIVEAU DE PUISSANCE SONORE / SOUND POWER LEVEL / SCHALLLEISTUNGSPEGEL / УРОВЕНЬ ЗВУКОВОЙ МОЩНОСТИ	PUISSANCE TOTALE / TOTAL POWER / GESAMTLEISTUNG / ОБЩАЯ МОЩНОСТЬ	COURANT TOTAL / TOTAL CURRENT / GESAMTSTROMAUFNAHME / ОБЩИЙ ТОК	NOMBRE DE VENTILATEURS / NUMBER OF FANS / LÜFTERANZAHL/ КОЛИЧЕСТВО ВЕНТИЛЯТОРОВ	DIAMÈTRE DU VENTILATEUR / FAN DIAMETER / LÜFTERDURCHMESSER / ДИАМЕТР ВЕНТИЛЯТОРА	MOTEUR / MOTOR / МОТОР	NOMBRE DE PÔLES / NUMBER OF POLES / POLANZAHL / КОЛИЧЕСТВО ПОЛЮСОВ	VOLUME INTÉRIEUR / INTERNAL VOLUME / INNENVOLUMEN/ВНУТРЕННИЙ ОБЪЕМ	ENTRÉE / INLET / EINTRITT/ ВХОД	SORTIE / OUTLET / AUSTRITT / ВЫХОД	A	B	C	E	F	G	H	I	K	L	M	N	POIDS / WEIGHT / GEWICHT / ВЕС
		kW	kcal/h	m²	m³/h	m³/h	kPa			dB(A) 10m	dB	kW	A	PCS	mm	V/Ph/Hz		dm³	“		mm												kg
2,5 mm	BC/BD-t-150AA5-B03	16,2	13929	25,4	7611	2,8	53	23,1	E	48	79	0,7	2,93	1	500	230/1/50	4	3,8	1"	1"	1150	1220	930	900	1050	450	800	880	1400	650	1000	1150	93
	BC/BD-t-150AB5-B03	21,3	18315	38,3	7166	3,7	86	30,4	D	47	78	0,7	2,98	1	500	230/1/50	4	6,2	1 1/4"	1 1/4"	1150	1220	930	900	1050	450	800	880	1400	650	1000	1150	98
	BC/BD-t-150AC5-B03	24,4	20980	51,1	6767	4,2	103	34,9	D	47	78	0,7	3,02	1	500	230/1/50	4	7,7	1 1/4"	1 1/4"	1150	1220	930	900	1050	450	800	880	1400	650	1000	1150	102
	BC/BD-t-150AD5-B03	26,2	22528	63,8	6398	4,6	102	37,4	D	47	78	0,7	3,06	1	500	230/1/50	4	8,8	1 1/4"	1 1/4"	1150	1220	930	900	1050	450	800	880	1400	650	1000	1150	106
	BC/BD-t-250AA5-B03	32,5	27945	51,1	15222	5,6	39	25,0	E	50	82	1,3	5,86	2	500	230/1/50	4	8,5	1 1/2"	1 1/2"	1950	1220	930	1700	1050	450	800	880	2200	650	1000	1150	152
	BC/BD-t-250AB5-B03	42,8	36801	76,6	14332	7,4	92	32,9	D	50	81	1,3	5,95	2	500	230/1/50	4	13,0	2"	2"	1950	1220	930	1700	1050	450	800	880	2200	650	1000	1150	160
	BC/BD-t-250AC5-B03	48,6	41788	102,1	13534	8,4	72	34,7	D	49	81	1,4	6,03	2	500	230/1/50	4	15,6	2"	2"	1950	1220	930	1700	1050	450	800	880	2200	650	1000	1150	168
	BC/BD-t-250AD5-B03	52,0	44712	127,5	12796	9,0	57	37,1	D	49	81	1,4	6,11	2	500	230/1/50	4	18,2	2"	2"	1950	1220	930	1700	1050	450	800	880	2200	650	1000	1150	176
	BC/BD-t-350AA5-B03	49,2	42304	76,6	22834	8,5	57	24,6	E	52	84	2,0	8,79	3	500	230/1/50	4	11,1	1 1/2"	1 1/2"	2750	1220	930	2500	1050	450	800	880	3000	650	1000	1150	211
	BC/BD-t-350AB5-B03	64,0	55030	114,8	21498	11,1	93	32,0	D	52	83	2,0	8,93	3	500	230/1/50	4	16,9	2"	2"	2750	1220	930	2500	1050	450	800	880	3000	650	1000	1150	222
	BC/BD-t-350AC5-B03	72,9	62683	153,3	20300	12,7	66	36,5	D	51	83	2,0	9,04	3	500	230/1/50	4	24,7	2 1/2"	2 1/2"	2750	1220	930	2500	1050	450	800	880	3000	650	1000	1150	234
	BC/BD-t-350AD5-B03	77,9	66982	191,5	19194	13,5	52	37,1	D	51	83	2,1	9,16	3	500	230/1/50	4	28,6	2 1/2"	2 1/2"	2750	1220	930	2500	1050	450	800	880	3000	650	1000	1150	246
	BC/BD-t-450AA5-B03	64,9	55804	102,2	30445	11,3	37	25,0	E	53	85	2,6	11,72	4	500	230/1/50	4	15,8	2"	2"	3550	1220	930	3300	1050	450	800	880	3800	650	1000	1150	270
	BC/BD-t-450AB5-B03	85,4	73431	153,3	28664	14,8	85	31,6	D	53	84	2,7	11,90	4	500	230/1/50	4	24,7	2 1/2"	2 1/2"	3550	1220	930	3300	1050	450	800	880	3800	650	1000	1150	285
	BC/BD-t-450AC5-B03	97,1	83491	204,2	27067	16,8	67	36,0	D	52	84	2,7	12,06	4	500	230/1/50	4	29,9	2 1/2"	2 1/2"	3550	1220	930	3300	1050	450	800	880	3800	650	1000	1150	301
	BC/BD-t-450AD5-B03	103,9	89338	255,4	25592	18,0	51	37,1	D	52	84	2,8	12,21	4	500	230/1/50	4	35,7	2 1/2"	2 1/2"	3550	1220	930	3300	1050	450	800	880	3800	650	1000	1150	317
	BC/BD-t-550AA5-B03	82,7	71109	127,7	38056	14,4	70	25,1	E	54	86	3,3	14,65	5	500	230/1/50	4	18,6	2"	2"	4350	1220	930	4100	1050	450	800	880	4600	650	1000	1150	328
	BC/BD-t-550AB5-B03	105,4	90628	191,6	35830	18,3	51	31,9	D	53	85	3,3	14,87	5	500	230/1/50	4	28,9	2 1/2"	2 1/2"	4350	1220	930	4100	1050	450	800	880	4600	650	1000	1150	348
	BC/BD-t-550AC5-B03	119,9	103095	255,5	33834	20,8	38	35,3	D	53	85	3,4	15,07	5	500	230/1/50	4	38,7	3"	3"	4350	1220	930	4100	1050	450	800	880	4600	650	1000	1150	367
	BC/BD-t-550AD5-B03	128,4	110404	319,4	31990	22,3	30	36,7	D	53	85	3,5	15,27	5	500	230/1/50	4	45,7	3"	3"	4350	1220	930	4100	1050	450	800	880	4600	650	1000	1150	387
	BC/BD-t-650AA5-B03	94,1	80911	153,3	45667	16,3	16	24,1	E	55	87	3,9	17,58	6	500	230/1/50	4	24,7	2 1/2"	2 1/2"	5150	1220	930	4900	1050	450	800	880	5400	650	1000	1150	388
	BC/BD-t-650AB5-B03	128,1	110146	229,9	42996	22,2	83	32,0	D	54	86	4,0	17,85	6	500	230/1/50	4	35,8	3"	3"	5150	1220	930	4900	1050	450	800	880	5400	650	1000	1150	410
	BC/BD-t-650AC5-B03	145,7	125279	306,6	40601	25,3	64	35,5	D	54	86	4,1	18,08	6	500	230/1/50	4	44,3	3"	3"	5150	1220	930	4900	1050	450	800	880	5400	650	1000	1150	433
	BC/BD-t-650AD5-B03	155,9	134050	383,2	38388	27,0	50	38,0	D	54	86	4,1	18,32	6	500	230/1/50	4	52,8	3"	3"	5150	1220	930	4900	1050	450	800	880	5400	650	1000	1150	457
	BC/BD-t-750AA5-B03	111,8	96131	178,8	53278	19,4	25	24,3	E	55	88	4,6	20,51	7	500	230/1/50	4	27,5	2 1/2"	2 1/2"	5950	1220	930	5700	1050	450	800	880	6200	650	1000	1150	446
	BC/BD-t-750AB5-B03	142,7	122700	268,3	50162	24,8	19	30,4	D	55	87	4,7	20,82	7	500	230/1/50	4	40,1	3"	3"	5950	1220	930	5700	1050	450	800	880	6200	650	1000	1150	474
	BC/BD-t-750AC5-B03	171,4	147377	357,7	47368	29,8	95	35,7	D	54	87	4,8	21,10	7	500	230/1/50	4	57,2	4"	4"	6050	1220	930	5700	1050	450	800	880	6400	650	1000	1150	499
	BC/BD-t-750AD5-B03	183,3	157610	447,1	44786	31,8	73	38,2	D	54	87	4,8	21,37	7	500	230/1/50	4	67,1	4"	4"	6050	1220	930	5700	1050	450	800	880	6400	650	1000	1150	527

PAS D'AILETTE / FIN SPACING / LAMELLENABSTAND / ШАГ РЕБРА	MODÈLE KARYER / KARYER MODEL / МОДЕЛЬ KARYER	CAPACITÉ DE L'EAU / CAPACITY WATER / LEISTUNG WASSER / МОЩНОСТЬ ВОДА		SURFACE TOTALE / TOTAL SURFACE / GESAMTFLÄCHE / ОБЩАЯ ПЛОЩАДЬ	CÔTÉ AIR / AIR SIDE / LUFTSEITE / СТОРОНА ВОЗДУХА	CÔTÉ FLUIDE / FLUID SIDE / MEDIUMSEITE / СТОРОНА ЖИДКОСТИ		ÉNERGIE / ENERGY / ENERGIE / ЭНЕРГИЯ		ACOUSTIQUE / SOUND / SCHALLPEGEL / ЗВУК		INFORMATIONS VENTILATEUR / FAN DATA / LÜFTERDATEN / ДАННЫЕ ВЕНТИЛЯТОРА						INFORMATIONS BATTERIE / COIL DATA / WÄRMETAUSCHERDATEN / ДАННЫЕ БАТАРЕИ																	
		T ambiante / Tambient / Umgebungstemp/ Т окружающей среды =25°C ΔT=15°C Su / Water / Wasser / Вода, T entrée, eau / Tinlet, water / Wassereintrittstemp. / Т воды на входе = 40°C, TSORTIE, su / Toutlet, water / Wasseraustrittstemp. / Т воды на выходе =35°C			DÉBIT D'AIR / AIR FLOW / LUFTMENGE / РАСХОД ВОЗДУХА	DÉBIT DE FLUIDE/ FLUID FLOW / MEDIUMMENGE / РАСХОД ЖИДКОСТИ	CÔTÉ FLUIDE / PRESSURE DROP FLUID SIDE / MEDIUMSEITIGER DRUCKVERLUST / ПАДЕНИЕ ДАВЛЕНИЯ СО СТОРОНЫ ЖИДКОСТИ	TAUX D'EFFICACITÉ ÉNERGÉTIQUE / ENERGY EFFICIENCY RATIO / ENERGIEEFFIZIENZRATE / КЛАСС ЭНЕРГОЭФФЕКТИВНОСТИ	CLASSE D'EFFICACITÉ ÉNERGÉTIQUE / ENERGY EFFICIENCY CLASS / ENERGIEEFFIZIENZKLASSE / КОЭФФИЦИЕНТ ЭНЕРГОЭФФЕКТИВНОСТИ	NIVEAU DE PRESSION SONORE / SOUND PRESSURE LEVEL / SCHALLDRUCKPEGEL / УРОВЕНЬ ЗВУКОВОГО ДАВЛЕНИЯ	NIVEAU DE PUISSANCE SONORE / SOUND POWER LEVEL / SCHALLEISTUNGSPEGEL / УРОВЕНЬ ЗВУКОВОЙ МОЩНОСТИ	PUISSANCE TOTALE / TOTAL POWER / GESAMTLEISTUNG / ОБЩАЯ МОЩНОСТЬ	COURANT TOTAL / TOTAL CURRENT / GESAMTSTROMAUFNAHME / ОБЩИЙ ТОК	NOMBRE DE VENTILATEURS / NUMBER OF FANS / LÜFTERANZAHL/ КОЛИЧЕСТВО ВЕНТИЛЯТОРОВ	DIAMÈTRE DU VENTILATEUR / FAN DIAMETER / LÜFTERDURCHMESSER / ДИАМЕТР ВЕНТИЛЯТОРА	MOTEUR / MOTOR / МОТОР	NOMBRE DE PÔLES / NUMBER OF POLES / POLANZAHL / КОЛИЧЕСТВО ПОЛЮСОВ	VOLUME INTÉRIEUR / INNENVOLUMEN/ВНУТРЕННИЙ ОБЪЕМ	CONNEXIONS / CONNECTIONS / ANSCHLÜSSE / СОЕДИНЕНИЯ		DIMENSIONS/ DIMENSIONS / ABMESSUNGEN / ГАБАРИТНЫЕ РАЗМЕРЫ												POIDS / WEIGHT / GEWICHT / ВЕС
																				ENTRÉE / INLET / EINTRITT/ ВХОД	SORTIE / OUTLET / AUSTRITT / ВЫХОД	A	B	C	E	F	G	H	I	K	L	M	N	
		kW	kcal/h	m²	m³/h	m³/h	kPa			dB(A) 10m	dB	kW	A	PCS	mm	V/Ph/Hz		dm³	"			mm												kg
2,5 mm	BC/BD-t-2X150AA5-B03	32,2	27687	50,2	15157	5,6	49	24,8	E	50	82	1,3	5,87	2	500	230/1/50	4	9,3	1 1/4"	1 1/4"	1150	1220	1710	900	1050	450	800	1660	1400	650	1000	1150	143
	BC/BD-t-2X150AB5-B03	41,1	35340	75,2	14256	7,1	38	31,6	D	50	81	1,3	5,96	2	500	230/1/50	4	13,2	1 1/2"	1 1/2"	1150	1220	1710	900	1050	450	800	1660	1400	650	1000	1150	152
	BC/BD-t-2X150AC5-B03	47,6	40929	100,2	13434	8,3	52	34,0	D	49	81	1,4	6,04	2	500	230/1/50	4	18,8	2"	2"	1150	1220	1710	900	1050	450	800	1660	1400	650	1000	1150	160
	BC/BD-t-2X150AD5-B03	51,5	44282	125,3	12681	8,9	65	36,8	D	49	81	1,4	6,12	2	500	230/1/50	4	21,6	2"	2"	1150	1220	1710	900	1050	450	800	1660	1400	650	1000	1150	168
	BC/BD-t-2X250AA5-B03	64,4	55374	100,4	30314	11,2	41	24,8	E	53	85	2,6	11,73	4	500	230/1/50	4	19,2	2"	2"	1950	1220	1710	1700	1050	450	800	1660	2200	650	1000	1150	237
	BC/BD-t-2X250AB5-B03	84,7	72829	150,6	28511	14,7	91	31,4	D	53	84	2,7	11,91	4	500	230/1/50	4	30,6	2 1/2"	2 1/2"	1950	1220	1710	1700	1050	450	800	1660	2200	650	1000	1150	253
	BC/BD-t-2X250AC5-B03	96,2	82717	200,6	26869	16,7	72	35,6	D	52	84	2,7	12,08	4	500	230/1/50	4	35,8	2 1/2"	2 1/2"	1950	1220	1710	1700	1050	450	800	1660	2200	650	1000	1150	269
	BC/BD-t-2X250AD5-B03	102,9	88478	250,9	25363	17,8	55	36,8	D	52	84	2,8	12,24	4	500	230/1/50	4	41,6	2 1/2"	2 1/2"	1950	1220	1710	1700	1050	450	800	1660	2200	650	1000	1150	285
	BC/BD-t-2X350AA5-B03	97,4	83749	150,5	45471	16,9	53	25,0	E	55	87	3,9	17,60	6	500	230/1/50	4	30,2	2 1/2"	2 1/2"	2750	1220	1710	2500	1050	450	800	1660	3000	650	1000	1150	331
	BC/BD-t-2X350AB5-B03	127,0	109200	225,9	42767	22,0	87	31,8	D	55	86	4,0	17,87	6	500	230/1/50	4	43,8	3"	3"	2750	1220	1710	2500	1050	450	800	1660	3000	650	1000	1150	354
	BC/BD-t-2X350AC5-B03	144,3	124076	301,2	40303	25,0	67	35,2	D	54	86	4,1	18,11	6	500	230/1/50	4	52,3	3"	3"	2750	1220	1710	2500	1050	450	800	1660	3000	650	1000	1150	378
	BC/BD-t-2X350AD5-B03	154,3	132674	376,5	38044	26,8	52	36,7	D	54	86	4,2	18,36	6	500	230/1/50	4	60,8	3"	3"	2750	1220	1710	2500	1050	450	800	1660	3000	650	1000	1150	401
	BC/BD-t-2X450AA5-B03	128,5	110490	200,8	60628	22,3	36	24,2	E	56	88	5,3	23,46	8	500	230/1/50	4	41,0	3"	3"	3550	1220	1710	3300	1050	450	800	1660	3800	650	1000	1150	426
	BC/BD-t-2X450AB5-B03	169,3	145572	301,2	57023	29,4	86	31,4	D	55	87	5,4	23,82	8	500	230/1/50	4	52,3	3"	3"	3550	1220	1710	3300	1050	450	800	1660	3800	650	1000	1150	456
	BC/BD-t-2X450AC5-B03	192,3	165348	401,5	53738	33,4	68	35,6	D	55	87	5,4	24,15	8	500	230/1/50	4	63,4	3"	3"	3550	1220	1710	3300	1050	450	800	1660	3800	650	1000	1150	487
	BC/BD-t-2X450AD5-B03	205,6	176784	501,8	50725	35,7	50	37,4	D	55	87	5,5	24,48	8	500	230/1/50	4	87,3	4"	4"	3650	1220	1710	3300	1050	450	800	1660	4000	650	1000	1150	518
	BC/BD-t-2X550AA5-B03	163,9	140929	251,0	75785	28,4	67	24,8	E	57	89	6,6	29,33	10	500	230/1/50	4	46,7	3"	3"	4350	1220	1710	4100	1050	450	800	1660	4600	650	1000	1150	519
	BC/BD-t-2X550AB5-B03	208,9	179622	376,5	71278	36,3	49	31,2	D	56	88	6,7	29,78	10	500	230/1/50	4	73,6	4"	4"	4450	1220	1710	4100	1050	450	800	1660	4800	650	1000	1150	558
	BC/BD-t-2X550AC5-B03	237,5	204213	502,0	67172	41,2	39	34,9	D	56	88	6,8	30,19	10	500	230/1/50	4	87,7	4"	4"	4450	1220	1710	4100	1050	450	800	1660	4800	650	1000	1150	597
	BC/BD-t-2X550AD5-B03	259,9	223474	627,3	63406	45,1	92	37,7	D	56	88	6,9	30,60	10	500	230/1/50	4	101,3	4"	4"	4450	1220	1710	4100	1050	450	800	1660	4800	650	1000	1150	634
	BC/BD-t-2X650AA5-B03	186,4	160275	301,2	90942	32,4	15	23,6	E	58	90	7,9	35,19	12	500	230/1/50	4	65,1	4"	4"	5250	1220	1710	4900	1050	450	800	1660	5600	650	1000	1150	615
	BC/BD-t-2X650AB5-B03	253,9	218315	451,8	85534	44,1	82	31,7	D	57	89	8,0	35,73	12	500	230/1/50	4	82,1	4"	4"	5250	1220	1710	4900	1050	450	800	1660	5600	650	1000	1150	659
	BC/BD-t-2X650AC5-B03	288,5	248065	602,4	80607	50,1	64	35,2	D	57	89	8,2	36,22	12	500	230/1/50	4	99,0	4"	4"	5250	1220	1710	4900	1050	450	800	1660	5600	650	1000	1150	705
	BC/BD-t-2X650AD5-B03	308,4	265176	753,0	76088	53,5	50	37,2	D	57	89	8,3	36,71	12	500	230/1/50	4	116,0	4"	4"	5250	1220	1710	4900	1050	450	800	1660	5600	650	1000	1150	751
	BC/BD-t-2X750AA5-B03	221,6	190542	351,4	106099	38,5	24	24,1	E	59	91	9,2	41,06	14	500	230/1/50	4	70,8	4"	4"	6050	1220	1710	5700	1050	450	800	1660	6400	650	1000	1150	709
	BC/BD-t-2X750AB5-B03	282,9	243250	527,1	99790	49,1	20	30,1	D	58	90	9,4	41,69	14	500	230/1/50	4	90,5	4"	4"	6050	1220	1710	5700	1050	450	800	1660	6400	650	1000	1150	764
	BC/BD-t-2X750AC5-B03	339,4	291831	702,8	94041	58,9	98	35,7	D	58	90	9,5	42,26	14	500	230/1/50	4	110,3	4"	4"	6050	1220	1710	5700	1050	450	800	1660	6400	650	1000	1150	814
	BC/BD-t-2X750AD5-B03	362,7	311866	878,5	88769	62,9	73	37,4	D	58	90	9,7	42,83	14	500	230/1/50	4	146,4	5"	5"	6050	1220	1710	5700	1050	450	800	1660	6400	650	1000	1150	867

PAS D'AILETTE / FIN SPACING / LAMELLENABSTAND / ШАГ РЕБРА	MODÈLE KARYER / KARYER MODEL МОДЕЛЬ KARYER	CAPACITÉ DE L' EAU / CAPACITY WATER / LEISTUNG WASSER / МОЩНОСТЬ ВОДА — T ambiante / Tambient / Umgebungstemp/ T окружающей среды =25°C ΔT=15°C Su / Water / Wasser / Вода, T entrée, eau / Tinlet, water / Wassereintrittstemp. / T воды на входе = 40°C, TSORTIE, su / Toutlet, water / Wasseraustrittstemp. / T воды на выходе =35°C (kW)		(kcal/h)		SURFACE TOTALE / TOTAL SURFACE / GESAMTFLÄCHE / ОБЩАЯ ПЛОЩАДЬ	CÔTÉ AIR / AIR SIDE / LUFTSEITE / СТОРОНА ВОЗДУХА — DÉBIT D'AIR / AIR FLOW / LUFTMENGE / РАСХОД ВОЗДУХА (m³/h)		CÔTÉ FLUIDE/ FLUID SIDE / MEDIUMSEITE / СТОРОНА ЖИДКОСТИ — DÉBIT DE FLUIDE/ FLUID FLOW / MEDIUMMENGE / РАСХОД ЖИДКОСТИ (m³/h)		CÔTÉ FLUIDE / PRESSURE DROP FLUID SIDE / MEDIUMSEITIGER DRUCKVERLUST / ПАДЕНИЕ ДАВЛЕНИЯ СО СТОРОНЫ ЖИДКОСТИ (kPa)		ÉNERGIE / ENERGY / ENERGIE / ЭНЕРГИЯ — TAUX D'EFFICACITÉ ÉNERGÉTIQUE / ENERGY EFFICIENCY RATIO / ENERGIEEFFIZIENZRATE / КЛАСС ЭНЕРГОЭФФЕКТИВНОСТИ		CLASSE D'EFFICACITÉ ÉNERGÉTIQUE / ENERGY EFFICIENCY CLASS / ENERGIEEFFIZIENZKLASSE / КОЭФФИЦИЕНТ ЭНЕРГОЭФФЕКТИВНОСТИ		ACOUSTIQUE / SOUND / SCHALLPEGEL / ЗВУК — NIVEAU DE PRESSION SONORE / SOUND PRESSURE LEVEL / SCHALLDRUCKPEGEL / УРОВЕНЬ ЗВУКОВОГО ДАВЛЕНИЯ (dB(A) 10m)		NIVEAU DE PUISSANCE SONORE / SOUND POWER LEVEL / SCHALLLEISTUNGSPEGEL / УРОВЕНЬ ЗВУКОВОЙ МОЩНОСТИ (dB)	
		Δ	Y	Δ	Y	m²	Δ	Y	Δ	Y	Δ	Y	Δ	Y	Δ	Y	Δ	Y	Δ	Y
2,1 mm	BC/BD-163BA1-B01	19,8	-	17025	-	46,5	9443	-	3,4	-	47	-	39,6	-	D	-	43	-	75	-
	BC/BD-163BA1-B02	22,0	18,0	18917	15477	46,5	11254	8171	3,8	3,1	57	40	24,4	30,0	E	E	55	48	86	79
	BC/BD-163BB1-B01	25,2	-	21668	-	69,6	8904	-	4,4	-	74	-	50,4	-	C	-	43	-	75	-
	BC/BD-163BB1-B02	28,8	22,8	24764	19604	69,6	10812	7717	5,0	4,0	94	62	32,0	38,0	D	D	55	48	86	79
	BC/BD-163BC1-B01	28,1	-	24162	-	93,1	8452	-	4,9	-	27	-	46,8	-	C	-	43	-	74	-
	BC/BD-163BC1-B02	32,6	25,0	28031	21496	93,1	10354	7243	5,7	4,3	35	22	36,2	41,7	D	D	55	48	86	79
	BC/BD-163BD1-B01	30,7	-	26397	-	116,3	8049	-	5,3	-	63	-	51,2	-	C	-	43	-	74	-
	BC/BD-163BD1-B02	36,1	26,9	31040	23130	116,3	9931	6849	6,3	4,7	84	50	36,1	44,8	D	D	55	48	86	79
	BC/BD-263BA1-B01	39,5	-	33964	-	93,1	18885	-	6,9	-	44	-	39,5	-	D	-	46	-	78	-
	BC/BD-263BA1-B02	44,0	36,0	37833	30954	93,1	22509	16341	7,6	6,3	53	37	25,9	30,0	E	E	57	50	89	82
	BC/BD-263BB1-B01	49,7	-	42734	-	139,6	17808	-	8,6	-	31	-	45,2	-	C	-	46	-	78	-
	BC/BD-263BB1-B02	56,6	45,0	48667	38693	139,6	21623	15434	9,8	7,8	40	26	31,4	37,5	D	D	57	50	89	82
	BC/BD-263BC1-B01	56,1	-	48237	-	186,1	16904	-	9,7	-	23	-	51,0	-	C	-	46	-	77	-
	BC/BD-263BC1-B02	65,0	50,0	55890	42992	186,1	20708	14486	11,3	8,7	29	18	34,2	41,7	D	D	57	50	89	82
	BC/BD-263BD1-B01	61,3	-	52708	-	232,6	16099	-	10,6	-	56	-	55,7	-	C	-	46	-	77	-
	BC/BD-263BD1-B02	72,2	53,8	62081	46260	232,6	19862	13697	12,5	9,3	75	45	38,0	44,8	D	D	57	50	89	82
	BC/BD-363BA1-B01	59,7	-	51333	-	139,6	28328	-	10,4	-	56	-	37,3	-	D	-	48	-	80	-
	BC/BD-363BA1-B02	66,5	54,5	57180	46862	139,6	33763	24512	11,6	9,5	68	48	25,6	30,3	E	D	59	52	91	84
	BC/BD-363BB1-B01	75,2	-	64660	-	209,4	26712	-	13,0	-	40	-	47,0	-	C	-	48	-	80	-
	BC/BD-363BB1-B02	85,7	68,0	73689	58469	209,4	32435	23151	14,9	11,8	51	34	31,7	37,8	D	D	59	52	91	84
	BC/BD-363BC1-B01	86,3	-	74205	-	279,2	25356	-	15,0	-	69	-	50,8	-	C	-	47	-	79	-
	BC/BD-363BC1-B02	100,1	76,8	86070	66036	279,2	31062	21729	17,4	13,3	89	56	35,8	40,4	D	D	59	52	91	84
	BC/BD-363BD1-B01	91,9	-	79020	-	349,0	24148	-	15,9	-	53	-	54,1	-	C	-	48	-	79	-
	BC/BD-363BD1-B02	108,2	80,7	93035	69389	349,0	29793	20546	18,8	14,0	70	42	37,3	42,5	D	D	59	52	91	84
	BC/BD-463BA1-B01	78,8	-	67756	-	186,1	37771	-	13,7	-	38	-	37,5	-	D	-	49	-	81	-
	BC/BD-463BA1-B02	87,8	72,0	75494	61909	186,1	45017	32682	15,2	12,5	46	33	25,1	30,0	E	E	60	53	92	85
	BC/BD-463BB1-B01	99,3	-	85383	-	279,2	35617	-	17,2	-	28	-	45,1	-	C	-	49	-	81	-
	BC/BD-463BB1-B02	113,2	89,9	97334	77300	279,2	43246	30868	19,6	15,6	36	24	31,4	37,5	D	D	60	53	92	85
	BC/BD-463BC1-B01	115,0	-	98882	-	372,2	33808	-	20,0	-	67	-	52,3	-	C	-	48	-	80	-
	BC/BD-463BC1-B02	133,5	102,4	114789	88048	372,2	41416	28972	23,2	17,8	87	54	36,1	41,0	D	D	60	53	92	85
	BC/BD-463BD1-B01	122,5	-	105331	-	465,3	32198	-	21,3	-	51	-	53,3	-	C	-	48	-	80	-
	BC/BD-463BD1-B02	144,3	107,6	124076	92519	465,3	39725	27394	25,0	18,7	68	41	38,0	43,0	D	D	60	53	92	85
	BC/BD-563BA1-B01	93,5	-	80396	-	232,6	47213	-	16,2	-	10	-	36,0	-	D	-	50	-	82	-
	BC/BD-563BA1-B02	104,0	85,4	89424	73431	232,6	56272	40853	18,1	14,8	12	9	23,6	28,5	E	E	61	54	93	86
	BC/BD-563BB1-B01	126,1	-	108426	-	349,0	44521	-	21,9	-	53	-	46,7	-	C	-	50	-	82	-
	BC/BD-563BB1-B02	143,8	114,2	123646	98194	349,0	54058	38585	25,0	19,8	67	44	32,0	36,8	D	D	61	54	93	86
	BC/BD-563BC1-B01	142,3	-	122356	-	465,3	42260	-	24,7	-	41	-	50,8	-	C	-	49	-	81	-
	BC/BD-563BC1-B02	165,0	126,7	141874	108942	465,3	51770	36216	28,6	22,0	53	33	35,1	40,9	D	D	61	54	93	86
	BC/BD-563BD1-B01	151,6	-	130353	-	581,6	40247	-	26,3	-	30	-	54,1	-	C	-	49	-	81	-

MODÈLE KARYER / KARYER MODEL МОДЕЛЬ KARYER	INFORMATIONS VENTILATEUR / FAN DATA / LÜFTERDATEN / ДАННЫЕ ВЕНТИЛЯТОРА — PUISSANCE TOTALE / TOTAL POWER / GESAMTLEISTUNG / ОБЩАЯ МОЩНОСТЬ (kW)		COURANT TOTAL / TOTAL CURRENT / GESAMTSTROMAUFNAHME / ОБЩИЙ ТОК (A)		NOMBRE DE VENTILATEURS / NUMBER OF FANS / LÜFTERANZAHL/ КОЛИЧЕСТВО ВЕНТИЛЯТОРОВ	DIAMÈTRE DU VENTILATEUR / FAN DIAMETER / LÜFTERDURCHMESSER / ДИАМЕТР ВЕНТИЛЯТОРА	MOTEUR / MOTOR / MOTOR / МОТОР	NOMBRE DE PÔLES / NUMBER OF POLES / POLANZAHL / КОЛИЧЕСТВО ПОЛЮСОВ	INFORMATIONS BATTERIE / COIL DATA / WÄRMETAUSCHERDATEN / ДАННЫЕ БАТАРЕИ — VOLUME INTÉRIEUR / INTERNAL VOLUME / INNENVOLUMEN/ ВНУТРЕННИЙ ОБЪЕМ	CONNEXIONS / CONNECTIONS / ANSCHLÜSSE / СОЕДИНЕНИЯ — ENTRÉE / INLET / EINTRITT/ ВХОД	SORTIE / OUTLET / AUSTRITT / ВЫХОД	DIMENSIONS/ DIMENSIONS / ABMESSUNGEN / ГАБАРИТНЫЕ РАЗМЕРЫ — A	B	C	E	F	G	H	I	K	L	M	N	POIDS / WEIGHT / GEWICHT / ВЕС
	Δ	Y	Δ	Y	PCS	mm	V/Ph/Hz		dm³	"		mm												kg
BC/BD-163BA1-B01	0,5	-	2,29	-	1	630	230/1/50	6	7,1	1 1/4"	1 1/4"	1250	1220	1230	1000	1050	450	900	1180	1500	650	1000	1150	119
BC/BD-163BA1-B02	0,9	0,6	1,91	1,17	1	630	400/3/50	4	7,1	1 1/4"	1 1/4"	1250	1220	1230	1000	1050	450	900	1180	1500	650	1000	1150	119
BC/BD-163BB1-B01	0,5	-	2,36	-	1	630	230/1/50	6	9,7	1 1/2"	1 1/2"	1250	1220	1230	1000	1050	450	900	1180	1500	650	1000	1150	126
BC/BD-163BB1-B02	0,9	0,6	1,95	1,18	1	630	400/3/50	4	9,7	1 1/2"	1 1/2"	1250	1220	1230	1000	1050	450	900	1180	1500	650	1000	1150	125
BC/BD-163BC1-B01	0,6	-	2,42	-	1	630	230/1/50	6	12,4	1 1/2"	1 1/2"	1250	1220	1230	1000	1050	450	900	1180	1500	650	1000	1150	133
BC/BD-163BC1-B02	0,9	0,6	1,99	1,20	1	630	400/3/50	4	12,4	1 1/2"	1 1/2"	1250	1220	1230	1000	1050	450	900	1180	1500	650	1000	1150	132
BC/BD-163BD1-B01	0,6	-	2,47	-	1	630	230/1/50	6	14,6	1 1/2"	1 1/2"	1250	1220	1230	1000	1050	450	900	1180	1500	650	1000	1150	139
BC/BD-163BD1-B02	1,0	0,6	2,02	1,20	1	630	400/3/50	4	14,6	1 1/2"	1 1/2"	1250	1220	1230	1000	1050	450	900	1180	1500	650	1000	1150	139
BC/BD-263BA1-B01	1,0	-	4,58	-	2	630	230/1/50	6	12,4	1 1/2"	1 1/2"	2150	1220	1230	1900	1050	450	900	1180	2400	650	1000	1150	197
BC/BD-263BA1-B02	1,7	1,2	3,82	2,33	2	630	400/3/50	4	12,4	1 1/2"	1 1/2"	2150	1220	1230	1900	1050	450	900	1180	2400	650	1000	1150	196
BC/BD-263BB1-B01	1,1	-	4,72	-	2	630	230/1/50	6	19,0	2"	2"	2150	1220	1230	1900	1050	450	900	1180	2400	650	1000	1150	210
BC/BD-263BB1-B02	1,8	1,2	3,90	2,35	2	630	400/3/50	4	19,0	2"	2"	2150	1220	1230	1900	1050	450	900	1180	2400	650	1000	1150	209
BC/BD-263BC1-B01	1,1	-	4,83	-	2	630	230/1/50	6	27,6	2 1/2"	2 1/2"	2150	1220	1230	1900	1050	450	900	1180	2400	650	1000	1150	223
BC/BD-263BC1-B02	1,9	1,2	3,97	2,39	2	630	400/3/50	4	27,6	2 1/2"	2 1/2"	2150	1220	1230	1900	1050	450	900	1180	2400	650	1000	1150	223
BC/BD-263BD1-B01	1,1	-	4,93	-	2	630	230/1/50	6	27,8	2"	2"	2150	1220	1230	1900	1050	450	900	1180	2400	650	1000	1150	236
BC/BD-263BD1-B02	1,9	1,2	4,04	2,40	2	630	400/3/50	4	27,8	2"	2"	2150	1220	1230	1900	1050	450	900	1180	2400	650	1000	1150	236
BC/BD-363BA1-B01	1,6	-	6,86	-	3	630	230/1/50	6	19,0	2"	2"	3050	1220	1230	2800	1050	450	900	1180	3300	650	1000	1150	274
BC/BD-363BA1-B02	2,6	1,8	5,72	3,49	3	630	400/3/50	4	19,0	2"	2"	3050	1220	1230	2800	1050	450	900	1180	3300	650	1000	1150	273
BC/BD-363BB1-B01	1,6	-	7,07	-	3	630	230/1/50	6	29,8	2 1/2"	2 1/2"	3050	1220	1230	2800	1050	450	900	1180	3300	650	1000	1150	294
BC/BD-363BB1-B02	2,7	1,8	5,84	3,52	3	630	400/3/50	4	29,8	2 1/2"	2 1/2"	3050	1220	1230	2800	1050	450	900	1180	3300	650	1000	1150	293
BC/BD-363BC1-B01	1,7	-	7,24	-	3	630	230/1/50	6	36,4	2 1/2"	2 1/2"	3050	1220	1230	2800	1050	450	900	1180	3300	650	1000	1150	313
BC/BD-363BC1-B02	2,8	1,9	5,95	3,58	3	630	400/3/50	4	36,4	2 1/2"	2 1/2"	3050	1220	1230	2800	1050	450	900	1180	3300	650	1000	1150	312
BC/BD-363BD1-B01	1,7	-	7,39	-	3	630	230/1/50	6	43,0	2 1/2"	2 1/2"	3050	1220	1230	2800	1050	450	900	1180	3300	650	1000	1150	333
BC/BD-363BD1-B02	2,9	1,9	6,06	3,60	3	630	400/3/50	4	43,0	2 1/2"	2 1/2"	3050	1220	1230	2800	1050	450	900	1180	3300	650	1000	1150	332
BC/BD-463BA1-B01	2,1	-	9,15	-	4	630	230/1/50	6	27,6	2 1/2"	2 1/2"	3950	1220	1230	3700	1050	450	900	1180	4200	650	1000	1150	352
BC/BD-463BA1-B02	3,5	2,4	7,63	4,65	4	630	400/3/50	4	27,6	2 1/2"	2 1/2"	3950	1220	1230	3700	1050	450	900	1180	4200	650	1000	1150	351
BC/BD-463BB1-B01	2,2	-	9,43	-	4	630	230/1/50	6	39,8	3"	3"	3950	1220	1230	3700	1050	450	900	1180	4200	650	1000	1150	378
BC/BD-463BB1-B02	3,6	2,4	7,79	4,69	4	630	400/3/50	4	39,8	3"	3"	3950	1220	1230	3700	1050	450	900	1180	4200	650	1000	1150	377
BC/BD-463BC1-B01	2,2	-	9,66	-	4	630	230/1/50	6	48,6	3"	3"	3950	1220	1230	3700	1050	450	900	1180	4200	650	1000	1150	404
BC/BD-463BC1-B02	3,7	2,5	7,94	4,77	4	630	400/3/50	4	48,6	3"	3"	3950	1220	1230	3700	1050	450	900	1180	4200	650	1000	1150	402
BC/BD-463BD1-B01	2,3	-	9,85	-	4	630	230/1/50	6	57,4	3"	3"	3950	1220	1230	3700	1050	450	900	1180	4200	650	1000	1150	430
BC/BD-463BD1-B02	3,8	2,5	8,08	4,80	4	630	400/3/50	4	57,4	3"	3"	3950	1220	1230	3700	1050	450	900	1180	4200	650	1000	1150	428
BC/BD-563BA1-B01	2,6	-	11,44	-	5	630	230/1/50	6	35,4	3"	3"	4850	1220	1230	4600	1050	450	900	1180	5100	650	1000	1150	431
BC/BD-563BA1-B02	4,4	3,0	9,53	5,81	5	630	400/3/50	4	35,4	3"	3"	4850	1220	1230	4600	1050	450	900	1180	5100	650	1000	1150	430
BC/BD-563BB1-B01	2,7	-	11,78	-	5	630	230/1/50	6	46,4	3"	3"	4850	1220	1230	4600	1050	450	900	1180	5100	650	1000	1150	462
BC/BD-563BB1-B02	4,5	3,1	9,73	5,86	5	630	400/3/50	4	46,4	3"	3"	4850	1220	1230	4600	1050	450	900	1180	5100	650	1000	1150	460
BC/BD-563BC1-B01	2,8	-	12,07	-	5	630	230/1/50	6	57,4	3"	3"	4850	1220	1230	4600	1050	450	900	1180	5100	650	1000	1150	494
BC/BD-563BC1-B02	4,7	3,1	9,92	5,96	5	630	400/3/50	4	57,4	3"	3"	4850	1220	1230	4600	1050	450	900	1180	5100	650	1000	1150	493
BC/BD-563BD1-B01	2,8	-	12,32	-	5	630	230/1/50	6	77,8	4"	4"	4950	1220	1230	4600	1050	450	900	1180	5300	650	1000	1150	527

PAS D'AILETTE / FIN SPACING / LAMELLENABSTAND / ШАГ РЕБРА	MODÈLE KARYER / KARYER MODEL / МОДЕЛЬ KARYER	CAPACITÉ DE L'EAU / CAPACITY WATER / LEISTUNG WASSER / МОЩНОСТЬ ВОДА — T ambiante / Tambient / Umgebungstemp/ T окружающей среды =25°C ΔT=15°C Su / Water / Wasser / Вода, T entrée, eau / Tinlet, water / Wassereintrittstemp. / T воды на входе = 40°C, TSORTIE, su / Toutlet, water / Wasseraustrittstemp. / T воды на выходе =35°C (kW)		(kcal/h)		SURFACE TOTALE / TOTAL SURFACE / GESAMTFLÄCHE / ОБЩАЯ ПЛОЩАДЬ	CÔTÉ AIR / AIR SIDE / LUFTSEITE / СТОРОНА ВОЗДУХА — DÉBIT D'AIR / AIR FLOW / LUFTMENGE / РАСХОД ВОЗДУХА (m³/h)		CÔTÉ FLUIDE / FLUID SIDE / MEDIUMSEITE / СТОРОНА ЖИДКОСТИ — DÉBIT DE FLUIDE / FLUID FLOW / MEDIUMMENGE / РАСХОД ЖИДКОСТИ (m³/h)		CÔTÉ FLUIDE / PRESSURE DROP FLUID SIDE / MEDIUMSEITIGER DRUCKVERLUST / ПАДЕНИЕ ДАВЛЕНИЯ СО СТОРОНЫ ЖИДКОСТИ (kPa)		ÉNERGIE / ENERGY / ENERGIE / ЭНЕРГИЯ — TAUX D'EFFICACITÉ ÉNERGÉTIQUE / ENERGY EFFICIENCY RATIO / ENERGIEEFFIZIENZRATE / КЛАСС ЭНЕРГОЭФФЕКТИВНОСТИ		CLASSE D'EFFICACITÉ ÉNERGÉTIQUE / ENERGY EFFICIENCY CLASS / ENERGIEEFFIZIENZKLASSE / КОЭФФИЦИЕНТ ЭНЕРГОЭФФЕКТИВНОСТИ		ACOUSTIQUE / SOUND / SCHALLPEGEL / ЗВУК — NIVEAU DE PRESSION SONORE / SOUND PRESSURE LEVEL / SCHALLDRUCKPEGEL / УРОВЕНЬ ЗВУКОВОГО ДАВЛЕНИЯ (dB(A) 10m)		NIVEAU DE PUISSANCE SONORE / SOUND POWER LEVEL / SCHALLLEISTUNGSPEGEL / УРОВЕНЬ ЗВУКОВОЙ МОЩНОСТИ (dB)	
		Δ	Y	Δ	Y	m²	Δ	Y	Δ	Y	Δ	Y	Δ	Y	Δ	Y	Δ	Y	Δ	Y
2,1 mm	BC/BD-563BD1-B02	178.5	133.2	153481	114531	581.6	49654	34241	31.0	23.1	39	24	37.2	43.0	D	D	61	54	93	86
	BC/BD-663BA1-B01	114.8	-	98710	-	279.2	56654	-	19.9	-	17	-	37.0	-	D	-	51	-	83	-
	BC/BD-663BA1-B02	127.8	104.9	109888	90197	279.2	67525	49022	22.2	18.2	21	15	24.6	29.1	E	E	62	55	94	87
	BC/BD-663BB1-B01	144.7	-	124419	-	418.8	53423	-	25.1	-	12	-	45.2	-	C	-	50	-	83	-
	BC/BD-663BB1-B02	164.9	131.1	141788	112725	418.8	64868	46300	28.6	22.8	15	10	30.5	35.4	D	D	62	55	94	87
	BC/BD-663BC1-B01	172.5	-	148322	-	558.3	50710	-	29.9	-	64	-	52.3	-	C	-	50	-	82	-
	BC/BD-663BC1-B02	200.1	153.5	172054	131985	558.3	62121	43456	34.7	26.6	84	52	35.7	41.5	D	D	62	55	94	87
	BC/BD-663BD1-B01	183.7	-	157953	-	697.9	48294	-	31.9	-	49	-	54.0	-	C	-	50	-	82	-
	BC/BD-663BD1-B02	216.3	161.4	185983	138778	697.9	59585	41089	37.6	28.0	66	39	37.3	43.6	D	D	62	55	94	87
	BC/BD-763BA1-B01	136.2	-	117110	-	325.7	66097	-	23.6	-	27	-	36.8	-	D	-	51	-	83	-
	BC/BD-763BA1-B02	151.7	124.3	130438	106878	325.7	78779	57192	26.3	21.6	32	23	24.9	29.6	E	E	62	55	95	88
	BC/BD-763BB1-B01	171.6	-	147549	-	488.5	62327	-	29.8	-	19	-	45.2	-	C	-	51	-	83	-
	BC/BD-763BB1-B02	195.5	155.4	168099	133619	488.5	75679	54017	33.9	27.0	24	16	31.0	36.1	D	D	62	55	95	88
	BC/BD-763BC1-B01	193.8	-	166637	-	651.4	59162	-	33.6	-	15	-	49.7	-	C	-	50	-	83	-
	BC/BD-763BC1-B02	224.6	172.7	193120	148494	651.4	72475	50699	39.0	30.0	19	12	34.6	40.2	D	D	62	55	95	88
	BC/BD-763BD1-B01	215.8	-	185553	-	814.2	56343	-	37.4	-	76	-	55.3	-	C	-	51	-	83	-
	BC/BD-763BD1-B02	254.2	189.5	218571	162940	814.2	69515	47937	44.1	32.9	101	60	37.9	43.1	D	D	62	55	95	88
	BC/BD-863BA1-B01	157.6	-	135511	-	372.2	75539	-	27.4	-	39	-	37.5	-	D	-	52	-	84	-
	BC/BD-863BA1-B02	175.5	143.9	150902	123731	372.2	90033	65362	30.5	25.0	47	33	25.1	30.0	E	D	63	56	95	88
	BC/BD-863BB1-B01	198.4	-	170592	-	558.3	71231	-	34.4	-	28	-	46.1	-	C	-	51	-	84	-
	BC/BD-863BB1-B02	226.2	179.6	194496	154427	558.3	86490	61733	39.3	31.2	35	23	31.4	36.7	D	D	63	56	95	88
	BC/BD-863BC1-B01	224.0	-	192604	-	744.5	67613	-	38.9	-	22	-	50.9	-	C	-	51	-	83	-
	BC/BD-863BC1-B02	259.7	199.5	223300	171538	744.5	82828	57942	45.1	34.6	28	18	34.6	40.7	D	D	63	56	95	88
	BC/BD-863BD1-B01	238.9	-	205416	-	930.6	64392	-	41.5	-	17	-	53.1	-	C	-	51	-	83	-
	BC/BD-863BD1-B02	281.1	210.1	241701	180652	930.6	79446	54785	48.8	36.5	23	14	36.5	42.0	D	D	63	56	95	88

MODÈLE KARYER / KARYER MODEL / МОДЕЛЬ KARYER	INFORMATIONS VENTILATEUR / FAN DATA / LÜFTERDATEN / ДАННЫЕ ВЕНТИЛЯТОРА — PUISSANCE TOTALE / TOTAL POWER / GESAMTLEISTUNG / ОБЩАЯ МОЩНОСТЬ (kW)		COURANT TOTAL / TOTAL CURRENT / GESAMTSTROMAUFNAHME / ОБЩИЙ ТОК (A)		NOMBRE DE VENTILATEURS / NUMBER OF FANS / LÜFTERANZAHL / КОЛИЧЕСТВО ВЕНТИЛЯТОРОВ	DIAMÈTRE DU VENTILATEUR / FAN DIAMETER / LÜFTERDURCHMESSER / ДИАМЕТР ВЕНТИЛЯТОРА	MOTEUR / MOTOR / MOTOR / МОТОР	NOMBRE DE PÔLES / NUMBER OF POLES / POLANZAHL / КОЛИЧЕСТВО ПОЛЮСОВ	INFORMATIONS BATTERIE / COIL DATA / WÄRMETAUSCHERDATEN / ДАННЫЕ БАТАРЕИ — VOLUME INTÉRIEUR / INTERNAL VOLUME / INNENVOLUMEN / ВНУТРЕННИЙ ОБЪЕМ	CONNEXIONS / CONNECTIONS / ANSCHLÜSSE / СОЕДИНЕНИЯ — ENTRÉE / INLET / EINTRITT / ВХОД	SORTIE / OUTLET / AUSTRITT / ВЫХОД	DIMENSIONS / DIMENSIONS / ABMESSUNGEN / ГАБАРИТНЫЕ РАЗМЕРЫ — A	B	C	E	F	G	H	I	K	L	M	N	POIDS / WEIGHT / GEWICHT / ВЕС
	Δ	Y	Δ	Y	PCS	mm	V/Ph/Hz		dm³	"	"	mm	mm	mm	mm	mm	mm	mm	mm	mm	mm	mm	mm	kg
BC/BD-563BD1-B02	4.8	3.1	10.09	6.00	5	630	400/3/50	4	55.0	4"	4"	4950	1220	1230	4600	1050	450	900	1180	5300	650	1000	1150	525
BC/BD-663BA1-B01	3.1	-	13.72	-	6	630	230/1/50	6	26.4	3"	3"	5750	1220	1230	5500	1050	450	900	1180	6000	650	1000	1150	508
BC/BD-663BA1-B02	5.2	3.6	11.44	6.97	6	630	400/3/50	4	26.4	3"	3"	5750	1220	1230	5500	1050	450	900	1180	6000	650	1000	1150	507
BC/BD-663BB1-B01	3.2	-	14.14	-	6	630	230/1/50	6	39.6	4"	4"	5850	1220	1230	5500	1050	450	900	1180	6200	650	1000	1150	548
BC/BD-663BB1-B02	5.4	3.7	11.68	7.03	6	630	400/3/50	4	39.6	4"	4"	5850	1220	1230	5500	1050	450	900	1180	6200	650	1000	1150	546
BC/BD-663BC1-B01	3.3	-	14.48	-	6	630	230/1/50	6	52.8	4"	4"	5850	1220	1230	5500	1050	450	900	1180	6200	650	1000	1150	584
BC/BD-663BC1-B02	5.6	3.7	11.90	7.15	6	630	400/3/50	4	52.8	4"	4"	5850	1220	1230	5500	1050	450	900	1180	6200	650	1000	1150	582
BC/BD-663BD1-B01	3.4	-	14.78	-	6	630	230/1/50	6	66.0	4"	4"	5850	1220	1230	5500	1050	450	900	1180	6200	650	1000	1150	623
BC/BD-663BD1-B02	5.8	3.7	12.11	7.20	6	630	400/3/50	4	66.0	4"	4"	5850	1220	1230	5500	1050	450	900	1180	6200	650	1000	1150	621
BC/BD-763BA1-B01	3.7	-	16.01	-	7	630	230/1/50	6	30.8	3"	3"	6650	1220	1230	6400	1050	450	900	1180	6900	650	1000	1150	586
BC/BD-763BA1-B02	6.1	4.2	13.35	8.13	7	630	400/3/50	4	30.8	3"	3"	6650	1220	1230	6400	1050	450	900	1180	6900	650	1000	1150	584
BC/BD-763BB1-B01	3.8	-	16.49	-	7	630	230/1/50	6	46.2	4"	4"	6750	1220	1230	6400	1050	450	900	1180	7100	650	1000	1150	632
BC/BD-763BB1-B02	6.3	4.3	13.62	8.20	7	630	400/3/50	4	46.2	4"	4"	6750	1220	1230	6400	1050	450	900	1180	7100	650	1000	1150	630
BC/BD-763BC1-B01	3.9	-	16.90	-	7	630	230/1/50	6	61.6	4"	4"	6750	1220	1230	6400	1050	450	900	1180	7100	650	1000	1150	678
BC/BD-763BC1-B02	6.5	4.3	13.88	8.34	7	630	400/3/50	4	61.6	4"	4"	6750	1220	1230	6400	1050	450	900	1180	7100	650	1000	1150	676
BC/BD-763BD1-B01	3.9	-	17.24	-	7	630	230/1/50	6	77.0	4"	4"	6750	1220	1230	6400	1050	450	900	1180	7100	650	1000	1150	719
BC/BD-763BD1-B02	6.7	4.4	14.13	8.39	7	630	400/3/50	4	77.0	4"	4"	6750	1220	1230	6400	1050	450	900	1180	7100	650	1000	1150	717
BC/BD-863BA1-B01	4.2	-	18.30	-	8	630	230/1/50	6	35.2	3"	3"	7550	1220	1230	7300	1050	450	900	1180	7800	650	1000	1150	663
BC/BD-863BA1-B02	7.0	4.8	15.25	9.29	8	630	400/3/50	4	35.2	3"	3"	7550	1220	1230	7300	1050	450	900	1180	7800	650	1000	1150	661
BC/BD-863BB1-B01	4.3	-	18.85	-	8	630	230/1/50	6	52.8	4"	4"	7650	1220	1230	7300	1050	450	900	1180	8000	650	1000	1150	715
BC/BD-863BB1-B02	7.2	4.9	15.57	9.37	8	630	400/3/50	4	52.8	4"	4"	7650	1220	1230	7300	1050	450	900	1180	8000	650	1000	1150	713
BC/BD-863BC1-B01	4.4	-	19.31	-	8	630	230/1/50	6	70.4	4"	4"	7650	1220	1230	7300	1050	450	900	1180	8000	650	1000	1150	768
BC/BD-863BC1-B02	7.5	4.9	15.87	9.53	8	630	400/3/50	4	70.4	4"	4"	7650	1220	1230	7300	1050	450	900	1180	8000	650	1000	1150	765
BC/BD-863BD1-B01	4.5	-	19.70	-	8	630	230/1/50	6	88.0	4"	4"	7650	1220	1230	7300	1050	450	900	1180	8000	650	1000	1150	820
BC/BD-863BD1-B02	7.7	5.0	16.15	9.59	8	630	400/3/50	4	88.0	4"	4"	7650	1220	1230	7300	1050	450	900	1180	8000	650	1000	1150	818

PAS D'AILETTE / FIN SPACING / LAMELLENABSTAND / ШАГ РЕБРА	MODÈLE KARYER / KARYER MODEL / МОДЕЛЬ KARYER	CAPACITÉ DE L'EAU / CAPACITY WATER / LEISTUNG WASSER / МОЩНОСТЬ ВОДА (T ambiante / Tambient / Umgebungstemp/ T окружающей среды =25°C ΔT=15°C Su / Water / Wasser / Вода, T entrée, eau / Tinlet, water / Wassereintrittstemp. / T воды на входе = 40°C, TSORTIE, su / Toutlet, water / Wasseraustrittstemp. / T воды на выходе =35°C) kW Δ	kW Y	kcal/h Δ	kcal/h Y	SURFACE TOTALE / TOTAL SURFACE / GESAMTFLÄCHE / ОБЩАЯ ПЛОЩАДЬ m²	CÔTÉ AIR / AIR SIDE / LUFTSEITE / СТОРОНА ВОЗДУХА: DÉBIT D'AIR / AIR FLOW / LUFTMENGE / РАСХОД ВОЗДУХА m³/h Δ	m³/h Y	CÔTÉ FLUIDE / FLUID SIDE / MEDIUMSEITE / СТОРОНА ЖИДКОСТИ: DÉBIT DE FLUIDE / FLUID FLOW / MEDIUMMENGE / РАСХОД ЖИДКОСТИ m³/h Δ	m³/h Y	CÔTÉ FLUIDE / PRESSURE DROP FLUID SIDE / MEDIUMSEITIGER DRUCKVERLUST / ПАДЕНИЕ ДАВЛЕНИЯ СО СТОРОНЫ ЖИДКОСТИ kPa Δ	kPa Y	ÉNERGIE / ENERGY / ENERGIE / ЭНЕРГИЯ: TAUX D'EFFICACITÉ ÉNERGÉTIQUE / ENERGY EFFICIENCY RATIO / ENERGIEEFFIZIENZRATE / КЛАСС ЭНЕРГОЭФФЕКТИВНОСТИ Δ	Y	CLASSE D'EFFICACITÉ ÉNERGÉTIQUE / ENERGY EFFICIENCY CLASS / ENERGIEEFFIZIENZKLASSE / КОЭФФИЦИЕНТ ЭНЕРГОЭФФЕКТИВНОСТИ Δ	Y	ACOUSTIQUE / SOUND / SCHALLPEGEL / ЗВУК: NIVEAU DE PRESSION SONORE / SOUND PRESSURE LEVEL / SCHALLDRUCKPEGEL / УРОВЕНЬ ЗВУКОВОГО ДАВЛЕНИЯ dB(A) 10m Δ	dB(A) 10m Y	NIVEAU DE PUISSANCE SONORE / SOUND POWER LEVEL / SCHALLLEISTUNGSPEGEL / УРОВЕНЬ ЗВУКОВОЙ МОЩНОСТИ dB Δ	dB Y	INFORMATIONS VENTILATEUR / FAN DATA / LÜFTERDATEN / ДАННЫЕ ВЕНТИЛЯТОРА: PUISSANCE TOTALE / TOTAL POWER / GESAMTLEISTUNG / ОБЩАЯ МОЩНОСТЬ kW Δ	kW Y	COURANT TOTAL / TOTAL CURRENT / GESAMTSTROMAUFNAHME / ОБЩИЙ ТОК A Δ	A Y	NOMBRE DE VENTILATEURS / NUMBER OF FANS / LÜFTERANZAHL / КОЛИЧЕСТВО ВЕНТИЛЯТОРОВ PCS	DIAMÈTRE DU VENTILATEUR / FAN DIAMETER / LÜFTERDURCHMESSER / ДИАМЕТР ВЕНТИЛЯТОРА mm	MOTEUR / MOTOR / MOTOR / МОТОР V/Ph/Hz	NOMBRE DE PÔLES / NUMBER OF POLES / POLANZAHL / КОЛИЧЕСТВО ПОЛЮСОВ	INFORMATIONS BATTERIE / COIL DATA / WÄRMETAUSCHERDATEN / ДАННЫЕ БАТАРЕИ: VOLUME INTÉRIEUR / INTERNAL VOLUME / INNENVOLUMEN / ВНУТРЕННИЙ ОБЪЕМ dm³	CONNEXIONS / CONNECTIONS / ANSCHLÜSSE / СОЕДИНЕНИЯ: ENTRÉE / INLET / EINTRITT / ВХОД "	SORTIE / OUTLET / AUSTRITT / ВЫХОД "	DIMENSIONS / DIMENSIONS / ABMESSUNGEN / ГАБАРИТНЫЕ РАЗМЕРЫ (mm) A	B	C	E	F	G	H	I	K	L	M	N	POIDS / WEIGHT / GEWICHT / ВЕС kg
2,1 mm	BC/BD-2X263BB1-B02	112,6	89,3	96819	76784	275,6	43132	30725	19,6	15,5	38	25	31,3	37,2	D	D	60	53	92	85	3,6	2,4	7,80	4,69	4	630	400/3/50	4	50,9	3"	3"	2150	1220	2310	1900	1050	450	900	2260	2400	650	1000	1150	349
	BC/BD-2X263BC1-B01	114,4	-	98366	-	367,4	33654	-	19,9	-	71	-	52,0	-	C	-	48	-	80	-	2,2	-	9,68	-	4	630	230/1/50	6	59,7	3"	3"	2150	1220	2310	1900	1050	450	900	2260	2400	650	1000	1150	375
	BC/BD-2X263BC1-B02	132,7	101,7	114101	87446	367,4	41242	28814	23,0	17,7	93	58	35,9	40,7	D	D	60	53	92	85	3,7	2,5	7,95	4,77	4	630	400/3/50	4	59,7	3"	3"	2150	1220	2310	1900	1050	450	900	2260	2400	650	1000	1150	374
	BC/BD-2X263BD1-B01	121,7	-	104643	-	459,3	32018	-	21,1	-	55	-	52,9	-	C	-	49	-	80	-	2,3	-	9,88	-	4	630	230/1/50	6	68,5	3"	3"	2150	1220	2310	1900	1050	450	900	2260	2400	650	1000	1150	402
	BC/BD-2X263BD1-B02	143,5	106,9	123388	91917	459,3	39550	27227	24,9	18,5	73	44	37,8	42,8	D	D	60	53	92	85	3,8	2,5	8,09	4,80	4	630	400/3/50	4	68,5	3"	3"	2150	1220	2310	1900	1050	450	900	2260	2400	650	1000	1150	400
	BC/BD-2X363BA1-B01	118,7	-	102064	-	275,6	56492	-	20,6	-	55	-	37,1	-	D	-	51	-	83	-	3,2	-	13,74	-	6	630	230/1/50	6	50,9	3"	3"	3050	1220	2310	2800	1050	450	900	2260	3300	650	1000	1150	454
	BC/BD-2X363BA1-B02	132,3	108,4	113757	93207	275,6	67399	48887	23,0	18,8	66	47	25,4	30,1	E	D	62	55	94	87	5,2	3,6	11,45	6,97	6	630	400/3/50	4	50,9	3"	3"	3050	1220	2310	2800	1050	450	900	2260	3300	650	1000	1150	452
	BC/BD-2X363BB1-B01	149,4	-	128461	-	413,3	53221	-	25,9	-	40	-	46,7	-	C	-	51	-	83	-	3,2	-	14,16	-	6	630	230/1/50	6	81,2	4"	4"	3150	1220	2310	2800	1050	450	900	2260	3500	650	1000	1150	493
	BC/BD-2X363BB1-B02	170,4	135,1	146518	116165	413,3	64698	46087	29,6	23,5	50	33	31,6	36,5	D	D	62	55	94	87	5,4	3,7	11,69	7,03	6	630	400/3/50	4	81,2	4"	4"	3150	1220	2310	2800	1050	450	900	2260	3500	650	1000	1150	491
	BC/BD-2X363BC1-B01	171,5	-	147463	-	551,1	50481	-	29,8	-	67	-	52,0	-	C	-	50	-	82	-	3,3	-	14,51	-	6	630	230/1/50	6	94,4	4"	4"	3150	1220	2310	2800	1050	450	900	2260	3500	650	1000	1150	531
	BC/BD-2X363BC1-B02	199,0	152,5	171109	131126	551,1	61862	43221	34,5	26,5	88	55	35,5	41,2	D	D	62	55	94	87	5,6	3,7	11,92	7,15	6	630	400/3/50	4	94,4	4"	4"	3150	1220	2310	2800	1050	450	900	2260	3500	650	1000	1150	529
	BC/BD-2X363BD1-B01	182,5	-	156922	-	688,9	48027	-	31,7	-	51	-	53,7	-	C	-	50	-	82	-	3,4	-	14,81	-	6	630	230/1/50	6	107,6	4"	4"	3150	1220	2310	2800	1050	450	900	2260	3500	650	1000	1150	570
	BC/BD-2X363BD1-B02	215,1	160,3	184953	137833	688,9	59325	40840	37,3	27,8	69	41	37,1	42,2	D	D	62	55	94	87	5,8	3,8	12,13	7,20	6	630	400/3/50	4	107,6	4"	4"	3150	1220	2310	2800	1050	450	900	2260	3500	650	1000	1150	568
	BC/BD-2X463BA1-B01	156,7	-	134738	-	367,4	75322	-	27,2	-	41	-	37,3	-	D	-	52	-	84	-	4,2	-	18,32	-	8	630	230/1/50	6	59,7	3"	3"	3950	1220	2310	3700	1050	450	900	2260	4200	650	1000	1150	585
	BC/BD-2X463BA1-B02	174,6	143,1	150129	123044	367,4	89866	65183	30,3	24,8	49	34	24,9	29,8	E	E	63	56	95	88	7,0	4,8	15,27	9,29	8	630	400/3/50	4	59,7	3"	3"	3950	1220	2310	3700	1050	450	900	2260	4200	650	1000	1150	583
	BC/BD-2X463BB1-B01	197,3	-	169647	-	551,1	70961	-	34,2	-	29	-	45,9	-	C	-	51	-	84	-	4,3	-	18,88	-	8	630	230/1/50	6	94,4	4"	4"	4050	1220	2310	3700	1050	450	900	2260	4400	650	1000	1150	637
	BC/BD-2X463BB1-B02	225,0	178,5	193465	153482	551,1	86264	61449	39,1	31,0	36	24	31,3	36,4	D	D	63	56	95	88	7,2	4,9	15,59	9,38	8	630	400/3/50	4	94,4	4"	4"	4050	1220	2310	3700	1050	450	900	2260	4400	650	1000	1150	634
	BC/BD-2X463BC1-B01	228,6	-	196561	-	734,8	67308	-	39,7	-	67	-	52,0	-	C	-	51	-	83	-	4,4	-	19,35	-	8	630	230/1/50	6	112,0	4"	4"	4050	1220	2310	3700	1050	450	900	2260	4400	650	1000	1150	687
	BC/BD-2X463BC1-B02	265,2	203,3	228031	174806	734,8	82483	57627	46,0	35,3	87	54	35,4	41,5	D	D	63	56	95	88	7,5	4,9	15,89	9,53	8	630	400/3/50	4	112,0	4"	4"	4050	1220	2310	3700	1050	450	900	2260	4400	650	1000	1150	685
	BC/BD-2X463BD1-B01	243,3	-	209200	-	918,5	64036	-	42,2	-	52	-	54,1	-	C	-	51	-	83	-	4,5	-	19,75	-	8	630	230/1/50	6	129,6	4"	4"	4050	1220	2310	3700	1050	450	900	2260	4400	650	1000	1150	738
	BC/BD-2X463BD1-B02	286,8	213,7	246604	183749	918,5	79100	54454	49,8	37,1	69	41	37,2	42,7	D	D	63	56	95	88	7,7	5,0	16,18	9,60	8	630	400/3/50	4	129,6	4"	4"	4050	1220	2310	3700	1050	450	900	2260	4400	650	1000	1150	736
	BC/BD-2X563BA1-B01	185,8	-	159759	-	459,3	94153	-	32,3	-	11	-	35,1	-	D	-	53	-	85	-	5,3	-	22,90	-	10	630	230/1/50	6	85,6	4"	4"	4950	1220	2310	4600	1050	450	900	2260	5300	650	1000	1150	719
	BC/BD-2X563BA1-B02	206,8	169,7	177816	145916	459,3	112332	81478	35,9	29,5	13	9	23,8	28,3	E	E	64	57	96	89	8,7	6,0	19,08	11,61	10	630	400/3/50	4	85,6	4"	4"	4950	1220	2310	4600	1050	450	900	2260	5300	650	1000	1150	716
	BC/BD-2X563BB1-B01	250,6	-	215477	-	688,9	88701	-	43,5	-	54	-	46,4	-	C	-	52	-	85	-	5,4	-	23,60	-	10	630	230/1/50	6	107,6	4"	4"	4950	1220	2310	4600	1050	450	900	2260	5300	650	1000	1150	779
	BC/BD-2X563BB1-B02	286,0	226,8	245916	195013	688,9	107831	76812	49,6	39,4	68	45	31,8	37,2	D	D	64	57	96	89	9,0	6,1	19,48	11,72	10	630	400/3/50	4	107,6	4"	4"	4950	1220	2310	4600	1050	450	900	2260	5300	650	1000	1150	776
	BC/BD-2X563BC1-B01	282,7	-	243078	-	918,5	84135	-	49,1	-	42	-	51,4	-	C	-	52	-	84	-	5,5	-	24,18	-	10	630	230/1/50	6	129,6	4"	4"	4950	1220	2310	4600	1050	450	900	2260	5300	650	1000	1150	844
	BC/BD-2X563BC1-B02	327,9	251,6	281943	216337	918,5	103104	72034	56,9	43,7	55	34	34,9	40,6	D	D	64	57	96	89	9,4	6,2	19,86	11,91	10	630	400/3/50	4	129,6	4"	4"	4950	1220	2310	4600	1050	450	900	2260	5300	650	1000	1150	841
	BC/BD-2X563BD1-B01	301,1	-	258899	-	1148,2	80045	-	52,2	-	30	-	52,8	-	C	-	52	-	84	-	5,7	-	24,68	-	10	630	230/1/50	6	173,4	5"	5"	4950	1220	2310	4600	1050	450	900	2260	5300	650	1000	1150	908
	BC/BD-2X563BD1-B02	354,7	264,6	304987	227515	1148,2	98875	68067	61,6	45,9	40	24	36,9	42,0	D	D	64	57	96	89	9,6	6,3	20,22	12,00	10	630	400/3/50	4	173,4	5"	5"	4950	1220	2310	4600	1050	450	900	2260	5300	650	1000	1150	905
	BC/BD-2X663BA1-B01	228,2	-	196217	-	551,1	112983	-	39,6	-	18	-	36,2	-	D	-	54	-	86	-	6,3	-	27,48	-	12	630	230/1/50	6	94,4	4"	4"	5850	1220	2310	5500	1050	450	900	2260	6200	650	1000	1150	849
	BC/BD-2X663BA1-B02	254,1	208,4	218487	179192	551,1	134799	97774	44,1	36,2	22	15	24,2	28,9	E	E	65	58	97	90	10,5	7,2	22,90	13,94	12	630	400/3/50	4	94,4	4"	4"	5850	1220	2310	5500	1050	450	900	2260	6200	650	1000	1150	845
	BC/BD-2X663BB1-B01	287,6	-	247291	-	826,7	106441	-	49,9	-	13	-	44,2	-	D	-	53	-	86	-	6,5	-	28,32	-	12	630	230/1/50	6	142,6	5"	5"	5850	1220	2310	5500	1050	450	900	2260	6200	650	1000	1150	927
	BC/BD-2X663BB1-B02	327,9	260,4	281943	223904	826,7	129397	92174	56,9	45,2	16	11	30,4	35,7	D	D	65	58	97	90	10,8	7,3	23,38	14,06	12	630	400/3/50	4	142,6	5"	5"	5850	1220	2310	5500	1050	450	900	2260	6200	650	1000	1150	924
	BC/BD-2X663BC1-B01	342,8	-	294755	-	1102,3	100962	-	59,5	-	65	-	51,9	-	C	-	53	-	85	-	6,6	-	29,02	-	12	630	230/1/50	6	169,0	5"	5"	5850	1220	2310	5500	1050	450	900	2260	6200	650	1000	1150	999
	BC/BD-2X663BC1-B02	397,7	304,9	341960	262167	1102,3	123725	86441	69,0	52,9	85	53	35,5	41,2	D	D	65	58	97	90	11,2	7,4	23,84	14,30	12	630	400/3/50	4	169,0	5"	5"	5850	1220	2310	5500	1050	450	900	2260	6200	650	1000	1150	995
	BC/BD-2X663BD1-B01	364,8	-	313671	-	1377,8	96054	-	63,3	-	50	-	53,6	-	C	-	53	-	85	-	6,8	-	29,62	-	12	630	230/1/50	6	195,5	5"	5"	5850	1220	2310	5500	1050	450	900	2260	6200	650	1000	1150	1075
	BC/BD-2X663BD1-B02	430,0	320,5	369733	275580	1377,8	118650	81681	74,6	55,6	67	40	37,4	42,7	D	D	65	58	97	90	11,5	7,5	24,26	14,40	12	630	400/3/50	4	195,5	5"	5"	5850	1220	2310	5500	1050	450	900	2260	6200	650	1000	1150	1072
	BC/BD-2X763BA1-B01	270,7	-	232760	-	643,0	131814	-	47,0	-	28	-	36,6	-	D	-	55	-	87	-	7,4	-	32,06	-	14	630	230/1/50	6	103,2	4"	4"	6750	1220	2310	6400	1050	450	900	2260	7100	650	1000	1150	979
	BC/BD-2X763BA1-B02	301,5	247,1	259243	212468	643,0	157265	114070	52,3	42,9	34	24	24,7	29,4	E	E	66	59	98	91	12,2	8,4	26,71	16,26	14	630	400/3/50	4	103,2	4"	4"	6750	1220	2310	6400	1050	450	900	2260	7100	650	1000	1150	1065

PAS D'AILETTE / FIN SPACING / LAMELLENABSTAND / ШАГ РЕБРА	MODÈLE KARYER / KARYER MODEL / МОДЕЛЬ KARYER	CAPACITÉ DE L'EAU / CAPACITY WATER / LEISTUNG WASSER / МОЩНОСТЬ ВОДА (T ambiante / Tambient / Umgebungstemp/ T окружающей среды =25°C ΔT=15°C Su / Water / Wasser / Вода, T entrée, eau / Tinlet, water / Wassereintrittstemp. / T воды на входе = 40°C, TSORTIE, su / Toutlet, water / Wasseraustrittstemp. / T воды на выходе =35°C)				SURFACE TOTALE / TOTAL SURFACE / GESAMTFLÄCHE / ОБЩАЯ ПЛОЩАДЬ	CÔTÉ AIR / AIR SIDE / LUFTSEITE / СТОРОНА ВОЗДУХА: DÉBIT D'AIR / AIR FLOW / LUFTMENGE / РАСХОД ВОЗДУХА		CÔTÉ FLUIDE/ FLUID SIDE / MEDIUMSEITE / СТОРОНА ЖИДКОСТИ: DÉBIT DE FLUIDE/ FLUID FLOW / MEDIUMMENGE / РАСХОД ЖИДКОСТИ		CÔTÉ FLUIDE / PRESSURE DROP FLUID SIDE / MEDIUMSEITIGER DRUCKVERLUST / ПАДЕНИЕ ДАВЛЕНИЯ СО СТОРОНЫ ЖИДКОСТИ		ÉNERGIE / ENERGY / ENERGIE / ЭНЕРГИЯ: TAUX D'EFFICACITÉ ÉNERGÉTIQUE / ENERGY EFFICIENCY RATIO / ENERGIEEFFIZIENZRATE / КЛАСС ЭНЕРГОЭФФЕКТИВНОСТИ		CLASSE D'EFFICACITÉ ÉNERGÉTIQUE / ENERGY EFFICIENCY CLASS / ENERGIEEFFIZIENZKLASSE / КОЭФФИЦИЕНТ ЭНЕРГОЭФФЕКТИВНОСТИ		ACOUSTIQUE / SOUND / SCHALLPEGEL / ЗВУК: NIVEAU DE PRESSION SONORE / SOUND PRESSURE LEVEL / SCHALLDRUCKPEGEL / УРОВЕНЬ ЗВУКОВОГО ДАВЛЕНИЯ		NIVEAU DE PUISSANCE SONORE / SOUND POWER LEVEL / SCHALLLEISTUNGSPEGEL / УРОВЕНЬ ЗВУКОВОЙ МОЩНОСТИ		INFORMATIONS VENTILATEUR / FAN DATA / LÜFTERDATEN / ДАННЫЕ ВЕНТИЛЯТОРА: PUISSANCE TOTALE / TOTAL POWER / GESAMTLEISTUNG / ОБЩАЯ МОЩНОСТЬ		COURANT TOTAL / TOTAL CURRENT / GESAMTSTROMAUFNAHME / ОБЩИЙ ТОК		NOMBRE DE VENTILATEURS / NUMBER OF FANS / LÜFTERANZAHL/ КОЛИЧЕСТВО ВЕНТИЛЯТОРОВ	DIAMÈTRE DU VENTILATEUR / FAN DIAMETER / LÜFTERDURCHMESSER / ДИАМЕТР ВЕНТИЛЯТОРА	MOTEUR / MOTOR / МОТОР	NOMBRE DE PÔLES / NUMBER OF POLES / POLANZAHL / КОЛИЧЕСТВО ПОЛЮСОВ	INFORMATIONS BATTERIE / COIL DATA / WÄRMETAUSCHERDATEN / ДАННЫЕ БАТАРЕИ: VOLUME INTÉRIEUR / INTERNAL VOLUME / INNENVOLUMEN/ ВНУТРЕННИЙ ОБЪЕМ	CONNEXIONS / CONNECTIONS / ANSCHLÜSSE / СОЕДИНЕНИЯ: ENTRÉE / INLET / EINTRITT/ ВХОД	SORTIE / OUTLET / AUSTRITT / ВЫХОД	DIMENSIONS/ DIMENSIONS / ABMESSUNGEN / ГАБАРИТНЫЕ РАЗМЕРЫ												POIDS / WEIGHT / GEWICHT / ВЕС
		kW		kcal/h			m³/h		m³/h		kPa						dB(A) 10m		dB		kW		A									A	B	C	E	F	G	H	I	K	L	M	N	
		Δ	Y	Δ	Y	m²	Δ	Y	Δ	Y	Δ	Y	Δ	Y	Δ	Y	Δ	Y	Δ	Y	Δ	Y	Δ	Y	PCS	mm	V/Ph/Hz		dm³	"		mm												kg
2,1 mm	BC/BD-2X763BC1-B01	385,1	-	331126	-	1286,0	117789	-	66,8	-	16	-	49,4	-	C	-	54	-	86	-	7,8	-	33,85	-	14	630	230/1/50	6	186,7	5"	5"	6750	1220	2310	6400	1050	450	900	2260	7100	650	1000	1150	1160
	BC/BD-2X763BC1-B02	446,4	342,9	383835	294841	1286,0	144346	100848	77,5	59,5	21	13	34,1	39,4	D	D	66	59	98	91	13,1	8,7	27,81	16,68	14	630	400/3/50	4	186,7	5"	5"	6750	1220	2310	6400	1050	450	900	2260	7100	650	1000	1150	1156
	BC/BD-2X763BD1-B01	428,6	-	368530	-	1607,4	112063	-	74,4	-	77	-	54,3	-	C	-	54	-	86	-	7,9	-	34,55	-	14	630	230/1/50	6	217,5	5"	5"	6750	1220	2310	6400	1050	450	900	2260	7100	650	1000	1150	1242
	BC/BD-2X763BD1-B02	505,3	376,4	434480	323646	1607,4	138426	95294	87,7	65,3	103	61	37,4	42,8	D	D	66	59	98	91	13,5	8,8	28,31	16,80	14	630	400/3/50	4	217,5	5"	5"	6750	1220	2310	6400	1050	450	900	2260	7100	650	1000	1150	1238
	BC/BD-163CA1-B01	20,0	-	17197	-	61,7	9383	-	3,5	-	16	-	40,0	-	D	-	43	-	75	-	0,5	-	2,30	-	1	630	230/1/50	6	7,7	1"	1"	1200	1200	1240	1000	1050	450	900	1190	1500	650	1000	1150	132
	BC/BD-163CA1-B02	22,2	18,3	19089	15735	61,7	11208	8121	3,9	3,2	19	13	24,7	30,5	E	D	54	47	86	79	0,9	0,6	1,91	1,17	1	630	400/3/50	4	7,7	1"	1"	1200	1200	1240	1000	1050	450	900	1190	1500	650	1000	1150	131
	BC/BD-163CB1-B01	24,9	-	21410	-	92,7	8830	-	4,3	-	17	-	49,8	-	C	-	43	-	74	-	0,5	-	2,37	-	1	630	230/1/50	6	11,1	1"	1"	1200	1200	1240	1000	1050	450	900	1190	1500	650	1000	1150	142
	BC/BD-163CB1-B02	28,3	22,6	24334	19432	92,7	10749	7639	4,9	3,9	22	14	31,4	37,7	D	D	54	47	86	79	0,9	0,6	1,96	1,18	1	630	400/3/50	4	11,1	1"	1"	1200	1200	1240	1000	1050	450	900	1190	1500	650	1000	1150	141
	BC/BD-163CC1-B01	27,8	-	23904	-	123,4	8368	-	4,8	-	19	-	46,3	-	C	-	43	-	74	-	0,6	-	2,43	-	1	630	230/1/50	6	13,8	1"	1"	1200	1200	1240	1000	1050	450	900	1190	1500	650	1000	1150	151
	BC/BD-163CC1-B02	32,2	24,8	27687	21324	123,4	10259	7157	5,6	4,3	11	7	35,8	41,3	D	D	54	47	86	79	0,9	0,6	1,99	1,20	1	630	400/3/50	4	15,0	1 1/4"	1 1/4"	1200	1200	1240	1000	1050	450	900	1190	1500	650	1000	1150	150
	BC/BD-163CD1-B01	29,4	-	25279	-	154,4	7952	-	5,1	-	19	-	49,0	-	C	-	43	-	74	-	0,6	-	2,48	-	1	630	230/1/50	6	17,2	1"	1"	1200	1200	1240	1000	1050	450	900	1190	1500	650	1000	1150	161
	BC/BD-163CD1-B02	34,7	25,9	29837	22270	154,4	9836	6759	6,0	4,5	11	6	34,7	43,2	D	D	54	47	86	79	1,0	0,6	2,03	1,21	1	630	400/3/50	4	18,4	1 1/4"	1 1/4"	1200	1200	1240	1000	1050	450	900	1190	1500	650	1000	1150	160
	BC/BD-263CA1-B01	43,2	-	37145	-	123,4	18765	-	7,5	-	59	-	39,3	-	D	-	46	-	78	-	1,1	-	4,59	-	2	630	230/1/50	6	15,9	1 1/2"	1 1/2"	2100	1200	1240	1900	1050	450	900	1190	2400	650	1000	1150	217
	BC/BD-263CA1-B02	48,0	39,5	41273	33964	123,4	22416	16241	8,3	6,9	71	50	26,7	32,9	E	D	57	50	89	82	1,8	1,2	3,82	2,33	2	630	400/3/50	4	15,9	1 1/2"	1 1/2"	2100	1200	1240	1900	1050	450	900	1190	2400	650	1000	1150	217
	BC/BD-263CB1-B01	53,6	-	46088	-	185,3	17660	-	9,3	-	44	-	48,7	-	C	-	46	-	77	-	1,1	-	4,73	-	2	630	230/1/50	6	22,8	1 1/2"	1 1/2"	2100	1200	1240	1900	1050	450	900	1190	2400	650	1000	1150	236
	BC/BD-263CB1-B02	61,0	48,5	52451	41702	185,3	21499	15277	10,6	8,4	56	37	33,9	40,4	D	D	57	50	89	82	1,8	1,2	3,91	2,35	2	630	400/3/50	4	22,8	1 1/2"	1 1/2"	2100	1200	1240	1900	1050	450	900	1190	2400	650	1000	1150	236
	BC/BD-263CC1-B01	59,6	-	51247	-	246,8	16736	-	10,3	-	38	-	54,2	-	C	-	45	-	77	-	1,1	-	4,85	-	2	630	230/1/50	6	28,2	1 1/2"	1 1/2"	2100	1200	1240	1900	1050	450	900	1190	2400	650	1000	1150	253
	BC/BD-263CC1-B02	69,1	53,0	59415	45572	246,8	20518	14314	12,0	9,2	49	31	36,4	44,2	D	D	57	50	89	82	1,9	1,2	3,98	2,39	2	630	400/3/50	4	28,2	1 1/2"	1 1/2"	2100	1200	1240	1900	1050	450	900	1190	2400	650	1000	1150	253
	BC/BD-263CD1-B01	62,7	-	53912	-	308,7	15904	-	10,9	-	31	-	57,0	-	C	-	46	-	77	-	1,1	-	4,95	-	2	630	230/1/50	6	35,1	1 1/2"	1 1/2"	2100	1200	1240	1900	1050	450	900	1190	2400	650	1000	1150	272
	BC/BD-263CD1-B02	74,0	55,1	63629	47377	308,7	19673	13518	12,8	9,6	32	19	38,9	42,4	D	D	57	50	89	82	1,9	1,3	4,06	2,41	2	630	400/3/50	4	37,3	2"	2"	2100	1200	1240	1900	1050	450	900	1190	2400	650	1000	1150	271
	BC/BD-363CA1-B01	64,8	-	55718	-	185,3	28148	-	11,3	-	52	-	40,5	-	D	-	48	-	80	-	1,6	-	6,89	-	3	630	230/1/50	6	25,0	2"	2"	3000	1200	1240	2800	1050	450	900	1190	3300	650	1000	1150	304
	BC/BD-363CA1-B02	72,0	59,4	61909	51075	185,3	33625	24362	12,5	10,3	63	45	27,7	33,0	E	D	59	52	91	84	2,6	1,8	5,73	3,49	3	630	400/3/50	4	25,0	2"	2"	3000	1200	1240	2800	1050	450	900	1190	3300	650	1000	1150	303
	BC/BD-363CB1-B01	80,3	-	69046	-	278,0	26490	-	13,9	-	41	-	50,2	-	C	-	48	-	79	-	1,6	-	7,10	-	3	630	230/1/50	6	34,5	2"	2"	3000	1200	1240	2800	1050	450	900	1190	3300	650	1000	1150	331
	BC/BD-363CB1-B02	91,5	72,7	78676	62511	278,0	32248	22916	15,9	12,6	51	34	33,9	40,4	D	D	59	52	91	84	2,7	1,8	5,86	3,52	3	630	400/3/50	4	34,5	2"	2"	3000	1200	1240	2800	1050	450	900	1190	3300	650	1000	1150	330
	BC/BD-363CC1-B01	89,4	-	76870	-	370,7	25105	-	15,5	-	33	-	52,6	-	C	-	47	-	79	-	1,7	-	7,28	-	3	630	230/1/50	6	44,1	2"	2"	3000	1200	1240	2800	1050	450	900	1190	3300	650	1000	1150	358
	BC/BD-363CC1-B02	103,6	79,5	89080	68358	370,7	30777	21471	18,0	13,8	43	27	37,0	41,8	D	D	59	52	91	84	2,8	1,9	5,97	3,58	3	630	400/3/50	4	44,1	2"	2"	3000	1200	1240	2800	1050	450	900	1190	3300	650	1000	1150	357

PAS D'AILETTE / FIN SPACING / LAMELLENABSTAND / ШАГ РЕБРА	MODÈLE KARYER / KARYER MODEL / МОДЕЛЬ KARYER	CAPACITÉ DE L'EAU / CAPACITY WATER / LEISTUNG WASSER / МОЩНОСТЬ ВОДА: T ambiante / Tambient / Umgebungstemp/ T окружающей среды =25°C ΔT=15°C Su / Water / Wasser / Вода, T entrée, eau / Tinlet, water / Wassereintrittstemp. / T воды на входе = 40°C, TSORTIE, su / Toutlet, water / Wasseraustrittstemp. / T воды на выходе =35°C				SURFACE TOTALE / TOTAL SURFACE / GESAMTFLÄCHE / ОБЩАЯ ПЛОЩАДЬ	CÔTÉ AIR / AIR SIDE / LUFTSEITE / СТОРОНА ВОЗДУХА: DÉBIT D'AIR / AIR FLOW / LUFTMENGE / РАСХОД ВОЗДУХА		CÔTÉ FLUIDE/ FLUID SIDE / MEDIUMSEITE / СТОРОНА ЖИДКОСТИ: DÉBIT DE FLUIDE/ FLUID FLOW / MEDIUMMENGE / РАСХОД ЖИДКОСТИ		CÔTÉ FLUIDE / PRESSURE DROP FLUID SIDE / MEDIUMSEITIGER DRUCKVERLUST / ПАДЕНИЕ ДАВЛЕНИЯ СО СТОРОНЫ ЖИДКОСТИ		ÉNERGIE / ENERGY / ENERGIE / ЭНЕРГИЯ: TAUX D'EFFICACITÉ ÉNERGÉTIQUE / ENERGY EFFICIENCY RATIO / ENERGIEEFFIZIENZRATE / КЛАСС ЭНЕРГОЭФФЕКТИВНОСТИ		CLASSE D'EFFICACITÉ ÉNERGÉTIQUE / ENERGY EFFICIENCY CLASS / ENERGIEEFFIZIENZKLASSE / КОЭФФИЦИЕНТ ЭНЕРГОЭФФЕКТИВНОСТИ		ACOUSTIQUE / SOUND / SCHALLPEGEL / ЗВУК: NIVEAU DE PRESSION SONORE / SOUND PRESSURE LEVEL / SCHALLDRUCKPEGEL / УРОВЕНЬ ЗВУКОВОГО ДАВЛЕНИЯ		NIVEAU DE PUISSANCE SONORE / SOUND POWER LEVEL / SCHALLLEISTUNGSPEGEL / УРОВЕНЬ ЗВУКОВОЙ МОЩНОСТИ		INFORMATIONS VENTILATEUR / FAN DATA / LÜFTERDATEN / ДАННЫЕ ВЕНТИЛЯТОРА: PUISSANCE TOTALE / TOTAL POWER / GESAMTLEISTUNG / ОБЩАЯ МОЩНОСТЬ		COURANT TOTAL / TOTAL CURRENT / GESAMTSTROMAUFNAHME / ОБЩИЙ ТОК		NOMBRE DE VENTILATEURS / NUMBER OF FANS / LÜFTERANZAHL/ КОЛИЧЕСТВО ВЕНТИЛЯТОРОВ	DIAMÈTRE DU VENTILATEUR / FAN DIAMETER / LÜFTERDURCHMESSER / ДИАМЕТР ВЕНТИЛЯТОРА	MOTEUR / MOTOR / MOTOP	NOMBRE DE PÔLES / NUMBER OF POLES / POLANZAHL / КОЛИЧЕСТВО ПОЛЮСОВ	INFORMATIONS BATTERIE / COIL DATA / WÄRMETAUSCHERDATEN / ДАННЫЕ БАТАРЕИ: VOLUME INTÉRIEUR / INTERNAL VOLUME / INNENVOLUMEN/ВНУТРЕННИЙ ОБЪЕМ	CONNEXIONS / CONNECTIONS / ANSCHLÜSSE / СОЕДИНЕНИЯ: ENTRÉE / INLET / EINTRITT/ ВХОД	SORTIE / OUTLET / AUSTRITT / ВЫХОД	DIMENSIONS/ DIMENSIONS / ABMESSUNGEN / ГАБАРИТНЫЕ РАЗМЕРЫ												POIDS / WEIGHT / GEWICHT / ВЕС
		kW		kcal/h			m³/h		m³/h		kPa						dB(A) 10m		dB		kW		A									A	B	C	E	F	G	H	I	K	L	M	N	
		Δ	Y	Δ	Y	m²	Δ	Y	Δ	Y	Δ	Y	Δ	Y	Δ	Y	Δ	Y	Δ	Y	Δ	Y	Δ	Y	PCS	mm	V/Ph/Hz		dm³	"		mm												kg
2,1 mm	BC/BD-363CD1-B01	94,1	-	80911	-	463,3	23855	-	16,3	-	27	-	55,4	-	C	-	48	-	79	-	1,7	-	7,43	-	3	630	230/1/50	6	53,7	2"	2"	3000	1200	1240	2800	1050	450	900	1190	3300	650	1000	1150	385
	BC/BD-363CD1-B02	111,0	82,6	95443	71023	463,3	29509	20277	19,3	14,3	37	21	38,3	43,5	D	D	59	52	91	84	2,9	1,9	6,08	3,61	3	630	400/3/50	4	53,7	2"	2"	3000	1200	1240	2800	1050	450	900	1190	3300	650	1000	1150	384
	BC/BD-463CA1-B01	88,2	-	75838	-	247,1	37531	-	15,3	-	110	-	42,0	-	D	-	49	-	81	-	2,1	-	9,18	-	4	630	230/1/50	6	35,5	2 1/2"	2 1/2"	3900	1200	1240	3700	1050	450	900	1190	4200	650	1000	1150	390
	BC/BD-463CA1-B02	98,0	80,7	84265	69389	247,1	44833	32483	17,0	14,0	133	94	28,0	33,6	E	D	60	53	92	85	3,5	2,4	7,64	4,65	4	630	400/3/50	4	35,5	2 1/2"	2 1/2"	3900	1200	1240	3700	1050	450	900	1190	4200	650	1000	1150	389
	BC/BD-463CB1-B01	109,1	-	93809	-	370,7	35320	-	18,9	-	80	-	49,6	-	C	-	49	-	80	-	2,2	-	9,46	-	4	630	230/1/50	6	48,3	2 1/2"	2 1/2"	3900	1200	1240	3700	1050	450	900	1190	4200	650	1000	1150	425
	BC/BD-463CB1-B02	124,4	98,7	106965	84867	370,7	42997	30554	21,6	17,1	101	67	34,6	41,1	D	D	60	53	92	85	3,6	2,4	7,81	4,70	4	630	400/3/50	4	48,3	2 1/2"	2 1/2"	3900	1200	1240	3700	1050	450	900	1190	4200	650	1000	1150	424
	BC/BD-463CC1-B01	121,3	-	104299	-	494,2	33473	-	21,1	-	60	-	55,1	-	C	-	48	-	80	-	2,2	-	9,70	-	4	630	230/1/50	6	61,1	2 1/2"	2 1/2"	3900	1200	1240	3700	1050	450	900	1190	4200	650	1000	1150	461
	BC/BD-463CC1-B02	140,7	107,7	120980	92605	494,2	41036	28628	24,4	18,7	78	49	37,0	43,1	D	D	60	53	92	85	3,8	2,5	7,96	4,77	4	630	400/3/50	4	61,1	2 1/2"	2 1/2"	3900	1200	1240	3700	1050	450	900	1190	4200	650	1000	1150	460
	BC/BD-463CD1-B01	127,5	-	109630	-	617,8	31807	-	22,1	-	46	-	55,4	-	C	-	49	-	80	-	2,3	-	9,90	-	4	630	230/1/50	6	73,8	2 1/2"	2 1/2"	3900	1200	1240	3700	1050	450	900	1190	4200	650	1000	1150	496
	BC/BD-463CD1-B02	150,5	111,8	129407	96131	617,8	39345	27036	26,1	19,4	62	36	38,6	44,7	D	D	60	53	92	85	3,9	2,5	8,11	4,81	4	630	400/3/50	4	73,8	2 1/2"	2 1/2"	3900	1200	1240	3700	1050	450	900	1190	4200	650	1000	1150	495
	BC/BD-563CA1-B01	106,2	-	91316	-	308,9	46913	-	18,4	-	29	-	40,8	-	D	-	50	-	82	-	2,6	-	11,47	-	5	630	230/1/50	6	45,4	3"	3"	4800	1200	1240	4600	1050	450	900	1190	5100	650	1000	1150	476
	BC/BD-563CA1-B02	117,9	97,3	101376	83663	308,9	56041	40603	20,5	16,9	35	25	26,8	32,4	E	D	61	54	93	86	4,4	3,0	9,55	5,81	5	630	400/3/50	4	45,4	3"	3"	4800	1200	1240	4600	1050	450	900	1190	5100	650	1000	1150	475
	BC/BD-563CB1-B01	131,7	-	113242	-	463,3	44150	-	22,9	-	22	-	48,8	-	C	-	49	-	81	-	2,7	-	11,83	-	5	630	230/1/50	6	61,4	3"	3"	4800	1200	1240	4600	1050	450	900	1190	5100	650	1000	1150	521
	BC/BD-563CB1-B02	150,0	119,3	128977	102580	463,3	53747	38193	26,0	20,7	28	18	33,3	38,5	D	D	61	54	93	86	4,5	3,1	9,76	5,87	5	630	400/3/50	4	61,4	3"	3"	4800	1200	1240	4600	1050	450	900	1190	5100	650	1000	1150	519
	BC/BD-563CC1-B01	146,8	-	126225	-	617,8	41841	-	25,5	-	18	-	52,4	-	C	-	49	-	81	-	2,8	-	12,12	-	5	630	230/1/50	6	77,3	3"	3"	4800	1200	1240	4600	1050	450	900	1190	5100	650	1000	1150	565
	BC/BD-563CC1-B02	170,0	130,6	146174	112296	617,8	51296	35785	29,5	22,7	23	14	36,2	42,1	D	D	61	54	93	86	4,7	3,1	9,95	5,96	5	630	400/3/50	4	77,3	3"	3"	4800	1200	1240	4600	1050	450	900	1190	5100	650	1000	1150	563
	BC/BD-563CD1-B01	154,7	-	133018	-	772,2	39759	-	26,8	-	14	-	55,3	-	C	-	49	-	81	-	2,8	-	12,37	-	5	630	230/1/50	6	93,3	3"	3"	4800	1200	1240	4600	1050	450	900	1190	5100	650	1000	1150	609
	BC/BD-563CD1-B02	182,4	135,8	156836	116767	772,2	49181	33796	31,6	23,6	19	11	38,0	43,8	D	D	61	54	93	86	4,8	3,1	10,14	6,01	5	630	400/3/50	4	93,3	3"	3"	4800	1200	1240	4600	1050	450	900	1190	5100	650	1000	1150	608
	BC/BD-2X163CA1-B01	40,0	-	34394	-	123,4	18765	-	6,9	-	14	-	36,4	-	D	-	46	-	78	-	1,1	-	4,59	-	2	630	230/1/50	6	19,0	1 1/2"	1 1/2"	1200	1200	2360	1000	1050	450	900	2310	1500	650	1000	1150	217
	BC/BD-2X163CA1-B02	44,3	36,7	38091	31556	123,4	22416	16241	7,7	6,4	17	12	24,6	30,6	E	D	57	50	89	82	1,8	1,2	3,82	2,33	2	630	400/3/50	4	19,0	1 1/2"	1 1/2"	1200	1200	2360	1000	1050	450	900	2310	1500	650	1000	1150	217
	BC/BD-2X163CB1-B01	49,8	-	42820	-	185,3	17660	-	8,7	-	14	-	45,3	-	C	-	46	-	77	-	1,1	-	4,73	-	2	630	230/1/50	6	25,9	1 1/2"	1 1/2"	1200	1200	2360	1000	1050	450	900	2310	1500	650	1000	1150	237
	BC/BD-2X163CB1-B02	56,7	45,2	48753	38865	185,3	21499	15277	9,8	7,8	18	12	31,5	37,7	D	D	57	50	89	82	1,8	1,2	3,91	2,35	2	630	400/3/50	4	25,9	1 1/2"	1 1/2"	1200	1200	2360	1000	1050	450	900	2310	1500	650	1000	1150	237
	BC/BD-2X163CC1-B01	55,7	-	47893	-	247,0	16736	-	9,7	-	15	-	50,6	-	C	-	45	-	77	-	1,1	-	4,85	-	2	630	230/1/50	6	32,0	1 1/2"	1 1/2"	1200	1200	2360	1000	1050	450	900	2310	1500	650	1000	1150	256
	BC/BD-2X163CC1-B02	64,4	49,6	55374	42648	247,0	20518	14314	11,2	8,6	20	12	33,9	41,3	D	D	57	50	89	82	1,9	1,2	3,98	2,39	2	630	400/3/50	4	32,0	1 1/2"	1 1/2"	1200	1200	2360	1000	1050	450	900	2310	1500	650	1000	1150	255
	BC/BD-2X163CD1-B01	58,9	-	50645	-	308,7	15904	-	10,2	-	15	-	53,5	-	C	-	46	-	77	-	1,1	-	4,95	-	2	630	230/1/50	6	38,2	1 1/2"	1 1/2"	1200	1200	2360	1000	1050	450	900	2310	1500	650	1000	1150	275
	BC/BD-2X163CD1-B02	69,3	51,8	59587	44540	308,7	19673	13518	12,0	9,0	21	12	36,5	39,8	D	D	57	50	89	82	1,9	1,3	4,06	2,41	2	630	400/3/50	4	38,2	1 1/2"	1 1/2"	1200	1200	2360	1000	1050	450	900	2310	1500	650	1000	1150	274
	BC/BD-2X263CA1-B01	86,4	-	74291	-	246,8	37531	-	15,0	-	56	-	41,1	-	D	-	49	-	81	-	2,1	-	9,18	-	4	630	230/1/50	6	43,2	2 1/2"	2 1/2"	2100	1200	2360	1900	1050	450	900	2310	2400	650	1000	1150	363
	BC/BD-2X263CA1-B02	95,9	79,1	82459	68014	246,8	44833	32483	16,6	13,7	68	48	27,4	33,0	E	D	60	53	92	85	3,5	2,4	7,64	4,65	4	630	400/3/50	4	43,2	2 1/2"	2 1/2"	2100	1200	2360	1900	1050	450	900	2310	2400	650	1000	1150	362
	BC/BD-2X263CB1-B01	107,2	-	92175	-	370,7	35320	-	18,6	-	40	-	48,7	-	C	-	49	-	80	-	2,2	-	9,46	-	4	630	230/1/50	6	56,9	2 1/2"	2 1/2"	2100	1200	2360	1900	1050	450	900	2310	2400	650	1000	1150	401
	BC/BD-2X263CB1-B02	122,1	97,0	104987	83405	370,7	42997	30554	21,2	16,8	51	34	33,9	40,4	D	D	60	53	92	85	3,6	2,4	7,81	4,70	4	630	400/3/50	4	56,9	2 1/2"	2 1/2"	2100	1200	2360	1900	1050	450	900	2310	2400	650	1000	1150	401
	BC/BD-2X263CC1-B01	119,2	-	102494	-	494,1	33473	-	20,7	-	32	-	54,2	-	C	-	48	-	80	-	2,2	-	9,70	-	4	630	230/1/50	6	69,2	2 1/2"	2 1/2"	2100	1200	2360	1900	1050	450	900	2310	2400	650	1000	1150	437
	BC/BD-2X263CC1-B02	138,2	106,0	118831	91144	494,1	41036	28628	24,0	18,4	42	26	36,4	42,4	D	D	60	53	92	85	3,8	2,5	7,96	4,77	4	630	400/3/50	4	69,2	2 1/2"	2 1/2"	2100	1200	2360	1900	1050	450	900	2310	2400	650	1000	1150	436
	BC/BD-2X263CD1-B01	125,5	-	107911	-	617,5	31807	-	21,8	-	26	-	54,6	-	C	-	49	-	80	-	2,3	-	9,90	-	4	630	230/1/50	6	81,5	2 1/2"	2 1/2"	2100	1200	2360	1900	1050	450	900	2310	2400	650	1000	1150	473

PAS D'AILETTE / FIN SPACING / LAMELLENABSTAND / ШАГ РЕБРА	MODÈLE KARYER / KARYER MODEL / МОДЕЛЬ KARYER	CAPACITÉ DE L'EAU / CAPACITY WATER / LEISTUNG WASSER / МОЩНОСТЬ ВОДА (T ambiante / Tambient / Umgebungstemp/ T окружающей среды =25°C ΔT=15°C Su / Water / Wasser / Вода, T entrée, eau / Tinlet, water / Wassereintrittstemp. / T воды на входе = 40°C, TSORTIE, su / Toutlet, water / Wasseraustrittstemp. / T воды на выходе =35°C) kW		kcal/h		SURFACE TOTALE / TOTAL SURFACE / GESAMTFLÄCHE / ОБЩАЯ ПЛОЩАДЬ	CÔTÉ AIR / AIR SIDE / LUFTSEITE / СТОРОНА ВОЗДУХА: DÉBIT D'AIR / AIR FLOW / LUFTMENGE / РАСХОД ВОЗДУХА m³/h		CÔTÉ FLUIDE/ FLUID SIDE / MEDIUMSEITE / СТОРОНА ЖИДКОСТИ: DÉBIT DE FLUIDE/ FLUID FLOW / MEDIUMMENGE / РАСХОД ЖИДКОСТИ m³/h		CÔTÉ FLUIDE / PRESSURE DROP FLUID SIDE / MEDIUMSEITIGER DRUCKVERLUST / ПАДЕНИЕ ДАВЛЕНИЯ СО СТОРОНЫ ЖИДКОСТИ kPa		ÉNERGIE / ENERGY / ENERGIE / ЭНЕРГИЯ: TAUX D'EFFICACITÉ ÉNERGÉTIQUE / ENERGY EFFICIENCY RATIO / ENERGIEEFFIZIENZRATE / КЛАСС ЭНЕРГОЭФФЕКТИВНОСТИ		CLASSE D'EFFICACITÉ ÉNERGÉTIQUE / ENERGY EFFICIENCY CLASS / ENERGIEEFFIZIENZKLASSE / КОЭФФИЦИЕНТ ЭНЕРГОЭФФЕКТИВНОСТИ		ACOUSTIQUE / SOUND / SCHALLPEGEL / ЗВУК: NIVEAU DE PRESSION SONORE / SOUND PRESSURE LEVEL / SCHALLDRUCKPEGEL / УРОВЕНЬ ЗВУКОВОГО ДАВЛЕНИЯ dB(A) 10m		NIVEAU DE PUISSANCE SONORE / SOUND POWER LEVEL / SCHALLLEISTUNGSPEGEL / УРОВЕНЬ ЗВУКОВОЙ МОЩНОСТИ dB		INFORMATIONS VENTILATEUR / FAN DATA / LÜFTERDATEN / ДАННЫЕ ВЕНТИЛЯТОРА: PUISSANCE TOTALE / TOTAL POWER / GESAMTLEISTUNG / ОБЩАЯ МОЩНОСТЬ kW		COURANT TOTAL / TOTAL CURRENT / GESAMTSTROMAUFNAHME / ОБЩИЙ ТОК A		NOMBRE DE VENTILATEURS / NUMBER OF FANS / LÜFTERANZAHL/ КОЛИЧЕСТВО ВЕНТИЛЯТОРОВ	DIAMÈTRE DU VENTILATEUR / FAN DIAMETER / LÜFTERDURCHMESSER / ДИАМЕТР ВЕНТИЛЯТОРА	MOTEUR / MOTOR / MOTOR / МОТОР	NOMBRE DE PÔLES / NUMBER OF POLES / POLANZAHL / КОЛИЧЕСТВО ПОЛЮСОВ	INFORMATIONS BATTERIE / COIL DATA / WÄRMETAUSCHERDATEN / ДАННЫЕ БАТАРЕИ: VOLUME INTÉRIEUR / INTERNAL VOLUME / INNENVOLUMEN/ВНУТРЕННИЙ ОБЪЕМ	CONNEXIONS / CONNECTIONS / ANSCHLÜSSE / СОЕДИНЕНИЯ: ENTRÉE / INLET / EINTRITT/ ВХОД	SORTIE / OUTLET / AUSTRITT / ВЫХОД	DIMENSIONS/ DIMENSIONS / ABMESSUNGEN / ГАБАРИТНЫЕ РАЗМЕРЫ A	B	C	E	F	G	H	I	K	L	M	N	POIDS / WEIGHT / GEWICHT / ВЕС
		Δ	Y	Δ	Y	m²	Δ	Y	Δ	Y	Δ	Y	Δ	Y	Δ	Y	Δ	Y	Δ	Y	Δ	Y	Δ	Y	PCS	mm	V/Ph/Hz		dm³	"	"	mm	mm	mm	mm	mm	mm	mm	mm	mm	mm	mm	mm	kg
2,1 mm	BC/BD-2X263CD1-B02	148,0	110,1	127257	94669	617,5	39345	27036	25,7	19,1	34	20	37,9	44,0	D	D	60	53	92	85	3,9	2,5	8,11	4,81	4	630	400/3/50	4	81,5	2 1/2"	2 1/2"	2100	1200	2360	1900	1050	450	900	2310	2400	650	1000	1150	471
	BC/BD-2X363CA1-B01	129,6	-	111436	-	370,7	56296	-	22,5	-	51	-	40,5	-	D	-	51	-	83	-	3,2	-	13,77	-	6	630	230/1/50	6	63,3	3"	3"	3000	1200	2360	2800	1050	450	900	2310	3300	650	1000	1150	511
	BC/BD-2X363CA1-B02	143,9	118,7	123732	102064	370,7	67249	48724	25,0	20,6	62	44	27,2	33,0	E	D	62	55	94	87	5,3	3,6	11,46	6,97	6	630	400/3/50	4	63,3	3"	3"	3000	1200	2360	2800	1050	450	900	2310	3300	650	1000	1150	510
	BC/BD-2X363CB1-B01	160,6	-	138091	-	556,0	52980	-	27,9	-	39	-	48,7	-	C	-	51	-	82	-	3,3	-	14,19	-	6	630	230/1/50	6	82,5	3"	3"	3000	1200	2360	2800	1050	450	900	2310	3300	650	1000	1150	565
	BC/BD-2X363CB1-B02	183,0	145,4	157352	125021	556,0	64496	45831	31,8	25,2	49	33	33,9	39,3	D	D	62	55	94	87	5,4	3,7	11,71	7,04	6	630	400/3/50	4	82,5	3"	3"	3000	1200	2360	2800	1050	450	900	2310	3300	650	1000	1150	563
	BC/BD-2X363CC1-B01	178,8	-	153740	-	741,3	50209	-	31,0	-	31	-	54,2	-	C	-	50	-	82	-	3,3	-	14,55	-	6	630	230/1/50	6	101,6	3"	3"	3000	1200	2360	2800	1050	450	900	2310	3300	650	1000	1150	619
	BC/BD-2X363CC1-B02	207,3	158,9	178246	136629	741,3	61555	42942	36,0	27,6	40	25	37,0	42,9	D	D	62	55	94	87	5,6	3,7	11,94	7,16	6	630	400/3/50	4	101,6	3"	3"	3000	1200	2360	2800	1050	450	900	2310	3300	650	1000	1150	617
	BC/BD-2X363CD1-B01	188,2	-	161823	-	926,6	47711	-	32,6	-	25	-	55,4	-	C	-	50	-	82	-	3,4	-	14,85	-	6	630	230/1/50	6	120,8	3"	3"	3000	1200	2360	2800	1050	450	900	2310	3300	650	1000	1150	673
	BC/BD-2X363CD1-B02	222,0	165,1	190886	141960	926,6	59018	40555	38,5	28,6	34	20	38,3	43,4	D	D	62	55	94	87	5,8	3,8	12,16	7,21	6	630	400/3/50	4	120,8	3"	3"	3000	1200	2360	2800	1050	450	900	2310	3300	650	1000	1150	671
	BC/BD-2X463CA1-B01	176,4	-	151677	-	494,2	75062	-	30,6	-	110	-	42,0	-	D	-	52	-	84	-	4,2	-	18,36	-	8	630	230/1/50	6	93,6	4"	4"	3900	1200	2360	3700	1050	450	900	2310	4200	650	1000	1150	658
	BC/BD-2X463CA1-B02	195,9	161,5	168444	138865	494,2	89666	64965	34,0	28,0	132	94	28,0	33,6	E	D	63	56	95	88	7,0	4,8	15,28	9,30	8	630	400/3/50	4	93,6	4"	4"	3900	1200	2360	3700	1050	450	900	2310	4200	650	1000	1150	656
	BC/BD-2X463CB1-B01	218,2	-	187618	-	741,3	70640	-	37,9	-	80	-	50,7	-	C	-	51	-	83	-	4,3	-	18,92	-	8	630	230/1/50	6	119,1	4"	4"	3900	1200	2360	3700	1050	450	900	2310	4200	650	1000	1150	729
	BC/BD-2X463CB1-B02	248,8	197,4	213929	169733	741,3	85995	61108	43,2	34,3	100	67	34,6	40,3	D	D	63	56	95	88	7,2	4,9	15,61	9,39	8	630	400/3/50	4	119,1	4"	4"	3900	1200	2360	3700	1050	450	900	2310	4200	650	1000	1150	727
	BC/BD-2X463CC1-B01	242,6	-	208598	-	988,4	66946	-	42,1	-	59	-	55,1	-	C	-	51	-	83	-	4,4	-	19,39	-	8	630	230/1/50	6	144,7	4"	4"	3900	1200	2360	3700	1050	450	900	2310	4200	650	1000	1150	800
	BC/BD-2X463CC1-B02	281,4	215,5	241960	185297	988,4	82073	57256	48,8	37,4	77	48	37,5	43,1	D	D	63	56	95	88	7,5	5,0	15,92	9,54	8	630	400/3/50	4	144,7	4"	4"	3900	1200	2360	3700	1050	450	900	2310	4200	650	1000	1150	798
	BC/BD-2X463CD1-B01	254,9	-	219174	-	1235,5	63614	-	44,2	-	45	-	56,6	-	C	-	51	-	83	-	4,5	-	19,80	-	8	630	230/1/50	6	170,2	4"	4"	3900	1200	2360	3700	1050	450	900	2310	4200	650	1000	1150	871
	BC/BD-2X463CD1-B02	301,0	223,5	258813	192175	1235,5	78690	54073	52,2	38,8	60	36	39,1	44,7	D	D	63	56	95	88	7,7	5,0	16,21	9,61	8	630	400/3/50	4	170,2	4"	4"	3900	1200	2360	3700	1050	450	900	2310	4200	650	1000	1150	869
	BC/BD-2X563CA1-B01	212,4	-	182631	-	617,8	93827	-	36,9	-	30	-	40,1	-	D	-	53	-	85	-	5,3	-	22,94	-	10	630	230/1/50	6	106,3	4"	4"	4800	1200	2360	4600	1050	450	900	2310	5100	650	1000	1150	806
	BC/BD-2X563CA1-B02	235,8	194,5	202751	167240	617,8	112082	81206	40,9	33,8	36	25	26,8	32,4	E	D	64	57	96	89	8,8	6,0	19,10	11,62	10	630	400/3/50	4	106,3	4"	4"	4800	1200	2360	4600	1050	450	900	2310	5100	650	1000	1150	803
	BC/BD-2X563CB1-B01	263,4	-	226483	-	926,6	88300	-	45,7	-	23	-	48,8	-	C	-	52	-	84	-	5,4	-	23,65	-	10	630	230/1/50	6	138,3	4"	4"	4800	1200	2360	4600	1050	450	900	2310	5100	650	1000	1150	894
	BC/BD-2X563CB1-B02	300,0	238,5	257954	205073	926,6	107494	76385	52,1	41,4	30	20	33,0	39,1	D	D	64	57	96	89	9,1	6,1	19,51	11,74	10	630	400/3/50	4	138,3	4"	4"	4800	1200	2360	4600	1050	450	900	2310	5100	650	1000	1150	891
	BC/BD-2X563CC1-B01	293,6	-	252450	-	1235,5	83682	-	50,9	-	19	-	52,4	-	C	-	52	-	84	-	5,6	-	24,24	-	10	630	230/1/50	6	170,2	4"	4"	4800	1200	2360	4600	1050	450	900	2310	5100	650	1000	1150	983
	BC/BD-2X563CC1-B02	340,1	261,1	292433	224506	1235,5	102591	71569	59,0	45,3	25	16	36,2	42,1	D	D	64	57	96	89	9,4	6,2	19,90	11,92	10	630	400/3/50	4	170,2	4"	4"	4800	1200	2360	4600	1050	450	900	2310	5100	650	1000	1150	980
	BC/BD-2X563CD1-B01	309,4	-	266036	-	1544,4	79518	-	53,7	-	16	-	54,3	-	C	-	52	-	84	-	5,7	-	24,74	-	10	630	230/1/50	6	202,1	4"	4"	4800	1200	2360	4600	1050	450	900	2310	5100	650	1000	1150	1071
	BC/BD-2X563CD1-B02	364,7	271,6	313585	233534	1544,4	98363	67591	63,3	47,1	22	13	37,6	43,1	D	D	64	57	96	89	9,7	6,3	20,27	12,01	10	630	400/3/50	4	202,1	4"	4"	4800	1200	2360	4600	1050	450	900	2310	5100	650	1000	1150	1068

BC/BD-t Ø630 2,1mm

PAS D'AILETTE / FIN SPACING / LAMELLENABSTAND / ШАГ РЕБРА	MODÈLE KARYER / KARYER MODEL / МОДЕЛЬ KARYER	CAPACITÉ DE L'EAU / CAPACITY WATER / LEISTUNG WASSER / МОЩНОСТЬ ВОДА				SURFACE TOTALE / TOTAL SURFACE / GESAMTFLÄCHE / ОБЩАЯ ПЛОЩАДЬ	CÔTÉ AIR / AIR SIDE / LUFTSEITE / СТОРОНА ВОЗДУХА		CÔTÉ FLUIDE/ FLUID SIDE / MEDIUMSEITE / СТОРОНА ЖИДКОСТИ				ÉNERGIE / ENERGY / ENERGIE / ЭНЕРГИЯ				ACOUSTIQUE / SOUND / SCHALLPEGEL / ЗВУК				INFORMATIONS VENTILATEUR / FAN DATA / LÜFTERDATEN / ДАННЫЕ ВЕНТИЛЯТОРА									INFORMATIONS BATTERIE / COIL DATA / WÄRMETAUSCHERDATEN / ДАННЫЕ БАТАРЕИ															
		T ambiante / Tambient / Umgebungstemp/ T окружающей среды =25°C ΔT=15°C Su / Water / Wasser / Вода, T entrée, eau / Tinlet, water / Wassereintrittstemp. / T воды на входе = 40°C, TSORTIE, su / Toutlet, water / Wasseraustrittstemp. / T воды на выходе =35°C					DÉBIT D'AIR / AIR FLOW / LUFTMENGE / РАСХОД ВОЗДУХА		DÉBIT DE FLUIDE/ FLUID FLOW / MEDIUMMENGE / РАСХОД ЖИДКОСТИ		CÔTÉ FLUIDE / PRESSURE DROP FLUID SIDE / MEDIUMSEITIGER DRUCKVERLUST / ПАДЕНИЕ ДАВЛЕНИЯ СО СТОРОНЫ ЖИДКОСТИ		TAUX D'EFFICACITÉ ÉNERGÉTIQUE / ENERGY EFFICIENCY RATIO / ENERGIEEFFIZIENZRATE / КЛАСС ЭНЕРГОЭФФЕКТИВНОСТИ		CLASSE D'EFFICACITÉ ÉNERGÉTIQUE / ENERGY EFFICIENCY CLASS / ENERGIEEFFIZIENZKLASSE / КОЭФФИЦИЕНТ ЭНЕРГОЭФФЕКТИВНОСТИ		NIVEAU DE PRESSION SONORE / SOUND PRESSURE LEVEL / SCHALLDRUCKPEGEL / УРОВЕНЬ ЗВУКОВОГО ДАВЛЕНИЯ		NIVEAU DE PUISSANCE SONORE / SOUND POWER LEVEL / SCHALLLEISTUNGSPEGEL / УРОВЕНЬ ЗВУКОВОЙ МОЩНОСТИ		PUISSANCE TOTALE / TOTAL POWER / GESAMTLEISTUNG / ОБЩАЯ МОЩНОСТЬ		COURANT TOTAL / TOTAL CURRENT / GESAMTSTROMAUFNAHME / ОБЩИЙ ТОК		NOMBRE DE VENTILATEURS / NUMBER OF FANS / LÜFTERANZAHL/ КОЛИЧЕСТВО ВЕНТИЛЯТОРОВ	DIAMÈTRE DU VENTILATEUR / FAN DIAMETER / LÜFTERDURCHMESSER / ДИАМЕТР ВЕНТИЛЯТОРА	MOTEUR / MOTOR / MOTOR / МОТОР	NOMBRE DE PÔLES / NUMBER OF POLES / POLANZAHL / КОЛИЧЕСТВО ПОЛЮСОВ	VOLUME INTÉRIEUR / INTERNAL VOLUME / INNENVOLUMEN/ ВНУТРЕННИЙ ОБЪЕМ	CONNEXIONS / CONNECTIONS / ANSCHLÜSSE / СОЕДИНЕНИЯ: ENTRÉE / INLET / EINTRITT/ ВХОД	SORTIE / OUTLET / AUSTRITT / ВЫХОД	DIMENSIONS/ DIMENSIONS / ABMESSUNGEN / ГАБАРИТНЫЕ РАЗМЕРЫ												POIDS / WEIGHT / GEWICHT / ВЕС
		kW		kcal/h			m³/h		m³/h		kPa						dB(A) 10m		dB		kW		A									A	B	C	E	F	G	H	I	K	L	M	N	
		Δ	Y	Δ	Y	m²	Δ	Y	Δ	Y	Δ	Y	Δ	Y	Δ	Y	Δ	Y	Δ	Y	Δ	Y	Δ	Y	PCS	mm	V/Ph/Hz		dm³	"		mm												kg
2,1 mm	BC/BD-t-163AA1-B01	24,5	-	21066	-	46,5	9172	-	4,3	-	58	-	49,0	-	C	-	43	-	75	-	0,5	-	2,33	-	1	630	230/1/50	6	7,1	1 1/4"	1 1/4"	1250	1220	1230	1000	1050	450	900	1180	1500	650	1000	1150	119
	BC/BD-t-163AA1-B02	27,5	22,3	23646	19175	46,5	11040	7943	4,8	3,9	71	49	30,6	37,2	D	D	55	48	86	79	0,9	0,6	1,93	1,17	1	630	400/3/50	4	7,1	1 1/4"	1 1/4"	1250	1220	1230	1000	1050	450	900	1180	1500	650	1000	1150	119
	BC/BD-t-163AB1-B01	30,2	-	25967	-	69,8	8571	-	5,2	-	56	-	60,4	-	C	-	43	-	74	-	0,5	-	2,40	-	1	630	230/1/50	6	10,2	1 1/2"	1 1/2"	1250	1220	1230	1000	1050	450	900	1180	1500	650	1000	1150	126
	BC/BD-t-163AB1-B02	34,8	26,9	29923	23130	69,8	10488	7367	6,0	4,7	72	45	38,7	44,8	D	D	55	48	86	79	0,9	0,6	1,98	1,19	1	630	400/3/50	4	10,2	1 1/2"	1 1/2"	1250	1220	1230	1000	1050	450	900	1180	1500	650	1000	1150	125
	BC/BD-t-163AC1-B01	32,9	-	28289	-	93,1	8065	-	5,7	-	30	-	54,8	-	C	-	43	-	74	-	0,6	-	2,47	-	1	630	230/1/50	6	12,4	1 1/2"	1 1/2"	1250	1220	1230	1000	1050	450	900	1180	1500	650	1000	1150	133
	BC/BD-t-163AC1-B02	38,6	28,6	33190	24592	93,1	9946	6863	6,7	5,0	40	23	38,6	47,7	D	C	55	48	86	79	1,0	0,6	2,02	1,20	1	630	400/3/50	4	12,4	1 1/2"	1 1/2"	1250	1220	1230	1000	1050	450	900	1180	1500	650	1000	1150	132
	BC/BD-t-163AD1-B01	35,0	-	30095	-	116,3	7619	-	6,1	-	66	-	58,3	-	C	-	43	-	75	-	0,6	-	2,52	-	1	630	230/1/50	6	14,6	1 1/2"	1 1/2"	1250	1220	1230	1000	1050	450	900	1180	1500	650	1000	1150	139
	BC/BD-t-163AD1-B02	41,9	29,9	36028	25709	116,3	9489	6460	7,3	5,2	90	50	41,9	49,8	D	C	55	48	86	79	1,0	0,6	2,06	1,22	1	630	400/3/50	4	14,6	1 1/2"	1 1/2"	1250	1220	1230	1000	1050	450	900	1180	1500	650	1000	1150	139
	BC/BD-t-263AA1-B01	48,9	-	42046	-	93,1	18343	-	8,5	-	54	-	44,5	-	D	-	46	-	78	-	1,1	-	4,65	-	2	630	230/1/50	6	12,4	1 1/2"	1 1/2"	2150	1220	1230	1900	1050	450	900	1180	2400	650	1000	1150	197
	BC/BD-t-263AA1-B02	54,9	44,5	47205	38263	93,1	22079	15886	9,5	7,7	66	45	30,5	37,1	D	D	57	50	89	82	1,8	1,2	3,85	2,34	2	630	400/3/50	4	12,4	1 1/2"	1 1/2"	2150	1220	1230	1900	1050	450	900	1180	2400	650	1000	1150	196
	BC/BD-t-263AB1-B01	59,8	-	51419	-	139,6	17143	-	10,4	-	36	-	54,4	-	C	-	46	-	77	-	1,1	-	4,80	-	2	630	230/1/50	6	19,0	2"	2"	2150	1220	1230	1900	1050	450	900	1180	2400	650	1000	1150	210
	BC/BD-t-263AB1-B02	68,8	53,2	59157	45744	139,6	20976	14734	11,9	9,2	47	30	38,2	44,3	D	D	57	50	89	82	1,8	1,2	3,95	2,37	2	630	400/3/50	4	19,0	2"	2"	2150	1220	1230	1900	1050	450	900	1180	2400	650	1000	1150	209
	BC/BD-t-263AC1-B01	65,8	-	56578	-	186,1	16130	-	11,4	-	25	-	59,8	-	C	-	46	-	77	-	1,1	-	4,93	-	2	630	230/1/50	6	27,6	2 1/2"	2 1/2"	2150	1220	1230	1900	1050	450	900	1180	2400	650	1000	1150	223
	BC/BD-t-263AC1-B02	77,0	57,2	66208	49183	186,1	19893	13726	13,4	9,9	33	19	40,5	47,7	D	C	57	50	89	82	1,9	1,2	4,04	2,40	2	630	400/3/50	4	27,6	2 1/2"	2 1/2"	2150	1220	1230	1900	1050	450	900	1180	2400	650	1000	1150	223
	BC/BD-t-263AD1-B01	70,0	-	60189	-	232,6	15238	-	12,1	-	59	-	58,3	-	C	-	46	-	78	-	1,2	-	5,03	-	2	630	230/1/50	6	27,8	2"	2"	2150	1220	1230	1900	1050	450	900	1180	2400	650	1000	1150	236
	BC/BD-t-263AD1-B02	83,7	59,7	71969	51333	232,6	18977	12920	14,5	10,4	81	45	41,9	45,9	D	C	57	50	89	82	2,0	1,3	4,12	2,43	2	630	400/3/50	4	27,8	2"	2"	2150	1220	1230	1900	1050	450	900	1180	2400	650	1000	1150	236
	BC/BD-t-363AA1-B01	74,1	-	63715	-	139,6	27515	-	12,9	-	68	-	46,3	-	C	-	48	-	80	-	1,6	-	6,97	-	3	630	230/1/50	6	19,0	2"	2"	3050	1220	1230	2800	1050	450	900	1180	3300	650	1000	1150	274
	BC/BD-t-363AA1-B02	83,1	67,3	71453	57868	139,6	33119	23828	14,4	11,7	84	58	30,8	37,4	D	D	59	52	91	84	2,7	1,8	5,78	3,50	3	630	400/3/50	4	19,0	2"	2"	3050	1220	1230	2800	1050	450	900	1180	3300	650	1000	1150	273
	BC/BD-t-363AB1-B01	90,5	-	77816	-	209,4	25714	-	15,7	-	46	-	56,6	-	C	-	48	-	79	-	1,6	-	7,20	-	3	630	230/1/50	6	29,8	2 1/2"	2 1/2"	3050	1220	1230	2800	1050	450	900	1180	3300	650	1000	1150	294
	BC/BD-t-363AB1-B02	104,1	80,5	89510	69218	209,4	31464	22100	18,1	14,0	60	38	37,2	44,7	D	D	59	52	91	84	2,8	1,8	5,92	3,56	3	630	400/3/50	4	29,8	2 1/2"	2 1/2"	3050	1220	1230	2800	1050	450	900	1180	3300	650	1000	1150	293
	BC/BD-t-363AC1-B01	101,1	-	86930	-	279,2	24195	-	17,5	-	75	-	59,5	-	C	-	48	-	79	-	1,7	-	7,39	-	3	630	230/1/50	6	36,4	2 1/2"	2 1/2"	3050	1220	1230	2800	1050	450	900	1180	3300	650	1000	1150	313
	BC/BD-t-363AC1-B02	118,5	87,7	101892	75408	279,2	29839	20589	20,6	15,2	99	58	40,9	46,2	D	C	59	52	91	84	2,9	1,9	6,05	3,60	3	630	400/3/50	4	36,4	2 1/2"	2 1/2"	3050	1220	1230	2800	1050	450	900	1180	3300	650	1000	1150	312
	BC/BD-t-363AD1-B01	104,9	-	90198	-	349,0	22857	-	18,2	-	55	-	61,7	-	C	-	48	-	80	-	1,7	-	7,54	-	3	630	230/1/50	6	43,0	2 1/2"	2 1/2"	3050	1220	1230	2800	1050	450	900	1180	3300	650	1000	1150	333
	BC/BD-t-363AD1-B02	125,4	89,6	107825	77042	349,0	28466	19380	21,8	15,5	76	42	41,8	47,2	D	C	59	52	91	84	3,0	1,9	6,17	3,65	3	630	400/3/50	4	43,0	2 1/2"	2 1/2"	3050	1220	1230	2800	1050	450	900	1180	3300	650	1000	1150	332
	BC/BD-t-463AA1-B01	97,8	-	84093	-	186,1	36686	-	17,0	-	46	-	46,6	-	C	-	49	-	81	-	2,1	-	9,29	-	4	630	230/1/50	6	27,6	2 1/2"	2 1/2"	3950	1220	1230	3700	1050	450	900	1180	4200	650	1000	1150	352
	BC/BD-t-463AA1-B02	109,7	88,8	94325	76354	186,1	44159	31771	19,0	15,4	57	39	31,3	37,0	D	D	60	53	92	85	3,5	2,4	7,70	4,67	4	630	400/3/50	4	27,6	2 1/2"	2 1/2"	3950	1220	1230	3700	1050	450	900	1180	4200	650	1000	1150	351
	BC/BD-t-463AB1-B01	119,5	-	102751	-	279,2	34286	-	20,7	-	33	-	54,3	-	C	-	48	-	80	-	2,2	-	9,60	-	4	630	230/1/50	6	39,8	3"	3"	3950	1220	1230	3700	1050	450	900	1180	4200	650	1000	1150	378
	BC/BD-t-463AB1-B02	137,5	106,3	118229	91402	279,2	41952	29467	23,9	18,5	42	27	37,2	42,5	D	D	60	53	92	85	3,7	2,5	7,89	4,74	4	630	400/3/50	4	39,8	3"	3"	3950	1220	1230	3700	1050	450	900	1180	4200	650	1000	1150	377
	BC/BD-t-463AC1-B01	134,8	-	115907	-	372,2	32261	-	23,4	-	73	-	58,6	-	C	-	48	-	80	-	2,3	-	9,85	-	4	630	230/1/50	6	48,6	3"	3"	3950	1220	1230	3700	1050	450	900	1180	4200	650	1000	1150	404
	BC/BD-t-463AC1-B02	158,0	116,9	135856	100516	372,2	39785	27452	27,4	20,3	96	57	41,6	46,8	D	C	60	53	92	85	3,8	2,5	8,07	4,80	4	630	400/3/50	4	48,6	3"	3"	3950	1220	1230	3700	1050	450	900	1180	4200	650	1000	1150	402
	BC/BD-t-463AD1-B01	139,9	-	120292	-	465,3	30476	-	24,3	-	54	-	60,8	-	C	-	49	-	81	-	2,3	-	10,06	-	4	630	230/1/50	6	57,4	3"	3"	3950	1220	1230	3700	1050	450	900	1180	4200	650	1000	1150	430
	BC/BD-t-463AD1-B02	167,2	119,4	143766	102665	465,3	37955	25840	29,0	20,7	73	40	41,8	47,8	D	C	60	53	92	85	4,0	2,5	8,23	4,86	4	630	400/3/50	4	57,4	3"	3"	3950	1220	1230	3700	1050	450	900	1180	4200	650	1000	1150	428
	BC/BD-t-563AA1-B01	115,9	-	99656	-	232,6	45858	-	20,1	-	13	-	42,9	-	D	-	50	-	82	-	2,7	-	11,61	-	5	630	230/1/50	6	35,4	3"	3"	4850	1220	1230	4600	1050	450	900	1180	5100	650	1000	1150	431
	BC/BD-t-563AA1-B02	130,0	105,4	111780	90628	232,6	55198	39714	22,6	18,3	15	11	29,5	35,1	E	D	61	54	93	86	4,4	3,0	9,63	5,83	5	630	400/3/50	4	35,4	3"	3"	4850	1220	1230	4600	1050	450	900	1180	5100	650	1000	1150	430
	BC/BD-t-563AB1-B01	151,8	-	130524	-	349,0	42857	-	26,4	-	61	-	56,2	-	C	-	49	-	81	-	2,7	-	11,99	-	5	630	230/1/50	6	46,4	3"	3"	4850	1220	1230	4600	1050	450	900	1180	5100	650	1000	1150	462
	BC/BD-t-563AB1-B02	174,8	134,9	150301	115993	349,0	52439	36834	30,3	23,4	78	49	38,0	43,5	D	D	61	54	93	86	4,6	3,1	9,87	5,93	5	630	400/3/50	4	46,4	3"	3"	4850	1220	1230	4600	1050	450	900	1180	5100	650	1000	1150	460
	BC/BD-t-563AC1-B01	166,8	-	143422	-	465,3	40326	-	28,9	-	45	-	59,6	-	C	-	49	-	81	-	2,8	-	12,31	-	5	630	230/1/50	6	57,4	3"	3"	4850	1220	1230	4600	1050	450	900	1180	5100	650	1000	1150	494
	BC/BD-t-563AC1-B02	195,4	144,8	168014	124506	465,3	49732	34315	33,9	25,1	60	35	40,7	46,7	D	C	61	54	93	86	4,8	3,1	10,09	6,00	5	630	400/3/50	4	57,4	3"	3"	4850	1220	1230	4600	1050	450	900	1180	5100	650	1000	1150	493
	BC/BD-t-563AD1-B01	173,2	-	148925	-	581,6	38095	-	30,1	-	31	-	59,7	-	C	-	50	-	82	-	2,9	-	12,57	-	5	630	230/1/50	6	77,8	4"	4"	4950	1220	1230	4600	1050	450	900	1180	5300	650	1000	1150	527

PAS D'AILETTE / FIN SPACING / LAMELLENABSTAND / ШАГ РЕБРА	MODÈLE KARYER / KARYER MODEL / МОДЕЛЬ KARYER	CAPACITÉ DE L'EAU / CAPACITY WATER / LEISTUNG WASSER / МОЩНОСТЬ ВОДА				SURFACE TOTALE / TOTAL SURFACE / GESAMTFLÄCHE / ОБЩАЯ ПЛОЩАДЬ	CÔTÉ AIR / AIR SIDE / LUFTSEITE / СТОРОНА ВОЗДУХА		CÔTÉ FLUIDE/ FLUID SIDE / MEDIUMSEITE / СТОРОНА ЖИДКОСТИ				ÉNERGIE / ENERGY / ENERGIE / ЭНЕРГИЯ				ACOUSTIQUE / SOUND / SCHALLPEGEL / ЗВУК				INFORMATIONS VENTILATEUR / FAN DATA / LÜFTERDATEN / ДАННЫЕ ВЕНТИЛЯТОРА								INFORMATIONS BATTERIE / COIL DATA / WÄRMETAUSCHERDATEN / ДАННЫЕ БАТАРЕИ															
		T ambiante / Tambient / Umgebungstemp/ T окружающей среды =25°C ΔT=15°C Su / Water / Wasser / Вода,		T entrée, eau / Tinlet, water / Wassereintrittstemp. / T воды на входе = 40°C, TSORTIE, su / Toutlet, water / Wasseraustrittstemp. / T воды на выходе =35°C			DÉBIT D'AIR / AIR FLOW / LUFTMENGE / РАСХОД ВОЗДУХА		DÉBIT DE FLUIDE/ FLUID FLOW / MEDIUMMENGE / РАСХОД ЖИДКОСТИ		CÔTÉ FLUIDE / PRESSURE DROP FLUID SIDE / MEDIUMSEITIGER DRUCKVERLUST / ПАДЕНИЕ ДАВЛЕНИЯ СО СТОРОНЫ ЖИДКОСТИ		TAUX D'EFFICACITÉ ÉNERGÉTIQUE / ENERGY EFFICIENCY RATIO / ENERGIEEFFIZIENZRATE / КЛАСС ЭНЕРГОЭФФЕКТИВНОСТИ		CLASSE D'EFFICACITÉ ÉNERGÉTIQUE / ENERGY EFFICIENCY CLASS / ENERGIEEFFIZIENZKLASSE / КОЭФФИЦИЕНТ ЭНЕРГОЭФФЕКТИВНОСТИ		NIVEAU DE PRESSION SONORE / SOUND PRESSURE LEVEL / SCHALLDRUCKPEGEL / УРОВЕНЬ ЗВУКОВОГО ДАВЛЕНИЯ		NIVEAU DE PUISSANCE SONORE / SOUND POWER LEVEL / SCHALLLEISTUNGSPEGEL / УРОВЕНЬ ЗВУКОВОЙ МОЩНОСТИ		PUISSANCE TOTALE / TOTAL POWER / GESAMTLEISTUNG / ОБЩАЯ МОЩНОСТЬ		COURANT TOTAL / TOTAL CURRENT / GESAMTSTROMAUFNAHME / ОБЩИЙ ТОК		NOMBRE DE VENTILATEURS / NUMBER OF FANS / LÜFTERANZAHL/ КОЛИЧЕСТВО ВЕНТИЛЯТОРОВ	DIAMÈTRE DU VENTILATEUR / FAN DIAMETER / LÜFTERDURCHMESSER / ДИАМЕТР ВЕНТИЛЯТОРА	MOTEUR / MOTOR / MOTOR / МОТОР	NOMBRE DE PÔLES / NUMBER OF POLES / POLANZAHL / КОЛИЧЕСТВО ПОЛЮСОВ	VOLUME INTÉRIEUR / INTERNAL VOLUME / INNENVOLUMEN/ ВНУТРЕННИЙ ОБЪЕМ	CONNEXIONS / CONNECTIONS / ANSCHLÜSSE / СОЕДИНЕНИЯ: ENTRÉE / INLET / EINTRITT/ ВХОД	CONNEXIONS / CONNECTIONS / ANSCHLÜSSE / СОЕДИНЕНИЯ: SORTIE / OUTLET / AUSTRITT / ВЫХОД	DIMENSIONS/ DIMENSIONS / ABMESSUNGEN / ГАБАРИТНЫЕ РАЗМЕРЫ												POIDS / WEIGHT / GEWICHT / ВЕС
		kW		kcal/h			m³/h		m³/h		kPa						dB(A) 10m		dB		kW		A									A	B	C	E	F	G	H	I	K	L	M	N	
		Δ	Y	Δ	Y	m²	Δ	Y	Δ	Y	Δ	Y	Δ	Y	Δ	Y	Δ	Y	Δ	Y	Δ	Y	Δ	Y	PCS	mm	V/Ph/Hz		dm³	"		mm												kg
2,1 mm	BC/BD-t-663AA1-B02	159,7	129,4	137317	111264	279,2	66238	47657	27,7	22,5	26	18	30,1	35,9	D	D	62	55	94	87	5,3	3,6	11,55	7,00	6	630	400/3/50	4	39,8	3"	3"	5750	1220	1230	5500	1050	450	900	1180	6000	650	1000	1150	507
	BC/BD-t-663AB1-B01	174,4	-	149957	-	418,8	51428	-	30,3	-	14	-	52,8	-	C	-	50	-	82	-	3,3	-	14,39	-	6	630	230/1/50	6	62,4	4"	4"	5850	1220	1230	5500	1050	450	900	1180	6200	650	1000	1150	548
	BC/BD-t-663AB1-B02	200,5	155,2	172399	133448	418,8	62927	44201	34,8	26,9	18	12	36,5	41,9	D	D	62	55	94	87	5,5	3,7	11,84	7,11	6	630	400/3/50	4	62,4	4"	4"	5850	1220	1230	5500	1050	450	900	1180	6200	650	1000	1150	546
	BC/BD-t-663AC1-B01	202,1	-	173775	-	558,3	48391	-	35,1	-	70	-	59,4	-	C	-	50	-	82	-	3,4	-	14,77	-	6	630	230/1/50	6	75,6	4"	4"	5850	1220	1230	5500	1050	450	900	1180	6200	650	1000	1150	584
	BC/BD-t-663AC1-B02	236,9	175,4	203697	150817	558,3	59678	41178	41,1	30,4	93	55	41,6	47,4	D	C	62	55	94	87	5,7	3,7	12,10	7,19	6	630	400/3/50	4	75,6	4"	4"	5850	1220	1230	5500	1050	450	900	1180	6200	650	1000	1150	582
	BC/BD-t-663AD1-B01	209,7	-	180309	-	697,9	45714	-	36,4	-	51	-	59,9	-	C	-	51	-	83	-	3,5	-	15,08	-	6	630	230/1/50	6	88,8	4"	4"	5850	1220	1230	5500	1050	450	900	1180	6200	650	1000	1150	623
	BC/BD-t-663AD1-B02	250,8	179,1	215649	153998	697,9	56932	38760	43,5	31,1	70	39	42,5	47,1	D	C	62	55	94	87	5,9	3,8	12,34	7,29	6	630	400/3/50	4	88,8	4"	4"	5850	1220	1230	5500	1050	450	900	1180	6200	650	1000	1150	621
	BC/BD-t-763AA1-B01	168,8	-	145142	-	325,7	64201	-	29,3	-	33	-	45,6	-	C	-	51	-	83	-	3,7	-	16,25	-	7	630	230/1/50	6	44,2	3"	3"	6650	1220	1230	6400	1050	450	900	1180	6900	650	1000	1150	586
	BC/BD-t-763AA1-B02	189,5	153,5	162941	131986	325,7	77277	55600	32,9	26,6	40	28	30,6	36,5	D	D	62	55	95	88	6,2	4,2	13,48	8,16	7	630	400/3/50	4	44,2	3"	3"	6650	1220	1230	6400	1050	450	900	1180	6900	650	1000	1150	584
	BC/BD-t-763AB1-B01	206,6	-	177644	-	488,5	60000	-	35,9	-	22	-	54,4	-	C	-	51	-	83	-	3,8	-	16,79	-	7	630	230/1/50	6	69,0	4"	4"	6750	1220	1230	6400	1050	450	900	1180	7100	650	1000	1150	632
	BC/BD-t-763AB1-B02	237,6	183,9	204299	158125	488,5	73415	51567	41,2	31,9	28	18	36,6	42,8	D	D	62	55	95	88	6,5	4,3	13,81	8,30	7	630	400/3/50	4	69,0	4"	4"	6750	1220	1230	6400	1050	450	900	1180	7100	650	1000	1150	630
	BC/BD-t-763AC1-B01	227,3	-	195443	-	651,4	56456	-	39,4	-	17	-	58,3	-	C	-	51	-	83	-	3,9	-	17,23	-	7	630	230/1/50	6	84,4	4"	4"	6750	1220	1230	6400	1050	450	900	1180	7100	650	1000	1150	678
	BC/BD-t-763AC1-B02	266,2	197,8	228891	170077	651,4	69624	48041	46,2	34,3	22	13	39,7	45,0	D	D	62	55	95	88	6,7	4,4	14,12	8,39	7	630	400/3/50	4	84,4	4"	4"	6750	1220	1230	6400	1050	450	900	1180	7100	650	1000	1150	676
	BC/BD-t-763AD1-B01	246,2	-	211694	-	814,2	53333	-	42,7	-	79	-	61,6	-	C	-	51	-	83	-	4,0	-	17,59	-	7	630	230/1/50	6	99,8	4"	4"	6750	1220	1230	6400	1050	450	900	1180	7100	650	1000	1150	719
	BC/BD-t-763AD1-B02	294,8	210,2	253482	180739	814,2	66421	45220	51,1	36,5	108	59	42,7	47,8	D	C	62	55	95	88	6,9	4,4	14,40	8,50	7	630	400/3/50	4	99,8	4"	4"	6750	1220	1230	6400	1050	450	900	1180	7100	650	1000	1150	717
	BC/BD-t-2X163AA1-B01	48,7	-	41874	-	91,9	18281	-	8,5	-	62	-	44,3	-	D	-	46	-	78	-	1,1	-	4,65	-	2	630	230/1/50	6	15,4	1 1/2"	1 1/2"	1250	1220	2310	1000	1050	450	900	2260	1500	650	1000	1150	193
	BC/BD-t-2X163AA1-B02	54,7	44,3	47034	38091	91,9	22026	15834	9,5	7,7	76	52	30,4	36,9	D	D	57	50	89	82	1,8	1,2	3,86	2,34	2	630	400/3/50	4	15,4	1 1/2"	1 1/2"	1250	1220	2310	1000	1050	450	900	2260	1500	650	1000	1150	192
	BC/BD-t-2X163AB1-B01	59,5	-	51161	-	137,8	17068	-	10,3	-	42	-	54,1	-	C	-	46	-	77	-	1,1	-	4,81	-	2	630	230/1/50	6	23,7	2"	2"	1250	1220	2310	1000	1050	450	900	2260	1500	650	1000	1150	206
	BC/BD-t-2X163AB1-B02	68,5	52,9	58899	45486	137,8	20892	14656	11,9	9,2	54	34	36,1	44,1	D	D	57	50	89	82	1,9	1,2	3,96	2,38	2	630	400/3/50	4	23,7	2"	2"	1250	1220	2310	1000	1050	450	900	2260	1500	650	1000	1150	206
	BC/BD-t-2X163AC1-B01	66,0	-	56750	-	183,7	16040	-	11,4	-	43	-	60,0	-	C	-	46	-	77	-	1,1	-	4,94	-	2	630	230/1/50	6	28,1	2"	2"	1250	1220	2310	1000	1050	450	900	2260	1500	650	1000	1150	220
	BC/BD-t-2X163AC1-B02	77,3	57,3	66466	49269	183,7	19806	13643	13,4	9,9	57	33	40,7	44,1	D	D	57	50	89	82	1,9	1,3	4,05	2,40	2	630	400/3/50	4	28,1	2"	2"	1250	1220	2310	1000	1050	450	900	2260	1500	650	1000	1150	219
	BC/BD-t-2X163AD1-B01	69,5	-	59759	-	229,6	15144	-	12,1	-	64	-	57,9	-	C	-	46	-	78	-	1,2	-	5,04	-	2	630	230/1/50	6	40,2	2 1/2"	2 1/2"	1250	1220	2310	1000	1050	450	900	2260	1500	650	1000	1150	233
	BC/BD-t-2X163AD1-B02	83,2	59,3	71539	50989	229,6	18875	12836	14,4	10,3	87	48	41,6	45,6	D	C	57	50	89	82	2,0	1,3	4,12	2,44	2	630	400/3/50	4	40,2	2 1/2"	2 1/2"	1250	1220	2310	1000	1050	450	900	2260	1500	650	1000	1150	233
	BC/BD-t-2X263AA1-B01	97,2	-	83577	-	183,7	36562	-	16,9	-	50	-	46,3	-	C	-	49	-	81	-	2,1	-	9,30	-	4	630	230/1/50	6	35,8	2 1/2"	2 1/2"	2150	1220	2310	1900	1050	450	900	2260	2400	650	1000	1150	323
	BC/BD-t-2X263AA1-B02	109,2	88,4	93895	76010	183,7	44053	31667	18,9	15,3	61	42	30,3	36,8	D	D	60	53	92	85	3,6	2,4	7,71	4,67	4	630	400/3/50	4	35,8	2 1/2"	2 1/2"	2150	1220	2310	1900	1050	450	900	2260	2400	650	1000	1150	322

PAS D'AILETTE / FIN SPACING / LAMELLENABSTAND / ШАГ РЕБРА	MODÈLE KARYER / KARYER MODEL / МОДЕЛЬ KARYER	CAPACITÉ DE L'EAU / CAPACITY WATER / LEISTUNG WASSER / МОЩНОСТЬ ВОДА: T ambiante / Tambient / Umgebungstemp/ T окружающей среды =25°C ΔT=15°C Su / Water / Wasser / Вода, T entrée, eau / Tinlet, water / Wassereintrittstemp. / T воды на входе = 40°C, TSORTIE, su / Toutlet, water / Wasseraustrittstemp. / T воды на выходе =35°C				SURFACE TOTALE / TOTAL SURFACE / GESAMTFLÄCHE / ОБЩАЯ ПЛОЩАДЬ	CÔTÉ AIR / AIR SIDE / LUFTSEITE / СТОРОНА ВОЗДУХА: DÉBIT D'AIR / AIR FLOW / LUFTMENGE / РАСХОД ВОЗДУХА		CÔTÉ FLUIDE/ FLUID SIDE / MEDIUMSEITE / СТОРОНА ЖИДКОСТИ: DÉBIT DE FLUIDE/ FLUID FLOW / MEDIUMMENGE / РАСХОД ЖИДКОСТИ		CÔTÉ FLUIDE / PRESSURE DROP FLUID SIDE / MEDIUMSEITIGER DRUCKVERLUST / ПАДЕНИЕ ДАВЛЕНИЯ СО СТОРОНЫ ЖИДКОСТИ		ÉNERGIE / ENERGY / ENERGIE / ЭНЕРГИЯ: TAUX D'EFFICACITÉ ÉNERGÉTIQUE / ENERGY EFFICIENCY RATIO / ENERGIEEFFIZIENZRATE / КЛАСС ЭНЕРГОЭФФЕКТИВНОСТИ		CLASSE D'EFFICACITÉ ÉNERGÉTIQUE / ENERGY EFFICIENCY CLASS / ENERGIEEFFIZIENZKLASSE / КОЭФФИЦИЕНТ ЭНЕРГОЭФФЕКТИВНОСТИ		ACOUSTIQUE / SOUND / SCHALLPEGEL / ЗВУК: NIVEAU DE PRESSION SONORE / SOUND PRESSURE LEVEL / SCHALLDRUCKPEGEL / УРОВЕНЬ ЗВУКОВОГО ДАВЛЕНИЯ		NIVEAU DE PUISSANCE SONORE / SOUND POWER LEVEL / SCHALLLEISTUNGSPEGEL / УРОВЕНЬ ЗВУКОВОЙ МОЩНОСТИ		INFORMATIONS VENTILATEUR / FAN DATA / LÜFTERDATEN / ДАННЫЕ ВЕНТИЛЯТОРА: PUISSANCE TOTALE / TOTAL POWER / GESAMTLEISTUNG / ОБЩАЯ МОЩНОСТЬ		COURANT TOTAL / TOTAL CURRENT / GESAMTSTROMAUFNAHME / ОБЩИЙ ТОК		NOMBRE DE VENTILATEURS / NUMBER OF FANS / LÜFTERANZAHL/ КОЛИЧЕСТВО ВЕНТИЛЯТОРОВ	DIAMÈTRE DU VENTILATEUR / FAN DIAMETER / LÜFTERDURCHMESSER / ДИАМЕТР ВЕНТИЛЯТОРА	MOTEUR / MOTOR / MOTOR / МОТОР	NOMBRE DE PÔLES / NUMBER OF POLES / POLANZAHL / КОЛИЧЕСТВО ПОЛЮСОВ	INFORMATIONS BATTERIE / COIL DATA / WÄRMETAUSCHERDATEN / ДАННЫЕ БАТАРЕИ: VOLUME INTÉRIEUR / INTERNAL VOLUME / INNENVOLUMEN/ВНУТРЕННИЙ ОБЪЕМ	CONNEXIONS / CONNECTIONS / ANSCHLÜSSE / СОЕДИНЕНИЯ: ENTRÉE / INLET / EINTRITT/ ВХОД	SORTIE / OUTLET / AUSTRITT / ВЫХОД	DIMENSIONS/ DIMENSIONS / ABMESSUNGEN / ГАБАРИТНЫЕ РАЗМЕРЫ												POIDS / WEIGHT / GEWICHT / ВЕС
		kW		kcal/h			m³/h		m³/h		kPa						dB(A) 10m		dB		kW		A									A	B	C	E	F	G	H	I	K	L	M	N	
		Δ	Y	Δ	Y	m²	Δ	Y	Δ	Y	Δ	Y	Δ	Y	Δ	Y	Δ	Y	Δ	Y	Δ	Y	Δ	Y	PCS	mm	V/Ph/Hz		dm³	"		mm												kg
2,1 mm	BC/BD-t-2X263AB1-B01	118,9	-	102236	-	275,6	34136	-	20,6	-	35	-	54,0	-	C	-	48	-	80	-	2,2	-	9,61	-	4	630	230/1/50	6	50,9	3"	3"	2150	1220	2310	1900	1050	450	900	2260	2400	650	1000	1150	350
	BC/BD-t-2X263AB1-B02	136,8	105,7	117627	90886	275,6	41784	29311	23,7	18,3	45	28	37,0	42,3	D	D	60	53	92	85	3,7	2,5	7,91	4,75	4	630	400/3/50	4	50,9	3"	3"	2150	1220	2310	1900	1050	450	900	2260	2400	650	1000	1150	349
	BC/BD-t-2X263AC1-B01	133,9	-	115133	-	367,4	32081	-	23,2	-	78	-	58,2	-	C	-	49	-	80	-	2,3	-	9,87	-	4	630	230/1/50	6	59,7	3"	3"	2150	1220	2310	1900	1050	450	900	2260	2400	650	1000	1150	375
	BC/BD-t-2X263AC1-B02	157,1	116,2	135082	99914	367,4	39611	27285	27,3	20,2	103	61	41,3	46,5	D	C	60	53	92	85	3,8	2,5	8,09	4,80	4	630	400/3/50	4	59,7	3"	3"	2150	1220	2310	1900	1050	450	900	2260	2400	650	1000	1150	374
	BC/BD-t-2X263AD1-B01	138,9	-	119432	-	459,3	30287	-	24,1	-	57	-	60,4	-	C	-	49	-	81	-	2,3	-	10,08	-	4	630	230/1/50	6	68,5	3"	3"	2150	1220	2310	1900	1050	450	900	2260	2400	650	1000	1150	402
	BC/BD-t-2X263AD1-B02	166,2	118,6	142906	101978	459,3	37749	25671	28,8	20,6	79	43	41,6	47,4	D	C	60	53	92	85	4,0	2,5	8,24	4,87	4	630	400/3/50	4	68,5	3"	3"	2150	1220	2310	1900	1050	450	900	2260	2400	650	1000	1150	400
	BC/BD-t-2X363AA1-B01	147,1	-	126483	-	275,6	54844	-	25,5	-	66	-	46,0	-	C	-	51	-	83	-	3,2	-	13,95	-	6	630	230/1/50	6	50,9	3"	3"	3050	1220	2310	2800	1050	450	900	2260	3300	650	1000	1150	454
	BC/BD-t-2X363AA1-B02	165,3	133,7	142132	114961	275,6	66079	47501	28,7	23,2	82	56	31,2	37,1	D	D	62	55	94	87	5,3	3,6	11,57	7,00	6	630	400/3/50	4	50,9	3"	3"	3050	1220	2310	2800	1050	450	900	2260	3300	650	1000	1150	452
	BC/BD-t-2X363AB1-B01	179,8	-	154600	-	413,3	51204	-	31,2	-	45	-	54,5	-	C	-	50	-	82	-	3,3	-	14,42	-	6	630	230/1/50	6	81,2	4"	4"	3150	1220	2310	2800	1050	450	900	2260	3500	650	1000	1150	493
	BC/BD-t-2X363AB1-B02	206,9	159,8	177902	137403	413,3	62676	43967	35,9	27,7	58	37	36,9	43,2	D	D	62	55	94	87	5,6	3,7	11,86	7,12	6	630	400/3/50	4	81,2	4"	4"	3150	1220	2310	2800	1050	450	900	2260	3500	650	1000	1150	491
	BC/BD-t-2X363AC1-B01	200,8	-	172657	-	551,1	48121	-	34,8	-	73	-	59,1	-	C	-	50	-	82	-	3,4	-	14,80	-	6	630	230/1/50	6	94,4	4"	4"	3150	1220	2310	2800	1050	450	900	2260	3500	650	1000	1150	531
	BC/BD-t-2X363AC1-B02	235,6	174,2	202579	149785	551,1	59417	40928	40,9	30,2	97	57	40,6	45,8	D	C	62	55	94	87	5,8	3,8	12,13	7,20	6	630	400/3/50	4	94,4	4"	4"	3150	1220	2310	2800	1050	450	900	2260	3500	650	1000	1150	529
	BC/BD-t-2X363AD1-B01	208,3	-	179106	-	688,9	45431	-	36,1	-	54	-	59,5	-	C	-	51	-	83	-	3,5	-	15,12	-	6	630	230/1/50	6	107,6	4"	4"	3150	1220	2310	2800	1050	450	900	2260	3500	650	1000	1150	570
	BC/BD-t-2X363AD1-B02	249,2	177,8	214273	152880	688,9	56624	38507	43,2	30,9	74	41	42,2	46,8	D	C	62	55	94	87	5,9	3,8	12,36	7,30	6	630	400/3/50	4	107,6	4"	4"	3150	1220	2310	2800	1050	450	900	2260	3500	650	1000	1150	568
	BC/BD-t-2X463AA1-B01	194,2	-	166982	-	367,4	73125	-	33,7	-	50	-	45,2	-	C	-	52	-	84	-	4,3	-	18,60	-	8	630	230/1/50	6	59,7	3"	3"	3950	1220	2310	3700	1050	450	900	2260	4200	650	1000	1150	585
	BC/BD-t-2X463AA1-B02	218,1	176,6	187532	151849	367,4	88106	63334	37,9	30,6	61	42	30,7	36,8	D	D	63	56	95	88	7,1	4,8	15,42	9,33	8	630	400/3/50	4	59,7	3"	3"	3950	1220	2310	3700	1050	450	900	2260	4200	650	1000	1150	583
	BC/BD-t-2X463AB1-B01	237,5	-	204213	-	551,1	68272	-	41,2	-	33	-	54,0	-	C	-	51	-	83	-	4,4	-	19,22	-	8	630	230/1/50	6	94,4	4"	4"	4050	1220	2310	3700	1050	450	900	2260	4400	650	1000	1150	637
	BC/BD-t-2X463AB1-B02	273,2	211,1	234910	181513	551,1	83568	58623	47,4	36,6	43	27	36,9	43,1	D	D	63	56	95	88	7,4	4,9	15,81	9,50	8	630	400/3/50	4	94,4	4"	4"	4050	1220	2310	3700	1050	450	900	2260	4400	650	1000	1150	634
	BC/BD-t-2X463AC1-B01	267,6	-	230095	-	734,8	64162	-	46,4	-	73	-	59,5	-	C	-	51	-	83	-	4,5	-	19,73	-	8	630	230/1/50	6	112,0	4"	4"	4050	1220	2310	3700	1050	450	900	2260	4400	650	1000	1150	687
	BC/BD-t-2X463AC1-B02	314,0	232,2	269991	199656	734,8	79223	54571	54,5	40,3	97	57	40,8	46,4	D	C	63	56	95	88	7,7	5,0	16,17	9,60	8	630	400/3/50	4	112,0	4"	4"	4050	1220	2310	3700	1050	450	900	2260	4400	650	1000	1150	685
	BC/BD-t-2X463AD1-B01	277,7	-	238779	-	918,5	60574	-	48,2	-	54	-	60,4	-	C	-	52	-	84	-	4,6	-	20,15	-	8	630	230/1/50	6	129,6	4"	4"	4050	1220	2310	3700	1050	450	900	2260	4400	650	1000	1150	738
	BC/BD-t-2X463AD1-B02	332,2	237,1	285641	203869	918,5	75498	51342	57,6	41,1	75	41	42,1	46,5	D	C	63	56	95	88	7,9	5,1	16,48	9,73	8	630	400/3/50	4	129,6	4"	4"	4050	1220	2310	3700	1050	450	900	2260	4400	650	1000	1150	736
	BC/BD-t-2X563AA1-B01	230,3	-	198022	-	459,3	91406	-	40,0	-	13	-	43,5	-	D	-	53	-	85	-	5,3	-	23,25	-	10	630	230/1/50	6	85,6	4"	4"	4950	1220	2310	4600	1050	450	900	2260	5300	650	1000	1150	719
	BC/BD-t-2X563AA1-B02	258,4	209,6	222184	180224	459,3	110132	79168	44,9	36,4	17	11	29,0	34,4	E	D	64	57	96	89	8,9	6,1	19,27	11,66	10	630	400/3/50	4	85,6	4"	4"	4950	1220	2310	4600	1050	450	900	2260	5300	650	1000	1150	716
	BC/BD-t-2X563AB1-B01	301,7	-	259415	-	688,9	85339	-	52,4	-	62	-	54,9	-	C	-	52	-	84	-	5,5	-	24,03	-	10	630	230/1/50	6	107,6	4"	4"	4950	1220	2310	4600	1050	450	900	2260	5300	650	1000	1150	779
	BC/BD-t-2X563AB1-B02	347,2	268,0	298538	230438	688,9	104460	73279	60,3	46,5	80	50	37,3	43,2	D	D	64	57	96	89	9,3	6,2	19,76	11,87	10	630	400/3/50	4	107,6	4"	4"	4950	1220	2310	4600	1050	450	900	2260	5300	650	1000	1150	776
	BC/BD-t-2X563AC1-B01	331,3	-	284867	-	918,5	80202	-	57,5	-	47	-	59,2	-	C	-	52	-	84	-	5,6	-	24,66	-	10	630	230/1/50	6	129,6	4"	4"	4950	1220	2310	4600	1050	450	900	2260	5300	650	1000	1150	844
	BC/BD-t-2X563AC1-B02	388,3	287,5	333878	247205	918,5	99028	68213	67,4	49,9	62	36	40,4	45,6	D	C	64	57	96	89	9,6	6,3	20,21	12,00	10	630	400/3/50	4	129,6	4"	4"	4950	1220	2310	4600	1050	450	900	2260	5300	650	1000	1150	841
	BC/BD-t-2X563AD1-B01	344,0	-	295787	-	1148,2	75718	-	59,7	-	32	-	59,3	-	C	-	53	-	85	-	5,8	-	25,19	-	10	630	230/1/50	6	173,4	5"	5"	4950	1220	2310	4600	1050	450	900	2260	5300	650	1000	1150	908

PAS D'AILETTE / FIN SPACING / LAMELLENABSTAND / ШАГ РЕБРА	MODÈLE KARYER / KARYER MODEL / МОДЕЛЬ KARYER	CAPACITÉ DE L' EAU / CAPACITY WATER / LEISTUNG WASSER / МОЩНОСТЬ ВОДА – T ambiante / Tambient / Umgebungstemp/ T окружающей среды =25°C ΔT=15°C Su / Water / Wasser / Вода, T entrée, eau / Tinlet, water / Wassereintrittstemp. / T воды на входе = 40°C, TSORTIE, su / Toutlet, water / Wasseraustrittstemp. / T воды на выходе =35°C – kW Δ	kW Y	kcal/h Δ	kcal/h Y	SURFACE TOTALE / TOTAL SURFACE / GESAMTFLÄCHE / ОБЩАЯ ПЛОЩАДЬ m²	CÔTÉ AIR / AIR SIDE / LUFTSEITE / СТОРОНА ВОЗДУХА – DÉBIT D'AIR / AIR FLOW / LUFTMENGE / РАСХОД ВОЗДУХА m³/h Δ	m³/h Y	CÔTÉ FLUIDE/ FLUID SIDE / MEDIUMSEITE / СТОРОНА ЖИДКОСТИ – DÉBIT DE FLUIDE/ FLUID FLOW / MEDIUMMENGE / РАСХОД ЖИДКОСТИ m³/h Δ	m³/h Y	CÔTÉ FLUIDE / PRESSURE DROP FLUID SIDE / MEDIUMSEITIGER DRUCKVERLUST / ПАДЕНИЕ ДАВЛЕНИЯ СО СТОРОНЫ ЖИДКОСТИ kPa Δ	kPa Y	ÉNERGIE / ENERGY / ENERGIE / ЭНЕРГИЯ – TAUX D'EFFICACITÉ ÉNERGÉTIQUE / ENERGY EFFICIENCY RATIO / ENERGIEEFFIZIENZRATE / КЛАСС ЭНЕРГОЭФФЕКТИВНОСТИ Δ	Y	CLASSE D'EFFICACITÉ ÉNERGÉTIQUE / ENERGY EFFICIENCY CLASS / ENERGIEEFFIZIENZKLASSE / КОЭФФИЦИЕНТ ЭНЕРГОЭФФЕКТИВНОСТИ Δ	Y	ACOUSTIQUE / SOUND / SCHALLPEGEL / ЗВУК – NIVEAU DE PRESSION SONORE / SOUND PRESSURE LEVEL / SCHALLDRUCKPEGEL / УРОВЕНЬ ЗВУКОВОГО ДАВЛЕНИЯ dB(A) 10m Δ	Y	NIVEAU DE PUISSANCE SONORE / SOUND POWER LEVEL / SCHALLLEISTUNGSPEGEL / УРОВЕНЬ ЗВУКОВОЙ МОЩНОСТИ dB Δ	dB Y	INFORMATIONS VENTILATEUR / FAN DATA / LÜFTERDATEN / ДАННЫЕ ВЕНТИЛЯТОРА – PUISSANCE TOTALE / TOTAL POWER / GESAMTLEISTUNG / ОБЩАЯ МОЩНОСТЬ kW Δ	kW Y	COURANT TOTAL / TOTAL CURRENT / GESAMTSTROMAUFNAHME / ОБЩИЙ ТОК A Δ	A Y	NOMBRE DE VENTILATEURS / NUMBER OF FANS / LÜFTERANZAHL/ КОЛИЧЕСТВО ВЕНТИЛЯТОРОВ PCS	DIAMÈTRE DU VENTILATEUR / FAN DIAMETER / LÜFTERDURCHMESSER / ДИАМЕТР ВЕНТИЛЯТОРА mm	MOTEUR / MOTOR / MOTOR / МОТОР V/Ph/Hz	NOMBRE DE PÔLES / NUMBER OF POLES / POLANZAHL / КОЛИЧЕСТВО ПОЛЮСОВ	INFORMATIONS BATTERIE / COIL DATA / WÄRMETAUSCHERDATEN / ДАННЫЕ БАТАРЕИ – VOLUME INTÉRIEUR / INTERNAL VOLUME / INNENVOLUMEN/ВНУТРЕННИЙ ОБЪЕМ dm³	CONNEXIONS / CONNECTIONS / ANSCHLÜSSE / СОЕДИНЕНИЯ – ENTRÉE / INLET / EINTRITT/ ВХОД "	SORTIE / OUTLET / AUSTRITT / ВЫХОД "	DIMENSIONS/ DIMENSIONS / ABMESSUNGEN / ГАБАРИТНЫЕ РАЗМЕРЫ mm – A	B	C	E	F	G	H	I	K	L	M	N	POIDS / WEIGHT / GEWICHT / ВЕС kg
2,1 mm	BC/BD-t-2X563AD1-B02	411,2	294,0	353568	252794	1148,2	94373	64178	71,3	51,0	44	24	41,5	46,7	D	C	64	57	96	89	9,9	6,3	20,60	12,17	10	630	400/3/50	4	173,4	5"	5"	4950	1220	2310	4600	1050	450	900	2260	5300	650	1000	1150	905
	BC/BD-t-2X663AA1-B01	282,9	-	243250	-	551,1	109687	-	49,1	-	22	-	44,2	-	D	-	53	-	86	-	6,4	-	27,90	-	12	630	230/1/50	6	94,4	4"	4"	5850	1220	2310	5500	1050	450	900	2260	6200	650	1000	1150	849
	BC/BD-t-2X663AA1-B02	317,5	257,3	273001	221238	551,1	132159	95001	55,1	44,6	28	19	29,7	35,2	E	D	65	58	97	90	10,7	7,3	23,13	13,99	12	630	400/3/50	4	94,4	4"	4"	5850	1220	2310	5500	1050	450	900	2260	6200	650	1000	1150	845
	BC/BD-t-2X663AB1-B01	346,5	-	297936	-	826,7	102407	-	60,1	-	15	-	52,5	-	C	-	53	-	85	-	6,6	-	28,83	-	12	630	230/1/50	6	142,6	5"	5"	5850	1220	2310	5500	1050	450	900	2260	6200	650	1000	1150	927
	BC/BD-t-2X663AB1-B02	398,3	308,3	342476	265090	826,7	125352	87934	69,1	53,5	20	12	35,9	41,7	D	D	65	58	97	90	11,1	7,4	23,71	14,24	12	630	400/3/50	4	142,6	5"	5"	5850	1220	2310	5500	1050	450	900	2260	6200	650	1000	1150	924
	BC/BD-t-2X663AC1-B01	401,3	-	345056	-	1102,3	96243	-	69,6	-	71	-	59,0	-	C	-	53	-	85	-	6,8	-	29,59	-	12	630	230/1/50	6	169,0	5"	5"	5850	1220	2310	5500	1050	450	900	2260	6200	650	1000	1150	999
	BC/BD-t-2X663AC1-B02	470,9	348,2	404901	299398	1102,3	118834	81856	81,7	60,4	94	55	40,9	46,4	D	C	65	58	97	90	11,5	7,5	24,25	14,39	12	630	400/3/50	4	169,0	5"	5"	5850	1220	2310	5500	1050	450	900	2260	6200	650	1000	1150	995
	BC/BD-t-2X663AD1-B01	416,5	-	358125	-	1377,8	90862	-	72,2	-	53	-	60,4	-	C	-	54	-	86	-	6,9	-	30,23	-	12	630	230/1/50	6	195,5	5"	5"	5850	1220	2310	5500	1050	450	900	2260	6200	650	1000	1150	1075
	BC/BD-t-2X663AD1-B02	498,2	355,6	428375	305761	1377,8	113248	77013	86,4	61,7	72	40	41,9	46,8	D	C	65	58	97	90	11,9	7,6	24,72	14,60	12	630	400/3/50	4	195,5	5"	5"	5850	1220	2310	5500	1050	450	900	2260	6200	650	1000	1150	1072
	BC/BD-t-2X763AA1-B01	335,5	-	288478	-	643,0	127968	-	58,2	-	35	-	44,7	-	D	-	54	-	87	-	7,5	-	32,55	-	14	630	230/1/50	6	103,2	4"	4"	6750	1220	2310	6400	1050	450	900	2260	7100	650	1000	1150	979
	BC/BD-t-2X763AA1-B02	376,7	305,1	323904	262339	643,0	154185	110835	65,4	53,0	43	29	30,4	35,9	D	D	66	59	98	91	12,4	8,5	26,98	16,33	14	630	400/3/50	4	103,2	4"	4"	6750	1220	2310	6400	1050	450	900	2260	7100	650	1000	1150	975
	BC/BD-t-2X763AB1-B01	410,5	-	352966	-	964,5	119475	-	71,3	-	24	-	53,3	-	C	-	54	-	86	-	7,7	-	33,64	-	14	630	230/1/50	6	155,8	5"	5"	6750	1220	2310	6400	1050	450	900	2260	7100	650	1000	1150	1070
	BC/BD-t-2X763AB1-B02	472,2	365,1	406019	313929	964,5	146244	102590	81,9	63,4	30	19	36,3	42,5	D	D	66	59	98	91	13,0	8,6	27,66	16,62	14	630	400/3/50	4	155,8	5"	5"	6750	1220	2310	6400	1050	450	900	2260	7100	650	1000	1150	1065
	BC/BD-t-2X763AC1-B01	451,4	-	388134	-	1286,0	112283	-	78,3	-	19	-	57,1	-	C	-	54	-	86	-	7,9	-	34,53	-	14	630	230/1/50	6	186,7	5"	5"	6750	1220	2310	6400	1050	450	900	2260	7100	650	1000	1150	1160
	BC/BD-t-2X763AC1-B02	529,0	392,7	454858	337661	1286,0	138640	95499	91,8	68,1	25	15	39,2	44,6	D	D	66	59	98	91	13,5	8,8	28,29	16,79	14	630	400/3/50	4	186,7	5"	5"	6750	1220	2310	6400	1050	450	900	2260	7100	650	1000	1150	1156
	BC/BD-t-2X763AD1-B01	489,0	-	420464	-	1607,4	106005	-	84,8	-	80	-	60,4	-	C	-	55	-	87	-	8,1	-	35,26	-	14	630	230/1/50	6	217,5	5"	5"	6750	1220	2310	6400	1050	450	900	2260	7100	650	1000	1150	1242
	BC/BD-t-2X763AD1-B02	585,1	417,1	503095	358641	1607,4	132122	89849	101,5	72,4	110	61	42,1	47,4	D	C	66	59	98	91	13,9	8,8	28,84	17,03	14	630	400/3/50	4	217,5	5"	5"	6750	1220	2310	6400	1050	450	900	2260	7100	650	1000	1150	1238

PAS D'AILETTE / FIN SPACING / LAMELLENABSTAND / ШАГ РЕБРА	MODÈLE KARYER / KARYER MODEL / МОДЕЛЬ KARYER	CAPACITÉ DE L'EAU / CAPACITY WATER / LEISTUNG WASSER / МОЩНОСТЬ ВОДА — T ambiante / Tambient / Umgebungstemp/ Т окружающей среды =25°C ΔT=15°C Su / Water / Wasser / Вода, T entrée, eau / Tinlet, water / Wassereintrittstemp. / Т воды на входе = 40°C, TSORTIE, su / Toutlet, water / Wasseraustrittstemp. / Т воды на выходе =35°C				SURFACE TOTALE / TOTAL SURFACE / GESAMTFLÄCHE / ОБЩАЯ ПЛОЩАДЬ	CÔTÉ AIR / AIR SIDE / LUFTSEITE / СТОРОНА ВОЗДУХА — DÉBIT D'AIR / AIR FLOW / LUFTMENGE / РАСХОД ВОЗДУХА		CÔTÉ FLUIDE/ FLUID SIDE / MEDIUMSEITE / СТОРОНА ЖИДКОСТИ — DÉBIT DE FLUIDE/ FLUID FLOW / MEDIUMMENGE / РАСХОД ЖИДКОСТИ		CÔTÉ FLUIDE / PRESSURE DROP FLUID SIDE / MEDIUMSEITIGER DRUCKVERLUST / ПАДЕНИЕ ДАВЛЕНИЯ СО СТОРОНЫ ЖИДКОСТИ		ÉNERGIE / ENERGY / ENERGIE / ЭНЕРГИЯ — TAUX D'EFFICACITÉ ÉNERGÉTIQUE / ENERGY EFFICIENCY RATIO / ENERGIEEFFIZIENZRATE / КЛАСС ЭНЕРГОЭФФЕКТИВНОСТИ		CLASSE D'EFFICACITÉ ÉNERGÉTIQUE / ENERGY EFFICIENCY CLASS / ENERGIEEFFIZIENZKLASSE / КОЭФФИЦИЕНТ ЭНЕРГОЭФФЕКТИВНОСТИ		ACOUSTIQUE / SOUND / SCHALLPEGEL / ЗВУК — NIVEAU DE PRESSION SONORE / SOUND PRESSURE LEVEL / SCHALLDRUCKPEGEL / УРОВЕНЬ ЗВУКОВОГО ДАВЛЕНИЯ		NIVEAU DE PUISSANCE SONORE / SOUND POWER LEVEL / SCHALLLEISTUNGSPEGEL / УРОВЕНЬ ЗВУКОВОЙ МОЩНОСТИ		INFORMATIONS VENTILATEUR / FAN DATA / LÜFTERDATEN / ДАННЫЕ ВЕНТИЛЯТОРА — PUISSANCE TOTALE / TOTAL POWER / GESAMTLEISTUNG / ОБЩАЯ МОЩНОСТЬ		COURANT TOTAL / TOTAL CURRENT / GESAMTSTROMAUFNAHME/ ОБЩИЙ ТОК		NOMBRE DE VENTILATEURS / NUMBER OF FANS / LÜFTERANZAHL/ КОЛИЧЕСТВО ВЕНТИЛЯТОРОВ	DIAMÈTRE DU VENTILATEUR / FAN DIAMETER / LÜFTERDURCHMESSER / ДИАМЕТР ВЕНТИЛЯТОРА	MOTEUR/ MOTOR / МОТОР	NOMBRE DE PÔLES / NUMBER OF POLES / POLANZAHL / КОЛИЧЕСТВО ПОЛЮСОВ	INFORMATIONS BATTERIE / COIL DATA / WÄRMETAUSCHERDATEN / ДАННЫЕ БАТАРЕИ — VOLUME INTÉRIEUR / INTERNAL VOLUME / INNENVOLUMEN/ ВНУТРЕННИЙ ОБЪЕМ	CONNEXIONS / CONNECTIONS / ANSCHLÜSSE / СОЕДИНЕНИЯ — ENTRÉE / INLET / EINTRITT/ ВХОД	SORTIE / OUTLET / AUSTRITT / ВЫХОД	DIMENSIONS/ DIMENSIONS / ABMESSUNGEN / ГАБАРИТНЫЕ РАЗМЕРЫ												POIDS / WEIGHT / GEWICHT / ВЕС
		kW		kcal/h			m³/h		m³/h		kPa						dB(A) 10m		dB		kW		A										A	B	C	E	F	G	H	I	K	L	M	N	
		Δ	Y	Δ	Y	m²	Δ	Y	Δ	Y	Δ	Y	Δ	Y	Δ	Y	Δ	Y	Δ	Y	Δ	Y	Δ	Y	PCS	mm	V/Ph/Hz		dm³	"	"	mm													kg
2,5 mm	BC/BD-163BA5-B01	17,6	-	15133	-	39,4	9563	-	3,1	-	39	-	35,2	-	D	-	44	-	75	-	0,5	-	2,28	-	1	630	230/1/50	6	7,1	1 1/4"	1 1/4"	1250	1220	1230	1000	1050	450	900	1180	1500	650	1000	1150	118
	BC/BD-163BA5-B02	19,5	16,1	16767	13844	39,4	11348	8265	3,4	2,8	46	33	21,7	26,8	E	E	55	48	86	79	0,9	0,6	1,90	1,16	1	630	400/3/50	4	7,1	1 1/4"	1 1/4"	1250	1220	1230	1000	1050	450	900	1180	1500	650	1000	1150	118
	BC/BD-163BB5-B01	23,0	-	19776	-	58,9	9058	-	4,0	-	63	-	46,0	-	C	-	43	-	75	-	0,5	-	2,34	-	1	630	230/1/50	6	9,7	1 1/2"	1 1/2"	1250	1220	1230	1000	1050	450	900	1180	1500	650	1000	1150	124
	BC/BD-163BB5-B02	26,0	20,9	22356	17971	58,9	10943	7847	4,5	3,6	78	53	28,9	34,8	E	D	55	48	86	79	0,9	0,6	1,94	1,17	1	630	400/3/50	4	9,7	1 1/2"	1 1/2"	1250	1220	1230	1000	1050	450	900	1180	1500	650	1000	1150	124
	BC/BD-163BC5-B01	26,1	-	22442	-	78,8	8628	-	4,5	-	24	-	52,2	-	C	-	43	-	74	-	0,5	-	2,40	-	1	630	230/1/50	6	12,4	1 1/2"	1 1/2"	1250	1220	1230	1000	1050	450	900	1180	1500	650	1000	1150	131
	BC/BD-163BC5-B02	30,1	23,4	25881	20120	78,8	10550	7425	5,2	4,1	31	20	33,4	39,0	D	D	55	48	86	79	0,9	0,6	1,97	1,19	1	630	400/3/50	4	12,4	1 1/2"	1 1/2"	1250	1220	1230	1000	1050	450	900	1180	1500	650	1000	1150	131
	BC/BD-163BD5-B01	29,1	-	25021	-	98,5	8255	-	5,1	-	57	-	48,5	-	C	-	43	-	74	-	0,6	-	2,44	-	1	630	230/1/50	6	14,6	1 1/2"	1 1/2"	1250	1220	1230	1000	1050	450	900	1180	1500	650	1000	1150	137
	BC/BD-163BD5-B02	33,9	25,7	29149	22098	98,5	10130	7041	5,9	4,5	75	46	37,7	42,8	D	D	55	48	86	79	0,9	0,6	2,00	1,20	1	630	400/3/50	4	14,6	1 1/2"	1 1/2"	1250	1220	1230	1000	1050	450	900	1180	1500	650	1000	1150	137
	BC/BD-263BA5-B01	35,2	-	30267	-	78,8	19126	-	6,1	-	36	-	35,2	-	D	-	46	-	78	-	1,0	-	4,55	-	2	630	230/1/50	6	12,4	1 1/2"	1 1/2"	2150	1220	1230	1900	1050	450	900	1180	2400	650	1000	1150	195
	BC/BD-263BA5-B02	39,0	32,2	33534	27687	78,8	22696	16529	6,8	5,6	43	30	22,9	26,8	E	E	57	50	89	82	1,7	1,2	3,80	2,32	2	630	400/3/50	4	12,4	1 1/2"	1 1/2"	2150	1220	1230	1900	1050	450	900	1180	2400	650	1000	1150	194
	BC/BD-263BB5-B01	45,3	-	38951	-	118,2	18117	-	7,9	-	27	-	41,2	-	D	-	46	-	78	-	1,1	-	4,68	-	2	630	230/1/50	6	19,0	2"	2"	2150	1220	1230	1900	1050	450	900	1180	2400	650	1000	1150	207
	BC/BD-263BB5-B02	51,2	41,2	44024	35426	118,2	21886	15695	8,9	7,2	33	22	28,4	34,3	E	D	57	50	89	82	1,8	1,2	3,87	2,34	2	630	400/3/50	4	19,0	2"	2"	2150	1220	1230	1900	1050	450	900	1180	2400	650	1000	1150	206
	BC/BD-263BC5-B01	52,2	-	44884	-	157,6	17255	-	9,1	-	20	-	47,5	-	C	-	46	-	77	-	1,1	-	4,79	-	2	630	230/1/50	6	27,6	2 1/2"	2 1/2"	2150	1220	1230	1900	1050	450	900	1180	2400	650	1000	1150	220
	BC/BD-263BC5-B02	60,1	46,8	51677	40241	157,6	21101	14851	10,4	8,1	25	16	33,4	39,0	D	D	57	50	89	82	1,8	1,2	3,94	2,37	2	630	400/3/50	4	27,6	2 1/2"	2 1/2"	2150	1220	1230	1900	1050	450	900	1180	2400	650	1000	1150	219
	BC/BD-263BD5-B01	58,1	-	49957	-	197,0	16510	-	10,1	-	51	-	52,8	-	C	-	45	-	77	-	1,1	-	4,88	-	2	630	230/1/50	6	27,8	2"	2"	2150	1220	1230	1900	1050	450	900	1180	2400	650	1000	1150	231
	BC/BD-263BD5-B02	67,7	51,4	58212	44196	197,0	20260	14082	11,8	8,9	67	41	35,6	42,8	D	D	57	50	89	82	1,9	1,2	4,00	2,39	2	630	400/3/50	4	27,8	2"	2"	2150	1220	1230	1900	1050	450	900	1180	2400	650	1000	1150	231
	BC/BD-363BA5-B01	53,3	-	45830	-	118,2	28688	-	9,3	-	46	-	33,3	-	D	-	48	-	80	-	1,6	-	6,82	-	3	630	230/1/50	6	19,0	2"	2"	3050	1220	1230	2800	1050	450	900	1180	3300	650	1000	1150	271
	BC/BD-363BA5-B02	59,0	48,7	50731	41874	118,2	34045	24794	10,2	8,5	55	39	22,7	27,1	E	E	59	52	91	84	2,6	1,8	5,70	3,47	3	630	400/3/50	4	19,0	2"	2"	3050	1220	1230	2800	1050	450	900	1180	3300	650	1000	1150	270
	BC/BD-363BB5-B01	68,6	-	58985	-	177,3	27175	-	11,9	-	34	-	42,9	-	D	-	48	-	80	-	1,6	-	7,01	-	3	630	230/1/50	6	29,8	2 1/2"	2 1/2"	3050	1220	1230	2800	1050	450	900	1180	3300	650	1000	1150	290
	BC/BD-363BB5-B02	77,5	62,3	66638	53568	177,3	32828	23542	13,5	10,8	43	29	28,7	34,6	E	D	59	52	91	84	2,7	1,8	5,80	3,51	3	630	400/3/50	4	29,8	2 1/2"	2 1/2"	3050	1220	1230	2800	1050	450	900	1180	3300	650	1000	1150	289
	BC/BD-363BC5-B01	80,3	-	69046	-	236,5	25883	-	13,9	-	60	-	50,2	-	C	-	48	-	79	-	1,6	-	7,18	-	3	630	230/1/50	6	36,4	2 1/2"	2 1/2"	3050	1220	1230	2800	1050	450	900	1180	3300	650	1000	1150	308
	BC/BD-363BC5-B02	92,5	72,1	79536	61995	236,5	31651	22276	16,1	12,5	78	50	33,0	40,1	D	D	59	52	91	84	2,8	1,8	5,91	3,55	3	630	400/3/50	4	36,4	2 1/2"	2 1/2"	3050	1220	1230	2800	1050	450	900	1180	3300	650	1000	1150	307
	BC/BD-363BD5-B01	87,2	-	74978	-	295,6	24765	-	15,1	-	48	-	51,3	-	C	-	47	-	79	-	1,7	-	7,32	-	3	630	230/1/50	6	43,0	2 1/2"	2 1/2"	3050	1220	1230	2800	1050	450	900	1180	3300	650	1000	1150	326
	BC/BD-363BD5-B02	101,6	77,1	87360	66294	295,6	30390	21124	17,6	13,4	63	39	36,3	40,6	D	D	59	52	91	84	2,8	1,9	6,00	3,59	3	630	400/3/50	4	43,0	2 1/2"	2 1/2"	3050	1220	1230	2800	1050	450	900	1180	3300	650	1000	1150	325
	BC/BD-463BA5-B01	70,3	-	60447	-	157,6	38251	-	12,2	-	31	-	33,5	-	D	-	49	-	81	-	2,1	-	9,09	-	4	630	230/1/50	6	27,6	2 1/2"	2 1/2"	3950	1220	1230	3700	1050	450	900	1180	4200	650	1000	1150	348
	BC/BD-463BA5-B02	77,9	64,3	66982	55288	157,6	45393	33058	13,5	11,2	37	27	22,3	26,8	E	E	60	53	92	85	3,5	2,4	7,60	4,63	4	630	400/3/50	4	27,6	2 1/2"	2 1/2"	3950	1220	1230	3700	1050	450	900	1180	4200	650	1000	1150	347
	BC/BD-463BB5-B01	90,5	-	77816	-	236,5	36233	-	15,7	-	24	-	43,1	-	D	-	49	-	81	-	2,1	-	9,35	-	4	630	230/1/50	6	39,8	3"	3"	3950	1220	1230	3700	1050	450	900	1180	4200	650	1000	1150	372
	BC/BD-463BB5-B02	102,4	82,3	88048	70765	236,5	43771	31390	17,8	14,3	30	20	28,4	34,3	E	D	60	53	92	85	3,6	2,4	7,74	4,67	4	630	400/3/50	4	39,8	3"	3"	3950	1220	1230	3700	1050	450	900	1180	4200	650	1000	1150	371
	BC/BD-463BC5-B01	107,1	-	92089	-	315,3	34511	-	18,6	-	59	-	48,7	-	C	-	48	-	80	-	2,2	-	9,57	-	4	630	230/1/50	6	48,6	3"	3"	3950	1220	1230	3700	1050	450	900	1180	4200	650	1000	1150	396
	BC/BD-463BC5-B02	123,3	96,0	106019	82545	315,3	42202	29702	21,4	16,7	75	49	33,3	38,4	D	D	60	53	92	85	3,7	2,5	7,87	4,73	4	630	400/3/50	4	48,6	3"	3"	3950	1220	1230	3700	1050	450	900	1180	4200	650	1000	1150	395
	BC/BD-463BD5-B01	116,2	-	99914	-	394,1	33020	-	20,2	-	47	-	52,8	-	C	-	48	-	80	-	2,2	-	9,76	-	4	630	230/1/50	6	57,4	3"	3"	3950	1220	1230	3700	1050	450	900	1180	4200	650	1000	1150	420
	BC/BD-463BD5-B02	135,4	102,8	116423	88392	394,1	40521	28165	23,5	17,8	61	38	35,6	41,1	D	D	60	53	92	85	3,8	2,5	8,00	4,78	4	630	400/3/50	4	57,4	3"	3"	3950	1220	1230	3700	1050	450	900	1180	4200	650	1000	1150	419
	BC/BD-563BA5-B01	83,4	-	71711	-	197,0	47814	-	14,5	-	8	-	32,1	-	D	-	50	-	82	-	2,6	-	11,36	-	5	630	230/1/50	6	35,4	3"	3"	4850	1220	1230	4600	1050	450	900	1180	5100	650	1000	1150	426
	BC/BD-563BA5-B02	92,3	76,3	79364	65606	197,0	56741	41323	16,0	13,2	10	7	21,5	25,4	E	E	61	54	93	86	4,3	3,0	9,49	5,79	5	630	400/3/50	4	35,4	3"	3"	4850	1220	1230	4600	1050	450	900	1180	5100	650	1000	1150	425
	BC/BD-563BB5-B01	115,1	-	98968	-	295,6	45292	-	20,0	-	45	-	42,6	-	D	-	50	-	82	-	2,7	-	11,68	-	5	630	230/1/50	6	46,4	3"	3"	4850	1220	1230	4600	1050	450	900	1180	5100	650	1000	1150	455
	BC/BD-563BB5-B02	130,2	104,5	111952	89854	295,6	54714	39237	22,6	18,1	56	38	28,9	34,8	E	D	61	54	93	86	4,5	3,0	9,67	5,84	5	630	400/3/50	4	46,4	3"	3"	4850	1220	1230	4600	1050	450	900	1180	5100	650	1000	1150	453
	BC/BD-563BC5-B01	132,4	-	113843	-	394,1	43138	-	23,0	-	36	-	49,0	-	C	-	49	-	81	-	2,7	-	11,96	-	5	630	230/1/50	6	57,4	3"	3"	4850	1220	1230	4600	1050	450	900	1180	5100	650	1000	1150	485
	BC/BD-563BC5-B02	152,5	118,8	131126	102150	394,1	52752	37127	26,5	20,6	46	30	33,2	38,3	D	D	61	54	93	86	4,6	3,1	9,84	5,92	5	630	400/3/50	4	57,4	3"	3"	4850	1220	1230	4600	1050	450	900	1180	5100	650	1000	1150	483
	BC/BD-563BD5-B01	143,7	-	123560	-	492,6	41275	-	24,9	-	27	-	51,3	-	C	-	49	-	81	-	2,8	-	12,20	-	5	630	230/1/50	6	77,8	4"	4"	4950	1220	1230	4600	1050	450	900	1180	5300	650	1000	1150	515

BC/BD Ø630 2,5mm

PAS D'AILETTE / FIN SPACING / LAMELLENABSTAND / ШАГ РЕБРА	MODÈLE KARYER / KARYER MODEL / МОДЕЛЬ KARYER	CAPACITÉ DE L'EAU / CAPACITY WATER / LEISTUNG WASSER / МОЩНОСТЬ ВОДА – T ambiante / Tambient / Umgebungstemp/ T окружающей среды =25°C ΔT=15°C Su / Water / Wasser / Вода, T entrée, eau / Tinlet, water / Wassereintrittstemp. / T воды на входе = 40°C, TSORTIE, su / Toutlet, water / Wasseraustrittstemp. / T воды на выходе =35°C (kW)		(kcal/h)		SURFACE TOTALE / TOTAL SURFACE / GESAMTFLÄCHE / ОБЩАЯ ПЛОЩАДЬ	CÔTÉ AIR / AIR SIDE / LUFTSEITE / СТОРОНА ВОЗДУХА – DÉBIT D'AIR / AIR FLOW / LUFTMENGE / РАСХОД ВОЗДУХА (m³/h)		CÔTÉ FLUIDE/ FLUID SIDE / MEDIUMSEITE / СТОРОНА ЖИДКОСТИ – DÉBIT DE FLUIDE/ FLUID FLOW / MEDIUMMENGE / РАСХОД ЖИДКОСТИ (m³/h)		CÔTÉ FLUIDE / PRESSURE DROP FLUID SIDE / MEDIUMSEITIGER DRUCKVERLUST / ПАДЕНИЕ ДАВЛЕНИЯ СО СТОРОНЫ ЖИДКОСТИ (kPa)		ÉNERGIE / ENERGY / ENERGIE / ЭНЕРГИЯ – TAUX D'EFFICACITÉ ÉNERGÉTIQUE / ENERGY EFFICIENCY RATIO / ENERGIEEFFIZIENZRATE / КЛАСС ЭНЕРГОЭФФЕКТИВНОСТИ		CLASSE D'EFFICACITÉ ÉNERGÉTIQUE / ENERGY EFFICENCY CLASS / ENERGIEEFFIZIENZKLASSE / КОЭФФИЦИЕНТ ЭНЕРГОЭФФЕКТИВНОСТИ		ACOUSTIQUE / SOUND / SCHALLPEGEL / ЗВУК – NIVEAU DE PRESSION SONORE / SOUND PRESSURE LEVEL / SCHALLDRUCKPEGEL / УРОВЕНЬ ЗВУКОВОГО ДАВЛЕНИЯ (dB(A) 10m)		NIVEAU DE PUISSANCE SONORE / SOUND POWER LEVEL / SCHALLLEISTUNGSPEGEL / УРОВЕНЬ ЗВУКОВОЙ МОЩНОСТИ (dB)		INFORMATIONS VENTILATEUR / FAN DATA / LÜFTERDATEN / ДАННЫЕ ВЕНТИЛЯТОРА – PUISSANCE TOTALE / TOTAL POWER / GESAMTLEISTUNG / ОБЩАЯ МОЩНОСТЬ (kW)		COURANT TOTAL / TOTAL CURRENT / GESAMTSTROMAUFNAHME / ОБЩИЙ ТОК (A)		NOMBRE DE VENTILATEURS / NUMBER OF FANS / LÜFTERANZAHL/ КОЛИЧЕСТВО ВЕНТИЛЯТОРОВ	DIAMÈTRE DU VENTILATEUR / FAN DIAMETER / LÜFTERDURCHMESSER / ДИАМЕТР ВЕНТИЛЯТОРА	MOTEUR / MOTOR / MOTOR / МОТОР	NOMBRE DE PÔLES / NUMBER OF POLES / POLANZAHL / КОЛИЧЕСТВО ПОЛЮСОВ
		Δ	Y	Δ	Y	m²	Δ	Y	Δ	Y	Δ	Y	Δ	Y	Δ	Y	Δ	Y	Δ	Y	Δ	Y	Δ	Y	PCS	mm	V/Ph/Hz	
2,5 mm	BC/BD-663BA5-B02	113,4	93,7	97506	80567	236,5	68089	49587	19,7	16,3	17	12	21,8	26,0	E	E	62	55	94	87	5,2	3,6	11,39	6,94	6	630	400/3/50	4
	BC/BD-663BB5-B01	132,0	-	113500	-	354,7	54350	-	22,9	-	10	-	41,3	-	D	-	51	-	83	-	3,2	-	14,02	-	6	630	230/1/50	6
	BC/BD-663BB5-B02	149,2	119,9	128289	103095	354,7	65657	47084	25,9	20,8	13	9	27,6	33,3	E	D	62	55	94	87	5,4	3,6	11,60	7,01	6	630	400/3/50	4
	BC/BD-663BC5-B01	160,6	-	138091	-	472,9	51766	-	27,9	-	57	-	48,7	-	C	-	50	-	82	-	3,3	-	14,35	-	6	630	230/1/50	6
	BC/BD-663BC5-B02	184,9	144,0	158985	123818	472,9	63303	44552	32,1	25,0	73	47	33,6	38,9	D	D	62	55	94	87	5,5	3,7	11,81	7,10	6	630	400/3/50	4
	BC/BD-663BD5-B01	174,2	-	149785	-	591,1	49530	-	30,2	-	45	-	52,8	-	C	-	50	-	82	-	3,3	-	14,63	-	6	630	230/1/50	6
	BC/BD-663BD5-B02	203,0	154,2	174549	132588	591,1	60781	42247	35,2	26,8	59	36	35,6	41,7	D	D	62	55	94	87	5,7	3,7	12,00	7,17	6	630	400/3/50	4
	BC/BD-763BA5-B01	121,5	-	104471	-	275,9	66939	-	21,1	-	22	-	33,8	-	D	-	51	-	84	-	3,6	-	15,90	-	7	630	230/1/50	6
	BC/BD-763BA5-B02	134,5	111,1	115649	95529	275,9	79437	57852	23,4	19,3	26	19	22,0	26,5	E	E	62	55	95	88	6,1	4,2	13,29	8,10	7	630	400/3/50	4
	BC/BD-763BB5-B01	156,5	-	134566	-	413,8	63408	-	27,2	-	16	-	42,3	-	D	-	51	-	83	-	3,7	-	16,35	-	7	630	230/1/50	6
	BC/BD-763BB5-B02	176,9	142,1	152107	122184	413,8	76599	54932	30,7	24,7	20	14	28,1	33,8	E	D	62	55	95	88	6,3	4,2	13,54	8,18	7	630	400/3/50	4
	BC/BD-763BC5-B01	180,2	-	154944	-	551,7	60393	-	31,3	-	13	-	47,4	-	C	-	51	-	83	-	3,8	-	16,74	-	7	630	230/1/50	6
	BC/BD-763BC5-B02	207,4	161,8	178332	139123	551,7	73853	51978	36,0	28,1	17	11	32,4	37,6	D	D	62	55	95	88	6,4	4,3	13,78	8,28	7	630	400/3/50	4
	BC/BD-763BD5-B01	204,7	-	176010	-	689,7	57785	-	35,5	-	69	-	52,5	-	C	-	50	-	83	-	3,9	-	17,07	-	7	630	230/1/50	6
	BC/BD-763BD5-B02	238,6	181,1	205159	155718	689,7	70911	49288	41,4	31,4	90	55	36,2	42,1	D	D	62	55	95	88	6,6	4,3	14,00	8,37	7	630	400/3/50	4
	BC/BD-2X163BA5-B01	35,0	-	30095	-	77,8	19076	-	6,1	-	41	-	35,0	-	D	-	46	-	78	-	1,0	-	4,55	-	2	630	230/1/50	6
	BC/BD-2X163BA5-B02	38,8	32,1	33362	27601	77,8	22658	16491	6,7	5,6	49	35	22,8	26,8	E	E	57	50	89	82	1,7	1,2	3,80	2,32	2	630	400/3/50	4
	BC/BD-2X163BB5-B01	45,1	-	38779	-	116,7	18052	-	7,8	-	31	-	41,0	-	D	-	46	-	78	-	1,1	-	4,68	-	2	630	230/1/50	6
	BC/BD-2X163BB5-B02	51,0	41,0	43852	35254	116,7	21830	15640	8,9	7,1	38	26	28,3	34,2	E	D	57	50	89	82	1,8	1,2	3,88	2,34	2	630	400/3/50	4
	BC/BD-2X163BC5-B01	52,7	-	45314	-	155,4	17181	-	9,1	-	47	-	47,9	-	C	-	46	-	77	-	1,1	-	4,80	-	2	630	230/1/50	6
	BC/BD-2X163BC5-B02	60,7	47,2	52193	40585	155,4	21019	14774	10,5	8,2	60	39	33,7	39,3	D	D	57	50	89	82	1,8	1,2	3,95	2,37	2	630	400/3/50	4
	BC/BD-2X163BD5-B01	57,8	-	49699	-	194,5	16425	-	10,0	-	56	-	52,5	-	C	-	45	-	77	-	1,1	-	4,89	-	2	630	230/1/50	6
	BC/BD-2X163BD5-B02	67,4	51,1	57954	43938	194,5	20176	14001	11,7	8,9	73	45	35,5	42,6	D	D	57	50	89	82	1,9	1,2	4,01	2,40	2	630	400/3/50	4
	BC/BD-2X263BA5-B01	70,0	-	60189	-	155,6	38152	-	12,1	-	34	-	33,3	-	D	-	49	-	81	-	2,1	-	9,10	-	4	630	230/1/50	6
	BC/BD-2X263BA5-B02	77,5	64,0	66638	55030	155,6	45315	32982	13,5	11,1	40	29	22,1	26,7	E	E	60	53	92	85	3,5	2,4	7,60	4,63	4	630	400/3/50	4

MODÈLE KARYER / KARYER MODEL / МОДЕЛЬ KARYER	INFORMATIONS BATTERIE / COIL DATA / WÄRMETAUSCHERDATEN / ДАННЫЕ БАТАРЕИ – VOLUME INTÉRIEUR / INTERNAL VOLUME / INNENVOLUMEN/ ВНУТРЕННИЙ ОБЪЕМ (dm³)	CONNEXIONS / CONNECTIONS / ANSCHLÜSSE / СОЕДИНЕНИЯ – ENTRÉE / INLET / EINTRITT/ ВХОД (")	SORTIE / OUTLET / AUSTRITT / ВЫХОД	DIMENSIONS/ DIMENSIONS / ABMESSUNGEN / ГАБАРИТНЫЕ РАЗМЕРЫ (mm) A	B	C	E	F	G	H	I	K	L	M	N	POIDS / WEIGHT / GEWICHT / ВЕС (kg)
BC/BD-663BA5-B02	39,8	3"	3"	5750	1220	1230	5500	1050	450	900	1180	6000	650	1000	1150	501
BC/BD-663BB5-B01	62,4	4"	4"	5850	1220	1230	5500	1050	450	900	1180	6200	650	1000	1150	540
BC/BD-663BB5-B02	62,4	4"	4"	5850	1220	1230	5500	1050	450	900	1180	6200	650	1000	1150	538
BC/BD-663BC5-B01	75,6	4"	4"	5850	1220	1230	5500	1050	450	900	1180	6200	650	1000	1150	573
BC/BD-663BC5-B02	75,6	4"	4"	5850	1220	1230	5500	1050	450	900	1180	6200	650	1000	1150	571
BC/BD-663BD5-B01	88,8	4"	4"	5850	1220	1230	5500	1050	450	900	1180	6200	650	1000	1150	609
BC/BD-663BD5-B02	88,8	4"	4"	5850	1220	1230	5500	1050	450	900	1180	6200	650	1000	1150	607
BC/BD-763BA5-B01	44,2	3"	3"	6650	1220	1230	6400	1050	450	900	1180	6900	650	1000	1150	579
BC/BD-763BA5-B02	44,2	3"	3"	6650	1220	1230	6400	1050	450	900	1180	6900	650	1000	1150	577
BC/BD-763BB5-B01	69,0	4"	4"	6750	1220	1230	6400	1050	450	900	1180	7100	650	1000	1150	622
BC/BD-763BB5-B02	69,0	4"	4"	6750	1220	1230	6400	1050	450	900	1180	7100	650	1000	1150	620
BC/BD-763BC5-B01	84,4	4"	4"	6750	1220	1230	6400	1050	450	900	1180	7100	650	1000	1150	664
BC/BD-763BC5-B02	84,4	4"	4"	6750	1220	1230	6400	1050	450	900	1180	7100	650	1000	1150	662
BC/BD-763BD5-B01	99,8	4"	4"	6750	1220	1230	6400	1050	450	900	1180	7100	650	1000	1150	703
BC/BD-763BD5-B02	99,8	4"	4"	6750	1220	1230	6400	1050	450	900	1180	7100	650	1000	1150	701
BC/BD-2X163BA5-B01	15,4	1 1/2"	1 1/2"	1250	1220	2310	1000	1050	450	900	2260	1500	650	1000	1150	191
BC/BD-2X163BA5-B02	15,4	1 1/2"	1 1/2"	1250	1220	2310	1000	1050	450	900	2260	1500	650	1000	1150	190
BC/BD-2X163BB5-B01	23,7	2"	2"	1250	1220	2310	1000	1050	450	900	2260	1500	650	1000	1150	203
BC/BD-2X163BB5-B02	23,7	2"	2"	1250	1220	2310	1000	1050	450	900	2260	1500	650	1000	1150	203
BC/BD-2X163BC5-B01	27,6	2"	2"	1250	1220	2310	1000	1050	450	900	2260	1500	650	1000	1150	216
BC/BD-2X163BC5-B02	27,6	2"	2"	1250	1220	2310	1000	1050	450	900	2260	1500	650	1000	1150	215
BC/BD-2X163BD5-B01	40,2	2 1/2"	2 1/2"	1250	1220	2310	1000	1050	450	900	2260	1500	650	1000	1150	228
BC/BD-2X163BD5-B02	40,2	2 1/2"	2 1/2"	1250	1220	2310	1000	1050	450	900	2260	1500	650	1000	1150	228
BC/BD-2X263BA5-B01	35,8	2 1/2"	2 1/2"	2150	1220	2310	1900	1050	450	900	2260	2400	650	1000	1150	320
BC/BD-2X263BA5-B02	35,8	2 1/2"	2 1/2"	2150	1220	2310	1900	1050	450	900	2260	2400	650	1000	1150	318

PAS D'AILETTE / FIN SPACING / LAMELLENABSTAND / ШАГ РЕБРА	MODÈLE KARYER / KARYER MODEL / МОДЕЛЬ KARYER	CAPACITÉ DE L'EAU / CAPACITY WATER / LEISTUNG WASSER / МОЩНОСТЬ ВОДА: T ambiante / Tambient / Umgebungstemp/ T окружающей среды =25°C ΔT=15°C Su / Water / Wasser / Вода, T entrée, eau / Tinlet, water / Wassereintrittstemp. / T воды на входе = 40°C, TSORTIE, su / Toutlet, water / Wasseraustrittstemp. / T воды на выходе =35°C				SURFACE TOTALE / TOTAL SURFACE / GESAMTFLÄCHE / ОБЩАЯ ПЛОЩАДЬ	CÔTÉ AIR / AIR SIDE / LUFTSEITE / СТОРОНА ВОЗДУХА: DÉBIT D'AIR / AIR FLOW / LUFTMENGE / РАСХОД ВОЗДУХА		CÔTÉ FLUIDE/ FLUID SIDE / MEDIUMSEITE / СТОРОНА ЖИДКОСТИ: DÉBIT DE FLUIDE/ FLUID FLOW / MEDIUMMENGE / РАСХОД ЖИДКОСТИ		CÔTÉ FLUIDE / PRESSURE DROP FLUID SIDE / MEDIUMSEITIGER DRUCKVERLUST / ПАДЕНИЕ ДАВЛЕНИЯ СО СТОРОНЫ ЖИДКОСТИ		ÉNERGIE / ENERGY / ENERGIE / ЭНЕРГИЯ: TAUX D'EFFICACITÉ ÉNERGÉTIQUE / ENERGY EFFICIENCY RATIO / ENERGIEEFFIZIENZRATE / КЛАСС ЭНЕРГОЭФФЕКТИВНОСТИ		CLASSE D'EFFICACITÉ ÉNERGÉTIQUE / ENERGY EFFICIENCY CLASS / ENERGIEEFFIZIENZKLASSE / КОЭФФИЦИЕНТ ЭНЕРГОЭФФЕКТИВНОСТИ		ACOUSTIQUE / SOUND / SCHALLPEGEL / ЗВУК: NIVEAU DE PRESSION SONORE / SOUND PRESSURE LEVEL / SCHALLDRUCKPEGEL / УРОВЕНЬ ЗВУКОВОГО ДАВЛЕНИЯ		NIVEAU DE PUISSANCE SONORE / SOUND POWER LEVEL / SCHALLLEISTUNGSPEGEL / УРОВЕНЬ ЗВУКОВОЙ МОЩНОСТИ		INFORMATIONS VENTILATEUR / FAN DATA / LÜFTERDATEN / ДАННЫЕ ВЕНТИЛЯТОРА: PUISSANCE TOTALE / TOTAL POWER / GESAMTLEISTUNG / ОБЩАЯ МОЩНОСТЬ		COURANT TOTAL / TOTAL CURRENT / GESAMTSTROMAUFNAHME / ОБЩИЙ ТОК		NOMBRE DE VENTILATEURS / NUMBER OF FANS / LÜFTERANZAHL / КОЛИЧЕСТВО ВЕНТИЛЯТОРОВ	DIAMÈTRE DU VENTILATEUR / FAN DIAMETER / LÜFTERDURCHMESSER / ДИАМЕТР ВЕНТИЛЯТОРА	MOTEUR / MOTOR / MOTOP	NOMBRE DE PÔLES / NUMBER OF POLES / POLANZAHL / КОЛИЧЕСТВО ПОЛЮСОВ	INFORMATIONS BATTERIE / COIL DATA / WÄRMETAUSCHERDATEN / ДАННЫЕ БАТАРЕИ: VOLUME INTÉRIEUR / INTERNAL VOLUME / INNENVOLUMEN/ВНУТРЕННИЙ ОБЪЕМ	CONNEXIONS / CONNECTIONS / ANSCHLÜSSE / СОЕДИНЕНИЯ: ENTRÉE / INLET / EINTRITT/ ВХОД	SORTIE / OUTLET / AUSTRITT / ВЫХОД	DIMENSIONS/ DIMENSIONS / ABMESSUNGEN / ГАБАРИТНЫЕ РАЗМЕРЫ												POIDS / WEIGHT / GEWICHT / ВЕС
		kW		kcal/h		m²	m³/h		m³/h		kPa						dB(A) 10m		dB		kW		A		PCS	mm	V/Ph/Hz		dm³	"		A	B	C	E	F	G	H	I	K	L	M	N	kg
		Δ	Y	Δ	Y		Δ	Y	Δ	Y	Δ	Y	Δ	Y	Δ	Y	Δ	Y	Δ	Y	Δ	Y	Δ	Y								mm												
2,5 mm	BC/BD-2X263BB5-B01	90,1	-	77472	-	233,4	36104	-	15,6	-	26	-	42,9	-	D	-	49	-	81	-	2,1	-	9,36	-	4	630	230/1/50	6	50,9	3"	3"	2150	1220	2310	1900	1050	450	900	2260	2400	650	1000	1150	344
	BC/BD-2X263BB5-B02	101,9	81,8	87618	70335	233,4	43661	31281	17,7	14,2	32	22	28,3	34,1	E	D	60	53	92	85	3,6	2,4	7,75	4,68	4	630	400/3/50	4	50,9	3"	3"	2150	1220	2310	1900	1050	450	900	2260	2400	650	1000	1150	343
	BC/BD-2X263BC5-B01	106,4	-	91488	-	311,2	34363	-	18,5	-	63	-	48,4	-	C	-	49	-	80	-	2,2	-	9,59	-	4	630	230/1/50	6	59,7	3"	3"	2150	1220	2310	1900	1050	450	900	2260	2400	650	1000	1150	368
	BC/BD-2X263BC5-B02	122,6	95,4	105417	82029	311,2	42038	29548	21,3	16,6	81	52	33,1	38,2	D	D	60	53	92	85	3,7	2,5	7,89	4,74	4	630	400/3/50	4	59,7	3"	3"	2150	1220	2310	1900	1050	450	900	2260	2400	650	1000	1150	367
	BC/BD-2X263BD5-B01	115,5	-	99312	-	389,0	32850	-	20,0	-	50	-	52,5	-	C	-	48	-	80	-	2,2	-	9,78	-	4	630	230/1/50	6	68,5	3"	3"	2150	1220	2310	1900	1050	450	900	2260	2400	650	1000	1150	392
	BC/BD-2X263BD5-B02	134,6	102,2	115735	87876	389,0	40352	28001	23,4	17,7	66	40	35,4	40,9	D	D	60	53	92	85	3,8	2,5	8,02	4,79	4	630	400/3/50	4	68,5	3"	3"	2150	1220	2310	1900	1050	450	900	2260	2400	650	1000	1150	391
	BC/BD-2X363BA5-B01	105,9	-	91058	-	233,4	57228	-	18,4	-	45	-	34,2	-	D	-	51	-	83	-	3,1	-	13,65	-	6	630	230/1/50	6	50,9	3"	3"	3050	1220	2310	2800	1050	450	900	2260	3300	650	1000	1150	448
	BC/BD-2X363BA5-B02	117,3	96,9	100860	83319	233,4	67973	49473	20,4	16,8	54	38	22,6	26,9	E	E	62	55	94	87	5,2	3,6	11,40	6,95	6	630	400/3/50	4	50,9	3"	3"	3050	1220	2310	2800	1050	450	900	2260	3300	650	1000	1150	446
	BC/BD-2X363BB5-B01	136,3	-	117197	-	350,1	54156	-	23,7	-	34	-	42,6	-	D	-	51	-	83	-	3,2	-	14,04	-	6	630	230/1/50	6	81,2	4"	4"	3150	1220	2310	2800	1050	450	900	2260	3500	650	1000	1150	485
	BC/BD-2X363BB5-B02	154,2	123,8	132588	106449	350,1	65491	46921	26,8	21,5	42	28	28,6	34,4	E	D	62	55	94	87	5,4	3,6	11,62	7,01	6	630	400/3/50	4	81,2	4"	4"	3150	1220	2310	2800	1050	450	900	2260	3500	650	1000	1150	483
	BC/BD-2X363BC5-B01	159,6	-	137231	-	466,9	51544	-	27,7	-	59	-	48,4	-	C	-	50	-	82	-	3,3	-	14,38	-	6	630	230/1/50	6	94,4	4"	4"	3150	1220	2310	2800	1050	450	900	2260	3500	650	1000	1150	520
	BC/BD-2X363BC5-B02	183,9	143,1	158125	123044	466,9	63057	44321	31,9	24,8	76	49	33,4	38,7	D	D	62	55	94	87	5,5	3,7	11,83	7,11	6	630	400/3/50	4	94,4	4"	4"	3150	1220	2310	2800	1050	450	900	2260	3500	650	1000	1150	518
	BC/BD-2X363BD5-B01	173,1	-	148839	-	583,6	49274	-	30,0	-	47	-	50,9	-	C	-	50	-	82	-	3,4	-	14,66	-	6	630	230/1/50	6	107,6	4"	4"	3150	1220	2310	2800	1050	450	900	2260	3500	650	1000	1150	556
	BC/BD-2X363BD5-B02	201,9	153,2	173603	131728	583,6	60528	42002	35,0	26,6	61	38	35,4	41,4	D	D	62	55	94	87	5,7	3,7	12,03	7,18	6	630	400/3/50	4	107,6	4"	4"	3150	1220	2310	2800	1050	450	900	2260	3500	650	1000	1150	554
	BC/BD-2X463BA5-B01	139,8	-	120206	-	311,2	76304	-	24,3	-	33	-	33,3	-	D	-	52	-	84	-	4,2	-	18,20	-	8	630	230/1/50	6	59,7	3"	3"	3950	1220	2310	3700	1050	450	900	2260	4200	650	1000	1150	577
	BC/BD-2X463BA5-B02	154,9	127,9	133190	109974	311,2	90630	65963	26,9	22,2	40	28	22,4	26,6	E	E	63	56	95	88	6,9	4,8	15,20	9,26	8	630	400/3/50	4	59,7	3"	3"	3950	1220	2310	3700	1050	450	900	2260	4200	650	1000	1150	575
	BC/BD-2X463BB5-B01	179,9	-	154686	-	466,9	72208	-	31,2	-	24	-	41,8	-	D	-	52	-	84	-	4,3	-	18,72	-	8	630	230/1/50	6	94,4	4"	4"	4050	1220	2310	3700	1050	450	900	2260	4400	650	1000	1150	626
	BC/BD-2X463BB5-B02	203,6	163,5	175064	140585	466,9	87321	62561	35,3	28,4	30	21	28,3	33,4	E	D	63	56	95	88	7,2	4,9	15,49	9,35	8	630	400/3/50	4	94,4	4"	4"	4050	1220	2310	3700	1050	450	900	2260	4400	650	1000	1150	623
	BC/BD-2X463BC5-B01	212,8	-	182975	-	622,5	68726	-	36,9	-	59	-	48,4	-	C	-	51	-	83	-	4,4	-	19,17	-	8	630	230/1/50	6	112,0	4"	4"	4050	1220	2310	3700	1050	450	900	2260	4400	650	1000	1150	672
	BC/BD-2X463BC5-B02	245,1	190,8	210748	164058	622,5	84075	59095	42,5	33,1	76	49	33,1	38,9	D	D	63	56	95	88	7,4	4,9	15,77	9,48	8	630	400/3/50	4	112,0	4"	4"	4050	1220	2310	3700	1050	450	900	2260	4400	650	1000	1150	669
	BC/BD-2X463BD5-B01	230,8	-	198452	-	778,1	65699	-	40,1	-	47	-	51,3	-	C	-	51	-	83	-	4,5	-	19,55	-	8	630	230/1/50	6	129,6	4"	4"	4050	1220	2310	3700	1050	450	900	2260	4400	650	1000	1150	720
	BC/BD-2X463BD5-B02	269,1	204,2	231384	175580	778,1	80704	56003	46,7	35,4	62	38	35,4	40,8	D	D	63	56	95	88	7,6	5,0	16,03	9,57	8	630	400/3/50	4	129,6	4"	4"	4050	1220	2310	3700	1050	450	900	2260	4400	650	1000	1150	717
	BC/BD-2X563BA5-B01	165,7	-	142476	-	389,0	95380	-	28,8	-	9	-	31,9	-	D	-	53	-	85	-	5,2	-	22,75	-	10	630	230/1/50	6	85,6	4"	4"	4950	1220	2310	4600	1050	450	900	2260	5300	650	1000	1150	709
	BC/BD-2X563BA5-B02	183,5	151,7	157782	130438	389,0	113288	82454	31,8	26,3	10	7	21,1	25,3	E	E	64	57	96	89	8,7	6,0	19,00	11,58	10	630	400/3/50	4	85,6	4"	4"	4950	1220	2310	4600	1050	450	900	2260	5300	650	1000	1150	706
	BC/BD-2X563BB5-B01	228,7	-	196647	-	583,6	90261	-	39,7	-	46	-	42,4	-	D	-	53	-	85	-	5,4	-	23,40	-	10	630	230/1/50	6	107,6	4"	4"	4950	1220	2310	4600	1050	450	900	2260	5300	650	1000	1150	765
	BC/BD-2X563BB5-B02	258,8	207,7	222528	178590	583,6	109152	78202	44,9	36,1	57	38	28,8	34,0	E	D	64	57	96	89	9,0	6,1	19,36	11,68	10	630	400/3/50	4	107,6	4"	4"	4950	1220	2310	4600	1050	450	900	2260	5300	650	1000	1150	762
	BC/BD-2X563BC5-B01	263,1	-	226225	-	778,1	85907	-	45,7	-	37	-	47,8	-	C	-	52	-	84	-	5,5	-	23,96	-	10	630	230/1/50	6	129,6	4"	4"	4950	1220	2310	4600	1050	450	900	2260	5300	650	1000	1150	825
	BC/BD-2X563BC5-B02	303,0	235,9	260533	202837	778,1	105094	73869	52,6	40,9	47	30	32,9	38,0	D	D	64	57	96	89	9,2	6,2	19,71	11,85	10	630	400/3/50	4	129,6	4"	4"	4950	1220	2310	4600	1050	450	900	2260	5300	650	1000	1150	822
	BC/BD-2X563BD5-B01	285,5	-	245486	-	972,6	82124	-	49,6	-	28	-	51,0	-	C	-	52	-	84	-	5,6	-	24,44	-	10	630	230/1/50	6	173,4	5"	5"	4950	1220	2310	4600	1050	450	900	2260	5300	650	1000	1150	884
	BC/BD-2X563BD5-B02	332,8	252,7	286156	217283	972,6	100880	70004	57,7	43,8	36	22	35,0	40,8	D	D	64	57	96	89	9,5	6,2	20,04	11,96	10	630	400/3/50	4	173,4	5"	5"	4950	1220	2310	4600	1050	450	900	2260	5300	650	1000	1150	881
	BC/BD-2X663BA5-B01	203,6	-	175064	-	466,9	114456	-	35,3	-	15	-	32,3	-	D	-	54	-	86	-	6,3	-	27,29	-	12	630	230/1/50	6	94,4	4"	4"	5850	1220	2310	5500	1050	450	900	2260	6200	650	1000	1150	837
	BC/BD-2X663BA5-B02	225,5	186,3	193895	160189	466,9	135945	98945	39,1	32,3	18	12	21,7	25,9	E	E	65	58	97	90	10,4	7,2	22,80	13,89	12	630	400/3/50	4	94,4	4"	4"	5850	1220	2310	5500	1050	450	900	2260	6200	650	1000	1150	834
	BC/BD-2X663BB5-B01	262,3	-	225537	-	700,3	108313	-	45,5	-	11	-	41,0	-	D	-	53	-	86	-	6,4	-	28,08	-	12	630	230/1/50	6	142,6	5"	5"	5850	1220	2310	5500	1050	450	900	2260	6200	650	1000	1150	910
	BC/BD-2X663BB5-B02	296,6	238,4	255030	204987	700,3	130982	93842	51,5	41,4	14	9	27,7	32,7	E	D	65	58	97	90	10,7	7,3	23,23	14,02	12	630	400/3/50	4	142,6	5"	5"	5850	1220	2310	5500	1050	450	900	2260	6200	650	1000	1150	907
	BC/BD-2X663BC5-B01	319,0	-	274291	-	933,7	103089	-	55,4	-	57	-	48,3	-	C	-	53	-	85	-	6,6	-	28,75	-	12	630	230/1/50	6	169,0	5"	5"	5850	1220	2310	5500	1050	450	900	2260	6200	650	1000	1150	976
	BC/BD-2X663BC5-B02	367,5	286,1	315993	246002	933,7	126113	88643	63,8	49,6	74	47	33,1	38,7	D	D	65	58	97	90	11,1	7,4	23,65	14,21	12	630	400/3/50	4	169,0	5"	5"	5850	1220	2310	5500	1050	450	900	2260	6200	650	1000	1150	972
	BC/BD-2X663BD5-B01	346,1	-	297592	-	1167,1	98549	-	60,1	-	46	-	51,7	-	C	-	53	-	85	-	6,7	-	29,32	-	12	630	230/1/50	6	195,5	5"	5"	5850	1220	2310	5500	1050	450	900	2260	6200	650	1000	1150	1047
	BC/BD-2X663BD5-B02	403,5	306,2	346947	263285	1167,1	121056	84004	70,0	53,1	60	37	35,4	40,8	D	D	65	58	97	90	11,4	7,5	24,05	14,35	12	630	400/3/50	4	195,5	5"	5"	5850	1220	2310	5500	1050	450	900	2260	6200	650	1000	1150	1043
	BC/BD-2X763BA5-B01	241,5	-	207653	-	544,7	133533	-	41,9	-	23	-	33,1	-	D	-	55	-	87	-	7,3	-	31,84	-	14	630	230/1/50	6	103,2	4"	4"	6750	1220	2310	6400	1050	450	900	2260	7100	650	1000	1150	966

PAS D'AILETTE / FIN SPACING / LAMELLENABSTAND / ШАГ РЕБРА	MODÈLE KARYER / KARYER MODEL / МОДЕЛЬ KARYER	CAPACITÉ DE L'EAU / CAPACITY WATER / LEISTUNG WASSER / МОЩНОСТЬ ВОДА				SURFACE TOTALE / TOTAL SURFACE / GESAMTFLÄCHE / ОБЩАЯ ПЛОЩАДЬ	CÔTÉ AIR / AIR SIDE / LUFTSEITE / СТОРОНА ВОЗДУХА		CÔTÉ FLUIDE/ FLUID SIDE / MEDIUMSEITE / СТОРОНА ЖИДКОСТИ				ÉNERGIE / ENERGY / ENERGIE / ЭНЕРГИЯ				ACOUSTIQUE / SOUND / SCHALLPEGEL / ЗВУК				INFORMATIONS VENTILATEUR / FAN DATA / LÜFTERDATEN / ДАННЫЕ ВЕНТИЛЯТОРА								INFORMATIONS BATTERIE / COIL DATA / WÄRMETAUSCHERDATEN / ДАННЫЕ БАТАРЕИ															
		T ambiante / Tambient / Umgebungstemp/ T окружающей среды =25°C ΔT=15°C Su / Water / Wasser / Вода, T entrée, eau / Tinlet, water / Wassereintrittstemp. / T воды на входе = 40°C, TSORTIE, su / Toutlet, water / Wasseraustrittstemp. / T воды на выходе =35°C					DÉBIT D'AIR / AIR FLOW / LUFTMENGE / РАСХОД ВОЗДУХА		DÉBIT DE FLUIDE/ FLUID FLOW / MEDIUMMENGE / РАСХОД ЖИДКОСТИ		CÔTÉ FLUIDE / PRESSURE DROP FLUID SIDE / MEDIUMSEITIGER DRUCKVERLUST / ПАДЕНИЕ ДАВЛЕНИЯ СО СТОРОНЫ ЖИДКОСТИ		TAUX D'EFFICACITÉ ÉNERGÉTIQUE / ENERGY EFFICIENCY RATIO / ENERGIEEFFIZIENZRATE / КЛАСС ЭНЕРГОЭФФЕКТИВНОСТИ		CLASSE D'EFFICACITÉ ÉNERGÉTIQUE / ENERGY EFFICIENCY CLASS / ENERGIEEFFIZIENZKLASSE / КОЭФФИЦИЕНТ ЭНЕРГОЭФФЕКТИВНОСТИ		NIVEAU DE PRESSION SONORE / SOUND PRESSURE LEVEL / SCHALLDRUCKPEGEL / УРОВЕНЬ ЗВУКОВОГО ДАВЛЕНИЯ		NIVEAU DE PUISSANCE SONORE / SOUND POWER LEVEL / SCHALLLEISTUNGSPEGEL / УРОВЕНЬ ЗВУКОВОЙ МОЩНОСТИ		PUISSANCE TOTALE / TOTAL POWER / GESAMTLEISTUNG / ОБЩАЯ МОЩНОСТЬ		COURANT TOTAL / TOTAL CURRENT / GESAMTSTROMAUFNAHME / ОБЩИЙ ТОК		NOMBRE DE VENTILATEURS / NUMBER OF FANS / LÜFTERANZAHL/ КОЛИЧЕСТВО ВЕНТИЛЯТОРОВ	DIAMÈTRE DU VENTILATEUR / FAN DIAMETER / LÜFTERDURCHMESSER / ДИАМЕТР ВЕНТИЛЯТОРА	MOTEUR / MOTOR / МОТОР	NOMBRE DE PÔLES / NUMBER OF POLES / POLANZAHL / КОЛИЧЕСТВО ПОЛЮСОВ	VOLUME INTÉRIEUR / INTERNAL VOLUME / INNENVOLUMEN/ВНУТРЕННИЙ ОБЪЕМ	CONNEXIONS / CONNECTIONS / ANSCHLÜSSE / СОЕДИНЕНИЯ		DIMENSIONS/ DIMENSIONS / ABMESSUNGEN / ГАБАРИТНЫЕ РАЗМЕРЫ												POIDS / WEIGHT / GEWICHT / ВЕС
																															ENTRÉE / INLET / EINTRITT/ ВХОД	SORTIE / OUTLET / AUSTRITT / ВЫХОД	A	B	C	E	F	G	H	I	K	L	M	N	
		kW		kcal/h			m³/h		m³/h		kPa						dB(A) 10m		dB		kW		A																					
		Δ	Y	Δ	Y	m²	Δ	Y	Δ	Y	Δ	Y	Δ	Y	Δ	Y	Δ	Y	Δ	Y	Δ	Y	Δ	Y	PCS	mm	V/Ph/Hz		dm³	"		mm												kg
2,5 mm	BC/BD-2X763BB5-B01	310,9	-	267326	-	817,0	126365	-	54,0	-	17	-	41,5	-	D	-	54	-	87	-	7,5	-	32,76	-	14	630	230/1/50	6	155,8	5"	5"	6750	1220	2310	6400	1050	450	900	2260	7100	650	1000	1150	1050
	BC/BD-2X763BB5-B02	351,7	282,6	302407	242992	817,0	152812	109482	61,0	49,0	21	14	28,1	33,2	E	D	66	59	98	91	12,5	8,5	27,11	16,35	14	630	400/3/50	4	155,8	5"	5"	6750	1220	2310	6400	1050	450	900	2260	7100	650	1000	1150	1046
	BC/BD-2X763BC5-B01	358,1	-	307910	-	1089,3	120270	-	62,2	-	14	-	46,5	-	C	-	54	-	86	-	7,7	-	33,54	-	14	630	230/1/50	6	186,7	5"	5"	6750	1220	2310	6400	1050	450	900	2260	7100	650	1000	1150	1134
	BC/BD-2X763BC5-B02	412,2	321,3	354428	276268	1089,3	147132	103417	71,6	55,8	19	12	32,0	37,4	D	D	66	59	98	91	12,9	8,6	27,59	16,58	14	630	400/3/50	4	186,7	5"	5"	6750	1220	2310	6400	1050	450	900	2260	7100	650	1000	1150	1130
	BC/BD-2X763BD5-B01	406,7	-	349699	-	1361,7	114974	-	70,6	-	70	-	52,1	-	C	-	54	-	86	-	7,8	-	34,21	-	14	630	230/1/50	6	217,5	5"	5"	6750	1220	2310	6400	1050	450	900	2260	7100	650	1000	1150	1210
	BC/BD-2X763BD5-B02	474,3	359,7	407824	309286	1361,7	141232	98005	82,3	62,4	92	56	35,7	41,3	D	D	66	59	98	91	13,3	8,7	28,06	16,74	14	630	400/3/50	4	217,5	5"	5"	6750	1220	2310	6400	1050	450	900	2260	7100	650	1000	1150	1205
	BC/BD-163CA5-B01	17,9	-	15391	-	52,2	9509	-	3,1	-	13	-	35,8	-	D	-	43	-	75	-	0,5	-	2,28	-	1	630	230/1/50	6	7,7	1"	1"	1200	1200	1240	1000	1050	450	900	1190	1500	650	1000	1150	130
	BC/BD-163CA5-B02	19,8	16,5	17025	14187	52,2	11306	8223	3,4	2,9	15	11	22,0	27,5	E	E	54	47	86	79	0,9	0,6	1,91	1,16	1	630	400/3/50	4	7,7	1"	1"	1200	1200	1240	1000	1050	450	900	1190	1500	650	1000	1150	130
	BC/BD-163CB5-B01	22,9	-	19690	-	78,4	8989	-	4,0	-	15	-	45,8	-	C	-	43	-	75	-	0,5	-	2,35	-	1	630	230/1/50	6	11,1	1"	1"	1200	1200	1240	1000	1050	450	900	1190	1500	650	1000	1150	139
	BC/BD-163CB5-B02	25,8	20,8	22184	17885	78,4	10883	7789	4,5	3,6	18	12	28,7	34,7	E	D	54	47	86	79	0,9	0,6	1,94	1,17	1	630	400/3/50	4	11,1	1"	1"	1200	1200	1240	1000	1050	450	900	1190	1500	650	1000	1150	139
	BC/BD-163CC5-B01	26,0	-	22356	-	104,3	8548	-	4,5	-	17	-	43,3	-	D	-	43	-	74	-	0,6	-	2,41	-	1	630	230/1/50	6	13,8	1"	1"	1200	1200	1240	1000	1050	450	900	1190	1500	650	1000	1150	148
	BC/BD-163CC5-B02	29,9	23,4	25709	20120	104,3	10462	7343	5,2	4,1	10	6	33,2	39,0	D	D	54	47	86	79	0,9	0,6	1,98	1,19	1	630	400/3/50	4	15,0	1 1/4"	1 1/4"	1200	1200	1240	1000	1050	450	900	1190	1500	650	1000	1150	147
	BC/BD-163CD5-B01	28,1	-	24162	-	130,5	8163	-	4,9	-	18	-	46,8	-	C	-	43	-	74	-	0,6	-	2,45	-	1	630	230/1/50	6	17,2	1"	1"	1200	1200	1240	1000	1050	450	900	1190	1500	650	1000	1150	157
	BC/BD-163CD5-B02	32,7	24,9	28117	21410	130,5	10040	6954	5,7	4,3	10	6	32,7	41,5	D	D	54	47	86	79	1,0	0,6	2,01	1,20	1	630	400/3/50	4	18,4	1 1/4"	1 1/4"	1200	1200	1240	1000	1050	450	900	1190	1500	650	1000	1150	156
	BC/BD-263CA5-B01	38,7	-	33276	-	104,3	19019	-	6,7	-	49	-	38,7	-	D	-	46	-	78	-	1,0	-	4,56	-	2	630	230/1/50	6	15,9	1 1/2"	1 1/2"	2100	1200	1240	1900	1050	450	900	1190	2400	650	1000	1150	214
	BC/BD-263CA5-B02	42,7	35,6	36715	30610	104,3	22612	16447	7,4	6,2	58	42	25,1	29,7	E	E	57	50	89	82	1,7	1,2	3,81	2,32	2	630	400/3/50	4	15,9	1 1/2"	1 1/2"	2100	1200	1240	1900	1050	450	900	1190	2400	650	1000	1150	214
	BC/BD-263CB5-B01	49,2	-	42304	-	156,7	17978	-	8,5	-	38	-	44,7	-	D	-	46	-	78	-	1,1	-	4,69	-	2	630	230/1/50	6	22,8	1 1/2"	1 1/2"	2100	1200	1240	1900	1050	450	900	1190	2400	650	1000	1150	231
	BC/BD-263CB5-B02	55,6	44,8	47807	38521	156,7	21767	15578	9,6	7,8	47	32	30,9	37,3	D	D	57	50	89	82	1,8	1,2	3,88	2,34	2	630	400/3/50	4	22,8	1 1/2"	1 1/2"	2100	1200	1240	1900	1050	450	900	1190	2400	650	1000	1150	231
	BC/BD-263CC5-B01	55,9	-	48065	-	208,6	17097	-	9,7	-	34	-	50,8	-	C	-	46	-	77	-	1,1	-	4,81	-	2	630	230/1/50	6	28,2	1 1/2"	1 1/2"	2100	1200	1240	1900	1050	450	900	1190	2400	650	1000	1150	247
	BC/BD-263CC5-B02	64,2	50,1	55202	43078	208,6	20924	14686	11,2	8,7	43	28	33,8	41,8	D	D	57	50	89	82	1,9	1,2	3,95	2,38	2	630	400/3/50	4	28,2	1 1/2"	1 1/2"	2100	1200	1240	1900	1050	450	900	1190	2400	650	1000	1150	246
	BC/BD-263CD5-B01	60,0	-	51591	-	261,0	16325	-	10,4	-	28	-	54,5	-	C	-	45	-	77	-	1,1	-	4,90	-	2	630	230/1/50	6	35,1	1 1/2"	1 1/2"	2100	1200	1240	1900	1050	450	900	1190	2400	650	1000	1150	264
	BC/BD-263CD5-B02	70,0	53,1	60189	45658	261,0	20080	13907	12,1	9,2	29	18	36,8	44,3	D	D	57	50	89	82	1,9	1,2	4,02	2,40	2	630	400/3/50	4	37,3	2"	2"	2100	1200	1240	1900	1050	450	900	1190	2400	650	1000	1150	264
	BC/BD-363CA5-B01	58,1	-	49957	-	156,7	28528	-	10,1	-	43	-	36,3	-	D	-	48	-	80	-	1,6	-	6,84	-	3	630	230/1/50	6	25,0	2"	2"	3000	1200	1240	2800	1050	450	900	1190	3300	650	1000	1150	299
	BC/BD-363CA5-B02	64,1	53,4	55116	45916	156,7	33919	24670	11,1	9,3	51	37	24,7	29,7	E	E	59	52	91	84	2,6	1,8	5,71	3,48	3	630	400/3/50	4	25,0	2"	2"	3000	1200	1240	2800	1050	450	900	1190	3300	650	1000	1150	298
	BC/BD-363CB5-B01	73,8	-	63457	-	235,1	26967	-	12,8	-	35	-	46,1	-	C	-	48	-	80	-	1,6	-	7,04	-	3	630	230/1/50	6	34,5	2"	2"	3000	1200	1240	2800	1050	450	900	1190	3300	650	1000	1150	324

PAS D'AILETTE / FIN SPACING / LAMELLENABSTAND / ШАГ РЕБРА	MODÈLE KARYER / KARYER MODEL / МОДЕЛЬ KARYER	CAPACITÉ DE L'EAU / CAPACITY WATER / LEISTUNG WASSER / МОЩНОСТЬ ВОДА				SURFACE TOTALE / TOTAL SURFACE / GESAMTFLÄCHE / ОБЩАЯ ПЛОЩАДЬ	CÔTÉ AIR / AIR SIDE / LUFTSEITE / СТОРОНА ВОЗДУХА		CÔTÉ FLUIDE/ FLUID SIDE / MEDIUMSEITE / СТОРОНА ЖИДКОСТИ				ÉNERGIE / ENERGY / ENERGIE / ЭНЕРГИЯ				ACOUSTIQUE / SOUND / SCHALLPEGEL / ЗВУК				INFORMATIONS VENTILATEUR / FAN DATA / LÜFTERDATEN / ДАННЫЕ ВЕНТИЛЯТОРА								INFORMATIONS BATTERIE / COIL DATA / WÄRMETAUSCHERDATEN / ДАННЫЕ БАТАРЕИ															
		T ambiante / Tambient / Umgebungstemp/ T окружающей среды =25°C ΔT=15°C Su / Water / Wasser / Вода, T entrée, eau / Tinlet, water / Wassereintrittstemp. / T воды на входе = 40°C, TSORTIE, su / Toutlet, water / Wasseraustrittstemp. / T воды на выходе =35°C					DÉBIT D'AIR / AIR FLOW / LUFTMENGE / РАСХОД ВОЗДУХА		DÉBIT DE FLUIDE/ FLUID FLOW / MEDIUMMENGE / РАСХОД ЖИДКОСТИ		CÔTÉ FLUIDE / PRESSURE DROP FLUID SIDE / MEDIUMSEITIGER DRUCKVERLUST / ПАДЕНИЕ ДАВЛЕНИЯ СО СТОРОНЫ ЖИДКОСТИ		TAUX D'EFFICACITÉ ÉNERGÉTIQUE / ENERGY EFFICIENCY RATIO / ENERGIEEFFIZIENZRATE / КЛАСС ЭНЕРГОЭФФЕКТИВНОСТИ		CLASSE D'EFFICACITÉ ÉNERGÉTIQUE / ENERGY EFFICIENCY CLASS / ENERGIEEFFIZIENZKLASSE / КОЭФФИЦИЕНТ ЭНЕРГОЭФФЕКТИВНОСТИ		NIVEAU DE PRESSION SONORE / SOUND PRESSURE LEVEL / SCHALLDRUCKPEGEL / УРОВЕНЬ ЗВУКОВОГО ДАВЛЕНИЯ		NIVEAU DE PUISSANCE SONORE / SOUND POWER LEVEL / SCHALLLEISTUNGSPEGEL / УРОВЕНЬ ЗВУКОВОЙ МОЩНОСТИ		PUISSANCE TOTALE / TOTAL POWER / GESAMTLEISTUNG / ОБЩАЯ МОЩНОСТЬ		COURANT TOTAL / TOTAL CURRENT / GESAMTSTROMAUFNAHME / ОБЩИЙ ТОК		NOMBRE DE VENTILATEURS / NUMBER OF FANS / LÜFTERANZAHL/ КОЛИЧЕСТВО ВЕНТИЛЯТОРОВ	DIAMÈTRE DU VENTILATEUR / FAN DIAMETER / LÜFTERDURCHMESSER / ДИАМЕТР ВЕНТИЛЯТОРА	MOTEUR / MOTOR / MOTOR / МОТОР	NOMBRE DE PÔLES / NUMBER OF POLES / POLANZAHL / КОЛИЧЕСТВО ПОЛЮСОВ	VOLUME INTÉRIEUR / INTERNAL VOLUME / INNENVOLUMEN/ВНУТРЕННИЙ ОБЪЕМ	CONNEXIONS / CONNECTIONS / ANSCHLÜSSE / СОЕДИНЕНИЯ: ENTRÉE / INLET / EINTRITT/ ВХОД	SORTIE / OUTLET / AUSTRITT / ВЫХОД	DIMENSIONS/ DIMENSIONS / ABMESSUNGEN / ГАБАРИТНЫЕ РАЗМЕРЫ												POIDS / WEIGHT / GEWICHT / ВЕС
		kW		kcal/h			m³/h		m³/h		kPa						dB(A) 10m		dB		kW		A									A	B	C	E	F	G	H	I	K	L	M	N	
		Δ	Y	Δ	Y	m²	Δ	Y	Δ	Y	Δ	Y	Δ	Y	Δ	Y	Δ	Y	Δ	Y	Δ	Y	Δ	Y	PCS	mm	V/Ph/Hz		dm³	"		mm												kg
2,5 mm	BC/BD-363CB5-B02	83,3	67,2	71625	57782	235,1	32650	23366	14,5	11,7	43	30	30,9	37,3	D	D	59	52	91	84	2,7	1,8	5,82	3,51	3	630	400/3/50	4	34,5	2"	2"	3000	1200	1240	2800	1050	450	900	1190	3300	650	1000	1150	323
	BC/BD-363CC5-B01	83,9	-	72141	-	313,4	25645	-	14,6	-	29	-	49,4	-	C	-	47	-	79	-	1,7	-	7,21	-	3	630	230/1/50	6	44,1	2"	2"	3000	1200	1240	2800	1050	450	900	1190	3300	650	1000	1150	348
	BC/BD-363CC5-B02	96,4	75,2	82889	64660	313,4	31386	22028	16,7	13,1	38	24	34,4	41,8	D	D	59	52	91	84	2,8	1,8	5,93	3,56	3	630	400/3/50	4	44,1	2"	2"	3000	1200	1240	2800	1050	450	900	1190	3300	650	1000	1150	347
	BC/BD-363CD5-B01	90,0	-	77386	-	391,8	24488	-	15,6	-	25	-	52,9	-	C	-	47	-	79	-	1,7	-	7,35	-	3	630	230/1/50	6	53,7	2"	2"	3000	1200	1240	2800	1050	450	900	1190	3300	650	1000	1150	373
	BC/BD-363CD5-B02	104,9	79,6	90198	68444	391,8	30120	20861	18,2	13,8	33	20	36,2	41,9	D	D	59	52	91	84	2,9	1,9	6,03	3,59	3	630	400/3/50	4	53,7	2"	2"	3000	1200	1240	2800	1050	450	900	1190	3300	650	1000	1150	372
	BC/BD-463CA5-B01	79,1	-	68014	-	208,9	38037	-	13,7	-	91	-	37,7	-	D	-	49	-	81	-	2,1	-	9,12	-	4	630	230/1/50	6	35,5	2 1/2"	2 1/2"	3900	1200	1240	3700	1050	450	900	1190	4200	650	1000	1150	384
	BC/BD-463CA5-B02	87,3	72,6	75064	62425	208,9	45225	32893	15,1	12,6	108	78	24,9	30,3	E	D	60	53	92	85	3,5	2,4	7,61	4,64	4	630	400/3/50	4	35,5	2 1/2"	2 1/2"	3900	1200	1240	3700	1050	450	900	1190	4200	650	1000	1150	382
	BC/BD-463CB5-B01	100,3	-	86242	-	313,4	35955	-	17,4	-	69	-	47,8	-	C	-	49	-	81	-	2,1	-	9,38	-	4	630	230/1/50	6	48,3	2 1/2"	2 1/2"	3900	1200	1240	3700	1050	450	900	1190	4200	650	1000	1150	416
	BC/BD-463CB5-B02	113,2	91,2	97334	78418	313,4	43534	31155	19,7	15,8	86	59	31,4	38,0	D	D	60	53	92	85	3,6	2,4	7,76	4,68	4	630	400/3/50	4	48,3	2 1/2"	2 1/2"	3900	1200	1240	3700	1050	450	900	1190	4200	650	1000	1150	415
	BC/BD-463CC5-B01	113,8	-	97850	-	417,9	34193	-	19,8	-	54	-	51,7	-	C	-	48	-	80	-	2,2	-	9,61	-	4	630	230/1/50	6	61,1	2 1/2"	2 1/2"	3900	1200	1240	3700	1050	450	900	1190	4200	650	1000	1150	448
	BC/BD-463CC5-B02	131,0	102,0	112640	87704	417,9	41848	29371	22,7	17,7	69	44	35,4	40,8	D	D	60	53	92	85	3,7	2,5	7,90	4,75	4	630	400/3/50	4	61,1	2 1/2"	2 1/2"	3900	1200	1240	3700	1050	450	900	1190	4200	650	1000	1150	447
	BC/BD-463CD5-B01	122,0	-	104901	-	522,3	32650	-	21,2	-	43	-	55,5	-	C	-	48	-	80	-	2,2	-	9,80	-	4	630	230/1/50	6	73,8	2 1/2"	2 1/2"	3900	1200	1240	3700	1050	450	900	1190	4200	650	1000	1150	481
	BC/BD-463CD5-B02	142,4	107,8	122442	92691	522,3	40160	27815	24,7	18,7	56	34	37,5	43,1	D	D	60	53	92	85	3,8	2,5	8,04	4,79	4	630	400/3/50	4	73,8	2 1/2"	2 1/2"	3900	1200	1240	3700	1050	450	900	1190	4200	650	1000	1150	480
	BC/BD-563CA5-B01	95,2	-	81857	-	261,2	47546	-	16,5	-	24	-	36,6	-	D	-	50	-	82	-	2,6	-	11,39	-	5	630	230/1/50	6	45,4	3"	3"	4800	1200	1240	4600	1050	450	900	1190	5100	650	1000	1150	468
	BC/BD-563CA5-B02	105,0	87,5	90284	75236	261,2	56531	41117	18,2	15,2	28	20	23,9	29,2	E	E	61	54	93	86	4,4	3,0	9,51	5,80	5	630	400/3/50	4	45,4	3"	3"	4800	1200	1240	4600	1050	450	900	1190	5100	650	1000	1150	467
	BC/BD-563CB5-B01	121,0	-	104041	-	391,8	44944	-	21,0	-	19	-	44,8	-	D	-	50	-	82	-	2,7	-	11,73	-	5	630	230/1/50	6	61,4	3"	3"	4800	1200	1240	4600	1050	450	900	1190	5100	650	1000	1150	509
	BC/BD-563CB5-B02	136,5	110,2	117369	94755	391,8	54417	38944	23,7	19,1	24	16	30,3	36,7	D	D	61	54	93	86	4,5	3,0	9,70	5,85	5	630	400/3/50	4	61,4	3"	3"	4800	1200	1240	4600	1050	450	900	1190	5100	650	1000	1150	507
	BC/BD-563CC5-B01	137,6	-	118315	-	522,3	42741	-	23,9	-	16	-	49,1	-	C	-	49	-	81	-	2,8	-	12,01	-	5	630	230/1/50	6	77,3	3"	3"	4800	1200	1240	4600	1050	450	900	1190	5100	650	1000	1150	549
	BC/BD-563CC5-B02	158,2	123,5	136027	106191	522,3	52310	36714	27,5	21,4	20	13	34,4	39,8	D	D	61	54	93	86	4,6	3,1	9,88	5,93	5	630	400/3/50	4	77,3	3"	3"	4800	1200	1240	4600	1050	450	900	1190	5100	650	1000	1150	548
	BC/BD-563CD5-B01	147,9	-	127171	-	652,9	40813	-	25,7	-	13	-	52,8	-	C	-	49	-	81	-	2,8	-	12,25	-	5	630	230/1/50	6	93,3	3"	3"	4800	1200	1240	4600	1050	450	900	1190	5100	650	1000	1150	590
	BC/BD-563CD5-B02	172,3	130,8	148151	112468	652,9	50200	34768	29,9	22,7	17	11	35,9	42,2	D	D	61	54	93	86	4,8	3,1	10,04	5,99	5	630	400/3/50	4	93,3	3"	3"	4800	1200	1240	4600	1050	450	900	1190	5100	650	1000	1150	588
	BC/BD-2X163CA5-B01	35,9	-	30868	-	104,3	19019	-	6,2	-	11	-	35,9	-	D	-	46	-	78	-	1,0	-	4,56	-	2	630	230/1/50	6	19,0	1 1/2"	1 1/2"	1200	1200	2360	1000	1050	450	900	2310	1500	650	1000	1150	214
	BC/BD-2X163CA5-B02	39,5	33,0	33964	28375	104,3	22612	16447	6,9	5,7	13	10	23,2	27,5	E	E	57	50	89	82	1,7	1,2	3,81	2,32	2	630	400/3/50	4	19,0	1 1/2"	1 1/2"	1200	1200	2360	1000	1050	450	900	2310	1500	650	1000	1150	213
	BC/BD-2X163CB5-B01	45,7	-	39295	-	156,7	17978	-	7,9	-	12	-	41,5	-	D	-	46	-	78	-	1,1	-	4,69	-	2	630	230/1/50	6	25,9	1 1/2"	1 1/2"	1200	1200	2360	1000	1050	450	900	2310	1500	650	1000	1150	232
	BC/BD-2X163CB5-B02	51,6	41,7	44368	35856	156,7	21767	15578	9,0	7,2	15	10	28,7	34,8	E	D	57	50	89	82	1,8	1,2	3,88	2,34	2	630	400/3/50	4	25,9	1 1/2"	1 1/2"	1200	1200	2360	1000	1050	450	900	2310	1500	650	1000	1150	232
	BC/BD-2X163CC5-B01	52,1	-	44798	-	208,9	17097	-	9,1	-	13	-	47,4	-	C	-	46	-	77	-	1,1	-	4,81	-	2	630	230/1/50	6	32,0	1 1/2"	1 1/2"	1200	1200	2360	1000	1050	450	900	2310	1500	650	1000	1150	250
	BC/BD-2X163CC5-B02	59,9	46,8	51505	40241	208,9	20924	14686	10,4	8,1	17	11	31,5	39,0	D	D	57	50	89	82	1,9	1,2	3,95	2,38	2	630	400/3/50	4	32,0	1 1/2"	1 1/2"	1200	1200	2360	1000	1050	450	900	2310	1500	650	1000	1150	249
	BC/BD-2X163CD5-B01	56,2	-	48323	-	261,0	16325	-	9,7	-	14	-	51,1	-	C	-	45	-	77	-	1,1	-	4,90	-	2	630	230/1/50	6	38,2	1 1/2"	1 1/2"	1200	1200	2360	1000	1050	450	900	2310	1500	650	1000	1150	267
	BC/BD-2X163CD5-B02	65,3	49,7	56148	42734	261,0	20080	13907	11,3	8,6	19	11	34,4	41,4	D	D	57	50	89	82	1,9	1,2	4,02	2,40	2	630	400/3/50	4	38,2	1 1/2"	1 1/2"	1200	1200	2360	1000	1050	450	900	2310	1500	650	1000	1150	267
	BC/BD-2X263CA5-B01	77,4	-	66552	-	208,6	38037	-	13,4	-	47	-	36,9	-	D	-	49	-	81	-	2,1	-	9,12	-	4	630	230/1/50	6	43,2	2 1/2"	2 1/2"	2100	1200	2360	1900	1050	450	900	2310	2400	650	1000	1150	357
	BC/BD-2X263CA5-B02	85,4	71,1	73431	61135	208,6	45225	32893	14,8	12,3	55	40	24,4	29,6	E	E	60	53	92	85	3,5	2,4	7,61	4,64	4	630	400/3/50	4	43,2	2 1/2"	2 1/2"	2100	1200	2360	1900	1050	450	900	2310	2400	650	1000	1150	356
	BC/BD-2X263CB5-B01	98,5	-	84695	-	313,4	35955	-	17,1	-	35	-	46,9	-	C	-	49	-	81	-	2,1	-	9,38	-	4	630	230/1/50	6	56,9	2 1/2"	2 1/2"	2100	1200	2360	1900	1050	450	900	2310	2400	650	1000	1150	392
	BC/BD-2X263CB5-B02	111,1	89,6	95529	77042	313,4	43534	31155	19,3	15,6	43	29	30,9	37,3	D	D	60	53	92	85	3,6	2,4	7,76	4,68	4	630	400/3/50	4	56,9	2 1/2"	2 1/2"	2100	1200	2360	1900	1050	450	900	2310	2400	650	1000	1150	392
	BC/BD-2X263CC5-B01	111,8	-	96131	-	417,7	34193	-	19,4	-	28	-	50,8	-	C	-	48	-	80	-	2,2	-	9,61	-	4	630	230/1/50	6	69,2	2 1/2"	2 1/2"	2100	1200	2360	1900	1050	450	900	2310	2400	650	1000	1150	424
	BC/BD-2X263CC5-B02	128,6	100,3	110576	86242	417,7	41848	29371	22,3	17,4	36	23	34,8	40,1	D	D	60	53	92	85	3,7	2,5	7,90	4,75	4	630	400/3/50	4	69,2	2 1/2"	2 1/2"	2100	1200	2360	1900	1050	450	900	2310	2400	650	1000	1150	423
	BC/BD-2X263CD5-B01	120,0	-	103181	-	522,0	32650	-	20,8	-	24	-	54,5	-	C	-	48	-	80	-	2,2	-	9,80	-	4	630	230/1/50	6	81,5	2 1/2"	2 1/2"	2100	1200	2360	1900	1050	450	900	2310	2400	650	1000	1150	457
	BC/BD-2X263CD5-B02	140,0	106,1	120378	91230	522,0	40160	27815	24,3	18,4	31	19	36,8	42,4	D	D	60	53	92	85	3,8	2,5	8,04	4,79	4	630	400/3/50	4	81,5	2 1/2"	2 1/2"	2100	1200	2360	1900	1050	450	900	2310	2400	650	1000	1150	456
	BC/BD-2X363CA5-B01	116,3	-	100000	-	313,4	57056	-	20,2	-	42	-	37,5	-	D	-	51	-	83	-	3,1	-	13,67	-	6	630	230/1/50	6	63,3	3"	3"	3000	1200	2360	2800	1050	450	900	2310	3300	650	1000	1150	502
	BC/BD-2X363CA5-B02	128,2	106,8	110232	91831	313,4	67837	49340	22,3	18,5	50	36	24,7	29,7	E	E	62	55	94	87	5,2	3,6	11,41	6,96	6	630	400/3/50	4	63,3	3"	3"	3000	1200	2360	2800	1050	450	900	2310	3300	650	1000	1150	500
	BC/BD-2X363CB5-B01	147,6	-	126913	-	470,1	53933	-	25,6	-	34	-	46,1	-	C	-	51	-	83	-	3,2	-	14,07	-	6	630	230/1/50	6	82,5	3"	3"	3000	1200	2360	2800	1050	450	900	2310	3300	650	1000	1150	551

PAS D'AILETTE / FIN SPACING / LAMELLENABSTAND / ШАГ РЕБРА	MODÈLE KARYER / KARYER MODEL / МОДЕЛЬ KARYER	CAPACITÉ DE L' EAU / CAPACITY WATER / LEISTUNG WASSER / МОЩНОСТЬ ВОДА				SURFACE TOTALE / TOTAL SURFACE / GESAMTFLÄCHE / ОБЩАЯ ПЛОЩАДЬ	CÔTÉ AIR / AIR SIDE / LUFTSEITE / СТОРОНА ВОЗДУХА		CÔTÉ FLUIDE/ FLUID SIDE / MEDIUMSEITE / СТОРОНА ЖИДКОСТИ				ÉNERGIE / ENERGY / ENERGIE / ЭНЕРГИЯ				ACOUSTIQUE / SOUND / SCHALLPEGEL / ЗВУК				INFORMATIONS VENTILATEUR / FAN DATA / LÜFTERDATEN / ДАННЫЕ ВЕНТИЛЯТОРА								INFORMATIONS BATTERIE / COIL DATA / WÄRMETAUSCHERDATEN / ДАННЫЕ БАТАРЕИ															
		T ambiante / Tambient / Umgebungstemp/ T окружающей среды =25°C ΔT=15°C Su / Water / Wasser / Вода, T entrée, eau / Tinlet, water / Wassereintrittstemp. / T воды на входе = 40°C, TSORTIE, su / Toutlet, water / Wasseraustrittstemp. / T воды на выходе =35°C					DÉBIT D'AIR / AIR FLOW / LUFTMENGE / РАСХОД ВОЗДУХА		DÉBIT DE FLUIDE/ FLUID FLOW / MEDIUMMENGE / РАСХОД ЖИДКОСТИ		CÔTÉ FLUIDE / PRESSURE DROP FLUID SIDE / MEDIUMSEITIGER DRUCKVERLUST / ПАДЕНИЕ ДАВЛЕНИЯ СО СТОРОНЫ ЖИДКОСТИ		TAUX D'EFFICACITÉ ÉNERGÉTIQUE / ENERGY EFFICIENCY RATIO / ENERGIEEFFIZIENZRATE / КЛАСС ЭНЕРГОЭФФЕКТИВНОСТИ		CLASSE D'EFFICACITÉ ÉNERGÉTIQUE / ENERGY EFFICIENCY CLASS / ENERGIEEFFIZIENZKLASSE / КОЭФФИЦИЕНТ ЭНЕРГОЭФФЕКТИВНОСТИ		NIVEAU DE PRESSION SONORE / SOUND PRESSURE LEVEL / SCHALLDRUCKPEGEL / УРОВЕНЬ ЗВУКОВОГО ДАВЛЕНИЯ		NIVEAU DE PUISSANCE SONORE / SOUND POWER LEVEL / SCHALLLEISTUNGSPEGEL / УРОВЕНЬ ЗВУКОВОЙ МОЩНОСТИ		PUISSANCE TOTALE / TOTAL POWER / GESAMTLEISTUNG / ОБЩАЯ МОЩНОСТЬ		COURANT TOTAL / TOTAL CURRENT / GESAMTSTROMAUFNAHME / ОБЩИЙ ТОК		NOMBRE DE VENTILATEURS / NUMBER OF FANS / LÜFTERANZAHL/ КОЛИЧЕСТВО ВЕНТИЛЯТОРОВ	DIAMÈTRE DU VENTILATEUR / FAN DIAMETER / LÜFTERDURCHMESSER / ДИАМЕТР ВЕНТИЛЯТОРА	MOTEUR / MOTOR / MOTOP	NOMBRE DE PÔLES / NUMBER OF POLES / POLANZAHL / КОЛИЧЕСТВО ПОЛЮСОВ	VOLUME INTÉRIEUR / INTERNAL VOLUME / INNENVOLUMEN/ВНУТРЕННИЙ ОБЪЕМ	CONNEXIONS / CONNECTIONS / ANSCHLÜSSE / СОЕДИНЕНИЯ: ENTRÉE / INLET / EINTRITT/ ВХОД	SORTIE / OUTLET / AUSTRITT / ВЫХОД	DIMENSIONS/ DIMENSIONS / ABMESSUNGEN / ГАБАРИТНЫЕ РАЗМЕРЫ												POIDS / WEIGHT / GEWICHT / ВЕС
		kW		kcal/h			m³/h		m³/h		kPa						dB(A) 10m		dB		kW		A									A	B	C	E	F	G	H	I	K	L	M	N	
		Δ	Y	Δ	Y	m²	Δ	Y	Δ	Y	Δ	Y	Δ	Y	Δ	Y	Δ	Y	Δ	Y	Δ	Y	Δ	Y	PCS	mm	V/Ph/Hz		dm³	"		mm												kg
	BC/BD-2X363CC5-B01	167,7	-	144196	-	626,8	51290	-	29,1	-	28	-	50,8	-	C	-	50	-	82	-	3,3	-	14,41	-	6	630	230/1/50	6	101,6	3"	3"	3000	1200	2360	2800	1050	450	900	2310	3300	650	1000	1150	600
	BC/BD-2X363CC5-B02	192,8	150,4	165778	129321	626,8	62772	44057	33,5	26,1	35	23	34,4	40,6	D	D	62	55	94	87	5,6	3,7	11,85	7,12	6	630	400/3/50	4	101,6	3"	3"	3000	1200	2360	2800	1050	450	900	2310	3300	650	1000	1150	598
	BC/BD-2X363CD5-B01	180,0	-	154772	-	783,5	48975	-	31,2	-	23	-	52,9	-	C	-	50	-	82	-	3,4	-	14,70	-	6	630	230/1/50	6	120,8	3"	3"	3000	1200	2360	2800	1050	450	900	2310	3300	650	1000	1150	649
	BC/BD-2X363CD5-B02	209,9	159,2	180481	136887	783,5	60240	41722	36,4	27,6	31	19	36,8	43,0	D	D	62	55	94	87	5,7	3,7	12,05	7,18	6	630	400/3/50	4	120,8	3"	3"	3000	1200	2360	2800	1050	450	900	2310	3300	650	1000	1150	648
	BC/BD-2X463CA5-B01	158,2	-	136027	-	417,9	76074	-	27,4	-	90	-	37,7	-	D	-	52	-	84	-	4,2	-	18,23	-	8	630	230/1/50	6	93,6	4"	4"	3900	1200	2360	3700	1050	450	900	2310	4200	650	1000	1150	646
	BC/BD-2X463CA5-B02	174,5	145,2	150043	124849	417,9	90450	65786	30,3	25,2	108	78	24,9	30,3	E	D	63	56	95	88	7,0	4,8	15,22	9,27	8	630	400/3/50	4	93,6	4"	4"	3900	1200	2360	3700	1050	450	900	2310	4200	650	1000	1150	643
	BC/BD-2X463CB5-B01	200,5	-	172399	-	626,8	71911	-	34,8	-	69	-	46,6	-	C	-	52	-	84	-	4,3	-	18,76	-	8	630	230/1/50	6	119,1	4"	4"	3900	1200	2360	3700	1050	450	900	2310	4200	650	1000	1150	710
	BC/BD-2X463CB5-B02	226,5	182,5	194755	156922	626,8	87067	62310	39,3	31,7	85	58	31,5	37,2	D	D	63	56	95	88	7,2	4,9	15,51	9,35	8	630	400/3/50	4	119,1	4"	4"	3900	1200	2360	3700	1050	450	900	2310	4200	650	1000	1150	708
	BC/BD-2X463CC5-B01	227,7	-	195787	-	835,7	68386	-	39,5	-	53	-	51,8	-	C	-	51	-	83	-	4,4	-	19,21	-	8	630	230/1/50	6	144,7	4"	4"	3900	1200	2360	3700	1050	450	900	2310	4200	650	1000	1150	775
2,5 mm	BC/BD-2X463CC5-B02	261,9	204,1	225193	175494	835,7	83696	58742	45,5	35,4	68	44	35,4	41,7	D	D	63	56	95	88	7,4	4,9	15,80	9,49	8	630	400/3/50	4	144,7	4"	4"	3900	1200	2360	3700	1050	450	900	2310	4200	650	1000	1150	773
	BC/BD-2X463CD5-B01	244,0	-	209802	-	1044,7	65300	-	42,3	-	42	-	54,2	-	C	-	51	-	83	-	4,5	-	19,60	-	8	630	230/1/50	6	170,2	4"	4"	3900	1200	2360	3700	1050	450	900	2310	4200	650	1000	1150	840
	BC/BD-2X463CD5-B02	284,8	215,6	244884	185383	1044,7	80320	55629	49,4	37,4	55	33	37,5	43,1	D	D	63	56	95	88	7,6	5,0	16,07	9,57	8	630	400/3/50	4	170,2	4"	4"	3900	1200	2360	3700	1050	450	900	2310	4200	650	1000	1150	837
	BC/BD-2X563CA5-B01	190,5	-	163800	-	522,3	95093	-	33,1	-	24	-	36,6	-	D	-	53	-	85	-	5,2	-	22,78	-	10	630	230/1/50	6	106,3	4"	4"	4800	1200	2360	4600	1050	450	900	2310	5100	650	1000	1150	790
	BC/BD-2X563CA5-B02	210,1	175,0	180653	150473	522,3	113062	82233	36,5	30,4	29	21	24,1	29,2	E	E	64	57	96	89	8,7	6,0	19,02	11,59	10	630	400/3/50	4	106,3	4"	4"	4800	1200	2360	4600	1050	450	900	2310	5100	650	1000	1150	787
	BC/BD-2X563CB5-B01	242,0	-	208082	-	783,5	89889	-	42,0	-	20	-	44,8	-	D	-	52	-	85	-	5,4	-	23,45	-	10	630	230/1/50	6	138,3	4"	4"	4800	1200	2360	4600	1050	450	900	2310	5100	650	1000	1150	871
	BC/BD-2X563CB5-B02	273,0	220,3	234738	189424	783,5	108834	77888	47,4	38,2	25	17	30,3	36,1	D	D	64	57	96	89	9,0	6,1	19,39	11,69	10	630	400/3/50	4	138,3	4"	4"	4800	1200	2360	4600	1050	450	900	2310	5100	650	1000	1150	868
	BC/BD-2X563CC5-B01	275,3	-	236715	-	1044,7	85483	-	47,8	-	17	-	50,1	-	C	-	52	-	84	-	5,5	-	24,01	-	10	630	230/1/50	6	170,2	4"	4"	4800	1200	2360	4600	1050	450	900	2310	5100	650	1000	1150	952
	BC/BD-2X563CC5-B02	316,4	246,9	272055	212296	1044,7	104621	73428	54,9	42,9	22	14	34,0	39,8	D	D	64	57	96	89	9,3	6,2	19,75	11,86	10	630	400/3/50	4	170,2	4"	4"	4800	1200	2360	4600	1050	450	900	2310	5100	650	1000	1150	949
	BC/BD-2X563CD5-B01	295,7	-	254256	-	1305,8	81626	-	51,3	-	15	-	52,8	-	C	-	52	-	84	-	5,6	-	24,50	-	10	630	230/1/50	6	202,1	4"	4"	4800	1200	2360	4600	1050	450	900	2310	5100	650	1000	1150	1032
	BC/BD-2X563CD5-B02	344,6	261,6	296303	224935	1305,8	100400	69537	59,8	45,4	20	12	36,3	42,2	D	D	64	57	96	89	9,5	6,2	20,08	11,97	10	630	400/3/50	4	202,1	4"	4"	4800	1200	2360	4600	1050	450	900	2310	5100	650	1000	1150	1029

PAS D'AILETTE / FIN SPACING / LAMELLENABSTAND / ШАГ РЕБРА	MODÈLE KARYER / KARYER MODEL / МОДЕЛЬ KARYER	CAPACITÉ DE L'EAU / CAPACITY WATER / LEISTUNG WASSER / МОЩНОСТЬ ВОДА — T ambiante / Tambient / Umgebungstemp/ T окружающей среды =25°C ΔT=15°C Su / Water / Wasser / Вода, T entrée, eau / Tinlet, water / Wassereintrittstemp. / T воды на входе = 40°C, TSORTIE, su / Toutlet, water / Wasseraustrittstemp. / T воды на выходе =35°C				SURFACE TOTALE / TOTAL SURFACE / GESAMTFLÄCHE / ОБЩАЯ ПЛОЩАДЬ	CÔTÉ AIR / AIR SIDE / LUFTSEITE / СТОРОНА ВОЗДУХА — DÉBIT D'AIR / AIR FLOW / LUFTMENGE / РАСХОД ВОЗДУХА		CÔTÉ FLUIDE/ FLUID SIDE / MEDIUMSEITE / СТОРОНА ЖИДКОСТИ — DÉBIT DE FLUIDE/ FLUID FLOW / MEDIUMMENGE / РАСХОД ЖИДКОСТИ		CÔTÉ FLUIDE / PRESSURE DROP FLUID SIDE / MEDIUMSEITIGER DRUCKVERLUST / ПАДЕНИЕ ДАВЛЕНИЯ СО СТОРОНЫ ЖИДКОСТИ		ÉNERGIE / ENERGY / ENERGIE / ЭНЕРГИЯ — TAUX D'EFFICACITÉ ÉNERGÉTIQUE / ENERGY EFFICIENCY RATIO / ENERGIEEFFIZIENZRATE / КЛАСС ЭНЕРГОЭФФЕКТИВНОСТИ		CLASSE D'EFFICACITÉ ÉNERGÉTIQUE / ENERGY EFFICIENCY CLASS / ENERGIEEFFIZIENZKLASSE / КОЭФФИЦИЕНТ ЭНЕРГОЭФФЕКТИВНОСТИ		ACOUSTIQUE / SOUND / SCHALLPEGEL / ЗВУК — NIVEAU DE PRESSION SONORE / SOUND PRESSURE LEVEL / SCHALLDRUCKPEGEL / УРОВЕНЬ ЗВУКОВОГО ДАВЛЕНИЯ		NIVEAU DE PUISSANCE SONORE / SOUND POWER LEVEL / SCHALLLEISTUNGSPEGEL / УРОВЕНЬ ЗВУКОВОЙ МОЩНОСТИ		INFORMATIONS VENTILATEUR / FAN DATA / LÜFTERDATEN / ДАННЫЕ ВЕНТИЛЯТОРА — PUISSANCE TOTALE / TOTAL POWER / GESAMTLEISTUNG / ОБЩАЯ МОЩНОСТЬ		COURANT TOTAL / TOTAL CURRENT / GESAMTSTROMAUFNAHME / ОБЩИЙ ТОК		NOMBRE DE VENTILATEURS / NUMBER OF FANS / LÜFTERANZAHL/ КОЛИЧЕСТВО ВЕНТИЛЯТОРОВ	DIAMÈTRE DU VENTILATEUR / FAN DIAMETER / LÜFTERDURCHMESSER / ДИАМЕТР ВЕНТИЛЯТОРА	MOTEUR / MOTOR / MOTOR / МОТОР	NOMBRE DE PÔLES / NUMBER OF POLES / POLANZAHL / КОЛИЧЕСТВО ПОЛЮСОВ	INFORMATIONS BATTERIE / COIL DATA / WÄRMETAUSCHERDATEN / ДАННЫЕ БАТАРЕИ — VOLUME INTÉRIEUR / INTERNAL VOLUME / INNENVOLUMEN/ВНУТРЕННИЙ ОБЪЕМ	CONNEXIONS / CONNECTIONS / ANSCHLÜSSE / СОЕДИНЕНИЯ — ENTRÉE / INLET / EINTRITT/ ВХОД	SORTIE / OUTLET / AUSTRITT / ВЫХОД	DIMENSIONS/ DIMENSIONS / ABMESSUNGEN / ГАБАРИТНЫЕ РАЗМЕРЫ												POIDS / WEIGHT / GEWICHT / ВЕС
		kW		kcal/h			m³/h		m³/h		kPa						dB(A) 10m		dB		kW		A									A	B	C	E	F	G	H	I	K	L	M	N	
		Δ	Y	Δ	Y	m²	Δ	Y	Δ	Y	Δ	Y	Δ	Y	Δ	Y	Δ	Y	Δ	Y	Δ	Y	Δ	Y	PCS	mm	V/Ph/Hz		dm³	“		mm												kg
2,5 mm	BC/BD-t-163AA5-B01	22,1	-	19003	-	39,4	9311	-	3,8	-	48	-	44,2	-	D	-	43	-	75	-	0,5	-	2,31	-	1	630	230/1/50	6	7,1	1 1/4"	1 1/4"	1250	1220	1230	1000	1050	450	900	1180	1500	650	1000	1150	118
	BC/BD-t-163AA5-B02	24,6	20,1	21152	17283	39,4	11152	8060	4,3	3,5	58	41	27,3	33,5	E	D	55	48	86	79	0,9	0,6	1,92	1,17	1	630	400/3/50	4	7,1	1 1/4"	1 1/4"	1250	1220	1230	1000	1050	450	900	1180	1500	650	1000	1150	118
	BC/BD-t-163AB5-B01	27,9	-	23990	-	59,1	8742	-	4,8	-	49	-	55,8	-	C	-	43	-	74	-	0,5	-	2,38	-	1	630	230/1/50	6	10,2	1 1/2"	1 1/2"	1250	1220	1230	1000	1050	450	900	1180	1500	650	1000	1150	124
	BC/BD-t-163AB5-B02	31,9	25,1	27429	21582	59,1	10674	7545	5,5	4,4	62	40	35,4	41,8	D	D	55	48	86	79	0,9	0,6	1,96	1,18	1	630	400/3/50	4	10,2	1 1/2"	1 1/2"	1250	1220	1230	1000	1050	450	900	1180	1500	650	1000	1150	124
	BC/BD-t-163AC5-B01	31,1	-	26741	-	78,8	8269	-	5,4	-	27	-	51,8	-	C	-	43	-	74	-	0,6	-	2,44	-	1	630	230/1/50	6	12,4	1 1/2"	1 1/2"	1250	1220	1230	1000	1050	450	900	1180	1500	650	1000	1150	131
	BC/BD-t-163AC5-B02	36,1	27,3	31040	23474	78,8	10146	7055	6,3	4,7	35	22	40,1	45,5	D	C	55	48	86	79	0,9	0,6	2,00	1,20	1	630	400/3/50	4	12,4	1 1/2"	1 1/2"	1250	1220	1230	1000	1050	450	900	1180	1500	650	1000	1150	131
	BC/BD-t-163AD5-B01	33,8	-	29063	-	98,5	7837	-	5,9	-	62	-	56,3	-	C	-	43	-	75	-	0,6	-	2,49	-	1	630	230/1/50	6	14,6	1 1/2"	1 1/2"	1250	1220	1230	1000	1050	450	900	1180	1500	650	1000	1150	137
	BC/BD-t-163AD5-B02	39,9	29,1	34308	25021	98,5	9724	6656	6,9	5,1	83	48	39,9	48,5	D	C	55	48	86	79	1,0	0,6	2,04	1,21	1	630	400/3/50	4	14,6	1 1/2"	1 1/2"	1250	1220	1230	1000	1050	450	900	1180	1500	650	1000	1150	137
	BC/BD-t-263AA5-B01	44,1	-	37919	-	78,8	18622	-	7,7	-	45	-	40,1	-	D	-	46	-	78	-	1,1	-	4,61	-	2	630	230/1/50	6	12,4	1 1/2"	1 1/2"	2150	1220	1230	1900	1050	450	900	1180	2400	650	1000	1150	195
	BC/BD-t-263AA5-B02	49,1	40,2	42218	34566	78,8	22305	16121	8,5	7,0	54	38	27,3	33,5	E	D	57	50	89	82	1,8	1,2	3,83	2,33	2	630	400/3/50	4	12,4	1 1/2"	1 1/2"	2150	1220	1230	1900	1050	450	900	1180	2400	650	1000	1150	194
	BC/BD-t-263AB5-B01	55,3	-	47549	-	118,2	17483	-	9,6	-	32	-	50,3	-	C	-	46	-	77	-	1,1	-	4,76	-	2	630	230/1/50	6	19,0	2"	2"	2150	1220	1230	1900	1050	450	900	1180	2400	650	1000	1150	207
	BC/BD-t-263AB5-B02	63,1	49,6	54256	42648	118,2	21349	15090	11,0	8,6	40	26	35,1	41,3	D	D	57	50	89	82	1,8	1,2	3,92	2,36	2	630	400/3/50	4	19,0	2"	2"	2150	1220	1230	1900	1050	450	900	1180	2400	650	1000	1150	206
	BC/BD-t-263AC5-B01	62,1	-	53396	-	157,6	16538	-	10,8	-	22	-	56,5	-	C	-	45	-	77	-	1,1	-	4,88	-	2	630	230/1/50	6	27,6	2 1/2"	2 1/2"	2150	1220	1230	1900	1050	450	900	1180	2400	650	1000	1150	220
	BC/BD-t-263AC5-B02	72,0	54,6	61909	46948	157,6	20292	14111	12,5	9,5	29	18	37,9	45,5	D	C	57	50	89	82	1,9	1,2	4,00	2,39	2	630	400/3/50	4	27,6	2 1/2"	2 1/2"	2150	1220	1230	1900	1050	450	900	1180	2400	650	1000	1150	219
	BC/BD-t-263AD5-B01	67,5	-	58040	-	197,0	15673	-	11,7	-	56	-	61,4	-	C	-	46	-	78	-	1,1	-	4,98	-	2	630	230/1/50	6	27,8	2"	2"	2150	1220	1230	1900	1050	450	900	1180	2400	650	1000	1150	231
	BC/BD-t-263AD5-B02	79,8	58,2	68616	50043	197,0	19447	13311	13,8	10,1	75	43	42,0	44,8	D	D	57	50	89	82	1,9	1,3	4,08	2,42	2	630	400/3/50	4	27,8	2"	2"	2150	1220	1230	1900	1050	450	900	1180	2400	650	1000	1150	231
	BC/BD-t-363AA5-B01	66,7	-	57352	-	118,2	27933	-	11,6	-	57	-	41,7	-	D	-	48	-	80	-	1,6	-	6,91	-	3	630	230/1/50	6	19,0	2"	2"	3050	1220	1230	2800	1050	450	900	1180	3300	650	1000	1150	271
	BC/BD-t-363AA5-B02	74,4	60,9	63972	52365	118,2	33457	24181	12,9	10,6	69	48	28,6	33,8	E	D	59	52	91	84	2,6	1,8	5,75	3,49	3	630	400/3/50	4	19,0	2"	2"	3050	1220	1230	2800	1050	450	900	1180	3300	650	1000	1150	270
	BC/BD-t-363AB5-B01	83,6	-	71883	-	177,3	26225	-	14,5	-	40	-	52,3	-	C	-	48	-	79	-	1,6	-	7,13	-	3	630	230/1/50	6	29,8	2 1/2"	2 1/2"	3050	1220	1230	2800	1050	450	900	1180	3300	650	1000	1150	290
	BC/BD-t-363AB5-B02	95,5	75,0	82115	64488	177,3	32023	22635	16,6	13,0	51	33	35,4	41,7	D	D	59	52	91	84	2,7	1,8	5,88	3,54	3	630	400/3/50	4	29,8	2 1/2"	2 1/2"	3050	1220	1230	2800	1050	450	900	1180	3300	650	1000	1150	289
	BC/BD-t-363AC5-B01	95,6	-	82201	-	236,5	24807	-	16,6	-	68	-	56,2	-	C	-	47	-	79	-	1,7	-	7,31	-	3	630	230/1/50	6	36,4	2 1/2"	2 1/2"	3050	1220	1230	2800	1050	450	900	1180	3300	650	1000	1150	308
	BC/BD-t-363AC5-B02	110,9	83,9	95357	72141	236,5	30438	21166	19,3	14,6	88	54	39,6	44,2	D	D	59	52	91	84	2,8	1,9	6,00	3,59	3	630	400/3/50	4	36,4	2 1/2"	2 1/2"	3050	1220	1230	2800	1050	450	900	1180	3300	650	1000	1150	307
	BC/BD-t-363AD5-B01	101,2	-	87016	-	295,6	23510	-	17,6	-	52	-	59,5	-	C	-	48	-	80	-	1,7	-	7,47	-	3	630	230/1/50	6	43,0	2 1/2"	2 1/2"	3050	1220	1230	2800	1050	450	900	1180	3300	650	1000	1150	326
	BC/BD-t-363AD5-B02	119,7	87,3	102923	75064	295,6	29171	19967	20,8	15,2	70	40	41,3	45,9	D	C	59	52	91	84	2,9	1,9	6,11	3,62	3	630	400/3/50	4	43,0	2 1/2"	2 1/2"	3050	1220	1230	2800	1050	450	900	1180	3300	650	1000	1150	325
	BC/BD-t-463AA5-B01	88,1	-	75752	-	157,6	37244	-	15,3	-	39	-	42,0	-	D	-	49	-	81	-	2,1	-	9,22	-	4	630	230/1/50	6	27,6	2 1/2"	2 1/2"	3950	1220	1230	3700	1050	450	900	1180	4200	650	1000	1150	348
	BC/BD-t-463AA5-B02	98,2	80,4	84437	69132	157,6	44609	32241	17,0	14,0	47	33	28,1	33,5	E	D	60	53	92	85	3,5	2,4	7,66	4,66	4	630	400/3/50	4	27,6	2 1/2"	2 1/2"	3950	1220	1230	3700	1050	450	900	1180	4200	650	1000	1150	347
	BC/BD-t-463AB5-B01	110,4	-	94927	-	236,5	34967	-	19,2	-	28	-	50,2	-	C	-	49	-	80	-	2,2	-	9,51	-	4	630	230/1/50	6	39,8	3"	3"	3950	1220	1230	3700	1050	450	900	1180	4200	650	1000	1150	372
	BC/BD-t-463AB5-B02	126,1	99,1	108426	85211	236,5	42697	30181	21,9	17,2	36	23	35,0	41,3	D	D	60	53	92	85	3,6	2,4	7,83	4,71	4	630	400/3/50	4	39,8	3"	3"	3950	1220	1230	3700	1050	450	900	1180	4200	650	1000	1150	371
	BC/BD-t-463AC5-B01	127,4	-	109544	-	315,3	33076	-	22,1	-	66	-	57,9	-	C	-	48	-	80	-	2,2	-	9,75	-	4	630	230/1/50	6	48,6	3"	3"	3950	1220	1230	3700	1050	450	900	1180	4200	650	1000	1150	396
	BC/BD-t-463AC5-B02	147,8	111,8	127085	96131	315,3	40584	28222	25,7	19,4	86	52	38,9	44,7	D	D	60	53	92	85	3,8	2,5	8,00	4,78	4	630	400/3/50	4	48,6	3"	3"	3950	1220	1230	3700	1050	450	900	1180	4200	650	1000	1150	395
	BC/BD-t-463AD5-B01	134,9	-	115993	-	394,1	31347	-	23,4	-	50	-	58,7	-	C	-	49	-	81	-	2,3	-	9,95	-	4	630	230/1/50	6	57,4	3"	3"	3950	1220	1230	3700	1050	450	900	1180	4200	650	1000	1150	420
	BC/BD-t-463AD5-B02	159,5	116,4	137145	100086	394,1	38895	26622	27,7	20,2	68	39	40,9	46,6	D	C	60	53	92	85	3,9	2,5	8,15	4,83	4	630	400/3/50	4	57,4	3"	3"	3950	1220	1230	3700	1050	450	900	1180	4200	650	1000	1150	419
	BC/BD-t-563AA5-B01	104,4	-	89768	-	197,0	46555	-	18,1	-	10	-	40,2	-	D	-	50	-	82	-	2,6	-	11,52	-	5	630	230/1/50	6	35,4	3"	3"	4850	1220	1230	4600	1050	450	900	1180	5100	650	1000	1150	426
	BC/BD-t-563AA5-B02	116,3	95,4	100000	82029	197,0	55762	40302	20,2	16,6	13	9	26,4	31,8	E	D	61	54	93	86	4,4	3,0	9,58	5,82	5	630	400/3/50	4	35,4	3"	3"	4850	1220	1230	4600	1050	450	900	1180	5100	650	1000	1150	425
	BC/BD-t-563AB5-B01	140,3	-	120636	-	295,6	43709	-	24,3	-	53	-	52,0	-	C	-	49	-	81	-	2,7	-	11,88	-	5	630	230/1/50	6	46,4	3"	3"	4850	1220	1230	4600	1050	450	900	1180	5100	650	1000	1150	455
	BC/BD-t-563AB5-B02	160,3	125,9	137833	108254	295,6	53372	37726	27,8	21,9	67	44	34,8	40,6	D	D	61	54	93	86	4,6	3,1	9,79	5,89	5	630	400/3/50	4	46,4	3"	3"	4850	1220	1230	4600	1050	450	900	1180	5100	650	1000	1150	453
	BC/BD-t-563AC5-B01	157,6	-	135512	-	394,1	41345	-	27,3	-	41	-	56,3	-	C	-	49	-	81	-	2,8	-	12,19	-	5	630	230/1/50	6	57,4	3"	3"	4850	1220	1230	4600	1050	450	900	1180	5100	650	1000	1150	485
	BC/BD-t-563AC5-B02	182,8	138,4	157180	119003	394,1	50730	35277	31,7	24,0	53	32	38,9	44,6	D	D	61	54	93	86	4,7	3,1	10,00	5,98	5	630	400/3/50	4	57,4	3"	3"	4850	1220	1230	4600	1050	450	900	1180	5100	650	1000	1150	483
	BC/BD-t-563AD5-B01	167,0	-	143594	-	492,6	39183	-	29,0	-	29	-	59,6	-	C	-	50	-	82	-	2,8	-	12,44	-	5	630	230/1/50	6	77,8	4"	4"	4950	1220	1230	4600	1050	450	900	1180	5300	650	1000	1150	515

BC/BD-t Ø630 2,5mm

PAS D'AILETTE / FIN SPACING / LAMELLENABSTAND / ШАГ РЕБРА	MODÈLE KARYER / KARYER MODEL / МОДЕЛЬ KARYER	CAPACITÉ DE L'EAU / CAPACITY WATER / LEISTUNG WASSER / МОЩНОСТЬ ВОДА (T ambiante / Tambient / Umgebungstemp/ T окружающей среды =25°C ΔT=15°C Su / Water / Wasser / Вода, T entrée, eau / Tinlet, water / Wassereintrittstemp. / T воды на входе = 40°C, TSORTIE, su / Toutlet, water / Wasseraustrittstemp. / T воды на выходе =35°C) kW Δ	kW Y	kcal/h Δ	kcal/h Y	SURFACE TOTALE / TOTAL SURFACE / GESAMTFLÄCHE / ОБЩАЯ ПЛОЩАДЬ m²	CÔTÉ AIR / AIR SIDE / LUFTSEITE / СТОРОНА ВОЗДУХА: DÉBIT D'AIR / AIR FLOW / LUFTMENGE / РАСХОД ВОЗДУХА m³/h Δ	m³/h Y	CÔTÉ FLUIDE / FLUID SIDE / MEDIUMSEITE / СТОРОНА ЖИДКОСТИ: DÉBIT DE FLUIDE / FLUID FLOW / MEDIUMMENGE / РАСХОД ЖИДКОСТИ m³/h Δ	m³/h Y	CÔTÉ FLUIDE / PRESSURE DROP FLUID SIDE / MEDIUMSEITIGER DRUCKVERLUST / ПАДЕНИЕ ДАВЛЕНИЯ СО СТОРОНЫ ЖИДКОСТИ kPa Δ	kPa Y	ÉNERGIE / ENERGY / ENERGIE / ЭНЕРГИЯ: TAUX D'EFFICACITÉ ÉNERGÉTIQUE / ENERGY EFFICIENCY RATIO / ENERGIEEFFIZIENZRATE / КЛАСС ЭНЕРГОЭФФЕКТИВНОСТИ Δ	Y	CLASSE D'EFFICACITÉ ÉNERGÉTIQUE / ENERGY EFFICIENCY CLASS / ENERGIEEFFIZIENZKLASSE / КОЭФФИЦИЕНТ ЭНЕРГОЭФФЕКТИВНОСТИ Δ	Y	ACOUSTIQUE / SOUND / SCHALLPEGEL / ЗВУК: NIVEAU DE PRESSION SONORE / SOUND PRESSURE LEVEL / SCHALLDRUCKPEGEL / УРОВЕНЬ ЗВУКОВОГО ДАВЛЕНИЯ dB(A) 10m Δ	dB(A) 10m Y	NIVEAU DE PUISSANCE SONORE / SOUND POWER LEVEL / SCHALLLEISTUNGSPEGEL / УРОВЕНЬ ЗВУКОВОЙ МОЩНОСТИ dB Δ	dB Y	INFORMATIONS VENTILATEUR / FAN DATA / LÜFTERDATEN / ДАННЫЕ ВЕНТИЛЯТОРА: PUISSANCE TOTALE / TOTAL POWER / GESAMTLEISTUNG / ОБЩАЯ МОЩНОСТЬ kW Δ	kW Y	COURANT TOTAL / TOTAL CURRENT / GESAMTSTROMAUFNAHME / ОБЩИЙ ТОК A Δ	A Y	NOMBRE DE VENTILATEURS / NUMBER OF FANS / LÜFTERANZAHL / КОЛИЧЕСТВО ВЕНТИЛЯТОРОВ PCS	DIAMÈTRE DU VENTILATEUR / FAN DIAMETER / LÜFTERDURCHMESSER / ДИАМЕТР ВЕНТИЛЯТОРА mm	MOTEUR / MOTOR / MOTOR / МОТОР V/Ph/Hz	NOMBRE DE PÔLES / NUMBER OF POLES / POLANZAHL / КОЛИЧЕСТВО ПОЛЮСОВ	INFORMATIONS BATTERIE / COIL DATA / WÄRMETAUSCHERDATEN / ДАННЫЕ БАТАРЕИ: VOLUME INTÉRIEUR / INTERNAL VOLUME / INNENVOLUMEN / ВНУТРЕННИЙ ОБЪЕМ dm³	CONNEXIONS / CONNECTIONS / ANSCHLÜSSE / СОЕДИНЕНИЯ: ENTRÉE / INLET / EINTRITT / ВХОД "	SORTIE / OUTLET / AUSTRITT / ВЫХОД "	DIMENSIONS / DIMENSIONS / ABMESSUNGEN / ГАБАРИТНЫЕ РАЗМЕРЫ mm: A	B	C	E	F	G	H	I	K	L	M	N	POIDS / WEIGHT / GEWICHT / ВЕС kg
2,5 mm	BC/BD-t-663AA5-B02	142,9	117,1	122872	100688	236,5	66914	48362	24,8	20,3	21	15	27,0	32,5	E	D	62	55	94	87	5,3	3,6	11,49	6,98	6	630	400/3/50	4	39,8	3"	3"	5750	1220	1230	5500	1050	450	900	1180	6000	650	1000	1150	501
	BC/BD-t-663AB5-B01	161,0	-	138435	-	354,7	52450	-	27,9	-	12	-	48,8	-	C	-	50	-	82	-	3,3	-	14,26	-	6	630	230/1/50	6	62,4	4"	4"	5850	1220	1230	5500	1050	450	900	1180	6200	650	1000	1150	540
	BC/BD-t-663AB5-B02	183,8	144,7	158040	124420	354,7	64046	45271	31,9	25,1	16	10	33,4	39,1	D	D	62	55	94	87	5,5	3,7	11,75	7,07	6	630	400/3/50	4	62,4	4"	4"	5850	1220	1230	5500	1050	450	900	1180	6200	650	1000	1150	538
	BC/BD-t-663AC5-B01	191,1	-	164316	-	472,9	49613	-	33,2	-	64	-	57,9	-	C	-	50	-	82	-	3,3	-	14,62	-	6	630	230/1/50	6	75,6	4"	4"	5850	1220	1230	5500	1050	450	900	1180	6200	650	1000	1150	573
	BC/BD-t-663AC5-B02	221,7	167,6	190628	144110	472,9	60876	42332	38,5	29,1	83	50	38,9	45,3	D	C	62	55	94	87	5,7	3,7	12,00	7,17	6	630	400/3/50	4	75,6	4"	4"	5850	1220	1230	5500	1050	450	900	1180	6200	650	1000	1150	571
	BC/BD-t-663AD5-B01	202,3	-	173947	-	591,1	47020	-	35,1	-	48	-	59,5	-	C	-	50	-	83	-	3,4	-	14,93	-	6	630	230/1/50	6	88,8	4"	4"	5850	1220	1230	5500	1050	450	900	1180	6200	650	1000	1150	609
	BC/BD-t-663AD5-B02	239,2	174,6	205675	150129	591,1	58342	39933	41,5	30,3	65	37	41,2	45,9	D	C	62	55	94	87	5,8	3,8	12,22	7,24	6	630	400/3/50	4	88,8	4"	4"	5850	1220	1230	5500	1050	450	900	1180	6200	650	1000	1150	607
	BC/BD-t-763AA5-B01	152,1	-	130782	-	275,9	65177	-	26,4	-	27	-	41,1	-	D	-	51	-	83	-	3,7	-	16,13	-	7	630	230/1/50	6	44,2	3"	3"	6650	1220	1230	6400	1050	450	900	1180	6900	650	1000	1150	579
	BC/BD-t-763AA5-B02	169,5	138,9	145744	119432	275,9	78066	56422	29,4	24,1	33	23	27,3	33,1	E	D	62	55	95	88	6,2	4,2	13,41	8,14	7	630	400/3/50	4	44,2	3"	3"	6650	1220	1230	6400	1050	450	900	1180	6900	650	1000	1150	577
	BC/BD-t-763AB5-B01	190,8	-	164058	-	413,8	61192	-	33,1	-	19	-	50,2	-	C	-	51	-	83	-	3,8	-	16,64	-	7	630	230/1/50	6	69,0	4"	4"	6750	1220	1230	6400	1050	450	900	1180	7100	650	1000	1150	622
	BC/BD-t-763AB5-B02	217,9	171,4	187360	147377	413,8	74720	52816	37,8	29,7	24	16	34,0	39,9	D	D	62	55	95	88	6,4	4,3	13,71	8,25	7	630	400/3/50	4	69,0	4"	4"	6750	1220	1230	6400	1050	450	900	1180	7100	650	1000	1150	620
	BC/BD-t-763AC5-B01	214,7	-	184609	-	551,7	57882	-	37,3	-	15	-	55,1	-	C	-	50	-	83	-	3,9	-	17,06	-	7	630	230/1/50	6	84,4	4"	4"	6750	1220	1230	6400	1050	450	900	1180	7100	650	1000	1150	664
	BC/BD-t-763AC5-B02	248,8	188,7	213929	162253	551,7	71022	49388	43,2	32,7	20	12	37,7	43,9	D	D	62	55	95	88	6,6	4,3	14,00	8,36	7	630	400/3/50	4	84,4	4"	4"	6750	1220	1230	6400	1050	450	900	1180	7100	650	1000	1150	662
	BC/BD-t-763AD5-B01	237,6	-	204299	-	689,7	54857	-	41,2	-	74	-	59,4	-	C	-	51	-	83	-	4,0	-	17,42	-	7	630	230/1/50	6	99,8	4"	4"	6750	1220	1230	6400	1050	450	900	1180	7100	650	1000	1150	703
	BC/BD-t-763AD5-B02	281,3	205,1	241874	176354	689,7	68065	46589	48,8	35,6	100	57	41,4	46,6	D	C	62	55	95	88	6,8	4,4	14,26	8,44	7	630	400/3/50	4	99,8	4"	4"	6750	1220	1230	6400	1050	450	900	1180	7100	650	1000	1150	701
	BC/BD-t-2X163AA5-B01	43,9	-	37747	-	77,8	18564	-	7,6	-	52	-	39,9	-	D	-	46	-	78	-	1,1	-	4,62	-	2	630	230/1/50	6	15,4	1 1/2"	1 1/2"	1250	1220	2310	1000	1050	450	900	2260	1500	650	1000	1150	191
	BC/BD-t-2X163AA5-B02	48,9	40,0	42046	34394	77,8	22259	16072	8,5	7,0	63	44	27,2	33,3	E	D	57	50	89	82	1,8	1,2	3,84	2,33	2	630	400/3/50	4	15,4	1 1/2"	1 1/2"	1250	1220	2310	1000	1050	450	900	2260	1500	650	1000	1150	190
	BC/BD-t-2X163AB5-B01	55,0	-	47291	-	116,7	17412	-	9,5	-	36	-	50,0	-	C	-	46	-	77	-	1,1	-	4,77	-	2	630	230/1/50	6	23,7	2"	2"	1250	1220	2310	1000	1050	450	900	2260	1500	650	1000	1150	203
	BC/BD-t-2X163AB5-B02	62,8	49,3	53998	42390	116,7	21274	15015	10,9	8,6	46	30	34,9	41,1	D	D	57	50	89	82	1,8	1,2	3,93	2,36	2	630	400/3/50	4	23,7	2"	2"	1250	1220	2310	1000	1050	450	900	2260	1500	650	1000	1150	203
	BC/BD-t-2X163AC5-B01	62,3	-	53568	-	155,6	16455	-	10,8	-	39	-	56,6	-	C	-	45	-	77	-	1,1	-	4,89	-	2	630	230/1/50	6	28,1	2"	2"	1250	1220	2310	1000	1050	450	900	2260	1500	650	1000	1150	216
	BC/BD-t-2X163AC5-B02	72,3	54,7	62167	47034	155,6	20205	14029	12,6	9,5	50	31	38,1	45,6	D	C	57	50	89	82	1,9	1,2	4,01	2,39	2	630	400/3/50	4	28,1	2"	2"	1250	1220	2310	1000	1050	450	900	2260	1500	650	1000	1150	215
	BC/BD-t-2X163AD5-B01	67,1	-	57696	-	194,5	15581	-	11,6	-	60	-	61,0	-	C	-	46	-	78	-	1,1	-	4,99	-	2	630	230/1/50	6	40,2	2 1/2"	2 1/2"	1250	1220	2310	1000	1050	450	900	2260	1500	650	1000	1150	228
	BC/BD-t-2X163AD5-B02	79,3	57,9	68186	49785	194,5	19349	13228	13,8	10,0	80	46	39,7	44,5	D	D	57	50	89	82	2,0	1,3	4,09	2,42	2	630	400/3/50	4	40,2	2 1/2"	2 1/2"	1250	1220	2310	1000	1050	450	900	2260	1500	650	1000	1150	228
	BC/BD-t-2X263AA5-B01	87,6	-	75322	-	155,6	37128	-	15,2	-	42	-	41,7	-	D	-	49	-	81	-	2,1	-	9,23	-	4	630	230/1/50	6	35,8	2 1/2"	2 1/2"	2150	1220	2310	1900	1050	450	900	2260	2400	650	1000	1150	320
	BC/BD-t-2X263AA5-B02	97,7	80,0	84007	68788	155,6	44518	32143	17,0	13,9	50	35	27,9	33,3	E	D	60	53	92	85	3,5	2,4	7,67	4,66	4	630	400/3/50	4	35,8	2 1/2"	2 1/2"	2150	1220	2310	1900	1050	450	900	2260	2400	650	1000	1150	318

PAS D'AILETTE / FIN SPACING / LAMELLENABSTAND / ШАГ РЕБРА	MODÈLE KARYER / KARYER MODEL / МОДЕЛЬ KARYER	CAPACITÉ DE L'EAU / CAPACITY WATER / LEISTUNG WASSER / МОЩНОСТЬ ВОДА: T ambiante / Tambient / Umgebungstemp/ T окружающей среды =25°C ΔT=15°C Su / Water / Wasser / Вода, T entrée, eau / Tinlet, water / Wassereintrittstemp. / T воды на входе = 40°C, TSORTIE, su / Toutlet, water / Wasseraustrittstemp. / T воды на выходе =35°C				SURFACE TOTALE / TOTAL SURFACE / GESAMTFLÄCHE / ОБЩАЯ ПЛОЩАДЬ	CÔTÉ AIR / AIR SIDE / LUFTSEITE / СТОРОНА ВОЗДУХА: DÉBIT D'AIR / AIR FLOW / LUFTMENGE / РАСХОД ВОЗДУХА		CÔTÉ FLUIDE/ FLUID SIDE / MEDIUMSEITE / СТОРОНА ЖИДКОСТИ: DÉBIT DE FLUIDE/ FLUID FLOW / MEDIUMMENGE / РАСХОД ЖИДКОСТИ		CÔTÉ FLUIDE / PRESSURE DROP FLUID SIDE / MEDIUMSEITIGER DRUCKVERLUST / ПАДЕНИЕ ДАВЛЕНИЯ СО СТОРОНЫ ЖИДКОСТИ		ÉNERGIE / ENERGY / ENERGIE / ЭНЕРГИЯ: TAUX D'EFFICACITÉ ÉNERGÉTIQUE / ENERGY EFFICIENCY RATIO / ENERGIEEFFIZIENZRATE / КЛАСС ЭНЕРГОЭФФЕКТИВНОСТИ		CLASSE D'EFFICACITÉ ÉNERGÉTIQUE / ENERGY EFFICIENCY CLASS / ENERGIEEFFIZIENZKLASSE / КОЭФФИЦИЕНТ ЭНЕРГОЭФФЕКТИВНОСТИ		ACOUSTIQUE / SOUND / SCHALLPEGEL / ЗВУК: NIVEAU DE PRESSION SONORE / SOUND PRESSURE LEVEL / SCHALLDRUCKPEGEL / УРОВЕНЬ ЗВУКОВОГО ДАВЛЕНИЯ		NIVEAU DE PUISSANCE SONORE / SOUND POWER LEVEL / SCHALLLEISTUNGSPEGEL / УРОВЕНЬ ЗВУКОВОЙ МОЩНОСТИ		INFORMATIONS VENTILATEUR / FAN DATA / LÜFTERDATEN / ДАННЫЕ ВЕНТИЛЯТОРА: PUISSANCE TOTALE / TOTAL POWER / GESAMTLEISTUNG / ОБЩАЯ МОЩНОСТЬ		COURANT TOTAL / TOTAL CURRENT / GESAMTSTROMAUFNAHME / ОБЩИЙ ТОК		NOMBRE DE VENTILATEURS / NUMBER OF FANS / LÜFTERANZAHL/ КОЛИЧЕСТВО ВЕНТИЛЯТОРОВ	DIAMÈTRE DU VENTILATEUR / FAN DIAMETER / LÜFTERDURCHMESSER / ДИАМЕТР ВЕНТИЛЯТОРА	MOTEUR / MOTOR / MOTOR / МОТОР	NOMBRE DE PÔLES / NUMBER OF POLES / POLANZAHL / КОЛИЧЕСТВО ПОЛЮСОВ	INFORMATIONS BATTERIE / COIL DATA / WÄRMETAUSCHERDATEN / ДАННЫЕ БАТАРЕИ: VOLUME INTÉRIEUR / INTERNAL VOLUME / INNENVOLUMEN/ВНУТРЕННИЙ ОБЪЕМ	CONNEXIONS / CONNECTIONS / ANSCHLÜSSE / СОЕДИНЕНИЯ: ENTRÉE / INLET / EINTRITT/ ВХОД	SORTIE / OUTLET / AUSTRITT / ВЫХОД	DIMENSIONS/ DIMENSIONS / ABMESSUNGEN / ГАБАРИТНЫЕ РАЗМЕРЫ: A	B	C	E	F	G	H	I	K	L	M	N	POIDS / WEIGHT / GEWICHT / ВЕС
		kW		kcal/h			m^3/h		m^3/h		kPa						dB(A) 10m		dB		kW		A																					
		Δ	Y	Δ	Y	m^2	Δ	Y	Δ	Y	Δ	Y	Δ	Y	Δ	Y	Δ	Y	Δ	Y	Δ	Y	Δ	Y	PCS	mm	V/Ph/Hz		dm^3	"		mm												kg
2,5 mm	BC/BD-t-2X263AB5-B01	109,8	-	94411	-	233,4	34824	-	19,1	-	31	-	49,9	-	C	-	49	-	80	-	2,2	-	9,53	-	4	630	230/1/50	6	50,9	3"	3"	2150	1220	2310	1900	1050	450	900	2260	2400	650	1000	1150	344
	BC/BD-t-2X263AB5-B02	125,5	98,5	107911	84695	233,4	42548	30030	21,8	17,1	39	25	33,9	39,4	D	D	60	53	92	85	3,7	2,5	7,85	4,72	4	630	400/3/50	4	50,9	3"	3"	2150	1220	2310	1900	1050	450	900	2260	2400	650	1000	1150	343
	BC/BD-t-2X263AC5-B01	126,6	-	108856	-	311,2	32910	-	22,0	-	71	-	57,5	-	C	-	48	-	80	-	2,2	-	9,77	-	4	630	230/1/50	6	59,7	3"	3"	2150	1220	2310	1900	1050	450	900	2260	2400	650	1000	1150	368
	BC/BD-t-2X263AC5-B02	147,0	111,1	126397	95529	311,2	40411	28059	25,5	19,3	92	56	38,7	44,4	D	D	60	53	92	85	3,8	2,5	8,01	4,78	4	630	400/3/50	4	59,7	3"	3"	2150	1220	2310	1900	1050	450	900	2260	2400	650	1000	1150	367
	BC/BD-t-2X263AD5-B01	134,0	-	115219	-	389,0	31162	-	23,3	-	54	-	58,3	-	C	-	49	-	81	-	2,3	-	9,98	-	4	630	230/1/50	6	68,5	3"	3"	2150	1220	2310	1900	1050	450	900	2260	2400	650	1000	1150	392
	BC/BD-t-2X263AD5-B02	158,5	115,6	136285	99398	389,0	38697	26456	27,5	20,1	73	41	40,6	46,2	D	C	60	53	92	85	3,9	2,5	8,17	4,83	4	630	400/3/50	4	68,5	3"	3"	2150	1220	2310	1900	1050	450	900	2260	2400	650	1000	1150	391
	BC/BD-t-2X363AA5-B01	132,6	-	114015	-	233,4	55691	-	23,0	-	55	-	41,4	-	D	-	51	-	83	-	3,2	-	13,85	-	6	630	230/1/50	6	50,9	3"	3"	3050	1220	2310	2800	1050	450	900	2260	3300	650	1000	1150	448
	BC/BD-t-2X363AA5-B02	147,9	121,0	127171	104041	233,4	66777	48215	25,7	21,0	67	47	27,9	33,6	E	D	62	55	94	87	5,3	3,6	11,50	6,98	6	630	400/3/50	4	50,9	3"	3"	3050	1220	2310	2800	1050	450	900	2260	3300	650	1000	1150	446
	BC/BD-t-2X363AB5-B01	166,1	-	142820	-	350,1	52236	-	28,8	-	39	-	50,3	-	C	-	50	-	82	-	3,3	-	14,29	-	6	630	230/1/50	6	81,2	4"	4"	3150	1220	2310	2800	1050	450	900	2260	3500	650	1000	1150	485
	BC/BD-t-2X363AB5-B02	189,8	149,0	163199	128117	350,1	63822	45045	32,9	25,9	50	33	34,5	40,3	D	D	62	55	94	87	5,5	3,7	11,77	7,08	6	630	400/3/50	4	81,2	4"	4"	3150	1220	2310	2800	1050	450	900	2260	3500	650	1000	1150	483
	BC/BD-t-2X363AC5-B01	189,9	-	163285	-	466,9	49365	-	32,9	-	66	-	55,9	-	C	-	50	-	82	-	3,4	-	14,65	-	6	630	230/1/50	6	94,4	4"	4"	3150	1220	2310	2800	1050	450	900	2260	3500	650	1000	1150	520
	BC/BD-t-2X363AC5-B02	220,4	166,5	189510	143164	466,9	60616	42088	38,3	28,9	86	53	38,7	45,0	D	D	62	55	94	87	5,7	3,7	12,02	7,17	6	630	400/3/50	4	94,4	4"	4"	3150	1220	2310	2800	1050	450	900	2260	3500	650	1000	1150	518
	BC/BD-t-2X363AD5-B01	201,0	-	172829	-	583,6	46743	-	34,9	-	50	-	59,1	-	C	-	51	-	83	-	3,4	-	14,96	-	6	630	230/1/50	6	107,6	4"	4"	3150	1220	2310	2800	1050	450	900	2260	3500	650	1000	1150	556
	BC/BD-t-2X363AD5-B02	237,7	173,4	204385	149097	583,6	58046	39684	41,2	30,1	68	39	40,3	45,6	D	C	62	55	94	87	5,9	3,8	12,25	7,25	6	630	400/3/50	4	107,6	4"	4"	3150	1220	2310	2800	1050	450	900	2260	3500	650	1000	1150	554
	BC/BD-t-2X463AA5-B01	175,0	-	150473	-	311,2	74255	-	30,4	-	41	-	41,7	-	D	-	52	-	84	-	4,2	-	18,46	-	8	630	230/1/50	6	59,7	3"	3"	3950	1220	2310	3700	1050	450	900	2260	4200	650	1000	1150	577
	BC/BD-t-2X463AA5-B02	195,2	159,8	167842	137403	311,2	89036	64286	33,9	27,7	50	35	27,9	33,3	E	D	63	56	95	88	7,0	4,8	15,34	9,31	8	630	400/3/50	4	59,7	3"	3"	3950	1220	2310	3700	1050	450	900	2260	4200	650	1000	1150	575
	BC/BD-t-2X463AB5-B01	219,4	-	188650	-	466,9	69648	-	38,1	-	29	-	49,9	-	C	-	51	-	83	-	4,4	-	19,05	-	8	630	230/1/50	6	94,4	4"	4"	4050	1220	2310	3700	1050	450	900	2260	4400	650	1000	1150	626
	BC/BD-t-2X463AB5-B02	250,6	196,9	215477	169303	466,9	85097	60060	43,5	34,2	37	24	34,3	40,2	D	D	63	56	95	88	7,3	4,9	15,69	9,44	8	630	400/3/50	4	94,4	4"	4"	4050	1220	2310	3700	1050	450	900	2260	4400	650	1000	1150	623
	BC/BD-t-2X463AC5-B01	253,1	-	217627	-	622,5	65820	-	43,9	-	66	-	56,2	-	C	-	51	-	83	-	4,5	-	19,54	-	8	630	230/1/50	6	112,0	4"	4"	4050	1220	2310	3700	1050	450	900	2260	4400	650	1000	1150	672
	BC/BD-t-2X463AC5-B02	293,8	222,0	252622	190886	622,5	80822	56117	51,0	38,5	86	53	38,7	44,4	D	D	63	56	95	88	7,6	5,0	16,02	9,56	8	630	400/3/50	4	112,0	4"	4"	4050	1220	2310	3700	1050	450	900	2260	4400	650	1000	1150	669
	BC/BD-t-2X463AD5-B01	267,9	-	230352	-	778,1	62324	-	46,5	-	51	-	58,2	-	C	-	52	-	84	-	4,6	-	19,95	-	8	630	230/1/50	6	129,6	4"	4"	4050	1220	2310	3700	1050	450	900	2260	4400	650	1000	1150	720
	BC/BD-t-2X463AD5-B02	316,9	231,1	272485	198710	778,1	77395	52912	55,0	40,1	69	39	40,6	46,2	D	C	63	56	95	88	7,8	5,0	16,33	9,66	8	630	400/3/50	4	129,6	4"	4"	4050	1220	2310	3700	1050	450	900	2260	4400	650	1000	1150	717
	BC/BD-t-2X563AA5-B01	207,5	-	178418	-	389,0	92819	-	36,0	-	11	-	39,2	-	D	-	53	-	85	-	5,3	-	23,07	-	10	630	230/1/50	6	85,6	4"	4"	4950	1220	2310	4600	1050	450	900	2260	5300	650	1000	1150	709
	BC/BD-t-2X563AA5-B02	231,2	189,6	198796	163027	389,0	111294	80358	40,1	32,9	14	9	26,3	31,6	E	D	64	57	96	89	8,8	6,0	19,17	11,64	10	630	400/3/50	4	85,6	4"	4"	4950	1220	2310	4600	1050	450	900	2260	5300	650	1000	1150	706
	BC/BD-t-2X563AB5-B01	278,7	-	239639	-	583,6	87060	-	48,4	-	54	-	50,7	-	C	-	52	-	84	-	5,5	-	23,81	-	10	630	230/1/50	6	107,6	4"	4"	4950	1220	2310	4600	1050	450	900	2260	5300	650	1000	1150	765
	BC/BD-t-2X563AB5-B02	318,6	250,1	273947	215047	583,6	106371	75075	55,3	43,4	68	44	35,0	41,0	D	D	64	57	96	89	9,1	6,1	19,61	11,79	10	630	400/3/50	4	107,6	4"	4"	4950	1220	2310	4600	1050	450	900	2260	5300	650	1000	1150	762

PAS D'AILETTE / FIN SPACING / LAMELLENABSTAND / ШАГ РЕБРА	MODÈLE KARYER / KARYER MODEL / МОДЕЛЬ KARYER	CAPACITÉ DE L'EAU / CAPACITY WATER / LEISTUNG WASSER / МОЩНОСТЬ ВОДА — T ambiante / Tambient / Umgebingstemp/ T окружающей среды =25°C ΔT=15°C Su / Water / Wasser / Вода, T entrée, eau / Tinlet, water / Wassereintritstemp. / T воды на входе = 40°C, TSORTIE, su / Toutlet, water / Wasseraustritstemp. / T воды на выходе =35°C				SURFACE TOTALE / TOTAL SURFACE / GESAMTFLÄCHE / ОБЩАЯ ПЛОЩАДЬ	CÔTÉ AIR / AIR SIDE / LUFTSEITE / СТОРОНА ВОЗДУХА — DÉBIT D'AIR / AIR FLOW / LUFTMENGE / РАСХОД ВОЗДУХА		CÔTÉ FLUIDE/ FLUID SIDE / MEDIUMSEITE / СТОРОНА ЖИДКОСТИ — DÉBIT DE FLUIDE/ FLUID FLOW / MEDIUMMENGE / РАСХОД ЖИДКОСТИ		CÔTÉ FLUIDE / PRESSURE DROP FLUID SIDE / MEDIUMSEITIGER DRUCKVERLUST / ПАДЕНИЕ ДАВЛЕНИЯ СО СТОРОНЫ ЖИДКОСТИ		ÉNERGIE / ENERGY / ENERGIE / ЭНЕРГИЯ — TAUX D'EFFICACITÉ ÉNERGÉTIQUE / ENERGY EFFICIENCY RATIO / ENERGIEEFFIZIENZRATE / КЛАСС ЭНЕРГОЭФФЕКТИВНОСТИ		CLASSE D'EFFICACITÉ ÉNERGÉTIQUE / ENERGY EFFICIENCY CLASS / ENERGIEEFFIZIENZKLASSE / КОЭФФИЦИЕНТ ЭНЕРГОЭФФЕКТИВНОСТИ		ACOUSTIQUE / SOUND / SCHALLPEGEL / ЗВУК — NIVEAU DE PRESSION SONORE / SOUND PRESSURE LEVEL / SCHALLDRUCKPEGEL / УРОВЕНЬ ЗВУКОВОГО ДАВЛЕНИЯ		NIVEAU DE PUISSANCE SONORE / SOUND POWER LEVEL / SCHALLLEISTUNGSPEGEL / УРОВЕНЬ ЗВУКОВОЙ МОЩНОСТИ		INFORMATIONS VENTILATEUR / FAN DATA / LÜFTERDATEN / ДАННЫЕ ВЕНТИЛЯТОРА — PUISSANCE TOTALE / TOTAL POWER / GESAMTLEISTUNG / ОБЩАЯ МОЩНОСТЬ		COURANT TOTAL / TOTAL CURRENT / GESAMTSTROMAUFNAHME / ОБЩИЙ ТОК		NOMBRE DE VENTILATEURS / NUMBER OF FANS / LÜFTERANZAHL/ КОЛИЧЕСТВО ВЕНТИЛЯТОРОВ	DIAMÈTRE DU VENTILATEUR / FAN DIAMETER / LÜFTERDURCHMESSER / ДИАМЕТР ВЕНТИЛЯТОРА	MOTEUR / MOTOR / МОТОР	NOMBRE DE PÔLES / NUMBER OF POLES / POLANZAHL / КОЛИЧЕСТВО ПОЛЮСОВ	INFORMATIONS BATTERIE / COIL DATA / WÄRMETAUSCHERDATEN / ДАННЫЕ БАТАРЕИ — VOLUME INTÉRIEUR / INTERNAL VOLUME / INNENVOLUMEN/ ВНУТРЕННИЙ ОБЪЕМ	CONNEXIONS / CONNECTIONS / ANSCHLÜSSE / СОЕДИНЕНИЯ — ENTRÉE / INLET / EINTRITT/ ВХОД	SORTIE / OUTLET / AUSTRITT / ВЫХОД	DIMENSIONS/ DIMENSIONS/ / ABMESSUNGEN / ГАБАРИТНЫЕ РАЗМЕРЫ												POIDS / WEIGHT / GEWICHT / ВЕС
		kW		kcal/h			m³/h		m³/h		kPa						dB(A) 10m		dB		kW		A																					
		Δ	Y	Δ	Y	m²	Δ	Y	Δ	Y	Δ	Y	Δ	Y	Δ	Y	Δ	Y	Δ	Y	Δ	Y	Δ	Y	PCS	mm	V/Ph/Hz		dm³	"	"	A	B	C	E	F	G	H	I	K	L	M	N	kg
2,5 mm	BC/BD-t-2X563AC5-B01	313,1	-	269217	-	778,1	82275	-	54,3	-	42	-	55,9	-	C	-	52	-	84	-	5,6	-	24,42	-	10	630	230/1/50	6	129,6	4"	4"	4950	1220	2310	4600	1050	450	900	2260	5300	650	1000	1150	825
	BC/BD-t-2X563AC5-B02	363,2	274,7	312296	236199	778,1	101027	70147	63,0	47,7	55	33	38,2	44,3	D	D	64	57	96	89	9,5	6,2	20,03	11,95	10	630	400/3/50	4	129,6	4"	4"	4950	1220	2310	4600	1050	450	900	2260	5300	650	1000	1150	822
	BC/BD-t-2X563AD5-B01	331,7	-	285211	-	972,6	77905	-	57,5	-	30	-	58,2	-	C	-	52	-	85	-	5,7	-	24,93	-	10	630	230/1/50	6	173,4	5"	5"	4950	1220	2310	4600	1050	450	900	2260	5300	650	1000	1150	884
	BC/BD-t-2X563AD5-B02	392,0	286,4	337059	246260	972,6	96743	66140	68,0	49,7	40	23	40,0	45,5	D	C	64	57	96	89	9,8	6,3	20,41	12,08	10	630	400/3/50	4	173,4	5"	5"	4950	1220	2310	4600	1050	450	900	2260	5300	650	1000	1150	881
	BC/BD-t-2X663AA5-B01	254,8	-	219089	-	466,9	111383	-	44,2	-	19	-	40,4	-	D	-	54	-	86	-	6,3	-	27,69	-	12	630	230/1/50	6	94,4	4"	4"	5850	1220	2310	5500	1050	450	900	2260	6200	650	1000	1150	837
	BC/BD-t-2X663AA5-B02	284,1	232,8	244282	200172	466,9	133553	96429	49,3	40,4	23	16	26,8	32,3	E	D	65	58	97	90	10,6	7,2	23,00	13,96	12	630	400/3/50	4	94,4	4"	4"	5850	1220	2310	5500	1050	450	900	2260	6200	650	1000	1150	834
	BC/BD-t-2X663AB5-B01	319,8	-	274978	-	700,3	104471	-	55,5	-	13	-	49,2	-	C	-	53	-	85	-	6,5	-	28,57	-	12	630	230/1/50	6	142,6	5"	5"	5850	1220	2310	5500	1050	450	900	2260	6200	650	1000	1150	910
	BC/BD-t-2X663AB5-B02	365,2	287,3	314015	247033	700,3	127645	90090	63,4	49,9	17	11	33,2	38,8	D	D	65	58	97	90	11,0	7,4	23,53	14,15	12	630	400/3/50	4	142,6	5"	5"	5850	1220	2310	5500	1050	450	900	2260	6200	650	1000	1150	907
	BC/BD-t-2X663AC5-B01	379,6	-	326397	-	933,7	98730	-	65,8	-	64	-	56,7	-	C	-	53	-	85	-	6,7	-	29,30	-	12	630	230/1/50	6	169,0	5"	5"	5850	1220	2310	5500	1050	450	900	2260	6200	650	1000	1150	976
	BC/BD-t-2X663AC5-B02	440,5	332,9	378762	286242	933,7	121233	84176	76,5	57,7	84	51	38,6	44,4	D	D	65	58	97	90	11,4	7,5	24,03	14,34	12	630	400/3/50	4	169,0	5"	5"	5850	1220	2310	5500	1050	450	900	2260	6200	650	1000	1150	972
	BC/BD-t-2X663AD5-B01	401,8	-	345486	-	1167,1	93486	-	69,7	-	49	-	58,2	-	C	-	53	-	86	-	6,9	-	29,92	-	12	630	230/1/50	6	195,5	5"	5"	5850	1220	2310	5500	1050	450	900	2260	6200	650	1000	1150	1047
	BC/BD-t-2X663AD5-B02	475,2	346,6	408598	298022	1167,1	116092	79368	82,4	60,1	67	38	40,6	46,2	D	C	65	58	97	90	11,7	7,5	24,49	14,49	12	630	400/3/50	4	195,5	5"	5"	5850	1220	2310	5500	1050	450	900	2260	6200	650	1000	1150	1043
	BC/BD-t-2X763AA5-B01	302,3	-	259931	-	544,7	129946	-	52,5	-	29	-	40,9	-	D	-	54	-	87	-	7,4	-	32,30	-	14	630	230/1/50	6	103,2	4"	4"	6750	1220	2310	6400	1050	450	900	2260	7100	650	1000	1150	966
	BC/BD-t-2X763AA5-B02	337,0	276,0	289768	237317	544,7	155812	112501	58,5	47,9	35	24	27,4	32,5	E	D	66	59	98	91	12,3	8,5	26,84	16,29	14	630	400/3/50	4	103,2	4"	4"	6750	1220	2310	6400	1050	450	900	2260	7100	650	1000	1150	961
	BC/BD-t-2X763AB5-B01	379,1	-	325967	-	817,0	121883	-	65,8	-	20	-	49,9	-	C	-	54	-	86	-	7,6	-	33,33	-	14	630	230/1/50	6	155,8	5"	5"	6750	1220	2310	6400	1050	450	900	2260	7100	650	1000	1150	1050
	BC/BD-t-2X763AB5-B02	433,0	340,4	372313	292691	817,0	148919	105105	75,2	59,1	26	17	33,8	39,6	D	D	66	59	98	91	12,8	8,6	27,45	16,51	14	630	400/3/50	4	155,8	5"	5"	6750	1220	2310	6400	1050	450	900	2260	7100	650	1000	1150	1046
	BC/BD-t-2X763AC5-B01	426,5	-	366724	-	1089,3	115185	-	74,0	-	17	-	54,7	-	C	-	54	-	86	-	7,8	-	34,19	-	14	630	230/1/50	6	186,7	5"	5"	6750	1220	2310	6400	1050	450	900	2260	7100	650	1000	1150	1134
	BC/BD-t-2X763AC5-B02	494,5	374,8	425193	322270	1089,3	141438	98205	85,8	65,0	22	13	37,2	43,1	D	D	66	59	98	91	13,3	8,7	28,04	16,73	14	630	400/3/50	4	186,7	5"	5"	6750	1220	2310	6400	1050	450	900	2260	7100	650	1000	1150	1130
	BC/BD-t-2X763AD5-B01	471,9	-	405761	-	1361,7	109067	-	81,9	-	75	-	59,0	-	C	-	54	-	87	-	8,0	-	34,90	-	14	630	230/1/50	6	217,5	5"	5"	6750	1220	2310	6400	1050	450	900	2260	7100	650	1000	1150	1210
	BC/BD-t-2X763AD5-B02	558,9	407,2	480567	350129	1361,7	135441	92596	96,9	70,6	102	58	40,8	46,3	D	C	66	59	98	91	13,7	8,8	28,57	16,91	14	630	400/3/50	4	217,5	5"	5"	6750	1220	2310	6400	1050	450	900	2260	7100	650	1000	1150	1205

PAS D'AILETTE / FIN SPACING / LAMELLENABSTAND / ШАГ РЕБРА	MODÈLE KARYER / KARYER MODEL / МОДЕЛЬ KARYER	CAPACITÉ DE L'EAU / CAPACITY WATER / LEISTUNG WASSER / МОЩНОСТЬ ВОДА				SURFACE TOTALE / TOTAL SURFACE / GESAMTFLÄCHE / ОБЩАЯ ПЛОЩАДЬ	CÔTÉ AIR / AIR SIDE / LUFTSEITE / СТОРОНА ВОЗДУХА		CÔTÉ FLUIDE/ FLUID SIDE / MEDIUMSEITE / СТОРОНА ЖИДКОСТИ				ÉNERGIE / ENERGY / ENERGIE / ЭНЕРГИЯ				ACOUSTIQUE / SOUND / SCHALLPEGEL / ЗВУК				INFORMATIONS VENTILATEUR / FAN DATA / LÜFTERDATEN / ДАННЫЕ ВЕНТИЛЯТОРА								INFORMATIONS BATTERIE / COIL DATA / WÄRMETAUSCHERDATEN / ДАННЫЕ БАТАРЕИ															
		T ambiante / Tambient / Umgebingstemp/ Т окружающей среды =25°C ΔT=15°C Su / Water / Wasser / Вода, T entrée, eau / Tinlet, water / Wassereintritstemp. / Т воды на входе = 40°C, TSORTIE, su / Toutlet, water / Wasseraustritstemp. / Т воды на выходе =35°C					DÉBIT D'AIR / AIR FLOW / LUFTMENGE / РАСХОД ВОЗДУХА		DÉBIT DE FLUIDE/ FLUID FLOW / MEDIUMMENGE / РАСХОД ЖИДКОСТИ		CÔTÉ FLUIDE / PRESSURE DROP FLUID SIDE / MEDIUMSEITIGER DRUCKVERLUST / ПАДЕНИЕ ДАВЛЕНИЯ СО СТОРОНЫ ЖИДКОСТИ		TAUX D'EFFICACITÉ ÉNERGÉTIQUE / ENERGY EFFICIENCY RATIO / ENERGIEEFFIZIENZRATE / КЛАСС ЭНЕРГОЭФФЕКТИВНОСТИ		CLASSE D'EFFICACITÉ ÉNERGÉTIQUE / ENERGY EFFICIENCY CLASS / ENERGIEEFFIZIENZKLASSE / КОЭФФИЦИЕНТ ЭНЕРГОЭФФЕКТИВНОСТИ		NIVEAU DE PRESSION SONORE / SOUND PRESSURE LEVEL / SCHALLDRUCKPEGEL / УРОВЕНЬ ЗВУКОВОГО ДАВЛЕНИЯ		NIVEAU DE PUISSANCE SONORE / SOUND POWER LEVEL / SCHALLLEISTUNGSPEGEL / УРОВЕНЬ ЗВУКОВОЙ МОЩНОСТИ		PUISSANCE TOTALE / TOTAL POWER / GESAMTLEISTUNG / ОБЩАЯ МОЩНОСТЬ		COURANT TOTAL / TOTAL CURRENT / GESAMTSTROMAUFNAHME/ ОБЩИЙ ТОК		NOMBRE DE VENTILATEURS / NUMBER OF FANS / LÜFTERANZAHL/ КОЛИЧЕСТВО ВЕНТИЛЯТОРОВ	DIAMÈTRE DU VENTILATEUR / FAN DIAMETER / LÜFTERDURCHMESSER / ДИАМЕТР ВЕНТИЛЯТОРА	MOTEUR / MOTOR / МОТОР	NOMBRE DE PÔLES / NUMBER OF POLES / POLANZAHL / КОЛИЧЕСТВО ПОЛЮСОВ	VOLUME INTÉRIEUR / INNENVOLUMEN ВНУТРЕННИЙ ОБЪЕМ	CONNEXIONS / CONNECTIONS / ANSCHLÜSSE / СОЕДИНЕНИЯ		DIMENSIONS/ DIMENSIONS / ABMESSUNGEN / ГАБАРИТНЫЕ РАЗМЕРЫ													POIDS / WEIGHT / GEWICHT / ВЕС
		kW		kcal/h			m³/h		m³/h		kPa						dB(A) 10m		dB		kW		A								ENTRÉE / INLET / EINTRITT/ ВХОД	SORTIE / OUTLET / AUSTRITT / ВЫХОД	A	B	C	E	F	G	H	I	K	L	M	N	
		Δ	Y	Δ	Y	m²	Δ	Y	Δ	Y	Δ	Y	Δ	Y	Δ	Y	Δ	Y	Δ	Y	Δ	Y	Δ	Y	PCS	mm	V/Ph/Hz		dm³	"		mm												kg
2,1 mm	BC/BD-180HA1-B01	31,5	26,0	27085	22356	54,3	19054	13645	5,5	4,5	57	41	18,5	23,6	E	E	49	42	80	74	1,7	1,1	3,79	2,13	1	800	400/3/50	6	7,8	1 1/4"	1 1/4"	1400	1450	1230	1150	1150	550	1050	1180	1700	750	1100	1250	173
	BC/BD-180HB1-B01	40,0	32,2	34394	27687	81,4	17239	12351	6,9	5,6	43	29	23,5	29,3	E	E	49	43	81	75	1,7	1,1	3,84	2,16	1	800	400/3/50	6	11,3	1 1/2"	1 1/2"	1400	1450	1230	1150	1150	550	1050	1180	1700	750	1100	1250	181
	BC/BD-180HB1-B03	25,6	20,2	22012	17369	81,3	8547	6166	4,4	3,5	54	36	85,3	101,0	B	B	33	26	64	57	0,3	0,2	0,85	0,38	1	800	400/3/50	12	8,9	1"	1"	1400	1450	1230	1150	1150	550	1050	1180	1700	750	1100	1250	177
	BC/BD-180HB1-B07	24,7	24,7	21238	21238	81,3	8124	8124	4,3	4,3	51	51	123,5	123,5	A	A	34	34	65	65	0,2	0,2	1,00	1,00	1	800	400/3/50	12	8,9	1"	1"	1400	1450	1230	1150	1150	550	1050	1180	1700	750	1100	1250	155
	BC/BD-180HC1-B01	46,4	36,5	39897	31384	108,6	15831	11251	8,1	6,3	70	46	25,8	33,2	E	D	50	45	82	77	1,8	1,1	3,88	2,18	1	800	400/3/50	6	16,1	2"	2"	1400	1450	1230	1150	1150	550	1050	1180	1700	750	1100	1250	189
	BC/BD-180HC1-B03	27,9	21,2	23990	18229	108,6	7845	5547	4,8	3,7	32	20	93,0	106,0	B	B	33	26	64	57	0,3	0,2	0,85	0,38	1	800	400/3/50	12	13,0	1 1/4"	1 1/4"	1400	1450	1230	1150	1150	550	1050	1180	1700	750	1100	1250	185
	BC/BD-180HC1-B07	27,0	27,0	23216	23216	108,6	7523	7523	4,7	4,7	30	30	135,0	135,0	A	A	35	35	66	66	0,2	0,2	1,04	1,04	1	800	400/3/50	12	13,0	1 1/4"	1 1/4"	1400	1450	1230	1150	1150	550	1050	1180	1700	750	1100	1250	163
	BC/BD-180HD1-B01	49,5	38,1	42562	32760	135,6	14672	10351	8,6	6,6	56	35	27,5	34,6	E	D	52	48	83	80	1,8	1,1	3,89	2,20	1	800	400/3/50	6	18,4	2"	2"	1400	1450	1230	1150	1150	550	1050	1180	1700	750	1100	1250	197
	BC/BD-180HD1-B03	28,6	21,1	24592	18143	135,6	7222	5039	5,0	3,7	25	14	95,3	105,5	B	B	33	26	64	57	0,3	0,2	0,85	0,38	1	800	400/3/50	12	15,3	1 1/4"	1 1/4"	1400	1450	1230	1150	1150	550	1050	1180	1700	750	1100	1250	193
	BC/BD-180HD1-B07	27,9	27,9	23990	23990	135,6	7014	7014	4,8	4,8	24	24	139,5	139,5	A	A	36	36	67	67	0,2	0,2	1,06	1,06	1	800	400/3/50	12	15,3	1 1/4"	1 1/4"	1400	1450	1230	1150	1150	550	1050	1180	1700	750	1100	1250	171
	BC/BD-180KB1-B01	54,2	43,5	46604	37403	135,7	20620	14966	9,4	7,6	41	28	31,9	39,5	D	D	49	43	80	74	1,7	1,1	3,74	2,11	1	800	400/3/50	6	16,4	1 1/2"	1 1/2"	2100	1450	1230	1850	1150	550	1750	1180	2400	750	1100	1250	220
	BC/BD-180KB1-B03	33,8	27,1	29063	23302	135,7	10191	7625	5,9	4,7	51	34	112,7	135,5	A	A	33	26	64	57	0,3	0,2	0,85	0,38	1	800	400/3/50	12	15,5	1 1/4"	1 1/4"	2100	1450	1230	1850	1150	550	1750	1180	2400	750	1100	1250	216
	BC/BD-180KB1-B07	32,1	32,1	27601	27601	135,7	9501	9501	5,6	5,6	46	46	160,5	160,5	A+	A+	34	34	65	65	0,2	0,2	0,91	0,91	1	800	400/3/50	12	15,5	1 1/4"	1 1/4"	2100	1450	1230	1850	1150	550	1750	1180	2400	750	1100	1250	194
	BC/BD-180KC1-B01	63,8	49,9	54858	42906	180,9	19703	14157	11,1	8,7	93	60	37,5	45,4	D	C	49	43	80	74	1,7	1,1	3,77	2,12	1	800	400/3/50	6	20,7	1 1/2"	1 1/2"	2100	1450	1230	1850	1150	550	1750	1180	2400	750	1100	1250	232
	BC/BD-180KC1-B03	37,3	28,8	32072	24764	180,9	9761	7123	6,5	5,0	39	25	124,3	144,0	A	A	33	26	64	57	0,3	0,2	0,85	0,38	1	800	400/3/50	12	19,8	1 1/4"	1 1/4"	2100	1450	1230	1850	1150	550	1750	1180	2400	750	1100	1250	228
	BC/BD-180KC1-B07	35,3	35,3	30353	30353	180,9	9115	9115	6,1	6,1	36	36	176,5	176,5	A+	A+	34	34	64	64	0,2	0,2	0,93	0,93	1	800	400/3/50	12	19,8	1 1/4"	1 1/4"	2100	1450	1230	1850	1150	550	1750	1180	2400	750	1100	1250	207
	BC/BD-180KD1-B01	68,7	52,8	59071	45400	226,2	18819	13480	11,9	9,2	76	47	40,4	48,0	D	C	49	43	80	74	1,7	1,1	3,79	2,14	1	800	400/3/50	6	25,0	1 1/2"	1 1/2"	2100	1450	1230	1850	1150	550	1750	1180	2400	750	1100	1250	245
	BC/BD-180KD1-B03	39,0	29,4	33534	25279	226,2	9357	6750	6,8	5,1	32	19	130,0	147,0	A	A	33	26	64	57	0,3	0,2	0,85	0,38	1	800	400/3/50	12	24,1	1 1/4"	1 1/4"	2100	1450	1230	1850	1150	550	1750	1180	2400	750	1100	1250	241
	BC/BD-180KD1-B07	36,9	36,9	31728	31728	226,2	8766	8766	6,4	6,4	29	29	184,5	184,5	A+	A+	34	34	64	64	0,2	0,2	0,96	0,96	1	800	400/3/50	12	24,1	1 1/4"	1 1/4"	2100	1450	1230	1850	1150	550	1750	1180	2400	750	1100	1250	220
	BC/BD-180MB1-B01	63,8	51,1	54858	43938	186,1	21836	16040	11,1	8,9	69	47	39,9	46,5	D	C	49	43	80	74	1,6	1,1	3,71	2,09	1	800	400/3/50	6	21,2	1 1/2"	1 1/2"	2750	1450	1230	2500	1150	550	2400	1180	3050	750	1100	1250	256
	BC/BD-180MB1-B03	38,7	30,7	33276	26397	186,1	10825	8076	6,7	5,3	83	55	129,0	153,5	A	A	33	26	64	57	0,3	0,2	0,85	0,38	1	800	400/3/50	12	20,3	1 1/4"	1 1/4"	2750	1450	1230	2500	1150	550	2400	1180	3050	750	1100	1250	252
	BC/BD-180MB1-B07	36,5	36,5	31384	31384	186,1	10043	10043	6,3	6,3	75	75	182,5	182,5	A+	A+	35	35	65	65	0,2	0,2	0,87	0,87	1	800	400/3/50	12	20,3	1 1/4"	1 1/4"	2750	1450	1230	2500	1150	550	2400	1180	3050	750	1100	1250	230
	BC/BD-180MC1-B01	72,9	57,3	62683	49269	248,2	21244	15531	12,7	9,9	50	32	42,9	52,1	D	C	49	43	80	74	1,7	1,1	3,72	2,10	1	800	400/3/50	6	29,3	2"	2"	2750	1450	1230	2500	1150	550	2400	1180	3050	750	1100	1250	273
	BC/BD-180MC1-B03	42,5	33,7	36543	28977	248,2	10507	7992	7,4	5,9	63	42	141,7	168,5	A	A+	33	26	64	57	0,3	0,2	0,85	0,38	1	800	400/3/50	12	26,2	1 1/4"	1 1/4"	2750	1450	1230	2500	1150	550	2400	1180	3050	750	1100	1250	269
	BC/BD-180MC1-B07	40,0	40,0	34394	34394	248,2	9777	9777	6,9	6,9	56	56	200,0	200,0	A+	A+	34	34	65	65	0,2	0,2	0,89	0,89	1	800	400/3/50	12	26,2	1 1/4"	1 1/4"	2750	1450	1230	2500	1150	550	2400	1180	3050	750	1100	1250	248
	BC/BD-180MD1-B01	78,8	60,8	67756	52279	310,2	20683	15027	13,7	10,6	40	25	46,4	55,3	C	C	49	43	80	74	1,7	1,1	3,74	2,11	1	800	400/3/50	6	35,1	2"	2"	2750	1450	1230	2500	1150	550	2400	1180	3050	750	1100	1250	291
	BC/BD-180MD1-B03	44,5	34,5	38263	29665	310,2	10222	7662	7,7	6,0	49	31	148,3	172,5	A	A+	33	26	64	57	0,3	0,2	0,85	0,38	1	800	400/3/50	12	32,0	1 1/4"	1 1/4"	2750	1450	1230	2500	1150	550	2400	1180	3050	750	1100	1250	287
	BC/BD-180MD1-B07	41,9	41,9	36028	36028	310,2	9529	9529	7,3	7,3	44	44	209,5	209,5	A+	A+	34	34	65	65	0,2	0,2	0,90	0,90	1	800	400/3/50	12	32,0	1 1/4"	1 1/4"	2750	1450	1230	2500	1150	550	2400	1180	3050	750	1100	1250	265
	BC/BD-280HA1-B01	62,9	51,8	54084	44540	108,6	38108	27290	10,9	9,0	50	35	18,5	23,5	E	E	51	45	83	77	3,4	2,2	7,57	4,26	2	800	400/3/50	6	16,1	2"	2"	2450	1450	1230	2200	1150	550	1050	1180	2750	750	1100	1250	299
	BC/BD-280HB1-B01	79,8	64,4	68616	55374	162,8	34478	24702	13,9	11,2	36	25	22,8	28,0	E	E	52	46	84	78	3,5	2,3	7,67	4,31	2	800	400/3/50	6	25,4	2 1/2"	2 1/2"	2450	1450	1230	2200	1150	550	1050	1180	2750	750	1100	1250	315
	BC/BD-280HB1-B03	52,3	41,2	44970	35426	162,8	17095	12332	9,1	7,2	120	79	87,2	103,0	B	B	36	29	67	60	0,6	0,4	1,70	0,76	2	800	400/3/50	12	19,0	1 1/2"	1 1/2"	2450	1450	1230	2200	1150	550	1050	1180	2750	750	1100	1250	307
	BC/BD-280HB1-B07	50,5	50,5	43422	43422	162,8	16249	16249	8,8	8,8	112	112	126,3	126,3	A	A	37	37	68	68	0,4	0,4	1,99	1,99	2	800	400/3/50	12	19,0	1 1/2"	1 1/2"	2450	1450	1230	2200	1150	550	1050	1180	2750	750	1100	1250	264
	BC/BD-280HC1-B01	92,7	72,9	79708	62683	217,1	31663	22503	16,1	12,7	62	41	25,8	31,7	E	D	53	48	85	80	3,6	2,3	7,75	4,35	2	800	400/3/50	6	30,5	2 1/2"	2 1/2"	2450	1450	1230	2200	1150	550	1050	1180	2750	750	1100	1250	330

PAS D'AILETTE / FIN SPACING / LAMELLENABSTAND / ШАГ РЕБРА	MODÈLE KARYER / KARYER MODEL / МОДЕЛЬ KARYER	CAPACITÉ DE L'EAU / CAPACITY WATER / LEISTUNG WASSER / МОЩНОСТЬ ВОДА: T ambiante / Tambient / Umgebungstemp/ T окружающей среды =25°C ΔT=15°C Su / Water / Wasser / Вода, T entrée, eau / Tinlet, water / Wassereintrittstemp. / T воды на входе = 40°C, TSORTIE, su / Toutlet, water / Wasseraustrittstemp. / T воды на выходе =35°C				SURFACE TOTALE / TOTAL SURFACE / GESAMTFLÄCHE / ОБЩАЯ ПЛОЩАДЬ	CÔTÉ AIR / AIR SIDE / LUFTSEITE / СТОРОНА ВОЗДУХА: DÉBIT D'AIR / AIR FLOW / LUFTMENGE / РАСХОД ВОЗДУХА		CÔTÉ FLUIDE / FLUID SIDE / MEDIUMSEITE / СТОРОНА ЖИДКОСТИ: DÉBIT DE FLUIDE / FLUID FLOW / MEDIUMMENGE / РАСХОД ЖИДКОСТИ		CÔTÉ FLUIDE / PRESSURE DROP FLUID SIDE / MEDIUMSEITIGER DRUCKVERLUST / ПАДЕНИЕ ДАВЛЕНИЯ СО СТОРОНЫ ЖИДКОСТИ		ÉNERGIE / ENERGY / ENERGIE / ЭНЕРГИЯ: TAUX D'EFFICACITÉ ÉNERGÉTIQUE / ENERGY EFFICIENCY RATIO / ENERGIEEFFIZIENZRATE / КЛАСС ЭНЕРГОЭФФЕКТИВНОСТИ		CLASSE D'EFFICACITÉ ÉNERGÉTIQUE / ENERGY EFFICIENCY CLASS / ENERGIEEFFIZIENZKLASSE / КОЭФФИЦИЕНТ ЭНЕРГОЭФФЕКТИВНОСТИ		ACOUSTIQUE / SOUND / SCHALLPEGEL / ЗВУК: NIVEAU DE PRESSION SONORE / SOUND PRESSURE LEVEL / SCHALLDRUCKPEGEL / УРОВЕНЬ ЗВУКОВОГО ДАВЛЕНИЯ		NIVEAU DE PUISSANCE SONORE / SOUND POWER LEVEL / SCHALLLEISTUNGSPEGEL / УРОВЕНЬ ЗВУКОВОЙ МОЩНОСТИ		INFORMATIONS VENTILATEUR / FAN DATA / LÜFTERDATEN / ДАННЫЕ ВЕНТИЛЯТОРА: PUISSANCE TOTALE / TOTAL POWER / GESAMTLEISTUNG / ОБЩАЯ МОЩНОСТЬ		COURANT TOTAL / TOTAL CURRENT / GESAMTSTROMAUFNAHME / ОБЩИЙ ТОК		NOMBRE DE VENTILATEURS / NUMBER OF FANS / LÜFTERANZAHL / КОЛИЧЕСТВО ВЕНТИЛЯТОРОВ	DIAMÈTRE DU VENTILATEUR / FAN DIAMETER / LÜFTERDURCHMESSER / ДИАМЕТР ВЕНТИЛЯТОРА	MOTEUR / MOTOR / MOTOR / МОТОР	NOMBRE DE PÔLES / NUMBER OF POLES / POLANZAHL / КОЛИЧЕСТВО ПОЛЮСОВ	INFORMATIONS BATTERIE / COIL DATA / WÄRMETAUSCHERDATEN / ДАННЫЕ БАТАРЕИ: VOLUME INTÉRIEUR / INTERNAL VOLUME / INNENVOLUMEN / ВНУТРЕННИЙ ОБЪЕМ	CONNEXIONS / CONNECTIONS / ANSCHLÜSSE / СОЕДИНЕНИЯ: ENTRÉE / INLET / EINTRITT / ВХОД	SORTIE / OUTLET / AUSTRITT / ВЫХОД	DIMENSIONS / DIMENSIONS / ABMESSUNGEN / ГАБАРИТНЫЕ РАЗМЕРЫ												POIDS / WEIGHT / GEWICHT / ВЕС
		kW		kcal/h			m³/h		m³/h		kPa						dB(A) 10m		dB		kW		A									A	B	C	E	F	G	H	I	K	L	M	N	
		Δ	Y	Δ	Y	m²	Δ	Y	Δ	Y	Δ	Y	Δ	Y	Δ	Y	Δ	Y	Δ	Y	Δ	Y	Δ	Y	PCS	mm	V/Ph/Hz		dm³	"		mm												kg
2,1 mm	BC/BD-280HC1-B03	56,9	43,2	48925	37145	217,1	15690	11095	9,9	7,5	87	54	94,8	108,0	B	B	36	29	67	60	0,6	0,4	1,70	0,76	2	800	400/3/50	12	24,1	1 1/2"	1 1/2"	2450	1450	1230	2200	1150	550	1050	1180	2750	750	1100	1250	322
	BC/BD-280HC1-B07	55,0	55,0	47291	47291	217,1	15046	15046	9,6	9,6	82	82	110,0	110,0	B	B	38	38	69	69	0,5	0,5	2,07	2,07	2	800	400/3/50	12	24,1	1 1/2"	1 1/2"	2450	1450	1230	2200	1150	550	1050	1180	2750	750	1100	1250	279
	BC/BD-280HD1-B01	99,0	76,1	85125	65434	271,4	29345	20702	17,2	13,2	48	30	27,5	33,1	E	D	54	51	86	83	3,6	2,3	7,78	4,39	2	800	400/3/50	6	35,7	2 1/2"	2 1/2"	2450	1450	1230	2200	1150	550	1050	1180	2750	750	1100	1250	345
	BC/BD-280HD1-B03	58,2	43,0	50043	36973	271,4	14444	10077	10,1	7,5	64	38	97,0	107,5	B	B	36	29	67	60	0,6	0,4	1,70	0,76	2	800	400/3/50	12	29,3	1 1/2"	1 1/2"	2450	1450	1230	2200	1150	550	1050	1180	2750	750	1100	1250	337
	BC/BD-280HD1-B07	56,8	56,8	48839	48839	271,4	14029	14029	9,9	9,9	62	62	113,6	113,6	A	A	39	39	70	70	0,5	0,5	2,12	2,12	2	800	400/3/50	12	29,3	1 1/2"	1 1/2"	2450	1450	1230	2200	1150	550	1050	1180	2750	750	1100	1250	294
	BC/BD-280KB1-B01	108,4	87,0	93207	74807	271,4	41239	29933	18,8	15,1	34	23	32,8	39,5	D	D	52	46	83	77	3,3	2,2	7,48	4,22	2	800	400/3/50	6	35,7	2 1/2"	2 1/2"	3850	1450	1230	3600	1150	550	1750	1180	4150	750	1100	1250	393
	BC/BD-280KB1-B03	68,6	54,9	58985	47205	271,4	20383	15250	11,9	9,5	106	72	114,3	137,3	A	A	36	29	67	60	0,6	0,4	1,70	0,76	2	800	400/3/50	12	29,3	1 1/2"	1 1/2"	3850	1450	1230	3600	1150	550	1750	1180	4150	750	1100	1250	384
	BC/BD-280KB1-B07	65,0	65,0	55890	55890	271,4	19002	19002	11,3	11,3	97	97	162,5	162,5	A+	A+	37	37	68	68	0,4	0,4	1,81	1,81	2	800	400/3/50	12	29,3	1 1/2"	1 1/2"	3850	1450	1230	3600	1150	550	1750	1180	4150	750	1100	1250	341
	BC/BD-280KC1-B01	124,1	97,2	106707	83577	361,9	39406	28313	21,5	16,9	28	18	36,5	44,2	D	D	52	46	83	77	3,4	2,2	7,53	4,24	2	800	400/3/50	6	44,2	2 1/2"	2 1/2"	3850	1450	1230	3600	1150	550	1750	1180	4150	750	1100	1250	419
	BC/BD-280KC1-B03	75,5	58,3	64918	50129	361,9	19521	14247	13,1	10,1	72	46	125,8	145,8	A	A	36	29	67	60	0,6	0,4	1,70	0,76	2	800	400/3/50	12	40,0	2"	2"	3850	1450	1230	3600	1150	550	1750	1180	4150	750	1100	1250	409
	BC/BD-280KC1-B07	71,4	71,4	61393	61393	361,9	18230	18230	12,4	12,4	66	66	178,5	178,5	A+	A+	37	37	67	67	0,4	0,4	1,86	1,86	2	800	400/3/50	12	40,0	2"	2"	3850	1450	1230	3600	1150	550	1750	1180	4150	750	1100	1250	366
	BC/BD-280KD1-B01	133,8	103,0	115047	88564	452,4	37639	26959	23,2	17,9	21	13	39,4	46,8	D	C	52	46	83	77	3,4	2,2	7,58	4,27	2	800	400/3/50	6	56,2	3"	3"	3850	1450	1230	3600	1150	550	1750	1180	4150	750	1100	1250	444
	BC/BD-280KD1-B03	78,9	59,4	67842	51075	452,4	18714	13499	13,7	10,3	55	33	131,5	148,5	A	A	36	29	67	60	0,6	0,4	1,70	0,76	2	800	400/3/50	12	48,6	2"	2"	3850	1450	1230	3600	1150	550	1750	1180	4150	750	1100	1250	434
	BC/BD-280KD1-B07	74,6	74,6	64144	64144	452,4	17532	17532	12,9	12,9	50	50	186,5	186,5	A+	A+	37	37	67	67	0,4	0,4	1,91	1,91	2	800	400/3/50	12	48,6	2"	2"	3850	1450	1230	3600	1150	550	1750	1180	4150	750	1100	1250	391
	BC/BD-280MB1-B01	127,5	102,2	109630	87876	372,2	43671	32081	22,1	17,7	60	40	38,6	46,5	D	C	52	46	83	77	3,3	2,2	7,41	4,18	2	800	400/3/50	6	45,2	2 1/2"	2 1/2"	5150	1450	1230	4900	1150	550	2400	1180	5450	750	1100	1250	465
	BC/BD-280MB1-B03	77,4	61,3	66552	52708	372,2	21650	16151	13,4	10,6	76	50	129,0	153,3	A	A	36	29	67	60	0,6	0,4	1,70	0,76	2	800	400/3/50	12	41,0	2"	2"	5150	1450	1230	4900	1150	550	2400	1180	5450	750	1100	1250	457
	BC/BD-280MB1-B07	73,0	73,0	62769	62769	372,2	20086	20086	12,7	12,7	69	69	182,5	182,5	A+	A+	38	38	68	68	0,4	0,4	1,73	1,73	2	800	400/3/50	12	41,0	2"	2"	5150	1450	1230	4900	1150	550	2400	1180	5450	750	1100	1250	414
	BC/BD-280MC1-B01	145,8	114,6	125365	98538	496,3	42489	31061	25,3	19,9	48	31	44,2	52,1	D	C	52	46	83	77	3,3	2,2	7,44	4,20	2	800	400/3/50	6	57,0	2 1/2"	2 1/2"	5150	1450	1230	4900	1150	550	2400	1180	5450	750	1100	1250	500
	BC/BD-280MC1-B03	85,0	67,5	73087	58040	496,3	21013	15983	14,7	11,7	57	38	141,7	168,8	A	A+	36	29	67	60	0,6	0,4	1,70	0,76	2	800	400/3/50	12	52,8	2"	2"	5150	1450	1230	4900	1150	550	2400	1180	5450	750	1100	1250	492
	BC/BD-280MC1-B07	80,0	80,0	68788	68788	496,3	19554	19554	13,9	13,9	51	51	200,0	200,0	A+	A+	37	37	68	68	0,4	0,4	1,77	1,77	2	800	400/3/50	12	52,8	2"	2"	5150	1450	1230	4900	1150	550	2400	1180	5450	750	1100	1250	448
	BC/BD-280MD1-B01	160,5	123,6	138005	106277	620,4	41366	30054	27,8	21,4	111	70	48,6	56,2	C	C	52	46	83	77	3,3	2,2	7,48	4,21	2	800	400/3/50	6	68,7	2 1/2"	2 1/2"	5150	1450	1230	4900	1150	550	2400	1180	5450	750	1100	1250	533
	BC/BD-280MD1-B03	89,0	69,0	76526	59329	620,4	20444	15324	15,4	12,0	44	28	148,3	172,5	A	A+	36	29	67	60	0,6	0,4	1,70	0,76	2	800	400/3/50	12	64,5	2"	2"	5150	1450	1230	4900	1150	550	2400	1180	5450	750	1100	1250	525
	BC/BD-280MD1-B07	83,7	83,7	71969	71969	620,4	19057	19057	14,5	14,5	40	40	209,3	209,3	A+	A+	37	37	68	68	0,4	0,4	1,80	1,80	2	800	400/3/50	12	64,5	2"	2"	5150	1450	1230	4900	1150	550	2400	1180	5450	750	1100	1250	482
	BC/BD-380HA1-B01	94,3	77,7	81083	66810	162,8	57161	40936	16,4	13,5	46	33	18,5	23,5	E	E	53	47	85	79	5,1	3,3	11,35	6,39	3	800	400/3/50	6	25,4	2 1/2"	2 1/2"	3500	1450	1230	3250	1150	550	1050	1180	3800	750	1100	1250	426
	BC/BD-380HB1-B01	119,6	96,5	102837	82975	244,3	51716	37053	20,8	16,7	35	24	23,0	28,4	E	E	54	48	86	80	5,2	3,4	11,50	6,47	3	800	400/3/50	6	36,5	3"	3"	3500	1450	1230	3250	1150	550	1050	1180	3800	750	1100	1250	449
	BC/BD-380HB1-B03	78,5	61,8	67498	53138	244,3	25642	18498	13,6	10,7	113	74	78,5	103,0	B	B	38	31	69	62	1,0	0,6	2,55	1,15	3	800	400/3/50	12	28,9	2"	2"	3500	1450	1230	3250	1150	550	1050	1180	3800	750	1100	1250	437
	BC/BD-380HB1-B07	75,7	75,7	65090	65090	244,3	24373	24373	13,1	13,1	106	106	108,1	108,1	B	B	39	39	70	70	0,7	0,7	2,99	2,99	3	800	400/3/50	12	28,9	2"	2"	3500	1450	1230	3250	1150	550	1050	1180	3800	750	1100	1250	372
	BC/BD-380HC1-B01	140,1	110,1	120464	94669	325,7	47494	33754	24,3	19,1	84	55	26,4	32,4	E	D	55	50	87	82	5,3	3,4	11,62	6,53	3	800	400/3/50	6	44,2	3"	3"	3500	1450	1230	3250	1150	550	1050	1180	3800	750	1100	1250	471
	BC/BD-380HC1-B03	85,2	64,8	73259	55718	325,7	23535	16642	14,8	11,2	82	50	85,2	108,0	B	B	38	31	69	62	1,0	0,6	2,55	1,15	3	800	400/3/50	12	36,6	2"	2"	3500	1450	1230	3250	1150	550	1050	1180	3800	750	1100	1250	459
	BC/BD-380HC1-B07	82,5	82,5	70937	70937	325,7	22569	22569	14,3	14,3	77	77	117,9	117,9	A	A	40	40	71	71	0,7	0,7	3,10	3,10	3	800	400/3/50	12	36,6	2"	2"	3500	1450	1230	3250	1150	550	1050	1180	3800	750	1100	1250	394
	BC/BD-380HD1-B01	149,6	114,9	128633	98796	407,1	44017	31053	26,0	19,9	65	40	27,7	33,8	E	D	56	53	88	85	5,4	3,4	11,67	6,58	3	800	400/3/50	6	51,9	3"	3"	3500	1450	1230	3250	1150	550	1050	1180	3800	750	1100	1250	494
	BC/BD-380HD1-B03	87,3	64,5	75064	55460	407,1	21666	15116	15,1	11,2	60	35	87,3	107,5	B	B	38	31	69	62	1,0	0,6	2,55	1,15	3	800	400/3/50	12	44,3	2"	2"	3500	1450	1230	3250	1150	550	1050	1180	3800	750	1100	1250	482
	BC/BD-380HD1-B07	85,2	85,2	73259	73259	407,1	21043	21043	14,8	14,8	58	58	121,7	121,7	A	A	41	41	72	72	0,7	0,7	3,18	3,18	3	800	400/3/50	12	44,3	2"	2"	3500	1450	1230	3250	1150	550	1050	1180	3800	750	1100	1250	417

PAS D'AILETTE / FIN SPACING / LAMELLENABSTAND / ШАГ РЕБРА	MODÈLE KARYER / KARYER MODEL / МОДЕЛЬ KARYER	CAPACITÉ DE L'EAU / CAPACITY WATER / LEISTUNG WASSER / МОЩНОСТЬ ВОДА				SURFACE TOTALE / TOTAL SURFACE / GESAMTFLÄCHE / ОБЩАЯ ПЛОЩАДЬ	CÔTÉ AIR / AIR SIDE / LUFTSEITE / СТОРОНА ВОЗДУХА		CÔTÉ FLUIDE/ FLUID SIDE / MEDIUMSEITE / СТОРОНА ЖИДКОСТИ				ÉNERGIE / ENERGY / ENERGIE / ЭНЕРГИЯ				ACOUSTIQUE / SOUND / SCHALLPEGEL / ЗВУК				INFORMATIONS VENTILATEUR / FAN DATA / LÜFTERDATEN / ДАННЫЕ ВЕНТИЛЯТОРА								INFORMATIONS BATTERIE / COIL DATA / WÄRMETAUSCHERDATEN / ДАННЫЕ БАТАРЕИ															
		T ambiante / Tambient / Umgebungstemp/ T окружающей среды =25°C ΔT=15°C Su / Water / Wasser / Вода, T entrée, eau / Tinlet, water / Wassereintrittstemp. / T воды на входе = 40°C, TSORTIE, su / Toutlet, water / Wasseraustrittstemp. / T воды на выходе =35°C					DÉBIT D'AIR / AIR FLOW / LUFTMENGE / РАСХОД ВОЗДУХА		DÉBIT DE FLUIDE/ FLUID FLOW / MEDIUMMENGE / РАСХОД ЖИДКОСТИ		CÔTÉ FLUIDE / PRESSURE DROP FLUID SIDE / MEDIUMSEITIGER DRUCKVERLUST / ПАДЕНИЕ ДАВЛЕНИЯ СО СТОРОНЫ ЖИДКОСТИ		TAUX D'EFFICACITÉ ÉNERGÉTIQUE / ENERGY EFFICIENCY RATIO / ENERGIEEFFIZIENZRATE / КЛАСС ЭНЕРГОЭФФЕКТИВНОСТИ		CLASSE D'EFFICACITÉ ÉNERGÉTIQUE / ENERGY EFFICIENCY CLASS / ENERGIEEFFIZIENZKLASSE / КОЭФФИЦИЕНТ ЭНЕРГОЭФФЕКТИВНОСТИ		NIVEAU DE PRESSION SONORE / SOUND PRESSURE LEVEL / SCHALLDRUCKPEGEL / УРОВЕНЬ ЗВУКОВОГО ДАВЛЕНИЯ		NIVEAU DE PUISSANCE SONORE / SOUND POWER LEVEL / SCHALLLEISTUNGSPEGEL / УРОВЕНЬ ЗВУКОВОЙ МОЩНОСТИ		PUISSANCE TOTALE / TOTAL POWER / GESAMTLEISTUNG / ОБЩАЯ МОЩНОСТЬ		COURANT TOTAL / TOTAL CURRENT / GESAMTSTROMAUFNAHME / ОБЩИЙ ТОК		NOMBRE DE VENTILATEURS / NUMBER OF FANS / LÜFTERANZAHL/ КОЛИЧЕСТВО ВЕНТИЛЯТОРОВ	DIAMÈTRE DU VENTILATEUR / FAN DIAMETER / LÜFTERDURCHMESSER / ДИАМЕТР ВЕНТИЛЯТОРА	MOTEUR / MOTOR / MOTOR / МОТОР	NOMBRE DE PÔLES / NUMBER OF POLES / POLANZAHL / КОЛИЧЕСТВО ПОЛЮСОВ	VOLUME INTÉRIEUR / INTERNAL VOLUME / INNENVOLUMEN/ВНУТРЕННИЙ ОБЪЕМ	CONNEXIONS / CONNECTIONS / ANSCHLÜSSE / СОЕДИНЕНИЯ: ENTRÉE / INLET / EINTRITT / ВХОД	SORTIE / OUTLET / AUSTRITT / ВЫХОД	DIMENSIONS/ DIMENSIONS / ABMESSUNGEN / ГАБАРИТНЫЕ РАЗМЕРЫ												POIDS / WEIGHT / GEWICHT / ВЕС
		kW		kcal/h			m³/h		m³/h		kPa						dB(A) 10m		dB		kW		A									A	B	C	E	F	G	H	I	K	L	M	N	
		Δ	Y	Δ	Y	m²	Δ	Y	Δ	Y	Δ	Y	Δ	Y	Δ	Y	Δ	Y	Δ	Y	Δ	Y	Δ	Y	PCS	mm	V/Ph/Hz		dm³	"	"	mm												kg
2,1 mm	BC/BD-380KB1-B01	167,3	134,2	143852	115391	407,1	61859	44899	29,0	23,3	105	71	33,5	40,7	D	D	54	48	85	79	5,0	3,3	11,22	6,32	3	800	400/3/50	6	48,5	2 1/2"	2 1/2"	5600	1450	1230	5350	1150	550	1750	1180	5900	750	1100	1250	565
	BC/BD-380KB1-B03	101,4	81,3	87188	69905	407,1	30574	22875	17,6	14,1	50	33	101,4	135,5	B	A	38	31	69	62	1,0	0,6	2,55	1,15	3	800	400/3/50	12	44,3	2"	2"	5600	1450	1230	5350	1150	550	1750	1180	5900	750	1100	1250	553
	BC/BD-380KB1-B07	96,2	96,2	82717	82717	407,1	28502	28502	16,7	16,7	45	45	160,3	160,3	A+	A+	39	39	70	70	0,6	0,6	2,71	2,71	3	800	400/3/50	12	44,3	2"	2"	5600	1450	1230	5350	1150	550	1750	1180	5900	750	1100	1250	489
	BC/BD-380KC1-B01	191,3	149,7	164488	128719	542,8	59110	42470	33,2	26,0	84	54	37,5	45,4	D	C	54	48	85	79	5,1	3,3	11,30	6,36	3	800	400/3/50	6	61,4	2 1/2"	2 1/2"	5600	1450	1230	5350	1150	550	1750	1180	5900	750	1100	1250	603
	BC/BD-380KC1-B03	111,8	86,4	96131	74291	542,8	29282	21370	19,4	15,0	41	25	111,8	144,0	A	A	38	31	69	62	1,0	0,6	2,55	1,15	3	800	400/3/50	12	57,2	2"	2"	5600	1450	1230	5350	1150	550	1750	1180	5900	750	1100	1250	591
	BC/BD-380KC1-B07	105,8	105,8	90972	90972	542,8	27345	27345	18,4	18,4	37	37	176,3	176,3	A+	A+	39	39	69	69	0,6	0,6	2,79	2,79	3	800	400/3/50	12	57,2	2"	2"	5600	1450	1230	5350	1150	550	1750	1180	5900	750	1100	1250	526
	BC/BD-380KD1-B01	205,9	158,3	177042	136113	678,5	56458	40439	35,7	27,5	63	40	40,4	48,0	D	C	54	48	85	79	5,1	3,3	11,37	6,40	3	800	400/3/50	6	77,6	3"	3"	5600	1450	1230	5350	1150	550	1750	1180	5900	750	1100	1250	640
	BC/BD-380KD1-B03	117,0	88,3	100602	75924	678,5	28071	20249	20,3	15,3	25	15	117,0	147,2	A	A	38	31	69	62	1,0	0,6	2,55	1,15	3	800	400/3/50	12	74,2	2 1/2"	2 1/2"	5600	1450	1230	5350	1150	550	1750	1180	5900	750	1100	1250	628
	BC/BD-380KD1-B07	110,7	110,7	95185	95185	678,5	26298	26298	19,2	19,2	23	23	184,5	184,5	A+	A+	39	39	69	69	0,6	0,6	2,86	2,86	3	800	400/3/50	12	74,2	2 1/2"	2 1/2"	5600	1450	1230	5350	1150	550	1750	1180	5900	750	1100	1250	563
	BC/BD-480HA1-B01	119,3	98,3	102580	84523	217,1	76215	54581	20,7	17,1	15	10	17,5	21,8	E	E	54	48	86	80	6,8	4,5	15,13	8,52	4	800	400/3/50	6	33,9	3"	3"	4550	1450	1230	4300	1150	550	1050	1180	4850	750	1100	1250	554
	BC/BD-480HB1-B01	163,5	131,7	140585	113242	325,7	68955	49404	28,4	22,9	76	52	23,4	29,3	E	E	55	49	87	81	7,0	4,5	15,33	8,62	4	800	400/3/50	6	53,6	4"	4"	4550	1450	1230	4300	1150	550	1050	1180	4850	750	1100	1250	582
	BC/BD-480HB1-B03	104,6	82,4	89940	70851	325,7	34189	24665	18,2	14,3	116	76	80,5	117,7	B	A	39	32	70	63	1,3	0,7	3,40	1,52	4	800	400/3/50	12	36,6	2"	2"	4550	1450	1230	4300	1150	550	1050	1180	4850	750	1100	1250	566
	BC/BD-480HB1-B07	100,9	100,9	86758	86758	325,7	32498	32498	17,5	17,5	108	108	112,1	112,1	A	A	40	40	71	71	0,9	0,9	3,98	3,98	4	800	400/3/50	12	36,6	2"	2"	4550	1450	1230	4300	1150	550	1050	1180	4850	750	1100	1250	480
	BC/BD-480HC1-B01	185,3	145,6	159329	125193	434,3	63325	45005	32,2	25,3	58	38	26,1	32,4	E	D	56	51	88	83	7,1	4,5	15,49	8,70	4	800	400/3/50	6	63,9	4"	4"	4550	1450	1230	4300	1150	550	1050	1180	4850	750	1100	1250	613
	BC/BD-480HC1-B03	113,6	86,4	97678	74291	434,3	31380	22189	19,7	15,0	86	52	87,4	123,4	B	A	39	32	70	63	1,3	0,7	3,40	1,52	4	800	400/3/50	12	46,9	2"	2"	4550	1450	1230	4300	1150	550	1050	1180	4850	750	1100	1250	597
	BC/BD-480HC1-B07	110,0	110,0	94583	94583	434,3	30091	30091	19,1	19,1	81	81	122,2	122,2	A	A	41	41	72	72	0,9	0,9	4,13	4,13	4	800	400/3/50	12	46,9	2"	2"	4550	1450	1230	4300	1150	550	1050	1180	4850	750	1100	1250	510
	BC/BD-480HD1-B01	197,9	152,1	170163	130782	542,8	58689	41404	34,4	26,4	44	28	27,5	33,1	E	D	57	54	89	86	7,2	4,6	15,55	8,77	4	800	400/3/50	6	74,2	4"	4"	4550	1450	1230	4300	1150	550	1050	1180	4850	750	1100	1250	643
	BC/BD-480HD1-B03	116,4	86,0	100086	73947	542,8	28888	20155	20,2	14,9	65	37	89,5	122,9	B	A	39	32	70	63	1,3	0,7	3,40	1,52	4	800	400/3/50	12	57,2	2"	2"	4550	1450	1230	4300	1150	550	1050	1180	4850	750	1100	1250	627
	BC/BD-480HD1-B07	113,6	113,6	97678	97678	542,8	28058	28058	19,7	19,7	62	62	126,2	126,2	A	A	42	42	73	73	0,9	0,9	4,24	4,24	4	800	400/3/50	12	57,2	2"	2"	4550	1450	1230	4300	1150	550	1050	1180	4850	750	1100	1250	541
	BC/BD-580HA1-B01	153,8	126,7	132244	108942	271,4	95269	68226	26,7	22,0	28	20	18,1	22,6	E	E	55	49	87	81	8,5	5,6	18,92	10,65	5	800	400/3/50	6	39,1	3"	3"	5600	1450	1230	5350	1150	550	1050	1180	5900	750	1100	1250	680
	BC/BD-580HB1-B01	195,3	157,6	167928	135512	407,1	86194	61754	33,9	27,3	20	14	22,4	28,1	E	E	56	50	88	82	8,7	5,6	19,16	10,77	5	800	400/3/50	6	61,3	4"	4"	5600	1450	1230	5350	1150	550	1050	1180	5900	750	1100	1250	718
	BC/BD-580HB1-B03	129,6	102,1	111436	87790	407,1	42736	30831	22,5	17,7	66	44	81,0	113,4	B	A	40	33	71	64	1,6	0,9	4,25	1,90	5	800	400/3/50	12	48,5	2 1/2"	2 1/2"	5600	1450	1230	5350	1150	550	1050	1180	5900	750	1100	1250	698
	BC/BD-580HB1-B07	124,9	124,9	107395	107395	407,1	40622	40622	21,7	21,7	62	62	113,5	113,5	A	A	41	41	72	72	1,1	1,1	4,98	4,98	5	800	400/3/50	12	48,5	2 1/2"	2 1/2"	5600	1450	1230	5350	1150	550	1050	1180	5900	750	1100	1250	590
	BC/BD-580HC1-B01	221,7	174,6	190628	150129	542,8	79157	56257	38,5	30,3	16	11	24,9	30,6	E	D	57	51	89	84	8,9	5,7	19,36	10,88	5	800	400/3/50	6	74,2	4"	4"	5600	1450	1230	5350	1150	550	1050	1180	5900	750	1100	1250	757
	BC/BD-580HC1-B03	140,8	107,1	121066	92089	542,8	39225	27736	24,4	18,6	49	30	88,0	119,0	B	A	40	33	71	64	1,6	0,9	4,25	1,90	5	800	400/3/50	12	61,4	2 1/2"	2 1/2"	5600	1450	1230	5350	1150	550	1050	1180	5900	750	1100	1250	737
	BC/BD-580HC1-B07	136,3	136,3	117197	117197	542,8	37614	37614	23,7	23,7	46	46	113,6	113,6	A	A	42	42	73	73	1,2	1,2	5,16	5,16	5	800	400/3/50	12	61,4	2 1/2"	2 1/2"	5600	1450	1230	5350	1150	550	1050	1180	5900	750	1100	1250	629
	BC/BD-580HD1-B01	250,8	192,5	215649	165520	678,5	73362	51755	43,5	33,4	83	52	28,2	33,8	E	D	58	55	90	87	8,9	5,7	19,44	10,96	5	800	400/3/50	6	87,0	4"	4"	5600	1450	1230	5350	1150	550	1050	1180	5900	750	1100	1250	792
	BC/BD-580HD1-B03	144,3	106,7	124076	91745	678,5	36111	25194	25,0	18,5	36	21	90,2	118,6	B	A	40	33	71	64	1,6	0,9	4,25	1,90	5	800	400/3/50	12	74,2	2 1/2"	2 1/2"	5600	1450	1230	5350	1150	550	1050	1180	5900	750	1100	1250	772
	BC/BD-580HD1-B07	140,9	140,9	121152	121152	678,5	35072	35072	24,4	24,4	35	35	117,4	117,4	A	A	43	43	74	74	1,2	1,2	5,30	5,30	5	800	400/3/50	12	74,2	2 1/2"	2 1/2"	5600	1450	1230	5350	1150	550	1050	1180	5900	750	1100	1250	664
	BC/BD-680HA1-B01	188,4	155,2	161995	133448	325,7	114323	81871	32,7	26,9	47	34	18,5	23,2	E	E	56	50	88	82	10,2	6,7	22,70	12,78	6	800	400/3/50	6	44,2	3"	3"	6650	1450	1230	6400	1150	550	1050	1180	6950	750	1100	1250	806
	BC/BD-680HB1-B01	239,0	192,8	205503	165778	488,5	103433	74105	41,5	33,5	34	23	22,8	28,4	E	E	57	50	89	83	10,5	6,8	22,99	12,93	6	800	400/3/50	6	69,0	4"	4"	6650	1450	1230	6400	1150	550	1050	1180	6950	750	1100	1250	852
	BC/BD-680HB1-B03	156,9	123,6	134910	106277	488,5	51284	36997	27,2	21,5	110	72	82,6	112,4	B	A	41	34	72	65	1,9	1,1	5,10	2,29	6	800	400/3/50	12	56,2	2 1/2"	2 1/2"	6650	1450	1230	6400	1150	550	1050	1180	6950	750	1100	1250	828
	BC/BD-680HB1-B07	151,3	151,3	130095	130095	488,5	48746	48746	26,3	26,3	103	103	116,4	116,4	A	A	42	42	73	73	1,3	1,3	5,97	5,97	6	800	400/3/50	12	56,2	2 1/2"	2 1/2"	6650	1450	1230	6400	1150	550	1050	1180	6950	750	1100	1250	698
	BC/BD-680HC1-B01	271,2	213,4	233190	183491	651,4	94988	67508	47,1	37,0	27	18	25,3	31,4	E	D	58	52	90	85	10,7	6,8	23,23	13,05	6	800	400/3/50	6	84,4	4"	4"	6650	1450	1230	6400	1150	550	1050	1180	6950	750	1100	1250	897
	BC/BD-680HC1-B03	170,4	129,5	146518	111350	651,4	47071	33284	29,6	22,5	80	49	89,7	117,7	B	A	41	34	72	65	1,9	1,1	5,10	2,29	6	800	400/3/50	12	71,6	2 1/2"	2 1/2"	6650	1450	1230	6400	1150	550	1050	1180	6950	750	1100	1250	873
	BC/BD-680HC1-B07	165,0	165,0	141874	141874	651,4	45137	45137	28,6	28,6	76	76	117,9	117,9	A	A	43	43	74	74	1,4	1,4	6,19	6,19	6	800	400/3/50	12	71,6	2 1/2"	2 1/2"	6650	1450	1230	6400	1150	550	1050	1180	6950	750	1100	1250	744
	BC/BD-680HD1-B01	290,1	223,2	249441	191917	814,2	88034	62106	50,3	38,7	22	14	27,1	32,3	E	D	59	56	91	88	10,7	6,9	23,33	13,15	6	800	400/3/50	6	99,8	4"	4"	6650	1450	1230	6400	1150	550	1050	1180	6950	750	1100	1250	940
	BC/BD-680HD1-B03	174,5	128,9	150043	110834	814,2	43333	30232	30,3	22,4	59	35	91,8	117,2	B	A	41	34	72	65	1,9	1,1	5,10	2,29	6	800	400/3/50	12	87,0	2 1/2"	2 1/2"	6650	1450	1230	6400	1150	550	1050	1180	6950	750	1100	1250	916
	BC/BD-680HD1-B07	170,4	170,4	146518	146518	814,2	42087	42087	29,6	29,6	57	57	121,7	121,7	A	A	44	44	75	75	1,4	1,4	6,36	6,36	6	800	400/3/50	12	87,0	2 1/2"	2 1/2"	6650	1450	1230	6400	1150	550	1050	1180	6950	750	1100	1250	787

BC/BD Ø800 2,1mm

PAS D'AILETTE / FIN SPACING / LAMELLENABSTAND / ШАГ РЕБРА	MODÈLE KARYER / KARYER MODEL / МОДЕЛЬ KARYER	CAPACITÉ DE L' EAU / CAPACITY WATER / LEISTUNG WASSER / МОЩНОСТЬ ВОДА				SURFACE TOTALE / TOTAL SURFACE / GESAMTFLÄCHE / ОБЩАЯ ПЛОЩАДЬ	CÔTÉ AIR / AIR SIDE / LUFTSEITE / СТОРОНА ВОЗДУХА		CÔTÉ FLUIDE/ FLUID SIDE / MEDIUMSEITE / СТОРОНА ЖИДКОСТИ				ÉNERGIE / ENERGY / ENERGIE / ЭНЕРГИЯ				ACOUSTIQUE / SOUND / SCHALLPEGEL / ЗВУК				INFORMATIONS VENTILATEUR / FAN DATA / LÜFTERDATEN / ДАННЫЕ ВЕНТИЛЯТОРА								INFORMATIONS BATTERIE / COIL DATA / WÄRMETAUSCHERDATEN / ДАННЫЕ БАТАРЕИ															
		T ambiante / Tambient / Umgebungstemp/ T окружающей среды =25°C ΔT=15°C Su / Water / Wasser / Вода, T entrée, eau / Tinlet, water / Wassereintrittstemp. / T воды на входе = 40°C, TSORTIE, su / Toutlet, water / Wasseraustrittstemp. / T воды на выходе =35°C					DÉBIT D'AIR / AIR FLOW / LUFTMENGE / РАСХОД ВОЗДУХА		DÉBIT DE FLUIDE/ FLUID FLOW / MEDIUMMENGE / РАСХОД ЖИДКОСТИ		CÔTÉ FLUIDE / PRESSURE DROP FLUID SIDE / MEDIUMSEITIGER DRUCKVERLUST / ПАДЕНИЕ ДАВЛЕНИЯ СО СТОРОНЫ ЖИДКОСТИ		TAUX D'EFFICACITÉ ÉNERGÉTIQUE / ENERGY EFFICIENCY RATIO / ENERGIEEFFIZIENZRATE / КЛАСС ЭНЕРГОЭФФЕКТИВНОСТИ		CLASSE D'EFFICACITÉ ÉNERGÉTIQUE / ENERGY EFFICIENCY CLASS / ENERGIEEFFIZIENZKLASSE / КОЭФФИЦИЕНТ ЭНЕРГОЭФФЕКТИВНОСТИ		NIVEAU DE PRESSION SONORE / SOUND PRESSURE LEVEL / SCHALLDRUCKPEGEL / УРОВЕНЬ ЗВУКОВОГО ДАВЛЕНИЯ		NIVEAU DE PUISSANCE SONORE / SOUND POWER LEVEL / SCHALLLEISTUNGSPEGEL / УРОВЕНЬ ЗВУКОВОЙ МОЩНОСТИ		PUISSANCE TOTALE / TOTAL POWER / GESAMTLEISTUNG / ОБЩАЯ МОЩНОСТЬ		COURANT TOTAL / TOTAL CURRENT / GESAMTSTROMAUFNAHME / ОБЩИЙ ТОК		NOMBRE DE VENTILATEURS / NUMBER OF FANS / LÜFTERANZAHL/ КОЛИЧЕСТВО ВЕНТИЛЯТОРОВ	DIAMÈTRE DU VENTILATEUR / FAN DIAMETER / LÜFTERDURCHMESSER / ДИАМЕТР ВЕНТИЛЯТОРА	MOTEUR / MOTOR / MOTOR / МОТОР	NOMBRE DE PÔLES / NUMBER OF POLES / POLANZAHL / КОЛИЧЕСТВО ПОЛЮСОВ	VOLUME INTÉRIEUR / INTERNAL VOLUME / INNENVOLUMEN/ВНУТРЕННИЙ ОБЪЕМ	CONNEXIONS / CONNECTIONS / ANSCHLÜSSE / СОЕДИНЕНИЯ: ENTRÉE / INLET / EINTRITT/ ВХОД	CONNEXIONS / CONNECTIONS / ANSCHLÜSSE / СОЕДИНЕНИЯ: SORTIE / OUTLET / AUSTRITT / ВЫХОД	DIMENSIONS/ DIMENSIONS / ABMESSUNGEN / ГАБАРИТНЫЕ РАЗМЕРЫ												POIDS / WEIGHT / GEWICHT / ВЕС
		kW		kcal/h			m³/h		m³/h		kPa						dB(A) 10m		dB		kW		A									A	B	C	E	F	G	H	I	K	L	M	N	
		Δ	Y	Δ	Y	m²	Δ	Y	Δ	Y	Δ	Y	Δ	Y	Δ	Y	Δ	Y	Δ	Y	Δ	Y	Δ	Y	PCS	mm	V/Ph/Hz		dm³	"		mm												kg
2,1 mm	BC/BD-2X180HA1-B01	62,5	51,5	53740	44282	107,2	37905	27148	10,9	8,9	56	40	18,4	23,4	E	E	51	45	83	77	3,4	2,2	7,58	4,27	2	800	400/3/50	6	20,8	2"	2"	1400	1450	2310	1150	1150	550	1050	2260	1700	750	1100	1250	295
	BC/BD-2X180HB1-B01	79,3	63,9	68186	54944	160,7	34272	24550	13,8	11,1	40	28	22,7	27,8	E	E	52	46	84	78	3,5	2,3	7,67	4,32	2	800	400/3/50	6	33,6	2 1/2"	2 1/2"	1400	1450	2310	1150	1150	550	1050	2260	1700	750	1100	1250	311
	BC/BD-2x180HB1-B03	50,8	40,1	43680	34480	160,7	16984	12255	8,8	7,0	48	32	84,7	100,3	B	B	36	29	67	60	0,6	0,4	1,70	0,76	2	800	400/3/50	12	22,0	1 1/2"	1 1/2"	1400	1450	2310	1150	1150	550	1050	2260	1700	750	1100	1250	311
	BC/BD-2x180HB1-B07	49,0	49,0	42132	42132	160,7	16158	16158	8,5	8,5	45	45	122,5	122,5	A	A	37	37	68	68	0,4	0,4	2,00	2,00	2	800	400/3/50	12	22,0	1 1/2"	1 1/2"	1400	1450	2310	1150	1150	550	1050	2260	1700	750	1100	1250	260
	BC/BD-2X180HC1-B01	92,0	72,2	79106	62081	214,3	31425	22296	16,0	12,5	70	45	25,6	31,4	E	D	53	48	85	80	3,6	2,3	7,75	4,36	2	800	400/3/50	6	38,7	2 1/2"	2 1/2"	1400	1450	2310	1150	1150	550	1050	2260	1700	750	1100	1250	327
	BC/BD-2x180HC1-B03	55,2	41,9	47463	36028	214,3	15575	10973	9,6	7,3	38	23	92,0	104,8	B	B	36	29	67	60	0,6	0,4	1,70	0,76	2	800	400/3/50	12	27,1	1 1/2"	1 1/2"	1400	1450	2310	1150	1150	550	1050	2260	1700	750	1100	1250	327
	BC/BD-2x180HC1-B07	53,5	53,5	46002	46002	214,3	14944	14944	9,3	9,3	36	36	107,0	107,0	B	B	38	38	69	69	0,5	0,5	2,07	2,07	2	800	400/3/50	12	27,1	1 1/2"	1 1/2"	1400	1450	2310	1150	1150	550	1050	2260	1700	750	1100	1250	275
	BC/BD-2X180HD1-B01	98,2	75,4	84437	64832	267,9	29106	20520	17,1	13,1	54	34	27,3	32,8	E	D	55	51	86	83	3,6	2,3	7,78	4,39	2	800	400/3/50	6	43,9	2 1/2"	2 1/2"	1400	1450	2310	1150	1150	550	1050	2260	1700	750	1100	1250	342
	BC/BD-2x180HD1-B03	56,6	-	48667	-	267,9	14309	-	9,8	-	23	-	94,3	-	B	-	36	-	67	-	0,6	-	1,70	-	2	800	400/3/50	12	36,2	2"	2"	1400	1450	2310	1150	1150	550	1050	2260	1700	750	1100	1250	342
	BC/BD-2x180HD1-B07	55,3	55,3	47549	47549	267,9	13921	13921	9,6	9,6	22	22	110,6	110,6	A	A	39	39	70	70	0,5	0,5	2,13	2,13	2	800	400/3/50	12	36,2	2"	2"	1400	1450	2310	1150	1150	550	1050	2260	1700	750	1100	1250	291
	BC/BD-2x180KB1-B01	111,0	89,0	95443	76526	267,9	41110	29811	19,3	15,4	120	81	33,6	40,5	D	D	52	46	83	77	3,3	2,2	7,48	4,22	2	800	400/3/50	6	36,2	2"	2"	2100	1450	2310	1850	1150	550	1750	2260	2400	750	1100	1250	380
	BC/BD-2x180KB1-B03	67,3	53,9	57868	46346	267,9	20320	15173	11,7	9,4	60	40	112,2	134,8	A	A	36	29	67	60	0,6	0,4	1,70	0,76	2	800	400/3/50	12	32,3	1 1/2"	1 1/2"	2100	1450	2310	1850	1150	550	1750	2260	2400	750	1100	1250	372
	BC/BD-2x180KB1-B07	63,9	63,9	54944	54944	267,9	18945	18945	11,1	11,1	54	54	159,8	159,8	A	A	37	37	68	68	0,4	0,4	1,81	1,81	2	800	400/3/50	12	32,3	1 1/2"	1 1/2"	2100	1450	2310	1850	1150	550	1750	2260	2400	750	1100	1250	329
	BC/BD-2x180KC1-B01	126,8	99,2	109028	85297	357,2	39239	28179	22,0	17,2	87	56	37,3	45,1	D	C	52	46	83	77	3,4	2,2	7,54	4,25	2	800	400/3/50	6	52,4	2 1/2"	2 1/2"	2100	1450	2310	1850	1150	550	1750	2260	2400	750	1100	1250	405
	BC/BD-2x180KC1-B03	74,2	57,3	63800	49269	357,2	19441	14173	12,9	9,9	38	24	123,7	143,3	A	A	36	29	67	60	0,6	0,4	1,70	0,76	2	800	400/3/50	12	44,7	2"	2"	2100	1450	2310	1850	1150	550	1750	2260	2400	750	1100	1250	397
	BC/BD-2x180KC1-B07	70,2	70,2	60361	60361	357,2	18162	18162	12,2	12,2	35	35	175,5	175,5	A+	A+	37	37	67	67	0,4	0,4	1,87	1,87	2	800	400/3/50	12	44,7	2"	2"	2100	1450	2310	1850	1150	550	1750	2260	2400	750	1100	1250	354
	BC/BD-2x180KD1-B01	136,4	104,9	117283	90198	446,5	37433	26814	23,7	18,2	69	43	40,1	47,7	D	C	53	46	83	77	3,4	2,2	7,59	4,27	2	800	400/3/50	6	61,0	2 1/2"	2 1/2"	2100	1450	2310	1850	1150	550	1750	2260	2400	750	1100	1250	430
	BC/BD-2x180KD1-B03	77,6	58,5	66724	50301	446,5	18623	13422	13,5	10,2	30	18	129,3	146,3	A	A	36	29	67	60	0,6	0,4	1,70	0,76	2	800	400/3/50	12	53,3	2"	2"	2100	1450	2310	1850	1150	550	1750	2260	2400	750	1100	1250	422
	BC/BD-2x180KD1-B07	73,4	73,4	63113	63113	446,5	17455	17455	12,7	12,7	27	27	183,5	183,5	A+	A+	37	37	67	67	0,4	0,4	1,92	1,92	2	800	400/3/50	12	53,3	2"	2"	2100	1450	2310	1850	1150	550	1750	2260	2400	750	1100	1250	379
	BC/BD-2x180MB1-B01	126,9	101,8	109114	87532	367,4	43586	32006	22,0	17,7	63	43	38,5	46,3	D	C	52	46	83	77	3,3	2,2	7,41	4,18	2	800	400/3/50	6	53,4	2 1/2"	2 1/2"	2750	1450	2310	2500	1150	550	2400	2260	3050	750	1100	1250	444
	BC/BD-2x180MB1-B03	77,1	61,2	66294	52623	367,4	21612	16137	13,4	10,6	81	54	128,5	153,0	A	A	36	29	67	60	0,6	0,4	1,70	0,76	2	800	400/3/50	12	45,7	2"	2"	2750	1450	2310	2500	1150	550	2400	2260	3050	750	1100	1250	436
	BC/BD-2x180MB1-B07	72,7	72,7	62511	62511	367,4	20047	20047	12,6	12,6	73	73	181,8	181,8	A+	A+	38	38	68	68	0,4	0,4	1,73	1,73	2	800	400/3/50	12	45,7	2"	2"	2750	1450	2310	2500	1150	550	2400	2260	3050	750	1100	1250	393
	BC/BD-2x180MC1-B01	145,1	114,1	124764	98108	489,9	42384	30972	25,2	19,8	51	33	44,0	51,9	D	C	52	46	83	77	3,3	2,2	7,45	4,20	2	800	400/3/50	6	65,2	2 1/2"	2 1/2"	2750	1450	2310	2500	1150	550	2400	2260	3050	750	1100	1250	479
	BC/BD-2x180MC1-B03	84,6	67,1	72743	57696	489,9	20953	15921	14,7	11,7	61	40	141,0	167,8	A	A+	36	29	67	60	0,6	0,4	1,70	0,76	2	800	400/3/50	12	57,5	2"	2"	2750	1450	2310	2500	1150	550	2400	2260	3050	750	1100	1250	471
	BC/BD-2x180MC1-B07	79,7	79,7	68530	68530	489,9	19506	19506	13,8	13,8	55	55	199,3	199,3	A+	A+	37	37	68	68	0,4	0,4	1,77	1,77	2	800	400/3/50	12	57,5	2"	2"	2750	1450	2310	2500	1150	550	2400	2260	3050	750	1100	1250	427
	BC/BD-2x180MD1-B01	156,9	121,0	134910	104041	612,4	41239	29933	27,2	21,0	39	24	47,5	55,0	C	C	52	46	83	77	3,3	2,2	7,48	4,22	2	800	400/3/50	6	83,2	3"	3"	2750	1450	2310	2500	1150	550	2400	2260	3050	750	1100	1250	513
	BC/BD-2x180MD1-B03	88,7	68,6	76268	58985	612,4	20383	15250	15,4	11,9	48	30	147,8	171,5	A	A+	36	29	67	60	0,6	0,4	1,70	0,76	2	800	400/3/50	12	69,2	2"	2"	2750	1450	2310	2500	1150	550	2400	2260	3050	750	1100	1250	505
	BC/BD-2x180MD1-B07	83,4	83,4	71711	71711	612,4	19002	19002	14,5	14,5	43	43	208,5	208,5	A+	A+	37	37	68	68	0,4	0,4	1,81	1,81	2	800	400/3/50	12	69,2	2"	2"	2750	1450	2310	2500	1150	550	2400	2260	3050	750	1100	1250	462
	BC/BD-2X280HA1-B01	124,8	102,8	107309	88392	214,3	75810	54295	21,7	17,8	48	34	18,4	22,8	E	E	54	48	86	80	6,8	4,5	15,15	8,53	4	800	400/3/50	6	45,0	3"	3"	2450	1450	2310	2200	1150	550	1050	2260	2750	750	1100	1250	520

PAS D'AILETTE / FIN SPACING / LAMELLENABSTAND / ШАГ РЕБРА	MODÈLE KARYER / KARYER MODEL МОДЕЛЬ KARYER	CAPACITÉ DE L'EAU / CAPACITY WATER / LEISTUNG WASSER / МОЩНОСТЬ ВОДА – T ambiante / Tambient / Umgebungstemp/ T окружающей среды =25°C ΔT=15°C Su / Water / Wasser / Вода, T entrée, eau / Tinlet, water / Wassereintrittstemp. / T воды на входе = 40°C, TSORTIE, su / Toutlet, water / Wasseraustrittstemp. / T воды на выходе =35°C (kW)		(kcal/h)		SURFACE TOTALE / TOTAL SURFACE / GESAMTFLÄCHE / ОБЩАЯ ПЛОЩАДЬ	CÔTÉ AIR / AIR SIDE / LUFTSEITE / СТОРОНА ВОЗДУХА – DÉBIT D'AIR / AIR FLOW / LUFTMENGE / РАСХОД ВОЗДУХА (m³/h)		CÔTÉ FLUIDE/ FLUID SIDE / MEDIUMSEITE / СТОРОНА ЖИДКОСТИ – DÉBIT DE FLUIDE/ FLUID FLOW / MEDIUMMENGE / РАСХОД ЖИДКОСТИ (m³/h)		CÔTÉ FLUIDE / PRESSURE DROP FLUID SIDE / MEDIUMSEITIGER DRUCKVERLUST / ПАДЕНИЕ ДАВЛЕНИЯ СО СТОРОНЫ ЖИДКОСТИ (kPa)		ÉNERGIE / ENERGY / ENERGIE / ЭНЕРГИЯ – TAUX D'EFFICACITÉ ÉNERGÉTIQUE / ENERGY EFFICIENCY RATIO / ENERGIEEFFIZIENZRATE / КЛАСС ЭНЕРГОЭФФЕКТИВНОСТИ		CLASSE D'EFFICACITÉ ÉNERGÉTIQUE / ENERGY EFFICIENCY CLASS / ENERGIEEFFIZIENZKLASSE / КОЭФФИЦИЕНТ ЭНЕРГОЭФФЕКТИВНОСТИ		ACOUSTIQUE / SOUND / SCHALLPEGEL / ЗВУК – NIVEAU DE PRESSION SONORE / SOUND PRESSURE LEVEL / SCHALLDRUCKPEGEL / УРОВЕНЬ ЗВУКОВОГО ДАВЛЕНИЯ (dB(A) 10m)		NIVEAU DE PUISSANCE SONORE / SOUND POWER LEVEL / SCHALLLEISTUNGSPEGEL / УРОВЕНЬ ЗВУКОВОЙ МОЩНОСТИ (dB)		INFORMATIONS VENTILATEUR / FAN DATA / LÜFTERDATEN / ДАННЫЕ ВЕНТИЛЯТОРА – PUISSANCE TOTALE / TOTAL POWER / GESAMTLEISTUNG / ОБЩАЯ МОЩНОСТЬ (kW)		COURANT TOTAL / TOTAL CURRENT / GESAMTSTROMAUFNAHME / ОБЩИЙ ТОК (A)		NOMBRE DE VENTILATEURS / NUMBER OF FANS / LÜFTERANZAHL/ КОЛИЧЕСТВО ВЕНТИЛЯТОРОВ	DIAMÈTRE DU VENTILATEUR / FAN DIAMETER / LÜFTERDURCHMESSER / ДИАМЕТР ВЕНТИЛЯТОРА	MOTEUR / MOTOR / MOTOR / МОТОР	NOMBRE DE PÔLES / NUMBER OF POLES / POLANZAHL / КОЛИЧЕСТВО ПОЛЮСОВ	INFORMATIONS BATTERIE / COIL DATA / WÄRMETAUSCHERDATEN / ДАННЫЕ БАТАРЕИ – VOLUME INTÉRIEUR / INTERNAL VOLUME / INNENVOLUMEN/ВНУТРЕННИЙ ОБЪЕМ	CONNEXIONS / CONNECTIONS / ANSCHLÜSSE / СОЕДИНЕНИЯ – ENTRÉE / INLET / EINTRITT/ ВХОД	SORTIE / OUTLET / AUSTRITT / ВЫХОД	DIMENSIONS/ DIMENSIONS / ABMESSUNGEN / ГАБАРИТНЫЕ РАЗМЕРЫ – A	B	C	E	F	G	H	I	K	L	M	N	POIDS / WEIGHT / GEWICHT / ВЕС
		Δ	Y	Δ	Y	m²	Δ	Y	Δ	Y	Δ	Y	Δ	Y	Δ	Y	Δ	Y	Δ	Y	Δ	Y	Δ	Y	PCS	mm	V/Ph/Hz		dm³	"	"	mm												kg
2,1 mm	BC/BD-2X280HB1-B01	158,3	127,7	136113	109802	321,5	68545	49101	27,5	22,2	38	26	22,6	28,4	E	E	55	49	87	81	7,0	4,5	15,34	8,63	4	800	400/3/50	6	55,3	3"	3"	2450	1450	2310	2200	1150	550	1050	2260	2750	750	1100	1250	551
	BC/BD-2x280HB1-B03	103,9	81,8	89338	70335	321,5	33967	24510	18,0	14,2	123	81	79,9	116,9	B	A	39	32	70	63	1,3	0,7	3,40	1,52	4	800	400/3/50	12	41,3	2"	2"	2450	1450	2310	2200	1150	550	1050	2260	2750	750	1100	1250	551
	BC/BD-2x280HB1-B07	100,2	100,2	86156	86156	321,5	32315	32315	17,4	17,4	116	116	111,3	111,3	A	A	40	40	71	71	0,9	0,9	4,00	4,00	4	800	400/3/50	12	41,3	2"	2"	2450	1450	2310	2200	1150	550	1050	2260	2750	750	1100	1250	448
	BC/BD-2X280HC1-B01	183,8	144,3	158040	124076	428,7	62849	44592	31,9	25,0	65	42	25,9	31,4	E	D	56	51	88	83	7,1	4,6	15,49	8,71	4	800	400/3/50	6	65,6	3"	3"	2450	1450	2310	2200	1150	550	1050	2260	2750	750	1100	1250	580
	BC/BD-2x280HC1-B03	112,7	85,4	96905	73431	428,7	31150	21946	19,6	14,8	92	56	86,7	122,0	B	A	39	32	70	63	1,3	0,7	3,40	1,52	4	800	400/3/50	12	51,6	2"	2"	2450	1450	2310	2200	1150	550	1050	2260	2750	750	1100	1250	580
	BC/BD-2x280HC1-B07	109,2	109,2	93895	93895	428,7	29888	29888	19,0	19,0	87	87	121,3	121,3	A	A	41	41	72	72	0,9	0,9	4,14	4,14	4	800	400/3/50	12	51,6	2"	2"	2450	1450	2310	2200	1150	550	1050	2260	2750	750	1100	1250	478
	BC/BD-2X280HD1-B01	196,3	150,7	168788	129579	535,8	58211	41039	34,1	26,2	52	32	27,3	32,8	E	D	57	54	89	86	7,2	4,6	15,56	8,78	4	800	400/3/50	6	75,9	3"	3"	2450	1450	2310	2200	1150	550	1050	2260	2750	750	1100	1250	611
	BC/BD-2x280HD1-B03	115,3	-	99140	-	535,8	28619	-	20,0	-	70	-	88,7	-	B	-	39	-	70	-	1,3	-	3,40	-	4	800	400/3/50	12	61,9	2"	2"	2450	1450	2310	2200	1150	550	1050	2260	2750	750	1100	1250	611
	BC/BD-2x280HD1-B07	112,7	112,7	96905	96905	535,8	27841	27841	19,6	19,6	67	67	125,2	125,2	A	A	42	42	73	73	0,9	0,9	4,25	4,25	4	800	400/3/50	12	61,9	2"	2"	2450	1450	2310	2200	1150	550	1050	2260	2750	750	1100	1250	509
	BC/BD-2x280KB1-B01	221,7	177,8	190628	152880	535,8	82220	59621	38,5	30,9	107	72	33,1	40,4	D	D	55	49	86	80	6,7	4,4	14,96	8,43	4	800	400/3/50	6	75,9	3"	3"	3850	1450	2310	3600	1150	550	1750	2260	4150	750	1100	1250	688
	BC/BD-2x280KB1-B03	136,4	109,0	117283	93723	535,8	40639	30347	23,7	18,9	99	67	104,9	155,7	B	A	39	32	70	63	1,3	0,7	3,40	1,52	4	800	400/3/50	12	69,6	2 1/2"	2 1/2"	3850	1450	2310	3600	1150	550	1750	2260	4150	750	1100	1250	671
	BC/BD-2x280KB1-B07	129,4	129,4	111264	111264	535,8	37890	37890	22,5	22,5	90	90	161,8	161,8	A+	A+	40	40	71	71	0,8	0,8	3,62	3,62	4	800	400/3/50	12	69,6	2 1/2"	2 1/2"	3850	1450	2310	3600	1150	550	1750	2260	4150	750	1100	1250	585
	BC/BD-2x280KC1-B01	253,5	198,3	217971	170507	714,4	78479	56357	44,0	34,4	86	56	37,3	45,1	D	C	55	49	86	80	6,8	4,4	15,07	8,49	4	800	400/3/50	6	93,0	3"	3"	3850	1450	2310	3600	1150	550	1750	2260	4150	750	1100	1250	738
	BC/BD-2x280KC1-B03	150,1	115,8	129063	99570	714,4	38883	28346	26,1	20,1	74	47	115,5	165,4	A	A+	39	32	70	63	1,3	0,7	3,40	1,52	4	800	400/3/50	12	86,7	2 1/2"	2 1/2"	3850	1450	2310	3600	1150	550	1750	2260	4150	750	1100	1250	721
	BC/BD-2x280KC1-B07	142,1	142,1	122184	122184	714,4	36324	36324	24,7	24,7	67	67	177,6	177,6	A+	A+	40	40	70	70	0,8	0,8	3,73	3,73	4	800	400/3/50	12	86,7	2 1/2"	2 1/2"	3850	1450	2310	3600	1150	550	1750	2260	4150	750	1100	1250	634
	BC/BD-2x280KD1-B01	272,7	209,7	234480	180309	893,0	74866	53628	47,3	36,4	71	44	40,1	46,6	D	C	56	49	86	80	6,8	4,5	15,17	8,54	4	800	400/3/50	6	110,1	3"	3"	3850	1450	2310	3600	1150	550	1750	2260	4150	750	1100	1250	787
	BC/BD-2x280KD1-B03	156,8	118,1	134824	101548	893,0	37247	26843	27,2	20,5	57	34	120,6	168,7	A	A+	39	32	70	63	1,3	0,7	3,40	1,52	4	800	400/3/50	12	103,8	2 1/2"	2 1/2"	3850	1450	2310	3600	1150	550	1750	2260	4150	750	1100	1250	770
	BC/BD-2x280KD1-B07	148,4	148,4	127601	127601	893,0	34910	34910	25,7	25,7	52	52	185,5	185,5	A+	A+	40	40	70	70	0,8	0,8	3,83	3,83	4	800	400/3/50	12	103,8	2 1/2"	2 1/2"	3850	1450	2310	3600	1150	550	1750	2260	4150	750	1100	1250	684
	BC/BD-2x280MB1-B01	253,6	203,4	218057	174892	734,8	87171	64012	44,0	35,3	66	44	38,4	46,2	D	C	55	49	86	80	6,6	4,4	14,82	8,35	4	800	400/3/50	6	94,9	3"	3"	5150	1450	2310	4900	1150	550	2400	2260	5450	750	1100	1250	817
	BC/BD-2x280MB1-B03	154,2	122,3	132588	105159	734,8	43225	32273	26,8	21,2	78	52	118,6	174,7	A	A+	39	32	70	63	1,3	0,7	3,40	1,52	4	800	400/3/50	12	88,6	2 1/2"	2 1/2"	5150	1450	2310	4900	1150	550	2400	2260	5450	750	1100	1250	801
	BC/BD-2x280MB1-B07	145,4	145,4	125021	125021	734,8	40095	40095	25,2	25,2	70	70	181,8	181,8	A+	A+	41	41	71	71	0,8	0,8	3,45	3,45	4	800	400/3/50	12	88,6	2 1/2"	2 1/2"	5150	1450	2310	4900	1150	550	2400	2260	5450	750	1100	1250	714
	BC/BD-2x280MC1-B01	290,1	228,0	249441	196045	979,8	84768	61943	50,4	39,6	46	30	44,0	51,8	D	C	55	49	86	80	6,6	4,4	14,89	8,39	4	800	400/3/50	6	135,5	4"	4"	5150	1450	2310	4900	1150	550	2400	2260	5450	750	1100	1250	884
	BC/BD-2x280MC1-B03	169,2	134,2	145486	115391	979,8	41906	31842	29,4	23,3	60	39	130,2	191,7	A	A+	39	32	70	63	1,3	0,7	3,40	1,52	4	800	400/3/50	12	112,1	2 1/2"	2 1/2"	5150	1450	2310	4900	1150	550	2400	2260	5450	750	1100	1250	868
	BC/BD-2x280MC1-B07	159,4	159,4	137059	137059	979,8	39012	39012	27,7	27,7	54	54	199,3	199,3	A+	A+	40	40	71	71	0,8	0,8	3,53	3,53	4	800	400/3/50	12	112,1	2 1/2"	2 1/2"	5150	1450	2310	4900	1150	550	2400	2260	5450	750	1100	1250	782
	BC/BD-2x280MD1-B01	319,4	245,9	274634	211436	1224,7	82478	59865	55,4	42,7	108	68	47,7	55,9	C	C	55	49	86	80	6,7	4,4	14,96	8,43	4	800	400/3/50	6	159,0	4"	4"	5150	1450	2310	4900	1150	550	2400	2260	5450	750	1100	1250	950
	BC/BD-2x280MD1-B03	177,3	137,2	152451	117971	1224,7	40765	30499	30,8	23,8	47	30	136,4	196,0	A	A+	39	32	70	63	1,3	0,7	3,40	1,52	4	800	400/3/50	12	135,6	2 1/2"	2 1/2"	5150	1450	2310	4900	1150	550	2400	2260	5450	750	1100	1250	934
	BC/BD-2x280MD1-B07	166,7	166,7	143336	143336	1224,7	38003	38003	28,9	28,9	42	42	208,4	208,4	A+	A+	40	40	71	71	0,8	0,8	3,61	3,61	4	800	400/3/50	12	135,6	2 1/2"	2 1/2"	5150	1450	2310	4900	1150	550	2400	2260	5450	750	1100	1250	847
	BC/BD-2X380HA1-B01	187,0	154,1	160791	132502	321,5	113715	81443	32,5	26,7	50	35	18,3	23,0	E	E	56	50	88	82	10,2	6,7	22,72	12,79	6	800	400/3/50	6	55,3	3"	3"	3500	1450	2310	3250	1150	550	1050	2260	3800	750	1100	1250	744
	BC/BD-2X380HB1-B01	237,3	191,4	204041	164574	482,2	102817	73651	41,2	33,2	35	24	22,6	28,1	E	E	57	51	89	83	10,5	6,8	23,01	12,94	6	800	400/3/50	6	87,8	4"	4"	3500	1450	2310	3250	1150	550	1050	2260	3800	750	1100	1250	790
	BC/BD-2x380HB1-B03	155,7	122,7	133878	105503	482,2	50951	36765	27,0	21,3	115	75	81,9	111,5	B	A	41	34	72	65	1,9	1,1	5,10	2,29	6	800	400/3/50	12	64,4	2 1/2"	2 1/2"	3500	1450	2310	3250	1150	550	1050	2260	3800	750	1100	1250	790
	BC/BD-2x380HB1-B07	150,3	150,3	129235	129235	482,2	48473	48473	26,1	26,1	108	108	115,6	115,6	A	A	42	42	73	73	1,3	1,3	5,99	5,99	6	800	400/3/50	12	64,4	2 1/2"	2 1/2"	3500	1450	2310	3250	1150	550	1050	2260	3800	750	1100	1250	636
	BC/BD-2X380HC1-B01	269,0	211,5	231298	181857	643,0	94274	66888	46,7	36,7	28	19	25,1	31,1	E	D	58	53	90	85	10,7	6,8	23,24	13,06	6	800	400/3/50	6	103,2	4"	4"	3500	1450	2310	3250	1150	550	1050	2260	3800	750	1100	1250	836
	BC/BD-2x380HC1-B03	169,1	128,1	145400	110146	643,0	46726	32919	29,3	22,2	84	51	89,0	116,5	B	A	41	34	72	65	1,9	1,1	5,10	2,29	6	800	400/3/50	12	79,8	2 1/2"	2 1/2"	3500	1450	2310	3250	1150	550	1050	2260	3800	750	1100	1250	836
	BC/BD-2x380HC1-B07	163,7	163,7	140757	140757	643,0	44832	44832	28,4	28,4	79	79	116,9	116,9	A	A	43	43	74	74	1,4	1,4	6,21	6,21	6	800	400/3/50	12	79,8	2 1/2"	2 1/2"	3500	1450	2310	3250	1150	550	1050	2260	3800	750	1100	1250	682
	BC/BD-2X380HD1-B01	296,5	227,6	254944	195701	803,7	87317	61559	51,5	39,5	65	41	27,7	33,0	E	D	59	56	91	88	10,7	6,9	23,34	13,16	6	800	400/3/50	6	118,6	4"	4"	3500	1450	2310	3250	1150	550	1050	2260	3800	750	1100	1250	879
	BC/BD-2x380HD1-B03	172,9	-	148667	-	803,7	42928	-	30,0	-	62	-	91,0	-	B	-	41	-	72	-	1,9	-	5,10	-	6	800	400/3/50	12	95,2	2 1/2"	2 1/2"	3500	1450	2310	3250	1150	550	1050	2260	3800	750	1100	1250	879
	BC/BD-2x380HD1-B07	169,0	169,0	145314	145314	803,7	41762	41762	29,3	29,3	60	60	120,7	120,7	A	A	44	44	75	75	1,4	1,4	6,38	6,38	6	800	400/3/50	12	95,2	2 1/2"	2 1/2"	3500	1450	2310	3250	1150	550	1050	2260	3800	750	1100	1250	725
	BC/BD-2x380KB1-B01	332,5	266,6	285898	229235	803,7	123329	89432	57,7	46,3	102	69	33,3	40,4	D	D	57	51	88	82	10,0	6,6	22,44	12,64	6	800	400/3/50	6	118,6	4"	4"	5600	1450	2310	5350	1150	550	1750	2260	5900	750	1100	1250	996
	BC/BD-2x380KB1-B03	201,8	161,5	173517	138865	803,7	60959	45520	35,0	28,0	54	36	106,2	146,8	B	A	41	34	72	65	1,9	1,1	5,10	2,29	6	800	400/3/50	12	95,2	2 1/2"	2 1/2"	5600	1450	2310	5350	1150	550	1750	2260	5900	750	1100	1250	972

![KR logo]

PAS D'AILETTE / FIN SPACING / LAMELLENABSTAND / ШАГ РЕБРА	MODÈLE KARYER / KARYER MODEL МОДЕЛЬ KARYER	CAPACITÉ DE L'EAU / CAPACITY WATER / LEISTUNG WASSER / МОЩНОСТЬ ВОДА – T ambiante / Tambient / Umgebungstemp/ T окружающей среды =25°C ΔT=15°C Su / Water / Wasser / Вода, T entrée, eau / Tinlet, water / Wassereintrittstemp. / T воды на входе = 40°C, TSORTIE, su / Toutlet, water / Wasseraustrittstemp. / T воды на выходе =35°C – kW Δ	kW Y	kcal/h Δ	kcal/h Y	SURFACE TOTALE / TOTAL SURFACE / GESAMTFLÄCHE / ОБЩАЯ ПЛОЩАДЬ m²	CÔTÉ AIR / AIR SIDE / LUFTSEITE / СТОРОНА ВОЗДУХА – DÉBIT D'AIR / AIR FLOW / LUFTMENGE / РАСХОД ВОЗДУХА m³/h Δ	m³/h Y	CÔTÉ FLUIDE/ FLUID SIDE / MEDIUMSEITE / СТОРОНА ЖИДКОСТИ – DÉBIT DE FLUIDE/ FLUID FLOW / MEDIUMMENGE / РАСХОД ЖИДКОСТИ m³/h Δ	m³/h Y	CÔTÉ FLUIDE / PRESSURE DROP FLUID SIDE / MEDIUMSEITIGER DRUCKVERLUST / ПАДЕНИЕ ДАВЛЕНИЯ СО СТОРОНЫ ЖИДКОСТИ kPa Δ	kPa Y	ÉNERGIE / ENERGY / ENERGIE / ЭНЕРГИЯ – TAUX D'EFFICACITÉ ÉNERGÉTIQUE / ENERGY EFFICIENCY RATIO / ENERGIEEFFIZIENZRATE / КЛАСС ЭНЕРГОЭФФЕКТИВНОСТИ Δ	Y	CLASSE D'EFFICACITÉ ÉNERGÉTIQUE / ENERGY EFFICIENCY CLASS / ENERGIEEFFIZIENZKLASSE / КОЭФФИЦИЕНТ ЭНЕРГОЭФФЕКТИВНОСТИ Δ	Y	ACOUSTIQUE / SOUND / SCHALLPEGEL / ЗВУК – NIVEAU DE PRESSION SONORE / SOUND PRESSURE LEVEL / SCHALLDRUCKPEGEL / УРОВЕНЬ ЗВУКОВОГО ДАВЛЕНИЯ dB(A) 10m Δ	dB(A) 10m Y	NIVEAU DE PUISSANCE SONORE / SOUND POWER LEVEL / SCHALLLEISTUNGSPEGEL / УРОВЕНЬ ЗВУКОВОЙ МОЩНОСТИ dB Δ	dB Y	INFORMATIONS VENTILATEUR / FAN DATA / LÜFTERDATEN / ДАННЫЕ ВЕНТИЛЯТОРА – PUISSANCE TOTALE / TOTAL POWER / GESAMTLEISTUNG / ОБЩАЯ МОЩНОСТЬ kW Δ	kW Y	COURANT TOTAL / TOTAL CURRENT / GESAMTSTROMAUFNAHME / ОБЩИЙ ТОК A Δ	A Y	NOMBRE DE VENTILATEURS / NUMBER OF FANS / LÜFTERANZAHL/ КОЛИЧЕСТВО ВЕНТИЛЯТОРОВ PCS	DIAMÈTRE DU VENTILATEUR / FAN DIAMETER / LÜFTERDURCHMESSER / ДИАМЕТР ВЕНТИЛЯТОРА mm	MOTEUR / MOTOR / MOTOR / МОТОР V/Ph/Hz	NOMBRE DE PÔLES / NUMBER OF POLES / POLANZAHL / КОЛИЧЕСТВО ПОЛЮСОВ	INFORMATIONS BATTERIE / COIL DATA / WÄRMETAUSCHERDATEN / ДАННЫЕ БАТАРЕИ – VOLUME INTÉRIEUR / INTERNAL VOLUME / INNENVOLUMEN/ВНУТРЕННИЙ ОБЪЕМ dm³	CONNEXIONS / CONNECTIONS / ANSCHLÜSSE / СОЕДИНЕНИЯ – ENTRÉE / INLET / EINTRITT/ ВХОД "	SORTIE / OUTLET / AUSTRITT / ВЫХОД "	DIMENSIONS/ DIMENSIONS / ABMESSUNGEN / ГАБАРИТНЫЕ РАЗМЕРЫ (mm) A	B	C	E	F	G	H	I	K	L	M	N	POIDS / WEIGHT / GEWICHT / ВЕС kg
2,1 mm	BC/BD-2x380KB1-B07	191,4	191,4	164574	164574	803,7	56835	56835	33,2	33,2	49	49	159,5	159,5	A	A	42	42	73	73	1,2	1,2	5,42	5,42	6	800	400/3/50	12	95,2	2 1/2"	2 1/2"	5600	1450	2310	5350	1150	550	1750	2260	5900	750	1100	1250	842
	BC/BD-2x380KC1-B01	380,1	297,4	326827	255718	1071,6	117718	84536	66,0	51,6	81	52	37,6	44,4	D	D	57	51	88	82	10,1	6,7	22,60	12,73	6	800	400/3/50	6	144,3	4"	4"	5600	1450	2310	5350	1150	550	1750	2260	5900	750	1100	1250	1070
	BC/BD-2x380KC1-B03	222,4	171,7	191230	147635	1071,6	58324	42519	38,6	29,8	37	23	117,1	156,1	A	A	41	34	72	65	1,9	1,1	5,10	2,29	6	800	400/3/50	12	127,2	3"	3"	5600	1450	2310	5350	1150	550	1750	2260	5900	750	1100	1250	1046
	BC/BD-2x380KC1-B07	210,6	210,6	181083	181083	1071,6	54487	54487	36,5	36,5	34	34	175,5	175,5	A+	A+	42	42	72	72	1,2	1,2	5,59	5,59	6	800	400/3/50	12	127,2	3"	3"	5600	1450	2310	5350	1150	550	1750	2260	5900	750	1100	1250	916
	BC/BD-2x380KD1-B01	409,0	314,4	351677	270335	1339,5	112299	80443	71,0	54,5	66	41	39,7	46,9	D	C	58	51	88	82	10,3	6,7	22,75	12,81	6	800	400/3/50	6	170,0	4"	4"	5600	1450	2310	5350	1150	550	1750	2260	5900	750	1100	1250	1144
	BC/BD-2x380KD1-B03	232,6	175,4	200000	150817	1339,5	55870	40265	40,3	30,4	24	14	122,4	159,5	A	A	41	34	72	65	1,9	1,1	5,10	2,29	6	800	400/3/50	12	170,0	4"	4"	5600	1450	2310	5350	1150	550	1750	2260	5900	750	1100	1250	1120
	BC/BD-2x380KD1-B07	220,1	220,1	189252	189252	1339,5	52365	52365	38,2	38,2	22	22	169,3	169,3	A+	A+	42	42	72	72	1,3	1,3	5,74	5,74	6	800	400/3/50	12	170,0	4"	4"	5600	1450	2310	5350	1150	550	1750	2260	5900	750	1100	1250	990
	BC/BD-2X480HA1-B01	236,6	195,1	203439	167756	428,7	151620	108590	41,1	33,9	16	11	17,4	21,9	E	E	57	51	89	83	13,6	8,9	30,29	17,05	8	800	400/3/50	6	82,7	4"	4"	4550	1450	2310	4300	1150	550	1050	2260	4850	750	1100	1250	972
	BC/BD-2X480HB1-B01	324,3	261,4	278848	224763	643,0	137089	98202	56,3	45,4	79	54	23,2	29,0	E	E	58	52	90	84	14,0	9,0	30,67	17,25	8	800	400/3/50	6	103,2	4"	4"	4550	1450	2310	4300	1150	550	1050	2260	4850	750	1100	1250	1028
	BC/BD-2x480HB1-B03	207,6	163,5	178504	140585	643,0	67934	49019	36,0	28,4	111	73	79,8	109,0	B	B	42	35	73	66	2,6	1,5	6,80	3,04	8	800	400/3/50	12	86,1	3"	3"	4550	1450	2310	4300	1150	550	1050	2260	4850	750	1100	1250	1028
	BC/BD-2x480HB1-B07	200,3	200,3	172227	172227	643,0	64630	64630	34,8	34,8	105	105	111,3	111,3	A	A	43	43	74	74	1,8	1,8	7,99	7,99	8	800	400/3/50	12	86,1	3"	3"	4550	1450	2310	4300	1150	550	1050	2260	4850	750	1100	1250	823
	BC/BD-2X480HC1-B01	367,3	288,4	315821	247979	857,3	125698	89184	63,7	50,0	58	38	25,9	31,7	E	D	59	54	91	86	14,2	9,1	30,98	17,42	8	800	400/3/50	6	145,6	5"	5"	4750	1450	2310	4300	1150	550	1050	2260	5250	750	1100	1250	1088
	BC/BD-2x480HC1-B03	225,4	170,8	193809	146862	857,3	62301	43892	39,1	29,6	82	50	86,7	113,9	B	A	42	35	73	66	2,6	1,5	6,80	3,04	8	800	400/3/50	12	106,7	3"	3"	4550	1450	2310	4300	1150	550	1050	2260	4850	750	1100	1250	1088
	BC/BD-2x480HC1-B07	218,3	218,3	187704	187704	857,3	59776	59776	37,9	37,9	77	77	121,3	121,3	A	A	44	44	75	75	1,8	1,8	8,28	8,28	8	800	400/3/50	12	106,7	3"	3"	4550	1450	2310	4300	1150	550	1050	2260	4850	750	1100	1250	883
	BC/BD-2X480HD1-B01	392,2	301,3	337231	259071	1071,6	116423	82078	68,1	52,3	45	28	27,4	32,8	E	D	60	57	92	89	14,3	9,2	31,11	17,55	8	800	400/3/50	6	166,1	5"	5"	4750	1450	2310	4300	1150	550	1050	2260	5250	750	1100	1250	1148
	BC/BD-2x480HD1-B03	230,5	-	198194	-	1071,6	57237	-	40,0	-	60	-	88,7	-	B	-	42	-	73	-	2,6	-	6,80	-	8	800	400/3/50	12	127,2	3"	3"	4550	1450	2310	4300	1150	550	1050	2260	4850	750	1100	1250	1148
	BC/BD-2x480HD1-B07	225,3	225,3	193723	193723	1071,6	55682	55682	39,1	39,1	58	58	118,6	118,6	A	A	45	45	76	76	1,9	1,9	8,50	8,50	8	800	400/3/50	12	127,2	3"	3"	4550	1450	2310	4300	1150	550	1050	2260	4850	750	1100	1250	943
	BC/BD-2X580HA1-B01	305,1	251,5	262339	216251	535,8	189525	135738	53,0	43,7	30	21	17,9	22,5	E	E	58	52	90	84	17,0	11,2	37,86	21,31	10	800	400/3/50	6	93,0	4"	4"	5600	1450	2310	5350	1150	550	1050	2260	5900	750	1100	1250	1195
	BC/BD-2X580HB1-B01	387,3	312,6	333018	268788	803,7	171362	122752	67,2	54,3	22	15	22,1	27,7	E	E	59	53	91	85	17,5	11,3	38,34	21,56	10	800	400/3/50	6	140,4	5"	5"	5800	1450	2310	5350	1150	550	1050	2260	6300	750	1100	1250	1271
	BC/BD-2x580HB1-B03	257,0	202,6	220980	174205	803,7	84918	61274	44,6	35,2	73	47	80,3	106,6	B	B	43	36	74	67	3,2	1,9	8,50	3,80	10	800	400/3/50	12	101,5	3"	3"	5600	1450	2310	5350	1150	550	1050	2260	5900	750	1100	1250	1271
	BC/BD-2x580HB1-B07	248,0	248,0	213242	213242	803,7	80788	80788	43,0	43,0	68	68	112,7	112,7	A	A	44	44	75	75	2,2	2,2	9,98	9,98	10	800	400/3/50	12	101,5	3"	3"	5600	1450	2310	5350	1150	550	1050	2260	5900	750	1100	1250	1015
	BC/BD-2X580HC1-B01	439,5	345,8	377902	297334	1071,6	157123	111480	76,3	60,0	18	12	24,7	30,3	E	D	60	54	92	87	17,8	11,4	38,73	21,77	10	800	400/3/50	6	166,1	5"	5"	5800	1450	2310	5350	1150	550	1050	2260	6300	750	1100	1250	1348
	BC/BD-2x580HC1-B03	279,3	211,7	240155	182029	1071,6	77876	54865	48,5	36,7	47	29	87,3	111,4	B	A	43	36	74	67	3,2	1,9	8,50	3,80	10	800	400/3/50	12	144,3	4"	4"	5600	1450	2310	5350	1150	550	1050	2260	5900	750	1100	1250	1348
	BC/BD-2x580HC1-B07	270,5	270,5	232588	232588	1071,6	74720	74720	47,0	47,0	44	44	117,6	117,6	A	A	45	45	76	76	2,3	2,3	10,35	10,35	10	800	400/3/50	12	144,3	4"	4"	5600	1450	2310	5350	1150	550	1050	2260	5900	750	1100	1250	1092
	BC/BD-2X580HD1-B01	496,9	381,3	427257	327859	1339,5	145528	102598	86,2	66,2	84	53	27,8	33,2	E	D	61	58	93	90	17,9	11,5	38,89	21,93	10	800	400/3/50	6	191,8	5"	5"	5800	1450	2310	5350	1150	550	1050	2260	6300	750	1100	1250	1415
	BC/BD-2x580HD1-B03	285,8	-	245744	-	1339,5	71547	-	49,6	-	35	-	89,3	-	B	-	43	-	74	-	3,2	-	8,50	-	10	800	400/3/50	12	170,0	4"	4"	5600	1450	2310	5350	1150	550	1050	2260	5900	750	1100	1250	1415
	BC/BD-2x580HD1-B07	279,4	279,4	240241	240241	1339,5	69603	69603	48,5	48,5	33	33	116,4	116,4	A	A	46	46	77	77	2,4	2,4	10,63	10,63	10	800	400/3/50	12	170,0	4"	4"	5600	1450	2310	5350	1150	550	1050	2260	5900	750	1100	1250	1159
	BC/BD-2X680HA1-B01	373,8	307,9	321410	264746	643,0	227430	162885	64,9	53,4	44	32	18,3	23,0	E	E	59	53	91	85	20,4	13,4	45,43	25,57	12	800	400/3/50	6	125,0	5"	5"	6850	1450	2310	6400	1150	550	1050	2260	7350	750	1100	1250	1419
	BC/BD-2X680HB1-B01	474,1	382,5	407653	328891	964,5	205634	147302	82,3	66,4	36	25	22,7	28,3	E	E	60	53	92	86	20,9	13,5	46,01	25,87	12	800	400/3/50	6	155,8	5"	5"	6850	1450	2310	6400	1150	550	1050	2260	7350	750	1100	1250	1509
	BC/BD-2x680HB1-B03	311,3	245,3	267670	210920	964,5	101901	73529	54,0	42,6	107	70	81,9	111,5	B	A	44	37	75	68	3,8	2,2	10,20	4,57	12	800	400/3/50	12	134,0	4"	4"	6650	1450	2310	6400	1150	550	1050	2260	6950	750	1100	1250	1509
	BC/BD-2x680HB1-B07	300,4	300,4	258297	258297	964,5	96945	96945	52,1	52,1	100	100	111,3	111,3	A	A	45	45	76	76	2,7	2,7	11,98	11,98	12	800	400/3/50	12	134,0	4"	4"	6650	1450	2310	6400	1150	550	1050	2260	6950	750	1100	1250	1202
	BC/BD-2X680HC1-B01	537,6	422,6	462253	363370	1286,0	188547	133776	93,3	73,3	26	17	25,2	30,8	E	D	61	55	93	88	21,3	13,7	46,47	26,12	12	800	400/3/50	6	214,0	6"	6"	6850	1450	2310	6400	1150	550	1050	2260	7350	750	1100	1250	1600
	BC/BD-2x680HC1-B03	338,0	256,1	290628	220206	1286,0	93451	65838	58,7	44,4	77	47	88,9	116,4	B	A	44	37	75	68	3,8	2,2	10,20	4,57	12	800	400/3/50	12	164,9	4"	4"	6650	1450	2310	6400	1150	550	1050	2260	6950	750	1100	1250	1600
	BC/BD-2x680HC1-B07	327,3	327,3	281427	281427	1286,0	89664	89664	56,8	56,8	73	73	116,9	116,9	A	A	46	46	77	77	2,8	2,8	12,41	12,41	12	800	400/3/50	12	164,9	4"	4"	6650	1450	2310	6400	1150	550	1050	2260	6950	750	1100	1250	1293
	BC/BD-2X680HD1-B01	574,8	442,1	494239	380137	1607,4	174634	123117	99,7	76,7	21	13	26,7	32,0	E	D	62	59	94	91	21,5	13,8	46,67	26,32	12	800	400/3/50	6	244,8	6"	6"	6850	1450	2310	6400	1150	550	1050	2260	7350	750	1100	1250	1691
	BC/BD-2x680HD1-B03	345,7	-	297248	-	1607,4	85856	-	60,0	-	57	-	91,0	-	B	-	44	-	75	-	3,8	-	10,20	-	12	800	400/3/50	12	195,7	4"	4"	6650	1450	2310	6400	1150	550	1050	2260	6950	750	1100	1250	1691
	BC/BD-2x680HD1-B07	337,9	337,9	290542	290542	1607,4	83523	83523	58,6	58,6	54	54	120,7	120,7	A	A	47	47	78	78	2,8	2,8	12,75	12,75	12	800	400/3/50	12	195,7	4"	4"	6650	1450	2310	6400	1150	550	1050	2260	6950	750	1100	1250	1383

PAS D'AILETTE / FIN SPACING / LAMELLENABSTAND / ШАГ РЕБРА	MODÈLE KARYER / KARYER MODEL / МОДЕЛЬ KARYER	CAPACITÉ DE L'EAU / CAPACITY WATER / LEISTUNG WASSER / МОЩНОСТЬ ВОДА — T ambiante / Tambient / Umgebungstemp/ T окружающей среды =25°C ΔT=15°C Su / Water / Wasser / Вода, T entrée, eau / Tinlet, water / Wassereintrittstemp. / T воды на входе = 40°C, TSORTIE, su / Toutlet, water / Wasseraustrittstemp. / T воды на выходе =35°C — kW		kcal/h		SURFACE TOTALE / TOTAL SURFACE / GESAMTFLÄCHE / ОБЩАЯ ПЛОЩАДЬ	CÔTÉ AIR / AIR SIDE / LUFTSEITE / СТОРОНА ВОЗДУХА — DÉBIT D'AIR / AIR FLOW / LUFTMENGE / РАСХОД ВОЗДУХА — m³/h		CÔTÉ FLUIDE / FLUID SIDE / MEDIUMSEITE / СТОРОНА ЖИДКОСТИ — DÉBIT DE FLUIDE/ FLUID FLOW / MEDIUMMENGE / РАСХОД ЖИДКОСТИ — m³/h		CÔTÉ FLUIDE / PRESSURE DROP FLUID SIDE / MEDIUMSEITIGER DRUCKVERLUST / ПАДЕНИЕ ДАВЛЕНИЯ СО СТОРОНЫ ЖИДКОСТИ — kPa		ÉNERGIE / ENERGY / ENERGIE / ЭНЕРГИЯ — TAUX D'EFFICACITÉ ÉNERGÉTIQUE / ENERGY EFFICIENCY RATIO / ENERGIEEFFIZIENZRATE / КЛАСС ЭНЕРГОЭФФЕКТИВНОСТИ		CLASSE D'EFFICACITÉ ÉNERGÉTIQUE / ENERGY EFFICIENCY CLASS / ENERGIEEFFIZIENZKLASSE / КОЭФФИЦИЕНТ ЭНЕРГОЭФФЕКТИВНОСТИ		ACOUSTIQUE / SOUND / SCHALLPEGEL / ЗВУК — NIVEAU DE PRESSION SONORE / SOUND PRESSURE LEVEL / SCHALLDRUCKPEGEL / УРОВЕНЬ ЗВУКОВОГО ДАВЛЕНИЯ — dB(A) 10m		NIVEAU DE PUISSANCE SONORE / SOUND POWER LEVEL / SCHALLLEISTUNGSPEGEL / УРОВЕНЬ ЗВУКОВОЙ МОЩНОСТИ — dB		INFORMATIONS VENTILATEUR / FAN DATA / LÜFTERDATEN / ДАННЫЕ ВЕНТИЛЯТОРА — PUISSANCE TOTALE / TOTAL POWER / GESAMTLEISTUNG / ОБЩАЯ МОЩНОСТЬ — kW		COURANT TOTAL / TOTAL CURRENT / GESAMTSTROMAUFNAHME / ОБЩИЙ ТОК — A		NOMBRE DE VENTILATEURS / NUMBER OF FANS / LÜFTERANZAHL/ КОЛИЧЕСТВО ВЕНТИЛЯТОРОВ	DIAMÈTRE DU VENTILATEUR / FAN DIAMETER / LÜFTERDURCHMESSER / ДИАМЕТР ВЕНТИЛЯТОРА	MOTEUR / MOTOR / MOTOR / МОТОР	NOMBRE DE PÔLES / NUMBER OF POLES / POLANZAHL / КОЛИЧЕСТВО ПОЛЮСОВ	INFORMATIONS BATTERIE / COIL DATA / WÄRMETAUSCHERDATEN / ДАННЫЕ БАТАРЕИ — VOLUME INTÉRIEUR / INTERNAL VOLUME / INNENVOLUMEN/ВНУТРЕННИЙ ОБЪЕМ	CONNEXIONS / CONNECTIONS / ANSCHLÜSSE / СОЕДИНЕНИЯ — ENTRÉE / INLET / EINTRITT/ ВХОД	SORTIE / OUTLET / AUSTRITT / ВЫХОД	DIMENSIONS/ DIMENSIONS / ABMESSUNGEN / ГАБАРИТНЫЕ РАЗМЕРЫ — A	B	C	E	F	G	H	I	K	L	M	N	POIDS / WEIGHT / GEWICHT / ВЕС
		Δ	Y	Δ	Y	m²	Δ	Y	Δ	Y	Δ	Y	Δ	Y	Δ	Y	Δ	Y	Δ	Y	Δ	Y	Δ	Y	PCS	mm	V/Ph/Hz		dm³	"	"	mm	mm	mm	mm	mm	mm	mm	mm	mm	mm	mm	mm	kg
2,1 mm	BC/BD-180AB1-B01	46,5	37,6	39983	32330	123,3	18012	12920	8,1	6,5	58	40	27,4	34,2	E	D	49	43	81	74	1,7	1,1	3,81	2,15	1	800	400/3/50	6	15,1	1 1/4"	1 1/4"	1550	1450	1240	1300	1150	550	1200	1190	1850	750	1100	1250	199
	BC/BD-180AB1-B03	30,1	23,6	25881	20292	123,6	8964	6456	5,2	4,1	69	45	100,3	118,0	B	A	33	26	64	57	0,3	0,2	0,85	0,38	1	800	400/3/50	12	15,5	1 1/4"	1 1/4"	1550	1450	1240	1300	1150	550	1200	1190	1850	750	1100	1250	196
	BC/BD-180AB1-B06	47,6	47,6	40929	40929	123,3	18701	18701	8,3	8,3	63	63	28,0	28,0	E	E	52	52	83	83	1,7	1,7	2,68	2,68	1	800	400/3/50	6	14,9	1 1/4"	1 1/4"	1550	1450	1240	1300	1150	550	1200	1190	1850	750	1100	1250	196
	BC/BD-180AB1-B07	28,9	28,9	24850	24850	123,6	8458	8458	5,0	5,0	64	64	144,5	144,5	A	A	34	34	64	64	0,2	0,2	0,98	0,98	1	800	400/3/50	12	15,5	1 1/4"	1 1/4"	1550	1450	1240	1300	1150	550	1200	1190	1850	750	1100	1250	174
	BC/BD-180AC1-B01	52,5	41,5	45142	35684	164,7	16716	11960	9,1	7,2	41	27	29,2	37,7	E	D	50	44	81	75	1,8	1,1	3,85	2,17	1	800	400/3/50	6	20,6	1 1/2"	1 1/2"	1550	1450	1240	1300	1150	550	1200	1190	1850	750	1100	1250	212
	BC/BD-180AC1-B03	32,4	24,8	27859	21324	164,7	8277	5953	5,6	4,3	73	45	108,0	124,0	B	A	33	26	64	57	0,3	0,2	0,85	0,38	1	800	400/3/50	12	19,7	1 1/4"	1 1/4"	1550	1450	1240	1300	1150	550	1200	1190	1850	750	1100	1250	208
	BC/BD-180AC1-B06	54,6	54,6	46948	46948	164,7	17695	17695	9,5	9,5	44	44	30,3	30,3	D	D	53	53	84	84	1,8	1,8	2,76	2,76	1	800	400/3/50	6	20,6	1 1/2"	1 1/2"	1550	1450	1240	1300	1150	550	1200	1190	1850	750	1100	1250	209
	BC/BD-180AC1-B07	31,3	31,3	26913	26913	164,7	7898	7898	5,4	5,4	68	68	156,5	156,5	A	A	34	34	65	65	0,2	0,2	1,01	1,01	1	800	400/3/50	12	19,7	1 1/4"	1 1/4"	1550	1450	1240	1300	1150	550	1200	1190	1850	750	1100	1250	187
	BC/BD-180AD1-B01	56,6	43,5	48667	37403	205,9	15587	11051	9,8	7,6	56	35	31,4	39,5	D	D	51	46	82	77	1,8	1,1	3,88	2,18	1	800	400/3/50	6	24,9	1 1/2"	1 1/2"	1550	1450	1240	1300	1150	550	1200	1190	1850	750	1100	1250	224
	BC/BD-180AD1-B03	33,0	24,4	28375	20980	205,9	7728	5432	5,7	4,2	53	31	110,0	122,0	B	A	33	26	64	57	0,3	0,2	0,85	0,38	1	800	400/3/50	12	24,0	1 1/4"	1 1/4"	1550	1450	1240	1300	1150	550	1200	1190	1850	750	1100	1250	220
	BC/BD-180AD1-B06	59,8	59,8	51419	51419	205,9	16795	16795	10,4	10,4	62	62	33,2	33,2	D	D	53	53	84	84	1,8	1,8	2,82	2,82	1	800	400/3/50	6	24,9	1 1/2"	1 1/2"	1550	1450	1240	1300	1150	550	1200	1190	1850	750	1100	1250	221
	BC/BD-180AD1-B07	31,9	31,9	27429	27429	205,9	7418	7418	5,5	5,5	50	50	159,5	159,5	A	A	35	35	66	66	0,2	0,2	1,04	1,04	1	800	400/3/50	12	24,0	1 1/4"	1 1/4"	1550	1450	1240	1300	1150	550	1200	1190	1850	750	1100	1250	199
	BC/BD-180CB1-B01	58,4	47,0	50215	40413	180,2	20479	14833	10,1	8,2	49	33	34,4	42,7	D	D	48	42	80	74	1,7	1,1	3,75	2,11	1	800	400/3/50	6	22,5	1 1/2"	1 1/2"	2100	1450	1240	1850	1150	550	1750	1190	2400	750	1100	1250	235
	BC/BD-180CB1-B03	36,2	28,9	31126	24850	179,9	10123	7541	6,3	5,0	50	33	120,7	144,5	A	A	33	26	64	57	0,3	0,2	0,85	0,38	1	800	400/3/50	12	20,4	1 1/4"	1 1/4"	2100	1450	1240	1850	1150	550	1750	1190	2400	750	1100	1250	230
	BC/BD-180CB1-B06	58,2	58,2	50043	50043	180,2	20371	20371	10,1	10,1	50	50	36,4	36,4	D	D	52	52	83	83	1,6	1,6	2,54	2,54	1	800	400/3/50	6	22,2	1 1/2"	1 1/2"	2100	1450	1240	1850	1150	550	1750	1190	2400	750	1100	1250	231
	BC/BD-180CB1-B07	34,4	34,4	29579	29579	179,9	9439	9439	6,0	6,0	46	46	172,0	172,0	A+	A+	34	34	65	65	0,2	0,2	0,91	0,91	1	800	400/3/50	12	20,4	1 1/4"	1 1/4"	2100	1450	1240	1850	1150	550	1750	1190	2400	750	1100	1250	208
	BC/BD-180CC1-B01	66,0	51,7	56750	44454	239,9	19522	14010	11,5	9,0	37	24	38,8	47,0	D	C	48	42	80	74	1,7	1,1	3,77	2,13	1	800	400/3/50	6	29,7	2"	2"	2100	1450	1240	1850	1150	550	1750	1190	2400	750	1100	1250	251
	BC/BD-180CC1-B03	39,6	30,4	34050	26139	240,1	9674	7043	6,9	5,3	62	39	132,0	152,0	A	A	33	26	64	57	0,3	0,2	0,85	0,38	1	800	400/3/50	12	27,1	1 1/4"	1 1/4"	2100	1450	1240	1850	1150	550	1750	1190	2400	750	1100	1250	248
	BC/BD-180CC1-B06	66,4	66,4	57094	57094	239,9	19707	19707	11,5	11,5	37	37	39,1	39,1	D	D	52	52	83	83	1,7	1,7	2,60	2,60	1	800	400/3/50	6	29,7	2"	2"	2100	1450	1240	1850	1150	550	1750	1190	2400	750	1100	1250	248
	BC/BD-180CC1-B07	37,5	37,5	32244	32244	240,1	9041	9041	6,5	6,5	56	56	187,5	187,5	A+	A+	34	34	64	64	0,2	0,2	0,94	0,94	1	800	400/3/50	12	27,1	1 1/4"	1 1/4"	2100	1450	1240	1850	1150	550	1750	1190	2400	750	1100	1250	226
	BC/BD-180CD1-B01	71,5	54,9	61479	47205	300,0	18596	13322	12,4	9,5	61	38	42,1	49,9	D	C	50	43	81	74	1,7	1,1	3,80	2,14	1	800	400/3/50	6	35,9	2"	2"	2100	1450	1240	1850	1150	550	1750	1190	2400	750	1100	1250	269
	BC/BD-180CD1-B03	40,8	30,5	35082	26225	300,3	9254	6665	7,1	5,3	46	27	136,0	152,5	A	A	33	26	64	57	0,3	0,2	0,85	0,38	1	800	400/3/50	12	33,7	1 1/4"	1 1/4"	2100	1450	1240	1850	1150	550	1750	1190	2400	750	1100	1250	266
	BC/BD-180CD1-B06	73,0	73,0	62769	62769	300,0	19092	19092	12,7	12,7	63	63	42,9	42,9	D	D	52	52	83	83	1,7	1,7	2,65	2,65	1	800	400/3/50	6	35,9	2"	2"	2100	1450	1240	1850	1150	550	1750	1190	2400	750	1100	1250	265
	BC/BD-180CD1-B07	38,6	38,6	33190	33190	300,3	8682	8682	6,7	6,7	41	41	193,0	193,0	A+	A+	34	34	64	64	0,2	0,2	0,96	0,96	1	800	400/3/50	12	33,7	1 1/4"	1 1/4"	2100	1450	1240	1850	1150	550	1750	1190	2400	750	1100	1250	244
	BC/BD-180NB1-B01	68,9	55,3	59243	47549	247,1	21742	15959	12,0	9,6	86	58	43,1	50,3	D	C	49	43	80	74	1,6	1,1	3,71	2,09	1	800	400/3/50	6	29,1	1 1/2"	1 1/2"	2750	1450	1240	2500	1150	550	2400	1190	3050	750	1100	1250	276
	BC/BD-180NB1-B03	41,5	32,8	35684	28203	246,7	10784	8060	7,2	5,7	81	54	138,3	164,0	A	A+	33	26	64	57	0,3	0,2	0,85	0,38	1	800	400/3/50	12	27,0	1 1/4"	1 1/4"	2750	1450	1240	2500	1150	550	2400	1190	3050	750	1100	1250	270
	BC/BD-180NB1-B06	67,9	67,9	58383	58383	247,1	21284	21284	11,8	11,8	83	83	42,4	42,4	D	D	52	52	83	83	1,6	1,6	2,46	2,46	1	800	400/3/50	6	29,1	1 1/2"	1 1/2"	2750	1450	1240	2500	1150	550	2400	1190	3050	750	1100	1250	272
	BC/BD-180NB1-B07	39,1	39,1	33620	33620	246,7	10001	10001	6,8	6,8	73	73	195,5	195,5	A+	A+	34	34	65	65	0,2	0,2	0,87	0,87	1	800	400/3/50	12	27,0	1 1/4"	1 1/4"	2750	1450	1240	2500	1150	550	2400	1190	3050	750	1100	1250	249
	BC/BD-180NC1-B01	77,6	60,8	66724	52279	329,1	21129	15433	13,5	10,6	63	41	45,6	55,3	C	C	49	43	80	74	1,7	1,1	3,73	2,10	1	800	400/3/50	6	38,6	2"	2"	2750	1450	1240	2500	1150	550	2400	1190	3050	750	1100	1250	298
	BC/BD-180NC1-B03	44,7	35,2	38435	30267	329,5	10441	7923	7,8	6,1	56	37	149,0	176,0	A	A+	33	26	64	57	0,3	0,2	0,85	0,38	1	800	400/3/50	12	36,8	1 1/4"	1 1/4"	2750	1450	1240	2500	1150	550	2400	1190	3050	750	1100	1250	295
	BC/BD-180NC1-B06	76,8	76,8	66036	66036	329,1	20839	20839	13,3	13,3	62	62	48,0	48,0	C	C	52	52	83	83	1,6	1,6	2,50	2,50	1	800	400/3/50	6	38,6	2"	2"	2750	1450	1240	2500	1150	550	2400	1190	3050	750	1100	1250	295
	BC/BD-180NC1-B07	42,0	42,0	36113	36113	329,5	9725	9725	7,3	7,3	50	50	210,0	210,0	A+	A+	34	34	65	65	0,2	0,2	0,89	0,89	1	800	400/3/50	12	36,8	1 1/4"	1 1/4"	2750	1450	1240	2500	1150	550	2400	1190	3050	750	1100	1250	274
	BC/BD-180ND1-B01	82,9	63,6	71281	54686	411,6	20544	14895	14,4	11,0	49	30	48,8	57,8	C	C	49	43	80	74	1,7	1,1	3,74	2,11	1	800	400/3/50	6	47,8	2"	2"	2750	1450	1240	2500	1150	550	2400	1190	3050	750	1100	1250	322
	BC/BD-180ND1-B03	46,4	35,6	39897	30610	411,8	10155	7580	8,0	6,2	72	45	154,7	178,0	A	A+	33	26	64	57	0,3	0,2	0,85	0,38	1	800	400/3/50	12	45,3	1 1/4"	1 1/4"	2750	1450	1240	2500	1150	550	2400	1190	3050	750	1100	1250	319
	BC/BD-180ND1-B06	82,5	82,5	70937	70937	411,6	20419	20419	14,3	14,3	48	48	51,6	51,6	C	C	52	52	83	83	1,6	1,6	2,54	2,54	1	800	400/3/50	6	47,8	2"	2"	2750	1450	1240	2500	1150	550	2400	1190	3050	750	1100	1250	319
	BC/BD-180ND1-B07	43,5	43,5	37403	37403	411,8	9468	9468	7,6	7,6	65	65	217,5	217,5	A+	A+	34	34	65	65	0,2	0,2	0,91	0,91	1	800	400/3/50	12	45,3	1 1/4"	1 1/4"	2750	1450	1240	2500	1150	550	2400	1190	3050	750	1100	1250	297
	BC/BD-280AB1-B01	93,0	75,2	79966	64660	247,1	36024	25839	16,1	13,1	47	32	26,6	34,2	E	D	52	45	84	77	3,5	2,2	7,62	4,29	2	800	400/3/50	6	31,7	2"	2"	2750	1450	1240	2500	1150	550	1200	1190	3050	750	1100	1250	351
	BC/BD-280AB1-B03	60,1	47,2	51677	40585	247,1	17929	12913	10,4	8,2	67	43	100,2	118,0	B	A	36	29	67	60	0,6	0,4	1,70	0,76	2	800	400/3/50	12	29,1	1 1/2"	1 1/2"	2750	1450	1240	2500	1150	550	1200	1190	3050	750	1100	1250	343
	BC/BD-280AB1-B06	95,2	95,2	81857	81857	247,1	37403	37403	16,5	16,5	50	50	28,0	28,0	E	E	55	55	86	86	3,4	3,4	5,36	5,36	2	800	400/3/50	6	31,3	2"	2"	2750	1450	1240	2500	1150	550	1200	1190	3050	750	1100	1250	345
	BC/BD-280AB1-B07	57,7	57,7	49613	49613	247,1	16917	16917	10,0	10,0	62	62	144,3	144,3	A	A	37	37	67	67	0,4	0,4	1,95	1,95	2	800	400/3/50	12	29,1	1 1/2"	1 1/2"	2750	1450	1240	2500	1150	550	1200	1190	3050	750	1100	1250	300

PAS D'AILETTE / FIN SPACING / LAMELLENABSTAND / ШАГ РЕБРА	MODÈLE KARYER / KARYER MODEL / МОДЕЛЬ KARYER	CAPACITÉ DE L'EAU / CAPACITY WATER / LEISTUNG WASSER / МОЩНОСТЬ ВОДА				SURFACE TOTALE / TOTAL SURFACE / GESAMTFLÄCHE / ОБЩАЯ ПЛОЩАДЬ	CÔTÉ AIR / AIR SIDE / LUFTSEITE / СТОРОНА ВОЗДУХА		CÔTÉ FLUIDE/ FLUID SIDE / MEDIUMSEITE / СТОРОНА ЖИДКОСТИ				ÉNERGIE / ENERGY / ENERGIE / ЭНЕРГИЯ				ACOUSTIQUE / SOUND / SCHALLPEGEL / ЗВУК				INFORMATIONS VENTILATEUR / FAN DATA / LÜFTERDATEN / ДАННЫЕ ВЕНТИЛЯТОРА								INFORMATIONS BATTERIE / COIL DATA / WÄRMETAUSCHERDATEN / ДАННЫЕ БАТАРЕИ																
		T ambiante / Tambient / Umgebingstemp/ Т окружающей среды =25°C ΔT=15°C Su / Water / Wasser / Вода. T entrée, eau / Tinlet, water / Wassereintritstemp. / Т воды на входе = 40°C. TSORTIE, su / Toutlet, water / Wasseraustritstemp. / Т воды на выходе =35°C					DÉBIT D'AIR / AIR FLOW / LUFTMENGE / РАСХОД ВОЗДУХА		DÉBIT DE FLUIDE/ FLUID FLOW / MEDIUMMENGE / РАСХОД ЖИДКОСТИ		CÔTÉ FLUIDE / PRESSURE DROP FLUID SIDE / MEDIUMSEITIGER DRUCKVERLUST / ПАДЕНИЕ ДАВЛЕНИЯ СО СТОРОНЫ ЖИДКОСТИ		TAUX D'EFFICACITÉ ÉNERGÉTIQUE / ENERGY EFFICIENCY RATIO / ENERGIEEFFIZIENZRATE / КЛАСС ЭНЕРГОЭФФЕКТИВНОСТИ		CLASSE D'EFFICACITÉ ÉNERGÉTIQUE / ENERGY EFFICIENCY CLASS / ENERGIEEFFIZIENZKLASSE / КОЭФФИЦИЕНТ ЭНЕРГОЭФФЕКТИВНОСТИ		NIVEAU DE PRESSION SONORE / SOUND PRESSURE LEVEL / SCHALLDRUCKPEGEL / УРОВЕНЬ ЗВУКОВОГО ДАВЛЕНИЯ		NIVEAU DE PUISSANCE SONORE / SOUND POWER LEVEL / SCHALLLEISTUNGSPEGEL / УРОВЕНЬ ЗВУКОВОЙ МОЩНОСТИ		PUISSANCE TOTALE / TOTAL POWER / GESAMTLEISTUNG / ОБЩАЯ МОЩНОСТЬ		COURANT TOTAL / TOTAL CURRENT / GESAMTSTROMAUFNAHME/ ОБЩИЙ ТОК		NOMBRE DE VENTILATEURS / NUMBER OF FANS / LÜFTERANZAHL/ КОЛИЧЕСТВО ВЕНТИЛЯТОРОВ	DIAMÈTRE DU VENTILATEUR / FAN DIAMETER / LÜFTERDURCHMESSER / ДИАМЕТР ВЕНТИЛЯТОРА	MOTEUR / MOTOR / МОТОР	NOMBRE DE PÔLES / NUMBER OF POLES / POLANZAHL / КОЛИЧЕСТВО ПОЛЮСОВ	VOLUME INTÉRIEUR / INTERNAL VOLUME / INNENVOLUMEN ВНУТРЕННИЙ ОБЪЕМ	CONNEXIONS / CONNECTIONS / ANSCHLÜSSE / СОЕДИНЕНИЯ		DIMENSIONS/ DIMENSIONS / ABMESSUNGEN / ГАБАРИТНЫЕ РАЗМЕРЫ													POIDS / WEIGHT / GEWICHT / ВЕС
		kW		kcal/h			m³/h		m³/h		kPa						dB(A) 10m		dB		kW		A								ENTRÉE / INLET / EINTRITT/ ВХОД	SORTIE / OUTLET / AUSTRITT / ВЫХОД	A	B	C	E	F	G	H	I	K	L	M	N	
		Δ	Y	Δ	Y	m²	Δ	Y	Δ	Y	Δ	Y	Δ	Y	Δ	Y	Δ	Y	Δ	Y	Δ	Y	Δ	Y	PCS	mm	V/Ph/Hz		dm³	"		mm											kg
2,1 mm	BC/BD-280AC1-B01	104,9	82,9	90198	71281	329,5	33433	23921	18,2	14,4	33	22	30,0	36,0	E	D	52	46	84	78	3,5	2,3	7,70	4,33	2	800	400/3/50	6	44,1	2 1/2"	2 1/2"	2750	1450	1240	2500	1150	550	1200	1190	3050	750	1100	1250	375
	BC/BD-280AC1-B03	65,2	49,9	56062	42906	329,5	16553	11907	11,3	8,7	100	62	108,7	124,8	B	A	36	29	67	60	0,6	0,4	1,70	0,76	2	800	400/3/50	12	37,7	1 1/2"	1 1/2"	2750	1450	1240	2500	1150	550	1200	1190	3050	750	1100	1250	367
	BC/BD-280AC1-B06	109,0	109,0	93723	93723	329,5	35391	35391	18,9	18,9	35	35	31,1	31,1	D	D	56	56	87	87	3,5	3,5	5,51	5,51	2	800	400/3/50	6	44,1	2 1/2"	2 1/2"	2750	1450	1240	2500	1150	550	1200	1190	3050	750	1100	1250	369
	BC/BD-280AC1-B07	62,8	62,8	53998	53998	329,5	15797	15797	10,9	10,9	93	93	125,6	125,6	A	A	37	37	68	68	0,5	0,5	2,02	2,02	2	800	400/3/50	12	37,7	1 1/2"	1 1/2"	2750	1450	1240	2500	1150	550	1200	1190	3050	750	1100	1250	324
	BC/BD-280AD1-B01	114,3	87,8	98280	75494	411,6	31173	22103	19,8	15,2	78	49	31,8	38,2	D	D	54	49	85	80	3,6	2,3	7,75	4,36	2	800	400/3/50	6	52,0	2 1/2"	2 1/2"	2750	1450	1240	2500	1150	550	1200	1190	3050	750	1100	1250	398
	BC/BD-280AD1-B03	66,3	48,9	57008	42046	411,4	15455	10864	11,5	8,5	77	44	110,5	122,3	A	A	36	29	67	60	0,6	0,4	1,70	0,76	2	800	400/3/50	12	44,9	1 1/2"	1 1/2"	2750	1450	1240	2500	1150	550	1200	1190	3050	750	1100	1250	389
	BC/BD-280AD1-B06	120,7	120,7	103783	103783	411,6	33591	33591	21,0	21,0	86	86	33,5	33,5	D	D	56	56	87	87	3,6	3,6	5,63	5,63	2	800	400/3/50	6	52,0	2 1/2"	2 1/2"	2750	1450	1240	2500	1150	550	1200	1190	3050	750	1100	1250	391
	BC/BD-280AD1-B07	64,1	64,1	55116	55116	411,4	14836	14836	11,1	11,1	72	72	128,2	128,2	A	A	38	38	69	69	0,5	0,5	2,08	2,08	2	800	400/3/50	12	44,9	1 1/2"	1 1/2"	2750	1450	1240	2500	1150	550	1200	1190	3050	750	1100	1250	346
	BC/BD-280CB1-B01	116,7	93,9	100344	80739	360,4	40957	29667	20,3	16,3	41	28	35,4	42,7	D	D	51	45	83	77	3,3	2,2	7,49	4,22	2	800	400/3/50	6	47,8	2 1/2"	2 1/2"	3850	1450	1240	3600	1150	550	1750	1190	4150	750	1100	1250	421
	BC/BD-280CB1-B03	72,5	57,8	62339	49699	360,4	20245	15083	12,6	10,0	42	28	120,8	144,5	A	A	36	29	67	60	0,6	0,4	1,70	0,76	2	800	400/3/50	12	43,0	2"	2"	3850	1450	1240	3600	1150	550	1750	1190	4150	750	1100	1250	413
	BC/BD-280CB1-B06	118,7	118,7	102064	102064	360,4	40743	40743	20,6	20,6	91	91	36,0	36,0	D	D	55	55	86	86	3,3	3,3	5,08	5,08	2	800	400/3/50	6	47,2	2 1/2"	2 1/2"	3850	1450	1240	3600	1150	550	1750	1190	4150	750	1100	1250	414
	BC/BD-280CB1-B07	68,8	68,8	59157	59157	360,4	18878	18878	11,9	11,9	38	38	172,0	172,0	A+	A+	37	37	68	68	0,4	0,4	1,82	1,82	2	800	400/3/50	12	43,0	2"	2"	3850	1450	1240	3600	1150	550	1750	1190	4150	750	1100	1250	370
	BC/BD-280CC1-B01	134,5	105,1	115649	90370	480,5	39043	28021	23,3	18,2	71	46	39,6	47,8	D	C	51	45	83	77	3,4	2,2	7,54	4,25	2	800	400/3/50	6	59,7	2 1/2"	2 1/2"	3850	1450	1240	3600	1150	550	1750	1190	4150	750	1100	1250	455
	BC/BD-280CC1-B03	79,7	61,1	68530	52537	479,9	19348	14086	13,8	10,6	91	57	132,8	152,8	A	A	36	29	67	60	0,6	0,4	1,70	0,76	2	800	400/3/50	12	53,7	2"	2"	3850	1450	1240	3600	1150	550	1750	1190	4150	750	1100	1250	445
	BC/BD-280CC1-B06	135,4	135,4	116423	116423	480,5	39413	39413	23,5	23,5	71	71	41,0	41,0	D	D	55	55	86	86	3,3	3,3	5,19	5,19	2	800	400/3/50	6	59,7	2 1/2"	2 1/2"	3850	1450	1240	3600	1150	550	1750	1190	4150	750	1100	1250	448
	BC/BD-280CC1-B07	75,4	75,4	64832	64832	479,9	18082	18082	13,1	13,1	83	83	188,5	188,5	A+	A+	37	37	67	67	0,4	0,4	1,87	1,87	2	800	400/3/50	12	53,7	2"	2"	3850	1450	1240	3600	1150	550	1750	1190	4150	750	1100	1250	402
	BC/BD-280CD1-B01	143,0	109,7	122958	94325	600,6	37192	26644	24,8	19,0	55	34	42,1	49,9	D	C	53	46	84	77	3,4	2,2	7,59	4,27	2	800	400/3/50	6	72,1	2 1/2"	2 1/2"	3850	1450	1240	3600	1150	550	1750	1190	4150	750	1100	1250	489
	BC/BD-280CD1-B03	81,9	61,3	70421	52708	600,3	18507	13331	14,2	10,6	65	39	136,5	153,3	A	A	36	29	67	60	0,6	0,4	1,70	0,76	2	800	400/3/50	12	67,0	2"	2"	3850	1450	1240	3600	1150	550	1750	1190	4150	750	1100	1250	480
	BC/BD-280CD1-B06	145,9	145,9	125451	125451	600,6	38184	38184	25,3	25,3	57	57	42,9	42,9	D	D	55	55	86	86	3,4	3,4	5,29	5,29	2	800	400/3/50	6	72,1	2 1/2"	2 1/2"	3850	1450	1240	3600	1150	550	1750	1190	4150	750	1100	1250	483
	BC/BD-280CD1-B07	77,5	77,5	66638	66638	600,3	17364	17364	13,5	13,5	59	59	193,8	193,8	A+	A+	37	37	67	67	0,4	0,4	1,92	1,92	2	800	400/3/50	12	67,0	2"	2"	3850	1450	1240	3600	1150	550	1750	1190	4150	750	1100	1250	437
	BC/BD-280NB1-B01	137,7	110,5	118401	95013	494,2	43484	31918	23,9	19,2	74	50	41,7	50,2	D	C	52	46	83	77	3,3	2,2	7,42	4,18	2	800	400/3/50	6	61,1	2 1/2"	2 1/2"	5150	1450	1240	4900	1150	550	2400	1190	5450	750	1100	1250	503
	BC/BD-280NB1-B03	83,0	65,6	71367	56406	494,2	21568	16119	14,4	11,4	69	46	138,3	164,0	A	A+	36	29	67	60	0,6	0,4	1,70	0,76	2	800	400/3/50	12	56,9	2"	2"	5150	1450	1240	4900	1150	550	2400	1190	5450	750	1100	1250	495
	BC/BD-280NB1-B06	135,7	135,7	116681	116681	494,2	42568	42568	23,5	23,5	72	72	42,4	42,4	D	D	55	55	86	86	3,2	3,2	4,91	4,91	2	800	400/3/50	6	61,1	2 1/2"	2 1/2"	5150	1450	1240	4900	1150	550	2400	1190	5450	750	1100	1250	497
	BC/BD-280NB1-B07	78,2	78,2	67240	67240	494,2	20002	20002	13,6	13,6	62	62	195,5	195,5	A+	A+	37	37	68	68	0,4	0,4	1,73	1,73	2	800	400/3/50	12	56,9	2"	2"	5150	1450	1240	4900	1150	550	2400	1190	5450	750	1100	1250	452
	BC/BD-280NC1-B01	155,2	121,7	133448	104643	658,7	42259	30865	26,9	21,1	59	38	47,0	55,3	C	C	52	46	83	77	3,3	2,2	7,45	4,20	2	800	400/3/50	6	77,5	2 1/2"	2 1/2"	5150	1450	1240	4900	1150	550	2400	1190	5450	750	1100	1250	549
	BC/BD-280NC1-B03	89,3	70,4	76784	60533	658,9	20882	15846	15,5	12,2	51	33	148,8	176,0	A	A+	36	29	67	60	0,6	0,4	1,70	0,76	2	800	400/3/50	12	73,9	2"	2"	5150	1450	1240	4900	1150	550	2400	1190	5450	750	1100	1250	542
	BC/BD-280NC1-B06	153,6	153,6	132072	132072	658,7	41678	41678	26,7	26,7	58	58	48,0	48,0	C	C	55	55	86	86	3,2	3,2	4,99	4,99	2	800	400/3/50	6	77,5	2 1/2"	2 1/2"	5150	1450	1240	4900	1150	550	2400	1190	5450	750	1100	1250	542
	BC/BD-280NC1-B07	84,1	84,1	72313	72313	658,9	19450	19450	14,6	14,6	45	45	210,3	210,3	A+	A+	37	37	68	68	0,4	0,4	1,77	1,77	2	800	400/3/50	12	73,9	2"	2"	5150	1450	1240	4900	1150	550	2400	1190	5450	750	1100	1250	498
	BC/BD-280ND1-B01	167,7	128,6	144196	110576	823,7	41088	29790	29,1	22,3	96	60	50,8	58,5	C	C	52	46	83	77	3,3	2,2	7,48	4,22	2	800	400/3/50	6	95,1	2 1/2"	2 1/2"	5150	1450	1240	4900	1150	550	2400	1190	5450	750	1100	1250	596
	BC/BD-280ND1-B03	92,2	70,8	79278	60877	823,7	20309	15161	16,0	12,3	39	24	153,7	177,0	A	A+	36	29	67	60	0,6	0,4	1,70	0,76	2	800	400/3/50	12	90,9	2"	2"	5150	1450	1240	4900	1150	550	2400	1190	5450	750	1100	1250	588
	BC/BD-280ND1-B06	166,9	166,9	143508	143508	823,7	40838	40838	28,9	28,9	95	95	50,6	50,6	C	C	55	55	86	86	3,3	3,3	5,07	5,07	2	800	400/3/50	6	95,1	2 1/2"	2 1/2"	5150	1450	1240	4900	1150	550	2400	1190	5450	750	1100	1250	589
	BC/BD-280ND1-B07	86,6	86,6	74463	74463	823,7	18936	18936	15,0	15,0	35	35	216,5	216,5	A+	A+	37	37	68	68	0,4	0,4	1,81	1,81	2	800	400/3/50	12	90,9	2"	2"	5150	1450	1240	4900	1150	550	2400	1190	5450	750	1100	1250	545
	BC/BD-380AB1-B01	140,8	113,8	121066	97850	370,7	54037	38759	24,4	19,8	58	40	27,1	33,5	E	D	54	47	86	79	5,2	3,4	11,43	6,43	3	800	400/3/50	6	48,9	2 1/2"	2 1/2"	3950	1450	1240	3700	1150	550	1200	1190	4250	750	1100	1250	503
	BC/BD-380AB1-B03	90,2	70,7	77558	60791	370,7	26893	19369	15,7	12,3	63	41	90,2	117,8	B	A	38	31	69	62	1,0	0,6	2,55	1,15	3	800	400/3/50	12	44,1	2"	2"	3950	1450	1240	3700	1150	550	1200	1190	4250	750	1100	1250	491
	BC/BD-380AB1-B06	144,2	144,2	123990	123990	370,7	56104	56104	25,0	25,0	63	63	28,3	28,3	E	E	57	57	88	88	5,1	5,1	8,03	8,03	3	800	400/3/50	6	48,3	2 1/2"	2 1/2"	3950	1450	1240	3700	1150	550	1200	1190	4250	750	1100	1250	493
	BC/BD-380AB1-B07	86,5	86,5	74377	74377	370,7	25375	25375	15,0	15,0	58	58	144,2	144,2	A	A	39	39	69	69	0,6	0,6	2,92	2,92	3	800	400/3/50	12	44,1	2"	2"	3950	1450	1240	3700	1150	550	1200	1190	4250	750	1100	1250	426
	BC/BD-380AC1-B01	152,8	120,9	131384	103955	494,2	50149	35881	26,5	21,0	19	13	28,8	35,6	E	D	54	48	86	80	5,3	3,4	11,54	6,49	3	800	400/3/50	6	61,1	2 1/2"	2 1/2"	3950	1450	1240	3700	1150	550	1200	1190	4250	750	1100	1250	539
	BC/BD-380AC1-B03	96,5	73,9	82975	63543	494,2	24830	17860	16,7	12,8	46	29	96,5	123,2	B	A	38	31	69	62	1,0	0,6	2,55	1,15	3	800	400/3/50	12	56,9	2"	2"	3950	1450	1240	3700	1150	550	1200	1190	4250	750	1100	1250	528
	BC/BD-380AC1-B06	158,7	158,7	136457	136457	494,2	53086	53086	27,6	27,6	21	21	29,9	29,9	E	E	58	58	89	89	5,3	5,3	8,26	8,26	3	800	400/3/50	6	61,1	2 1/2"	2 1/2"	3950	1450	1240	3700	1150	550	1200	1190	4250	750	1100	1250	531
	BC/BD-380AC1-B07	93,0	93,0	79966	79966	494,2	23695	23695	16,1	16,1	43	43	132,9	132,9	A	A	39	39	70	70	0,7	0,7	3,03	3,03	3	800	400/3/50	12	56,9	2"	2"	3950	1450	1240	3700	1150	550	1200	1190	4250	750	1100	1250	464

PAS D'AILETTE / FIN SPACING / LAMELLENABSTAND / ШАГ РЕБРА	MODÈLE KARYER / KARYER MODEL / МОДЕЛЬ KARYER	CAPACITÉ DE L'EAU / CAPACITY WATER / LEISTUNG WASSER / МОЩНОСТЬ ВОДА: T ambiante / Tambient / Umgebungstemp/ T окружающей среды =25°C ΔT=15°C Su / Water / Wasser / Вода, T entrée, eau / Tinlet, water / Wassereintrittstemp. / T воды на входе = 40°C, TSORTIE, su / Toutlet, water / Wasseraustrittstemp. / T воды на выходе =35°C				SURFACE TOTALE / TOTAL SURFACE / GESAMTFLÄCHE / ОБЩАЯ ПЛОЩАДЬ	CÔTÉ AIR / AIR SIDE / LUFTSEITE / СТОРОНА ВОЗДУХА: DÉBIT D'AIR / AIR FLOW / LUFTMENGE / РАСХОД ВОЗДУХА		CÔTÉ FLUIDE/ FLUID SIDE / MEDIUMSEITE / СТОРОНА ЖИДКОСТИ: DÉBIT DE FLUIDE/ FLUID FLOW / MEDIUMMENGE / РАСХОД ЖИДКОСТИ		CÔTÉ FLUIDE / PRESSURE DROP FLUID SIDE / MEDIUMSEITIGER DRUCKVERLUST / ПАДЕНИЕ ДАВЛЕНИЯ СО СТОРОНЫ ЖИДКОСТИ		ÉNERGIE / ENERGY / ENERGIE / ЭНЕРГИЯ: TAUX D'EFFICACITÉ ÉNERGÉTIQUE / ENERGY EFFICIENCY RATIO / ENERGIEEFFIZIENZRATE / КЛАСС ЭНЕРГОЭФФЕКТИВНОСТИ		CLASSE D'EFFICACITÉ ÉNERGÉTIQUE / ENERGY EFFICIENCY CLASS / ENERGIEEFFIZIENZKLASSE / КОЭФФИЦИЕНТ ЭНЕРГОЭФФЕКТИВНОСТИ		ACOUSTIQUE / SOUND / SCHALLPEGEL / ЗВУК: NIVEAU DE PRESSION SONORE / SOUND PRESSURE LEVEL / SCHALLDRUCKPEGEL / УРОВЕНЬ ЗВУКОВОГО ДАВЛЕНИЯ		NIVEAU DE PUISSANCE SONORE / SOUND POWER LEVEL / SCHALLLEISTUNGSPEGEL / УРОВЕНЬ ЗВУКОВОЙ МОЩНОСТИ		INFORMATIONS VENTILATEUR / FAN DATA / LÜFTERDATEN / ДАННЫЕ ВЕНТИЛЯТОРА: PUISSANCE TOTALE / TOTAL POWER / GESAMTLEISTUNG / ОБЩАЯ МОЩНОСТЬ		COURANT TOTAL / TOTAL CURRENT / GESAMTSTROMAUFNAHME / ОБЩИЙ ТОК		NOMBRE DE VENTILATEURS / NUMBER OF FANS / LÜFTERANZAHL/ КОЛИЧЕСТВО ВЕНТИЛЯТОРОВ	DIAMÈTRE DU VENTILATEUR / FAN DIAMETER / LÜFTERDURCHMESSER / ДИАМЕТР ВЕНТИЛЯТОРА	MOTEUR / MOTOR / MOTOR / МОТОР	NOMBRE DE PÔLES / NUMBER OF POLES / POLANZAHL / КОЛИЧЕСТВО ПОЛЮСОВ	INFORMATIONS BATTERIE / COIL DATA / WÄRMETAUSCHERDATEN / ДАННЫЕ БАТАРЕИ: VOLUME INTÉRIEUR / INTERNAL VOLUME / INNENVOLUMEN/ВНУТРЕННИЙ ОБЪЕМ	CONNEXIONS / CONNECTIONS / ANSCHLÜSSE / СОЕДИНЕНИЯ: ENTRÉE / INLET / EINTRITT/ ВХОД	SORTIE / OUTLET / AUSTRITT / ВЫХОД	DIMENSIONS/ DIMENSIONS / ABMESSUNGEN / ГАБАРИТНЫЕ РАЗМЕРЫ												POIDS / WEIGHT / GEWICHT / ВЕС
		kW		kcal/h			m³/h		m³/h		kPa						dB(A) 10m		dB		kW		A									A	B	C	E	F	G	H	I	K	L	M	N	
		Δ	Y	Δ	Y	m²	Δ	Y	Δ	Y	Δ	Y	Δ	Y	Δ	Y	Δ	Y	Δ	Y	Δ	Y	Δ	Y	PCS	mm	V/Ph/Hz		dm³	"		mm												kg
2,1 mm	BC/BD-380AD1-B01	171,4	131,7	147377	113242	617,8	46760	33154	29,8	22,9	78	49	32,3	38,7	D	D	56	51	87	82	5,3	3,4	11,63	6,54	3	800	400/3/50	6	73,8	2 1/2"	2 1/2"	3950	1450	1240	3700	1150	550	1200	1190	4250	750	1100	1250	573
	BC/BD-380AD1-B03	99,8	73,6	85813	63285	617,5	23183	16297	17,3	12,8	94	55	99,8	122,7	B	A	38	31	69	62	1,0	0,6	2,55	1,15	3	800	400/3/50	12	68,7	2"	2"	3950	1450	1240	3700	1150	550	1200	1190	4250	750	1100	1250	560
	BC/BD-380AD1-B06	181,1	181,1	155718	155718	617,8	50386	50386	31,4	31,4	86	86	33,5	33,5	D	D	58	58	89	89	5,4	5,4	8,44	8,44	3	800	400/3/50	6	73,8	2 1/2"	2 1/2"	3950	1450	1240	3700	1150	550	1200	1190	4250	750	1100	1250	563
	BC/BD-380AD1-B07	96,4	96,4	82889	82889	617,5	22254	22254	16,7	16,7	88	88	137,7	137,7	A	A	40	40	71	71	0,7	0,7	3,12	3,12	3	800	400/3/50	12	68,7	2"	2"	3950	1450	1240	3700	1150	550	1200	1190	4250	750	1100	1250	495
	BC/BD-380CB1-B01	174,9	140,7	150387	120980	540,5	61436	44500	30,4	24,4	45	30	35,0	42,6	D	D	53	47	85	79	5,0	3,3	11,23	6,33	3	800	400/3/50	6	66,7	2 1/2"	2 1/2"	5600	1450	1240	5350	1150	550	1750	1190	5900	750	1100	1250	609
	BC/BD-380CB1-B03	109,4	87,1	94067	74892	540,5	30368	22624	19,0	15,1	61	41	109,4	145,2	B	A	38	31	69	62	1,0	0,6	2,55	1,15	3	800	400/3/50	12	61,7	2"	2"	5600	1450	1240	5350	1150	550	1750	1190	5900	750	1100	1250	597
	BC/BD-380CB1-B06	174,4	174,4	149957	149957	540,5	61114	61114	30,3	30,3	46	46	35,6	35,6	D	D	57	57	88	88	4,9	4,9	7,61	7,61	3	800	400/3/50	6	65,9	2 1/2"	2 1/2"	5600	1450	1240	5350	1150	550	1750	1190	5900	750	1100	1250	599
	BC/BD-380CB1-B07	103,7	103,7	89166	89166	540,5	28317	28317	18,0	18,0	56	56	172,8	172,8	A+	A+	39	39	70	70	0,6	0,6	2,72	2,72	3	800	400/3/50	12	61,7	2"	2"	5600	1450	1240	5350	1150	550	1750	1190	5900	750	1100	1250	532
	BC/BD-380CC1-B01	197,8	154,9	170077	133190	720,7	58565	42031	34,3	26,9	34	22	38,8	46,9	D	C	53	47	85	79	5,1	3,3	11,31	6,37	3	800	400/3/50	6	88,0	3"	3"	5600	1450	1240	5350	1150	550	1750	1190	5900	750	1100	1250	658
	BC/BD-380CC1-B03	119,6	91,6	102837	78762	720,7	29021	21129	20,7	15,9	82	51	119,6	152,7	A	A	38	31	69	62	1,0	0,6	2,55	1,15	3	800	400/3/50	12	84,5	2 1/2"	2 1/2"	5600	1450	1240	5350	1150	550	1750	1190	5900	750	1100	1250	648
	BC/BD-380CC1-B06	199,2	199,2	171281	171281	720,7	59120	59120	34,6	34,6	34	34	39,8	39,8	D	D	57	57	88	88	5,0	5,0	7,79	7,79	3	800	400/3/50	6	88,0	3"	3"	5600	1450	1240	5350	1150	550	1750	1190	5900	750	1100	1250	650
	BC/BD-380CC1-B07	113,1	113,1	97248	97248	720,7	27123	27123	19,6	19,6	74	74	188,5	188,5	A+	A+	39	39	69	69	0,6	0,6	2,81	2,81	3	800	400/3/50	12	84,5	2 1/2"	2 1/2"	5600	1450	1240	5350	1150	550	1750	1190	5900	750	1100	1250	583
	BC/BD-380CD1-B01	210,7	161,9	181169	139209	900,9	55787	39966	36,6	28,1	23	14	41,3	47,6	D	C	55	48	86	79	5,1	3,4	11,39	6,41	3	800	400/3/50	6	116,1	4"	4"	5600	1450	1240	5350	1150	550	1750	1190	5900	750	1100	1250	712
	BC/BD-380CD1-B03	122,9	92,0	105675	79106	900,9	27761	19996	21,3	16,0	60	36	122,9	153,3	A	A	38	31	69	62	1,0	0,6	2,55	1,15	3	800	400/3/50	12	103,1	2 1/2"	2 1/2"	5600	1450	1240	5350	1150	550	1750	1190	5900	750	1100	1250	700
	BC/BD-380CD1-B06	215,0	215,0	184867	184867	900,9	57277	57277	37,3	37,3	24	24	42,2	42,2	D	D	57	57	88	88	5,1	5,1	7,94	7,94	3	800	400/3/50	6	116,1	4"	4"	5600	1450	1240	5350	1150	550	1750	1190	5900	750	1100	1250	702
	BC/BD-380CD1-B07	116,3	116,3	100000	100000	900,9	26046	26046	20,2	20,2	54	54	193,8	193,8	A+	A+	39	39	69	69	0,6	0,6	2,88	2,88	3	800	400/3/50	12	103,1	2 1/2"	2 1/2"	5600	1450	1240	5350	1150	550	1750	1190	5900	750	1100	1250	635
	BC/BD-380NB1-B01	206,5	165,6	177558	142390	741,3	65226	47877	35,8	28,7	74	50	42,1	50,2	D	C	54	48	85	79	4,9	3,3	11,12	6,27	3	800	400/3/50	6	90,1	3"	3"	7550	1450	1240	7300	1150	550	2400	1190	7850	750	1100	1250	732
	BC/BD-380NB1-B03	125,0	98,8	107481	84953	741,3	32352	24179	21,7	17,1	90	59	125,0	164,7	A	A+	38	31	69	62	1,0	0,6	2,55	1,15	3	800	400/3/50	12	86,6	2 1/2"	2 1/2"	7550	1450	1240	7300	1150	550	2400	1190	7850	750	1100	1250	720
	BC/BD-380NB1-B06	203,5	203,5	174978	174978	741,3	63852	63852	35,3	35,3	72	72	42,4	42,4	D	D	57	57	88	88	4,8	4,8	7,37	7,37	3	800	400/3/50	6	90,1	3"	3"	7550	1450	1240	7300	1150	550	2400	1190	7850	750	1100	1250	722
	BC/BD-380NB1-B07	117,8	117,8	101290	101290	741,3	30003	30003	20,4	20,4	81	81	196,3	196,3	A+	A+	39	39	70	70	0,6	0,6	2,60	2,60	3	800	400/3/50	12	86,6	2 1/2"	2 1/2"	7550	1450	1240	7300	1150	550	2400	1190	7850	750	1100	1250	655
	BC/BD-380NC1-B01	232,7	182,5	200086	156922	988,4	63388	46298	40,4	31,7	58	38	46,5	55,3	C	C	54	48	85	79	5,0	3,3	11,17	6,30	3	800	400/3/50	6	115,7	3"	3"	7550	1450	1240	7300	1150	550	2400	1190	7850	750	1100	1250	802
	BC/BD-380NC1-B03	134,4	105,9	115563	91058	988,1	31322	23769	23,3	18,4	65	42	134,4	176,5	A	A+	38	31	69	62	1,0	0,6	2,55	1,15	3	800	400/3/50	12	111,2	2 1/2"	2 1/2"	7550	1450	1240	7300	1150	550	2400	1190	7850	750	1100	1250	789
	BC/BD-380NC1-B06	230,3	230,3	198022	198022	988,4	62518	62518	40,0	40,0	57	57	48,0	48,0	C	C	57	57	88	88	4,8	4,8	7,49	7,49	3	800	400/3/50	6	115,7	3"	3"	7550	1450	1240	7300	1150	550	2400	1190	7850	750	1100	1250	792
	BC/BD-380NC1-B07	126,5	126,5	108770	108770	988,1	29175	29175	21,9	21,9	58	58	210,8	210,8	A+	A+	39	39	70	70	0,6	0,6	2,66	2,66	3	800	400/3/50	12	111,2	2 1/2"	2 1/2"	7550	1450	1240	7300	1150	550	2400	1190	7850	750	1100	1250	724
	BC/BD-380ND1-B01	248,4	190,7	213585	163972	1235,5	61632	44686	43,1	33,1	48	30	49,7	57,8	C	C	54	48	85	79	5,0	3,3	11,22	6,33	3	800	400/3/50	6	141,2	3"	3"	7550	1450	1240	7300	1150	550	2400	1190	7850	750	1100	1250	871
	BC/BD-380ND1-B03	139,5	107,0	119948	92003	1235,5	30464	22741	24,2	18,6	99	62	139,5	178,3	A	A+	38	31	69	62	1,0	0,6	2,55	1,15	3	800	400/3/50	12	137,7	2 1/2"	2 1/2"	7550	1450	1240	7300	1150	550	2400	1190	7850	750	1100	1250	859
	BC/BD-380ND1-B06	247,2	247,2	212554	212554	1235,5	61256	61256	42,9	42,9	47	47	50,4	50,4	C	C	57	57	88	88	4,9	4,9	7,60	7,60	3	800	400/3/50	6	141,2	3"	3"	7550	1450	1240	7300	1150	550	2400	1190	7850	750	1100	1250	862
	BC/BD-380ND1-B07	131,0	131,0	112640	112640	1235,5	28403	28403	22,7	22,7	89	89	218,3	218,3	A+	A+	39	39	70	70	0,6	0,6	2,71	2,71	3	800	400/3/50	12	137,7	2 1/2"	2 1/2"	7550	1450	1240	7300	1150	550	2400	1190	7850	750	1100	1250	795
	BC/BD-480AB1-B01	185,7	150,3	159673	129235	494,2	72049	51679	32,2	26,1	42	29	26,9	33,4	E	D	55	48	87	80	6,9	4,5	15,24	8,57	4	800	400/3/50	6	65,4	3"	3"	5150	1450	1240	4900	1150	550	1200	1190	5450	750	1100	1250	656
	BC/BD-480AB1-B03	120,2	94,3	103353	81083	494,2	35858	25825	20,9	16,4	58	38	92,5	134,7	B	A	39	32	70	63	1,3	0,7	3,40	1,52	4	800	400/3/50	12	61,1	2 1/2"	2 1/2"	5150	1450	1240	4900	1150	550	1200	1190	5450	750	1100	1250	640
	BC/BD-480AB1-B06	190,1	190,1	163457	163457	494,2	74806	74806	33,0	33,0	45	45	27,6	27,6	E	E	58	58	89	89	6,9	6,9	10,71	10,71	4	800	400/3/50	6	64,6	3"	3"	5150	1450	1240	4900	1150	550	1200	1190	5450	750	1100	1250	642
	BC/BD-480AB1-B07	115,3	115,3	99140	99140	494,2	33833	33833	20,0	20,0	54	54	128,1	128,1	A	A	40	40	70	70	0,9	0,9	3,90	3,90	4	800	400/3/50	12	61,1	2 1/2"	2 1/2"	5150	1450	1240	4900	1150	550	1200	1190	5450	750	1100	1250	553
	BC/BD-480AC1-B01	209,6	165,6	180224	142390	658,9	66866	47841	36,4	28,7	35	23	29,9	36,8	E	D	55	49	87	81	7,0	4,5	15,39	8,65	4	800	400/3/50	6	81,6	3"	3"	5150	1450	1240	4900	1150	550	1200	1190	5450	750	1100	1250	701
	BC/BD-480AC1-B03	130,2	99,7	111952	85727	658,9	33107	23813	22,6	17,3	88	55	100,2	142,4	B	A	39	32	70	63	1,3	0,7	3,40	1,52	4	800	400/3/50	12	78,1	2 1/2"	2 1/2"	5150	1450	1240	4900	1150	550	1200	1190	5450	750	1100	1250	687
	BC/BD-480AC1-B06	217,8	217,8	187274	187274	658,9	70782	70782	37,8	37,8	37	37	31,1	31,1	D	D	59	59	90	90	7,0	7,0	11,01	11,01	4	800	400/3/50	6	81,6	3"	3"	5150	1450	1240	4900	1150	550	1200	1190	5450	750	1100	1250	690
	BC/BD-480AC1-B07	125,5	125,5	107911	107911	658,9	31594	31594	21,8	21,8	83	83	139,4	139,4	A	A	40	40	71	71	0,9	0,9	4,04	4,04	4	800	400/3/50	12	78,1	2 1/2"	2 1/2"	5150	1450	1240	4900	1150	550	1200	1190	5450	750	1100	1250	601
	BC/BD-480AD1-B01	222,4	171,3	191230	147291	823,7	62347	44205	38,6	29,7	24	15	31,3	37,2	D	D	57	52	88	83	7,1	4,6	15,50	8,72	4	800	400/3/50	6	108,1	4"	4"	5150	1450	1240	4900	1150	550	1200	1190	5450	750	1100	1250	750
	BC/BD-480AD1-B03	132,6	97,8	114015	84093	823,7	30910	21729	23,0	17,0	63	37	102,0	139,7	B	A	39	32	70	63	1,3	0,7	3,40	1,52	4	800	400/3/50	12	95,1	2 1/2"	2 1/2"	5150	1450	1240	4900	1150	550	1200	1190	5450	750	1100	1250	734
	BC/BD-480AD1-B06	234,9	234,9	201978	201978	823,7	67182	67182	40,8	40,8	26	26	32,6	32,6	D	D	59	59	90	90	7,2	7,2	11,25	11,25	4	800	400/3/50	6	108,1	4"	4"	5150	1450	1240	4900	1150	550	1200	1190	5450	750	1100	1250	737
	BC/BD-480AD1-B07	128,1	128,1	110146	110146	823,7	29672	29672	22,2	22,2	59	59	142,3	142,3	A	A	41	41	72	72	0,9	0,9	4,15	4,15	4	800	400/3/50	12	95,1	2 1/2"	2 1/2"	5150	1450	1240	4900	1150	550	1200	1190	5450	750	1100	1250	648

PAS D'AILETTE / FIN SPACING / LAMELLENABSTAND / ШАГ РЕБРА	MODÈLE KARYER / KARYER MODEL / МОДЕЛЬ KARYER	CAPACITÉ DE L'EAU / CAPACITY WATER / LEISTUNG WASSER / МОЩНОСТЬ ВОДА (T ambiante / Tambient / Umgebungstemp/ T окружающей среды =25°C ΔT=15°C Su / Water / Wasser / Вода, T entrée, eau / Tinlet, water / Wassereintrittstemp. / T воды на входе = 40°C, TSORTIE, su / Toutlet, water / Wasseraustrittstemp. / T воды на выходе =35°C) kW Δ	kW Y	kcal/h Δ	kcal/h Y	SURFACE TOTALE / TOTAL SURFACE / GESAMTFLÄCHE / ОБЩАЯ ПЛОЩАДЬ m²	CÔTÉ AIR / AIR SIDE / LUFTSEITE / СТОРОНА ВОЗДУХА: DÉBIT D'AIR / AIR FLOW / LUFTMENGE / РАСХОД ВОЗДУХА m³/h Δ	m³/h Y	CÔTÉ FLUIDE / FLUID SIDE / MEDIUMSEITE / СТОРОНА ЖИДКОСТИ: DÉBIT DE FLUIDE / FLUID FLOW / MEDIUMMENGE / РАСХОД ЖИДКОСТИ m³/h Δ	m³/h Y	CÔTÉ FLUIDE / PRESSURE DROP FLUID SIDE / MEDIUMSEITIGER DRUCKVERLUST / ПАДЕНИЕ ДАВЛЕНИЯ СО СТОРОНЫ ЖИДКОСТИ kPa Δ	kPa Y	ÉNERGIE / ENERGY / ENERGIE / ЭНЕРГИЯ: TAUX D'EFFICACITÉ ÉNERGÉTIQUE / ENERGY EFFICIENCY RATIO / ENERGIEEFFIZIENZRATE / КЛАСС ЭНЕРГОЭФФЕКТИВНОСТИ Δ	Y	CLASSE D'EFFICACITÉ ÉNERGÉTIQUE / ENERGY EFFICIENCY CLASS / ENERGIEEFFIZIENZKLASSE / КОЭФФИЦИЕНТ ЭНЕРГОЭФФЕКТИВНОСТИ Δ	Y	ACOUSTIQUE / SOUND / SCHALLPEGEL / ЗВУК: NIVEAU DE PRESSION SONORE / SOUND PRESSURE LEVEL / SCHALLDRUCKPEGEL / УРОВЕНЬ ЗВУКОВОГО ДАВЛЕНИЯ dB(A) 10m Δ	dB(A) 10m Y	NIVEAU DE PUISSANCE SONORE / SOUND POWER LEVEL / SCHALLLEISTUNGSPEGEL / УРОВЕНЬ ЗВУКОВОЙ МОЩНОСТИ dB Δ	dB Y	INFORMATIONS VENTILATEUR / FAN DATA / LÜFTERDATEN / ДАННЫЕ ВЕНТИЛЯТОРА: PUISSANCE TOTALE / TOTAL POWER / GESAMTLEISTUNG / ОБЩАЯ МОЩНОСТЬ kW Δ	kW Y	COURANT TOTAL / TOTAL CURRENT / GESAMTSTROMAUFNAHME / ОБЩИЙ ТОК A Δ	A Y	NOMBRE DE VENTILATEURS / NUMBER OF FANS / LÜFTERANZAHL / КОЛИЧЕСТВО ВЕНТИЛЯТОРОВ PCS	DIAMÈTRE DU VENTILATEUR / FAN DIAMETER / LÜFTERDURCHMESSER / ДИАМЕТР ВЕНТИЛЯТОРА mm	MOTEUR / MOTOR / MOTOR / МОТОР V/Ph/Hz	NOMBRE DE PÔLES / NUMBER OF POLES / POLANZAHL / КОЛИЧЕСТВО ПОЛЮСОВ	INFORMATIONS BATTERIE / COIL DATA / WÄRMETAUSCHERDATEN / ДАННЫЕ БАТАРЕИ: VOLUME INTÉRIEUR / INTERNAL VOLUME / INNENVOLUMEN / ВНУТРЕННИЙ ОБЪЕМ dm³	CONNEXIONS / CONNECTIONS / ANSCHLÜSSE / СОЕДИНЕНИЯ: ENTRÉE / INLET / EINTRITT / ВХОД "	SORTIE / OUTLET / AUSTRITT / ВЫХОД "	DIMENSIONS / DIMENSIONS / ABMESSUNGEN / ГАБАРИТНЫЕ РАЗМЕРЫ (mm) A	B	C	E	F	G	H	I	K	L	M	N	POIDS / WEIGHT / GEWICHT / ВЕС kg
2,1 mm	BC/BD-480CB1-B01	238,0	191,3	204643	164488	720,7	81914	59334	41,3	33,2	90	61	35,5	43,5	D	D	54	48	86	80	6,7	4,4	14,97	8,44	4	800	400/3/50	6	89,2	3"	3"	7350	1450	1240	7100	1150	550	1750	1190	7650	750	1100	1250	795
	BC/BD-480CB1-B03	145,0	115,5	124678	99312	720,7	40490	30166	25,2	20,0	41	28	111,5	165,0	A	A+	39	32	70	63	1,3	0,7	3,40	1,52	4	800	400/3/50	12	84,5	2 1/2"	2 1/2"	7350	1450	1240	7100	1150	550	1750	1190	7650	750	1100	1250	779
	BC/BD-480CB1-B06	237,3	237,3	204041	204041	720,7	81486	81486	41,2	41,2	92	92	36,0	36,0	D	D	58	58	89	89	6,6	6,6	10,15	10,15	4	800	400/3/50	6	88,0	3"	3"	7350	1450	1240	7100	1150	550	1750	1190	7650	750	1100	1250	781
	BC/BD-480CB1-B07	137,5	137,5	118229	118229	720,7	37756	37756	23,9	23,9	38	38	171,9	171,9	A+	A+	40	40	71	71	0,8	0,8	3,63	3,63	4	800	400/3/50	12	84,5	2 1/2"	2 1/2"	7350	1450	1240	7100	1150	550	1750	1190	7650	750	1100	1250	692
	BC/BD-480CC1-B01	268,8	210,2	231126	180739	961,0	78086	56041	46,7	36,5	74	48	39,5	47,8	D	C	54	48	86	80	6,8	4,4	15,08	8,49	4	800	400/3/50	6	112,8	3"	3"	7350	1450	1240	7100	1150	550	1750	1190	7650	750	1100	1250	861
	BC/BD-480CC1-B03	159,4	122,2	137059	105073	960,7	38695	28172	27,7	21,2	86	53	122,6	174,6	A	A+	39	32	70	63	1,3	0,7	3,40	1,52	4	800	400/3/50	12	108,4	2 1/2"	2 1/2"	7350	1450	1240	7100	1150	550	1750	1190	7650	750	1100	1250	846
	BC/BD-480CC1-B06	270,6	270,6	232674	232674	961,0	78826	78826	47,0	47,0	75	75	40,4	40,4	D	D	58	58	89	89	6,7	6,7	10,38	10,38	4	800	400/3/50	6	112,8	3"	3"	7350	1450	1240	7100	1150	550	1750	1190	7650	750	1100	1250	849
	BC/BD-480CC1-B07	150,8	150,8	129665	129665	960,7	36164	36164	26,2	26,2	78	78	188,5	188,5	A+	A+	40	40	70	70	0,8	0,8	3,74	3,74	4	800	400/3/50	12	108,4	2 1/2"	2 1/2"	7350	1450	1240	7100	1150	550	1750	1190	7650	750	1100	1250	759
	BC/BD-480CD1-B01	285,9	219,4	245830	188650	1201,2	74383	53288	49,6	38,1	51	32	42,0	48,8	D	C	56	49	87	80	6,8	4,5	15,18	8,54	4	800	400/3/50	6	147,1	4"	4"	7350	1450	1240	7100	1150	550	1750	1190	7650	750	1100	1250	931
	BC/BD-480CD1-B03	163,8	122,6	140843	105417	1200,6	37015	26661	28,4	21,3	64	38	126,0	175,1	A	A+	39	32	70	63	1,3	0,7	3,40	1,52	4	800	400/3/50	12	132,4	2 1/2"	2 1/2"	7350	1450	1240	7100	1150	550	1750	1190	7650	750	1100	1250	913
	BC/BD-480CD1-B06	291,7	291,7	250817	250817	1201,2	76369	76369	50,6	50,6	53	53	42,9	42,9	D	D	58	58	89	89	6,8	6,8	10,58	10,58	4	800	400/3/50	6	147,1	4"	4"	7350	1450	1240	7100	1150	550	1750	1190	7650	750	1100	1250	917
	BC/BD-480CD1-B07	155,0	155,0	133276	133276	1200,6	34728	34728	26,9	26,9	58	58	172,2	172,2	A+	A+	40	40	70	70	0,9	0,9	3,84	3,84	4	800	400/3/50	12	132,4	2 1/2"	2 1/2"	7350	1450	1240	7100	1150	550	1750	1190	7650	750	1100	1250	826
	BC/BD-480NB1-B01	267,5	214,9	230009	184781	988,4	86968	63836	46,4	37,3	24	16	40,5	48,8	D	C	55	49	86	80	6,6	4,4	14,83	8,35	4	800	400/3/50	6	125,2	4"	4"	9950	1450	1240	9700	1150	550	2400	1190	10250	750	1100	1250	960
	BC/BD-480NB1-B03	166,0	131,2	142734	112812	988,4	43136	32239	28,8	22,8	65	43	127,7	187,4	A	A+	39	32	70	63	1,3	0,7	3,40	1,52	4	800	400/3/50	12	115,7	3"	3"	9950	1450	1240	9700	1150	550	2400	1190	10250	750	1100	1250	944
	BC/BD-480NB1-B06	263,6	263,6	226655	226655	988,4	85136	85136	45,7	45,7	24	24	41,2	41,2	D	D	58	58	89	89	6,4	6,4	9,82	9,82	4	800	400/3/50	6	125,2	4"	4"	9950	1450	1240	9700	1150	550	2400	1190	10250	750	1100	1250	947
	BC/BD-480NB1-B07	156,3	156,3	134394	134394	988,4	40004	40004	27,1	27,1	58	58	195,4	195,4	A+	A+	40	40	71	71	0,8	0,8	3,46	3,46	4	800	400/3/50	12	115,7	3"	3"	9950	1450	1240	9700	1150	550	2400	1190	10250	750	1100	1250	858
	BC/BD-480NC1-B01	314,4	246,3	270335	211780	1317,9	84518	61731	54,6	42,7	117	76	47,6	56,0	C	C	55	49	86	80	6,6	4,4	14,90	8,39	4	800	400/3/50	6	159,2	4"	4"	9950	1450	1240	9700	1150	550	2400	1190	10250	750	1100	1250	1051
	BC/BD-480NC1-B03	178,5	140,7	153482	120980	1317,9	41763	31691	31,0	24,4	47	30	137,3	201,0	A	A+	39	32	70	63	1,3	0,7	3,40	1,52	4	800	400/3/50	12	149,7	3"	3"	9950	1450	1240	9700	1150	550	2400	1190	10250	750	1100	1250	1035
	BC/BD-480NC1-B06	311,2	311,2	267584	267584	1317,9	83357	83357	54,0	54,0	115	115	47,9	47,9	C	C	58	58	89	89	6,5	6,5	9,98	9,98	4	800	400/3/50	6	159,2	4"	4"	9950	1450	1240	9700	1150	550	2400	1190	10250	750	1100	1250	1038
	BC/BD-480NC1-B07	168,1	168,1	144540	144540	1317,9	38900	38900	29,2	29,2	42	42	210,1	210,1	A+	A+	40	40	71	71	0,8	0,8	3,54	3,54	4	800	400/3/50	12	149,7	3"	3"	9950	1450	1240	9700	1150	550	2400	1190	10250	750	1100	1250	949
	BC/BD-480ND1-B01	335,3	257,0	288306	220980	1647,4	82177	59581	58,2	44,6	91	57	50,0	58,4	C	C	55	49	86	80	6,7	4,4	14,96	8,43	4	800	400/3/50	6	193,3	4"	4"	9950	1450	1240	9700	1150	550	2400	1190	10250	750	1100	1250	1144
	BC/BD-480ND1-B03	184,3	141,5	158469	121668	1647,4	40618	30321	32,0	24,6	35	22	141,8	202,1	A	A+	39	32	70	63	1,3	0,7	3,40	1,52	4	800	400/3/50	12	183,8	3"	3"	9950	1450	1240	9700	1150	550	2400	1190	10250	750	1100	1250	1128
	BC/BD-480ND1-B06	333,6	333,6	286844	286844	1647,4	81675	81675	57,9	57,9	90	90	51,3	51,3	C	C	58	58	89	89	6,5	6,5	10,13	10,13	4	800	400/3/50	6	193,3	4"	4"	9950	1450	1240	9700	1150	550	2400	1190	10250	750	1100	1250	1130
	BC/BD-480ND1-B07	173,1	173,1	148839	148839	1647,4	37871	37871	30,0	30,0	31	31	216,4	216,4	A+	A+	40	40	71	71	0,8	0,8	3,62	3,62	4	800	400/3/50	12	183,8	3"	3"	9950	1450	1240	9700	1150	550	2400	1190	10250	750	1100	1250	1041
	BC/BD-580AB1-B01	236,5	191,1	203353	164316	617,8	90061	64598	41,0	33,2	77	53	27,5	34,1	E	D	56	49	88	81	8,6	5,6	19,05	10,72	5	800	400/3/50	6	78,4	3"	3"	6350	1450	1240	6100	1150	550	1200	1190	6650	750	1100	1250	807
	BC/BD-580AB1-B03	148,6	116,6	127773	100258	617,8	44822	32281	25,8	20,2	38	25	92,9	129,6	B	A	40	33	71	64	1,6	0,9	4,25	1,90	5	800	400/3/50	12	73,8	2 1/2"	2 1/2"	6350	1450	1240	6100	1150	550	1200	1190	6650	750	1100	1250	787
	BC/BD-580AB1-B06	242,1	242,1	208168	208168	617,8	93507	93507	42,0	42,0	84	84	28,2	28,2	E	E	59	59	90	90	8,6	8,6	13,38	13,38	5	800	400/3/50	6	77,3	3"	3"	6350	1450	1240	6100	1150	550	1200	1190	6650	750	1100	1250	790
	BC/BD-580AB1-B07	142,5	142,5	122528	122528	617,8	42291	42291	24,7	24,7	35	35	129,5	129,5	A	A	41	41	71	71	1,1	1,1	4,87	4,87	5	800	400/3/50	12	73,8	2 1/2"	2 1/2"	6350	1450	1240	6100	1150	550	1200	1190	6650	750	1100	1250	679
	BC/BD-580AC1-B01	266,5	210,4	229149	180911	823,7	83582	59801	46,2	36,5	57	37	30,3	36,9	D	D	56	50	88	82	8,8	5,7	19,23	10,81	5	800	400/3/50	6	108,1	4"	4"	6350	1450	1240	6100	1150	550	1200	1190	6650	750	1100	1250	864
	BC/BD-580AC1-B03	162,3	124,3	139553	106879	823,4	41383	29766	28,2	21,6	77	48	101,4	138,1	B	A	40	33	71	64	1,6	0,9	4,25	1,90	5	800	400/3/50	12	94,4	2 1/2"	2 1/2"	6350	1450	1240	6100	1150	550	1200	1190	6650	750	1100	1250	845
	BC/BD-580AC1-B06	277,0	277,0	238177	238177	823,7	88477	88477	48,1	48,1	61	61	31,5	31,5	D	D	60	60	91	91	8,8	8,8	13,76	13,76	5	800	400/3/50	6	108,1	4"	4"	6350	1450	1240	6100	1150	550	1200	1190	6650	750	1100	1250	849
	BC/BD-580AC1-B07	156,4	156,4	134480	134480	823,4	39492	39492	27,1	27,1	72	72	142,2	142,2	A	A	41	41	72	72	1,1	1,1	5,05	5,05	5	800	400/3/50	12	94,4	2 1/2"	2 1/2"	6350	1450	1240	6100	1150	550	1200	1190	6650	750	1100	1250	737
	BC/BD-580AD1-B01	282,5	217,3	242906	186844	1029,6	77933	55256	49,0	37,7	44	27	31,7	38,1	D	D	58	53	89	84	8,9	5,7	19,37	10,90	5	800	400/3/50	6	129,4	4"	4"	6350	1450	1240	6100	1150	550	1200	1190	6650	750	1100	1250	924
	BC/BD-580AD1-B03	165,4	122,0	142218	104901	1029,1	38638	27161	28,7	21,2	57	33	103,4	135,6	B	A	40	33	71	64	1,6	0,9	4,25	1,90	5	800	400/3/50	12	114,9	2 1/2"	2 1/2"	6350	1450	1240	6100	1150	550	1200	1190	6650	750	1100	1250	903
	BC/BD-580AD1-B06	298,4	298,4	256578	256578	1029,6	83977	83977	51,8	51,8	48	48	33,2	33,2	D	D	60	60	91	91	9,0	9,0	14,07	14,07	5	800	400/3/50	6	129,4	4"	4"	6350	1450	1240	6100	1150	550	1200	1190	6650	750	1100	1250	908
	BC/BD-580AD1-B07	159,8	159,8	137403	137403	1029,1	37090	37090	27,7	27,7	54	54	133,2	133,2	A	A	42	42	73	73	1,2	1,2	5,19	5,19	5	800	400/3/50	12	114,9	2 1/2"	2 1/2"	6350	1450	1240	6100	1150	550	1200	1190	6650	750	1100	1250	795
	BC/BD-580CB1-B01	286,6	230,8	246432	198452	900,9	102393	74167	49,8	40,1	25	17	34,5	42,0	D	D	55	49	87	81	8,3	5,5	18,71	10,54	5	800	400/3/50	6	117,6	4"	4"	9100	1450	1240	8850	1150	550	1750	1190	9400	750	1100	1250	985
	BC/BD-580CB1-B03	183,2	145,8	157524	125365	900,9	50613	37707	31,8	25,3	71	47	114,5	162,0	A	A+	40	33	71	64	1,6	0,9	4,25	1,90	5	800	400/3/50	12	106,6	3"	3"	9100	1450	1240	8850	1150	550	1750	1190	9400	750	1100	1250	962
	BC/BD-580CB1-B06	285,8	285,8	245744	245744	900,9	101857	101857	49,6	49,6	25	25	34,9	34,9	D	D	59	59	90	90	8,2	8,2	12,69	12,69	5	800	400/3/50	6	116,1	4"	4"	9100	1450	1240	8850	1150	550	1750	1190	9400	750	1100	1250	965
	BC/BD-580CB1-B07	173,7	173,7	149355	149355	900,9	47195	47195	30,1	30,1	65	65	173,7	173,7	A+	A+	41	41	72	72	1,0	1,0	4,53	4,53	5	800	400/3/50	12	106,6	3"	3"	9100	1450	1240	8850	1150	550	1750	1190	9400	750	1100	1250	854

PAS D'AILETTE / FIN SPACING / LAMELLENABSTAND / ШАГ РЕБРА	MODÈLE KARYER / KARYER MODEL / МОДЕЛЬ KARYER	CAPACITÉ DE L'EAU / CAPACITY WATER / LEISTUNG WASSER / МОЩНОСТЬ ВОДА				SURFACE TOTALE / TOTAL SURFACE / GESAMTFLÄCHE / ОБЩАЯ ПЛОЩАДЬ	CÔTÉ AIR / AIR SIDE / LUFTSEITE / СТОРОНА ВОЗДУХА		CÔTÉ FLUIDE/ FLUID SIDE / MEDIUMSEITE / СТОРОНА ЖИДКОСТИ				ÉNERGIE / ENERGY / ENERGIE / ЭНЕРГИЯ				ACOUSTIQUE / SOUND / SCHALLPEGEL / ЗВУК				INFORMATIONS VENTILATEUR / FAN DATA / LÜFTERDATEN / ДАННЫЕ ВЕНТИЛЯТОРА								INFORMATIONS BATTERIE / COIL DATA / WÄRMETAUSCHERDATEN / ДАННЫЕ БАТАРЕИ														
		T ambiante / Tambient / Umgebungstemp/ T окружающей среды =25°C ΔT=15°C Su / Water / Wasser / Вода, T entrée, eau / Tinlet, water / Wassereintrittstemp. / T воды на входе = 40°C, TSORTIE, su / Toutlet, water / Wasseraustrittstemp. / T воды на выходе =35°C					DÉBIT D'AIR / AIR FLOW / LUFTMENGE / РАСХОД ВОЗДУХА		DÉBIT DE FLUIDE/ FLUID FLOW / MEDIUMMENGE / РАСХОД ЖИДКОСТИ		CÔTÉ FLUIDE / PRESSURE DROP FLUID SIDE / MEDIUMSEITIGER DRUCKVERLUST / ПАДЕНИЕ ДАВЛЕНИЯ СО СТОРОНЫ ЖИДКОСТИ		TAUX D'EFFICACITÉ ÉNERGÉTIQUE / ENERGY EFFICIENCY RATIO / ENERGIEEFFIZIENZRATE / КЛАСС ЭНЕРГОЭФФЕКТИВНОСТИ		CLASSE D'EFFICACITÉ ÉNERGÉTIQUE / ENERGY EFFICIENCY CLASS / ENERGIEEFFIZIENZKLASSE / КОЭФФИЦИЕНТ ЭНЕРГОЭФФЕКТИВНОСТИ		NIVEAU DE PRESSION SONORE / SOUND PRESSURE LEVEL / SCHALLDRUCKPEGEL / УРОВЕНЬ ЗВУКОВОГО ДАВЛЕНИЯ		NIVEAU DE PUISSANCE SONORE / SOUND POWER LEVEL / SCHALLLEISTUNGSPEGEL / УРОВЕНЬ ЗВУКОВОЙ МОЩНОСТИ		PUISSANCE TOTALE / TOTAL POWER / GESAMTLEISTUNG / ОБЩАЯ МОЩНОСТЬ		COURANT TOTAL / TOTAL CURRENT / GESAMTSTROMAUFNAHME / ОБЩИЙ ТОК		NOMBRE DE VENTILATEURS / NUMBER OF FANS / LÜFTERANZAHL/ КОЛИЧЕСТВО ВЕНТИЛЯТОРОВ	DIAMÈTRE DU VENTILATEUR / FAN DIAMETER / LÜFTERDURCHMESSER / ДИАМЕТР ВЕНТИЛЯТОРА	MOTEUR / MOTOR / MOTOP	NOMBRE DE PÔLES / NUMBER OF POLES / POLANZAHL / КОЛИЧЕСТВО ПОЛЮСОВ	VOLUME INTÉRIEUR / INTERNAL VOLUME / INNENVOLUMEN/ВНУТРЕННИЙ ОБЪЕМ	CONNEXIONS / CONNECTIONS / ANSCHLÜSSE / СОЕДИНЕНИЯ: ENTRÉE / INLET / EINTRITT / ВХОД	SORTIE / OUTLET / AUSTRITT / ВЫХОД	DIMENSIONS/ DIMENSIONS / ABMESSUNGEN / ГАБАРИТНЫЕ РАЗМЕРЫ												POIDS / WEIGHT / GEWICHT / ВЕС
		kW		kcal/h			m³/h		m³/h		kPa						dB(A) 10m		dB		kW		A									A	B	C	E	F	G	H	I	K	L	M	N	
		Δ	Y	Δ	Y	m²	Δ	Y	Δ	Y	Δ	Y	Δ	Y	Δ	Y	Δ	Y	Δ	Y	Δ	Y	Δ	Y	PCS	mm	V/Ph/Hz		dm³	"		mm												kg
2,1 mm	BC/BD-580CC1-B01	324,5	254,4	279020	218745	1201,2	97608	70052	56,3	44,2	21	14	38,2	45,4	D	C	55	49	87	81	8,5	5,6	18,85	10,62	5	800	400/3/50	6	147,1	4"	4"	9100	1450	1240	8850	1150	550	1750	1190	9400	750	1100	1250	1065
	BC/BD-580CC1-B03	198,0	151,8	170249	130524	1201,2	48369	35215	34,3	26,3	52	32	123,8	168,7	A	A+	40	33	71	64	1,6	0,9	4,25	1,90	5	800	400/3/50	12	137,6	3"	3"	9100	1450	1240	8850	1150	550	1750	1190	9400	750	1100	1250	1047
	BC/BD-580CC1-B06	326,7	326,7	280911	280911	1201,2	98533	98533	56,7	56,7	22	22	38,9	38,9	D	D	59	59	90	90	8,4	8,4	12,97	12,97	5	800	400/3/50	6	147,1	4"	4"	9100	1450	1240	8850	1150	550	1750	1190	9400	750	1100	1250	1050
	BC/BD-580CC1-B07	187,3	187,3	161049	161049	1201,2	45205	45205	32,5	32,5	47	47	187,3	187,3	A+	A+	41	41	71	71	1,0	1,0	4,67	4,67	5	800	400/3/50	12	137,6	3"	3"	9100	1450	1240	8850	1150	550	1750	1190	9400	750	1100	1250	939
	BC/BD-580CD1-B01	361,1	276,8	310490	238005	1501,5	92979	66610	62,6	48,0	95	59	42,0	49,4	D	C	57	50	88	81	8,6	5,6	18,98	10,68	5	800	400/3/50	6	178,2	4"	4"	9100	1450	1240	8850	1150	550	1750	1190	9400	750	1100	1250	1150
	BC/BD-580CD1-B03	203,7	152,5	175150	131126	1501,5	46268	33326	35,3	26,5	39	23	127,3	169,4	A	A+	40	33	71	64	1,6	0,9	4,25	1,90	5	800	400/3/50	12	168,7	3"	3"	9100	1450	1240	8850	1150	550	1750	1190	9400	750	1100	1250	1130
	BC/BD-580CD1-B06	368,5	368,5	316853	316853	1501,5	95461	95461	63,9	63,9	99	99	43,4	43,4	D	D	59	59	90	90	8,5	8,5	13,23	13,23	5	800	400/3/50	6	178,2	4"	4"	9100	1450	1240	8850	1150	550	1750	1190	9400	750	1100	1250	1133
	BC/BD-580CD1-B07	192,7	192,7	165692	165692	1501,5	43411	43411	33,4	33,4	35	35	175,2	175,2	A+	A+	41	41	71	71	1,1	1,1	4,80	4,80	5	800	400/3/50	12	168,7	3"	3"	9100	1450	1240	8850	1150	550	1750	1190	9400	750	1100	1250	1022
	BC/BD-680AB1-B01	270,0	218,7	232158	188048	741,3	108073	77518	46,9	38,0	19	13	26,0	32,6	E	D	57	50	89	82	10,4	6,7	22,86	12,86	6	800	400/3/50	6	100,8	4"	4"	7550	1450	1240	7300	1150	550	1200	1190	7850	750	1100	1250	962
	BC/BD-680AB1-B03	180,3	141,3	155030	121496	741,3	53787	38738	31,3	24,5	63	40	94,9	128,5	B	A	41	34	72	65	1,9	1,1	5,10	2,29	6	800	400/3/50	12	86,6	2 1/2"	2 1/2"	7550	1450	1240	7300	1150	550	1200	1190	7850	750	1100	1250	935
	BC/BD-680AB1-B06	276,4	276,4	237661	237661	741,3	112209	112209	48,0	48,0	20	20	26,8	26,8	E	E	60	60	91	91	10,3	10,3	16,06	16,06	6	800	400/3/50	6	99,6	4"	4"	7550	1450	1240	7300	1150	550	1200	1190	7850	750	1100	1250	939
	BC/BD-680AB1-B07	172,8	172,8	148581	148581	741,3	50750	50750	30,0	30,0	58	58	132,9	132,9	A	A	42	42	72	72	1,3	1,3	5,84	5,84	6	800	400/3/50	12	86,6	2 1/2"	2 1/2"	7550	1450	1240	7300	1150	550	1200	1190	7850	750	1100	1250	806
	BC/BD-680AC1-B01	305,3	241,6	262511	207739	988,4	100299	71762	53,0	41,9	17	11	29,1	35,5	E	D	57	51	89	83	10,5	6,8	23,08	12,98	6	800	400/3/50	6	125,2	4"	4"	7550	1450	1240	7300	1150	550	1200	1190	7850	750	1100	1250	1028
	BC/BD-680AC1-B03	192,9	147,8	165864	127085	988,4	49660	35720	33,5	25,6	47	29	101,5	134,4	B	A	41	34	72	65	1,9	1,1	5,10	2,29	6	800	400/3/50	12	112,2	2 1/2"	2 1/2"	7550	1450	1240	7300	1150	550	1200	1190	7850	750	1100	1250	1006
	BC/BD-680AC1-B06	317,1	317,1	272657	272657	988,4	106173	106173	55,0	55,0	18	18	30,2	30,2	D	D	61	61	92	92	10,5	10,5	16,51	16,51	6	800	400/3/50	6	125,2	4"	4"	7550	1450	1240	7300	1150	550	1200	1190	7850	750	1100	1250	1010
	BC/BD-680AC1-B07	185,9	185,9	159845	159845	988,4	47391	47391	32,2	32,2	44	44	132,8	132,8	A	A	42	42	73	73	1,4	1,4	6,06	6,06	6	800	400/3/50	12	112,2	2 1/2"	2 1/2"	7550	1450	1240	7300	1150	550	1200	1190	7850	750	1100	1250	876
	BC/BD-680AD1-B01	342,7	263,3	294669	226397	1235,5	93520	66308	59,5	45,7	73	45	32,0	38,7	D	D	59	54	90	85	10,7	6,8	23,25	13,07	6	800	400/3/50	6	150,7	4"	4"	7550	1450	1240	7300	1150	550	1200	1190	7850	750	1100	1250	1098
	BC/BD-680AD1-B03	199,6	147,2	171625	126569	1234,9	46365	32593	34,6	25,5	93	54	105,1	133,8	B	A	41	34	72	65	1,9	1,1	5,10	2,29	6	800	400/3/50	12	135,9	2 1/2"	2 1/2"	7550	1450	1240	7300	1150	550	1200	1190	7850	750	1100	1250	1072
	BC/BD-680AD1-B06	362,0	362,0	311264	311264	1235,5	100773	100773	62,8	62,8	80	80	33,8	33,8	D	D	61	61	92	92	10,7	10,7	16,88	16,88	6	800	400/3/50	6	150,7	4"	4"	7550	1450	1240	7300	1150	550	1200	1190	7850	750	1100	1250	1078
	BC/BD-680AD1-B07	192,8	192,8	165778	165778	1234,9	44508	44508	33,4	33,4	87	87	137,7	137,7	A	A	43	43	74	74	1,4	1,4	6,23	6,23	6	800	400/3/50	12	135,9	2 1/2"	2 1/2"	7550	1450	1240	7300	1150	550	1200	1190	7850	750	1100	1250	943
	BC/BD-680CB1-B01	349,6	281,3	300602	241874	1081,1	122871	89001	60,7	48,8	41	28	35,0	42,6	D	D	55	49	88	82	10,0	6,6	22,46	12,65	6	800	400/3/50	6	136,5	4"	4"	10850	1450	1240	10600	1150	550	1750	1190	11150	750	1100	1250	1171
	BC/BD-680CB1-B03	213,5	170,2	183577	146346	1081,1	60735	45249	37,0	29,5	17	12	112,4	154,7	A	A	41	34	72	65	1,9	1,1	5,10	2,29	6	800	400/3/50	12	134,7	4"	4"	10850	1450	1240	10600	1150	550	1750	1190	11150	750	1100	1250	1144
	BC/BD-680CB1-B06	348,6	348,6	299742	299742	1081,1	122229	122229	60,5	60,5	38	38	35,6	35,6	D	D	60	60	91	91	9,8	9,8	15,22	15,22	6	800	400/3/50	6	146,7	5"	5"	11050	1450	1240	10600	1150	550	1750	1190	11550	750	1100	1250	1148
	BC/BD-680CB1-B07	202,5	202,5	174119	174119	1081,1	56635	56635	35,1	35,1	16	16	168,8	168,8	A+	A+	42	42	73	73	1,2	1,2	5,44	5,44	6	800	400/3/50	12	134,7	4"	4"	10850	1450	1240	10600	1150	550	1750	1190	11150	750	1100	1250	1014
	BC/BD-680CC1-B01	395,4	309,7	339983	266294	1441,4	117129	84062	68,6	53,8	35	22	39,1	46,2	D	C	55	49	88	82	10,1	6,7	22,62	12,74	6	800	400/3/50	6	172,0	4"	4"	10850	1450	1240	10600	1150	550	1750	1190	11150	750	1100	1250	1268
	BC/BD-680CC1-B03	231,4	177,9	198968	152966	1441,4	58043	42258	40,1	30,9	13	8	121,8	161,7	A	A+	41	34	72	65	1,9	1,1	5,10	2,29	6	800	400/3/50	12	172,0	4"	4"	10850	1450	1240	10600	1150	550	1750	1190	11150	750	1100	1250	1245
	BC/BD-680CC1-B06	398,1	398,1	342304	342304	1441,4	118239	118239	69,1	69,1	31	31	39,8	39,8	D	D	60	60	91	91	10,0	10,0	15,57	15,57	6	800	400/3/50	6	184,0	5"	5"	11050	1450	1240	10600	1150	550	1750	1190	11550	750	1100	1250	1250
	BC/BD-680CC1-B07	219,0	219,0	188306	188306	1441,4	54246	54246	38,0	38,0	12	12	182,5	182,5	A+	A+	42	42	72	72	1,2	1,2	5,61	5,61	6	800	400/3/50	12	172,0	4"	4"	10850	1450	1240	10600	1150	550	1750	1190	11150	750	1100	1250	1116
	BC/BD-680CD1-B01	421,1	323,7	362081	278332	1801,8	111575	79931	73,1	56,1	24	15	40,9	48,3	D	C	58	51	89	82	10,3	6,7	22,77	12,81	6	800	400/3/50	6	221,2	5"	5"	11050	1450	1240	10600	1150	550	1750	1190	11550	750	1100	1250	1371
	BC/BD-680CD1-B03	238,8	179,3	205331	154170	1801,8	55522	39992	41,4	31,1	10	6	125,7	163,0	A	A+	41	34	72	65	1,9	1,1	5,10	2,29	6	800	400/3/50	12	209,2	4"	4"	10850	1450	1240	10600	1150	550	1750	1190	11150	750	1100	1250	1347
	BC/BD-680CD1-B06	429,7	429,7	369475	369475	1801,8	114553	114553	74,5	74,5	25	25	42,1	42,1	D	D	60	60	91	91	10,2	10,2	15,87	15,87	6	800	400/3/50	6	221,2	5"	5"	11050	1450	1240	10600	1150	550	1750	1190	11550	750	1100	1250	1351
	BC/BD-680CD1-B07	226,1	226,1	194411	194411	1801,8	52093	52093	39,2	39,2	9	9	173,9	173,9	A+	A+	42	42	72	72	1,3	1,3	5,76	5,76	6	800	400/3/50	12	209,2	4"	4"	10850	1450	1240	10600	1150	550	1750	1190	11150	750	1100	1250	1217
	BC/BD-780AB1-B01	320,5	259,5	275580	223130	864,9	126085	90438	55,6	45,0	29	20	26,5	33,3	E	D	57	50	90	83	12,1	7,8	26,67	15,00	7	800	400/3/50	6	113,8	4"	4"	8950	1450	1240	8500	1150	550	1200	1190	9450	750	1100	1250	1113
	BC/BD-780AB1-B03	212,0	166,1	182287	142820	864,9	62751	45194	36,8	28,8	89	58	96,4	127,8	B	A	42	35	73	66	2,2	1,3	5,95	2,66	7	800	400/3/50	12	102,9	3"	3"	8750	1450	1240	8500	1150	550	1200	1190	9050	750	1100	1250	1082
	BC/BD-780AB1-B06	328,2	328,2	282201	282201	864,9	130910	130910	57,0	57,0	31	31	27,4	27,4	E	E	61	61	92	92	12,0	12,0	18,73	18,73	7	800	400/3/50	6	112,4	4"	4"	8750	1450	1240	8500	1150	550	1200	1190	9050	750	1100	1250	1087
	BC/BD-780AB1-B07	203,2	203,2	174721	174721	864,9	59208	59208	35,3	35,3	82	82	135,5	135,5	A	A	42	42	73	73	1,5	1,5	6,82	6,82	7	800	400/3/50	12	102,9	3"	3"	8750	1450	1240	8500	1150	550	1200	1190	9050	750	1100	1250	931
	BC/BD-780AC1-B01	362,0	286,3	311264	246174	1153,1	117015	83722	62,8	49,7	25	16	29,4	36,2	E	D	57	51	90	84	12,3	7,9	26,92	15,14	7	800	400/3/50	6	142,2	4"	4"	8950	1450	1240	8500	1150	550	1200	1190	9450	750	1100	1250	1191
	BC/BD-780AC1-B03	226,6	173,6	194841	149269	1153,1	57937	41673	39,3	30,1	63	39	103,0	133,5	B	A	42	35	73	66	2,2	1,3	5,95	2,66	7	800	400/3/50	12	132,7	3"	3"	8750	1450	1240	8500	1150	550	1200	1190	9050	750	1100	1250	1165
	BC/BD-780AC1-B06	376,1	376,1	323388	323388	1153,1	123868	123868	65,3	65,3	27	27	30,6	30,6	D	D	61	61	92	92	12,3	12,3	19,26	19,26	7	800	400/3/50	6	142,2	4"	4"	8750	1450	1240	8500	1150	550	1200	1190	9050	750	1100	1250	1169
	BC/BD-780AC1-B07	218,4	218,4	187790	187790	1153,1	55289	55289	37,9	37,9	59	59	136,5	136,5	A	A	43	43	73	73	1,6	1,6	7,07	7,07	7	800	400/3/50	12	132,7	3"	3"	8750	1450	1240	8500	1150	550	1200	1190	9050	750	1100	1250	1013

PAS D'AILETTE / FIN SPACING / LAMELLENABSTAND / ШАГ РЕБРА	MODÈLE KARYER / KARYER MODEL / МОДЕЛЬ KARYER	CAPACITÉ DE L'EAU / CAPACITY WATER / LEISTUNG WASSER / МОЩНОСТЬ ВОДА — T ambiante / Tambient / Umgebingstemp/ Т окружающей среды =25°C ΔT=15°C Su / Water / Wasser / Вода, T entrée, eau / Tinlet, water / Wassereintritstemp. / Т воды на входе = 40°C, TSORTIE, su / Toutlet, water / Wasserausritstemp. / Т воды на выходе =35°C				SURFACE TOTALE / TOTAL SURFACE / GESAMTFLÄCHE / ОБЩАЯ ПЛОЩАДЬ	CÔTÉ AIR / AIR SIDE / LUFTSEITE / СТОРОНА ВОЗДУХА — DÉBIT D'AIR / AIR FLOW / LUFTMENGE / РАСХОД ВОЗДУХА		CÔTÉ FLUIDE/ FLUID SIDE / MEDIUMSEITE / СТОРОНА ЖИДКОСТИ — DÉBIT DE FLUIDE/ FLUID FLOW / MEDIUMMENGE / РАСХОД ЖИДКОСТИ		CÔTÉ FLUIDE / PRESSURE DROP FLUID SIDE / MEDIUMSEITIGER DRUCKVERLUST / ПАДЕНИЕ ДАВЛЕНИЯ СО СТОРОНЫ ЖИДКОСТИ		ÉNERGIE / ENERGY / ENERGIE / ЭНЕРГИЯ — TAUX D'EFFICACITÉ ÉNERGÉTIQUE / ENERGY EFFICIENCY RATIO / ENERGIEEFFIZIENZRATE / КЛАСС ЭНЕРГОЭФФЕКТИВНОСТИ		CLASSE D'EFFICACITÉ ÉNERGÉTIQUE / ENERGY EFFICIENCY CLASS / ENERGIEEFFIZIENZKLASSE / КОЭФФИЦИЕНТ ЭНЕРГОЭФФЕКТИВНОСТИ		ACOUSTIQUE / SOUND / SCHALLPEGEL / ЗВУК — NIVEAU DE PRESSION SONORE / SOUND PRESSURE LEVEL / SCHALLDRUCKPEGEL / УРОВЕНЬ ЗВУКОВОГО ДАВЛЕНИЯ		NIVEAU DE PUISSANCE SONORE / SOUND POWER LEVEL / SCHALLLEISTUNGSPEGEL / УРОВЕНЬ ЗВУКОВОЙ МОЩНОСТИ		INFORMATIONS VENTILATEUR / FAN DATA / LÜFTERDATEN / ДАННЫЕ ВЕНТИЛЯТОРА — PUISSANCE TOTALE / TOTAL POWER / GESAMTLEISTUNG / ОБЩАЯ МОЩНОСТЬ		COURANT TOTAL / TOTAL CURRENT / GESAMTSTROMAUFNAHME/ ОБЩИЙ ТОК		NOMBRE DE VENTILATEURS / NUMBER OF FANS / LÜFTERANZAHL/ КОЛИЧЕСТВО ВЕНТИЛЯТОРОВ	DIAMÈTRE DU VENTILATEUR / FAN DIAMETER / LÜFTERDURCHMESSER / ДИАМЕТР ВЕНТИЛЯТОРА	MOTEUR / MOTOR / МОТОР	NOMBRE DE PÔLES / NUMBER OF POLES / POLANZAHL / КОЛИЧЕСТВО ПОЛЮСОВ	INFORMATIONS BATTERIE / COIL DATA / WÄRMETAUSCHERDATEN / ДАННЫЕ БАТАРЕИ — VOLUME INTÉRIEUR / INTERNAL VOLUME / INNENVOLUMEN ВНУТРЕННИЙ ОБЪЕМ	CONNEXIONS / CONNECTIONS / ANSCHLÜSSE / СОЕДИНЕНИЯ — ENTRÉE / INLET / EINTRITT/ ВХОД	SORTIE / OUTLET / AUSTRITT / ВЫХОД	DIMENSIONS/ DIMENSIONS / ABMESSUNGEN / ГАБАРИТНЫЕ РАЗМЕРЫ												POIDS / WEIGHT / GEWICHT / ВЕС
		kW		kcal/h			m³/h		m³/h		kPa						dB(A) 10m		dB		kW		A																					
		Δ	Y	Δ	Y	m²	Δ	Y	Δ	Y	Δ	Y	Δ	Y	Δ	Y	Δ	Y	Δ	Y	Δ	Y	Δ	Y	PCS	mm	V/Ph/Hz		dm³	"	"	A	B	C	E	F	G	H	I	K	L	M	N	kg
2,1 mm	BC/BD-780AD1-B01	384,6	296,4	330696	254858	1441,4	109106	77359	66,7	51,4	22	13	31,0	37,1	D	D	60	55	91	85	12,4	8,0	27,12	15,25	7	800	400/3/50	6	172,0	4"	4"	8750	1450	1240	8500	1150	550	1200	1190	9050	750	1100	1250	1275
	BC/BD-780AD1-B03	230,9	170,5	198538	146604	1441,4	54093	38026	40,1	29,6	47	27	105,0	131,2	B	A	42	35	73	66	2,2	1,3	5,95	2,66	7	800	400/3/50	12	162,5	3"	3"	8750	1450	1240	8500	1150	550	1200	1190	9050	750	1100	1250	1247
	BC/BD-780AD1-B06	406,0	406,0	349097	349097	1441,4	117568	117568	70,5	70,5	24	24	32,5	32,5	D	D	62	62	92	92	12,5	12,5	19,69	19,69	7	800	400/3/50	6	172,0	4"	4"	8750	1450	1240	8500	1150	550	1200	1190	9050	750	1100	1250	1252
	BC/BD-780AD1-B07	223,1	223,1	191831	191831	1441,4	51926	51926	38,7	38,7	44	44	139,4	139,4	A	A	44	44	74	74	1,6	1,6	7,27	7,27	7	800	400/3/50	12	162,5	3"	3"	8750	1450	1240	8500	1150	550	1200	1190	9050	750	1100	1250	1095
	BC/BD-880AB1-B01	371,2	300,3	319174	258211	988,4	144097	103357	64,4	52,1	42	29	26,9	33,4	E	D	57	51	90	83	13,8	9,0	30,48	17,14	8	800	400/3/50	6	126,8	4"	4"	10150	1450	1240	9700	1150	550	1200	1190	10650	750	1100	1250	1264
	BC/BD-880AB1-B03	233,7	183,6	200946	157868	988,4	71715	51650	40,6	31,9	19	12	89,9	122,4	B	A	42	35	73	66	2,6	1,5	6,80	3,04	8	800	400/3/50	12	125,2	4"	4"	9950	1450	1240	9700	1150	550	1200	1190	10250	750	1100	1250	1230
	BC/BD-880AB1-B06	380,0	380,0	326741	326741	988,4	149612	149612	65,9	65,9	41	41	27,7	27,7	E	E	61	61	92	92	13,7	13,7	21,41	21,41	8	800	400/3/50	6	137,2	5"	5"	10150	1450	1240	9700	1150	550	1200	1190	10650	750	1100	1250	1235
	BC/BD-880AB1-B07	224,1	224,1	192691	192691	988,4	67666	67666	38,9	38,9	18	18	131,8	131,8	A	A	43	43	73	73	1,7	1,7	7,79	7,79	8	800	400/3/50	12	125,2	4"	4"	9950	1450	1240	9700	1150	550	1200	1190	10250	750	1100	1250	1057
	BC/BD-880AC1-B01	418,9	331,0	360189	284609	1317,9	133732	95682	72,7	57,5	36	24	29,9	36,8	E	D	58	52	90	84	14,0	9,0	30,77	17,30	8	800	400/3/50	6	159,2	4"	4"	10150	1450	1240	9700	1150	550	1200	1190	10650	750	1100	1250	1353
	BC/BD-880AC1-B03	250,7	192,5	215563	165520	1317,9	66213	47626	43,5	33,4	14	9	96,4	128,3	B	A	42	35	73	66	2,6	1,5	6,80	3,04	8	800	400/3/50	12	159,2	4"	4"	9950	1450	1240	9700	1150	550	1200	1190	10250	750	1100	1250	1323
	BC/BD-880AC1-B06	435,2	435,2	374205	374205	1317,9	141563	141563	75,5	75,5	33	33	30,9	30,9	D	D	62	62	93	93	14,1	14,1	22,01	22,01	8	800	400/3/50	6	171,2	5"	5"	10150	1450	1240	9700	1150	550	1200	1190	10650	750	1100	1250	1329
	BC/BD-880AC1-B07	241,7	241,7	207825	207825	1317,9	63188	63188	41,9	41,9	13	13	134,3	134,3	A	A	43	43	74	74	1,8	1,8	8,08	8,08	8	800	400/3/50	12	159,2	4"	4"	9950	1450	1240	9700	1150	550	1200	1190	10250	750	1100	1250	1150
	BC/BD-880AD1-B01	444,6	342,4	382287	294411	1647,4	124693	88410	77,2	59,4	25	15	31,3	37,6	D	D	60	55	91	86	14,2	9,1	31,00	17,43	8	800	400/3/50	6	205,3	5"	5"	10150	1450	1240	9700	1150	550	1200	1190	10650	750	1100	1250	1449
	BC/BD-880AD1-B03	256,4	189,9	220464	163285	1647,4	61820	43458	44,5	32,9	11	6	98,6	126,6	B	A	42	35	73	66	2,6	1,5	6,80	3,04	8	800	400/3/50	12	193,3	4"	4"	9950	1450	1240	9700	1150	550	1200	1190	10250	750	1100	1250	1417
	BC/BD-880AD1-B06	469,5	469,5	403697	403697	1647,4	134363	134363	81,5	81,5	27	27	32,8	32,8	D	D	62	62	93	93	14,3	14,3	22,50	22,50	8	800	400/3/50	6	205,3	5"	5"	10150	1450	1240	9700	1150	550	1200	1190	10650	750	1100	1250	1422
	BC/BD-880AD1-B07	247,8	247,8	213070	213070	1647,4	59344	59344	43,0	43,0	11	11	137,7	137,7	A	A	44	44	75	75	1,8	1,8	8,30	8,30	8	800	400/3/50	12	193,3	4"	4"	9950	1450	1240	9700	1150	550	1200	1190	10250	750	1100	1250	1244
	BC/BD-980AB1-B01	421,9	341,2	362769	293379	1112,0	162110	116277	73,2	59,2	59	40	27,2	33,8	E	D	58	51	91	84	15,5	10,1	34,29	19,29	9	800	400/3/50	6	139,7	4"	4"	11350	1450	1240	10900	1150	550	1200	1190	11850	750	1100	1250	1340
	BC/BD-980AB1-B03	265,3	208,3	228117	179106	1112,0	80680	58107	46,0	36,1	26	17	91,5	122,5	B	A	43	36	74	67	2,9	1,7	7,65	3,42	9	800	400/3/50	12	137,9	4"	4"	11150	1450	1240	10900	1150	550	1200	1190	11450	750	1100	1250	1377
	BC/BD-980AB1-B06	432,0	432,0	371453	371453	1112,0	168313	168313	75,0	75,0	57	57	28,1	28,1	E	E	62	62	93	93	15,4	15,4	24,08	24,08	9	800	400/3/50	6	149,9	5"	5"	11350	1450	1240	10900	1150	550	1200	1190	11850	750	1100	1250	1383
	BC/BD-980AB1-B07	254,5	254,5	218831	218831	1112,0	76125	76125	44,2	44,2	24	24	133,9	133,9	A	A	43	43	74	74	1,9	1,9	8,76	8,76	9	800	400/3/50	12	137,9	4"	4"	11150	1450	1240	10900	1150	550	1200	1190	11450	750	1100	1250	1182
	BC/BD-980AC1-B01	475,8	375,8	409114	323130	1482,6	150448	107643	82,6	65,2	43	28	30,1	36,8	D	D	58	52	91	85	15,8	10,2	34,61	19,46	9	800	400/3/50	6	188,2	5"	5"	11350	1450	1240	10900	1150	550	1200	1190	11850	750	1100	1250	1516
	BC/BD-980AC1-B03	284,4	218,3	244540	187704	1482,6	74490	53580	49,3	37,9	20	12	98,1	128,4	B	A	43	36	74	67	2,9	1,7	7,65	3,42	9	800	400/3/50	12	176,2	4"	4"	11150	1450	1240	10900	1150	550	1200	1190	11450	750	1100	1250	1482
	BC/BD-980AC1-B06	494,4	494,4	425107	425107	1482,6	159259	159259	85,8	85,8	46	46	31,3	31,3	D	D	62	62	93	93	15,8	15,8	24,76	24,76	9	800	400/3/50	6	188,2	5"	5"	11350	1450	1240	10900	1150	550	1200	1190	11850	750	1100	1250	1488
	BC/BD-980AC1-B07	274,2	274,2	235769	235769	1482,6	71086	71086	47,6	47,6	18	18	137,1	137,1	A	A	44	44	74	74	2,0	2,0	9,08	9,08	9	800	400/3/50	12	176,2	4"	4"	11150	1450	1240	10900	1150	550	1200	1190	11450	750	1100	1250	1287
	BC/BD-980AD1-B01	504,7	388,4	433964	333964	1853,3	140280	99461	87,6	67,4	34	21	31,5	37,7	D	D	61	56	92	86	16,0	10,3	34,87	19,61	9	800	400/3/50	6	226,5	5"	5"	11350	1450	1240	10900	1150	550	1200	1190	11850	750	1100	1250	1622
	BC/BD-980AD1-B03	290,6	215,1	249871	184953	1853,3	69548	48890	50,4	37,3	15	9	100,2	126,5	B	A	43	36	74	67	2,9	1,7	7,65	3,42	9	800	400/3/50	12	214,5	4"	4"	11150	1450	1240	10900	1150	550	1200	1190	11450	750	1100	1250	1586
	BC/BD-980AD1-B06	533,0	533,0	458297	458297	1853,3	151159	151159	92,5	92,5	38	38	33,1	33,1	D	D	63	63	93	93	16,1	16,1	25,31	25,31	9	800	400/3/50	6	226,5	5"	5"	11350	1450	1240	10900	1150	550	1200	1190	11850	750	1100	1250	1593
	BC/BD-980AD1-B07	280,9	280,9	241530	241530	1853,3	66762	66762	48,7	48,7	14	14	133,8	133,8	A	A	45	45	75	75	2,1	2,1	9,34	9,34	9	800	400/3/50	12	214,5	4"	4"	11150	1450	1240	10900	1150	550	1200	1190	11450	750	1100	1250	1392
	BC/BD-2x180AB1-B01	93,1	75,3	80052	64746	247,1	36024	25839	16,2	13,1	53	37	26,6	34,2	E	D	52	45	84	77	3,5	2,2	7,62	4,29	2	800	400/3/50	6	36,7	2"	2"	1550	1450	2360	1300	1150	550	1200	2310	1850	750	1100	1250	349
	BC/BD-2x180AB1-B03	60,2	47,2	51763	40585	247,1	17929	12913	10,5	8,2	77	50	100,3	118,0	B	A	36	29	67	60	0,6	0,4	1,70	0,76	2	800	400/3/50	12	32,2	1 1/2"	1 1/2"	1550	1450	2360	1300	1150	550	1200	2310	1850	750	1100	1250	341
	BC/BD-2x180AB1-B06	95,4	95,4	82029	82029	247,1	37403	37403	16,6	16,6	57	57	28,1	28,1	E	E	55	55	86	86	3,4	3,4	5,36	5,36	2	800	400/3/50	6	36,3	2"	2"	1550	1450	2360	1300	1150	550	1200	2310	1850	750	1100	1250	343
	BC/BD-2x180AB1-B07	57,7	57,7	49613	49613	247,1	16917	16917	10,0	10,0	71	71	144,3	144,3	A	A	37	37	67	67	0,4	0,4	1,95	1,95	2	800	400/3/50	12	32,2	1 1/2"	1 1/2"	1550	1450	2360	1300	1150	550	1200	2310	1850	750	1100	1250	298
	BC/BD-2X180AC1-B01	105,1	83,0	90370	71367	329,5	33433	23921	18,2	14,4	37	24	30,0	36,1	D	D	52	46	84	78	3,5	2,3	7,70	4,33	2	800	400/3/50	6	52,7	2 1/2"	2 1/2"	1550	1450	2360	1300	1150	550	1200	2310	1850	750	1100	1250	374
	BC/BD-2x180AC1-B03	64,9	49,7	55804	42734	329,5	16553	11907	11,3	8,6	82	51	108,2	124,3	B	A	36	29	67	60	0,6	0,4	1,70	0,76	2	800	400/3/50	12	40,8	1 1/2"	1 1/2"	1550	1450	2360	1300	1150	550	1200	2310	1850	750	1100	1250	366
	BC/BD-2x180AC1-B06	109,2	109,2	93895	93895	329,5	35391	35391	19,0	19,0	40	40	31,2	31,2	D	D	56	56	87	87	3,5	3,5	5,51	5,51	2	800	400/3/50	6	52,7	2 1/2"	2 1/2"	1550	1450	2360	1300	1150	550	1200	2310	1850	750	1100	1250	368
	BC/BD-2x180AC1-B07	62,5	62,5	53740	53740	329,5	15797	15797	10,8	10,8	77	77	125,0	125,0	A	A	37	37	68	68	0,5	0,5	2,02	2,02	2	800	400/3/50	12	40,8	1 1/2"	1 1/2"	1550	1450	2360	1300	1150	550	1200	2310	1850	750	1100	1250	323
	BC/BD-2x180AD1-B01	113,3	87,1	97420	74892	411,8	31173	22103	19,7	15,1	52	33	31,5	37,9	D	D	54	49	85	80	3,6	2,3	7,75	4,36	2	800	400/3/50	6	61,2	2 1/2"	2 1/2"	1550	1450	2360	1300	1150	550	1200	2310	1850	750	1100	1250	399
	BC/BD-2x180AD1-B03	66,1	48,8	56836	41960	411,8	15455	10864	11,5	8,5	62	36	110,2	122,0	A	A	36	29	67	60	0,6	0,4	1,70	0,76	2	800	400/3/50	12	49,3	1 1/2"	1 1/2"	1550	1450	2360	1300	1150	550	1200	2310	1850	750	1100	1250	391
	BC/BD-2x180AD1-B06	119,6	119,6	102837	102837	411,8	33591	33591	20,8	20,8	58	58	33,2	33,2	D	D	56	56	87	87	3,6	3,6	5,63	5,63	2	800	400/3/50	6	61,2	2 1/2"	2 1/2"	1550	1450	2360	1300	1150	550	1200	2310	1850	750	1100	1250	392
	BC/BD-2x180AD1-B07	63,8	63,8	54858	54858	411,8	14836	14836	11,1	11,1	58	58	127,6	127,6	A	A	38	38	69	69	0,5	0,5	2,08	2,08	2	800	400/3/50	12	49,3	1 1/2"	1 1/2"	1550	1450	2360	1300	1150	550	1200	2310	1850	750	1100	1250	347

PAS D'AILETTE / FIN SPACING / LAMELLENABSTAND / ШАГ РЕБРА	MODÈLE KARYER / KARYER MODEL / МОДЕЛЬ KARYER	CAPACITÉ DE L'EAU / CAPACITY WATER / LEISTUNG WASSER / МОЩНОСТЬ ВОДА: T ambiante / Tambient / Umgebungstemp/ T окружающей среды =25°C ΔT=15°C Su / Water / Wasser / Вода, T entrée, eau / Tinlet, water / Wassereintrittstemp. / T воды на входе = 40°C, TSORTIE, su / Toutlet, water / Wasseraustrittstemp. / T воды на выходе =35°C				SURFACE TOTALE / TOTAL SURFACE / GESAMTFLÄCHE / ОБЩАЯ ПЛОЩАДЬ	CÔTÉ AIR / AIR SIDE / LUFTSEITE / СТОРОНА ВОЗДУХА: DÉBIT D'AIR / AIR FLOW / LUFTMENGE / РАСХОД ВОЗДУХА		CÔTÉ FLUIDE/ FLUID SIDE / MEDIUMSEITE / СТОРОНА ЖИДКОСТИ: DÉBIT DE FLUIDE/ FLUID FLOW / MEDIUMMENGE / РАСХОД ЖИДКОСТИ		CÔTÉ FLUIDE / PRESSURE DROP FLUID SIDE / MEDIUMSEITIGER DRUCKVERLUST / ПАДЕНИЕ ДАВЛЕНИЯ СО СТОРОНЫ ЖИДКОСТИ		ÉNERGIE / ENERGY / ENERGIE / ЭНЕРГИЯ: TAUX D'EFFICACITÉ ÉNERGÉTIQUE / ENERGY EFFICIENCY RATIO / ENERGIEEFFIZIENZRATE / КЛАСС ЭНЕРГОЭФФЕКТИВНОСТИ		CLASSE D'EFFICACITÉ ÉNERGÉTIQUE / ENERGY EFFICIENCY CLASS / ENERGIEEFFIZIENZKLASSE / КОЭФФИЦИЕНТ ЭНЕРГОЭФФЕКТИВНОСТИ		ACOUSTIQUE / SOUND / SCHALLPEGEL / ЗВУК: NIVEAU DE PRESSION SONORE / SOUND PRESSURE LEVEL / SCHALLDRUCKPEGEL / УРОВЕНЬ ЗВУКОВОГО ДАВЛЕНИЯ		NIVEAU DE PUISSANCE SONORE / SOUND POWER LEVEL / SCHALLLEISTUNGSPEGEL / УРОВЕНЬ ЗВУКОВОЙ МОЩНОСТИ		INFORMATIONS VENTILATEUR / FAN DATA / LÜFTERDATEN / ДАННЫЕ ВЕНТИЛЯТОРА: PUISSANCE TOTALE / TOTAL POWER / GESAMTLEISTUNG / ОБЩАЯ МОЩНОСТЬ		COURANT TOTAL / TOTAL CURRENT / GESAMTSTROMAUFNAHME / ОБЩИЙ ТОК		NOMBRE DE VENTILATEURS / NUMBER OF FANS / LÜFTERANZAHL/ КОЛИЧЕСТВО ВЕНТИЛЯТОРОВ	DIAMÈTRE DU VENTILATEUR / FAN DIAMETER / LÜFTERDURCHMESSER / ДИАМЕТР ВЕНТИЛЯТОРА	MOTEUR / MOTOR / MOTOR / МОТОР	NOMBRE DE PÔLES / NUMBER OF POLES / POLANZAHL / КОЛИЧЕСТВО ПОЛЮСОВ	INFORMATIONS BATTERIE / COIL DATA / WÄRMETAUSCHERDATEN / ДАННЫЕ БАТАРЕИ: VOLUME INTÉRIEUR / INTERNAL VOLUME / INNENVOLUMEN/ВНУТРЕННИЙ ОБЪЕМ	CONNEXIONS / CONNECTIONS / ANSCHLÜSSE / СОЕДИНЕНИЯ: ENTRÉE / INLET / EINTRITT/ ВХОД	SORTIE / OUTLET / AUSTRITT / ВЫХОД	DIMENSIONS/ DIMENSIONS / ABMESSUNGEN / ГАБАРИТНЫЕ РАЗМЕРЫ: A	B	C	E	F	G	H	I	K	L	M	N	POIDS / WEIGHT / GEWICHT / ВЕС
		kW		kcal/h		m²	m³/h		m³/h		kPa						dB(A) 10m		dB		kW		A		PCS	mm	V/Ph/Hz		dm³	"		mm												kg
		Δ	Y	Δ	Y		Δ	Y	Δ	Y	Δ	Y	Δ	Y	Δ	Y	Δ	Y	Δ	Y	Δ	Y	Δ	Y																				
2,1 mm	BC/BD-2x180CB1-B01	116,8	94,0	100430	80825	360,4	40957	29667	20,3	16,3	44	30	35,4	42,7	D	D	51	45	83	77	3,3	2,2	7,49	4,22	2	800	400/3/50	6	56,4	2 1/2"	2 1/2"	2100	1450	2360	1850	1150	550	1750	2310	2400	750	1100	1250	413
	BC/BD-2x180CB1-B03	72,6	57,8	62425	49699	360,4	20245	15083	12,6	10,0	46	31	121,0	144,5	A	A	36	29	67	60	0,6	0,4	1,70	0,76	2	800	400/3/50	12	48,0	2"	2"	2100	1450	2360	1850	1150	550	1750	2310	2400	750	1100	1250	405
	BC/BD-2x180CB1-B06	116,5	116,5	100172	100172	360,4	40743	40743	20,2	20,2	46	46	35,3	35,3	D	D	55	55	86	86	3,3	3,3	5,08	5,08	2	800	400/3/50	6	55,8	2 1/2"	2 1/2"	2100	1450	2360	1850	1150	550	1750	2310	2400	750	1100	1250	406
	BC/BD-2x180CB1-B07	68,8	68,8	59157	59157	360,4	18878	18878	12,0	12,0	42	42	172,0	172,0	A+	A+	37	37	68	68	0,4	0,4	1,82	1,82	2	800	400/3/50	12	48,0	2"	2"	2100	1450	2360	1850	1150	550	1750	2310	2400	750	1100	1250	361
	BC/BD-2X180CC1-B01	132,1	103,4	113586	88908	480,3	39043	28021	22,9	17,9	37	24	38,9	47,0	D	C	51	45	83	77	3,4	2,2	7,54	4,25	2	800	400/3/50	6	67,8	2 1/2"	2 1/2"	2100	1450	2360	1850	1150	550	1750	2310	2400	750	1100	1250	447
	BC/BD-2x180CC1-B03	79,2	60,8	68100	52279	480,2	19348	14086	13,8	10,5	61	38	132,0	152,0	A	A	36	29	67	60	0,6	0,4	1,70	0,76	2	800	400/3/50	12	59,6	2"	2"	2100	1450	2360	1850	1150	550	1750	2310	2400	750	1100	1250	439
	BC/BD-2x180CC1-B06	133,0	133,0	114359	114359	480,3	39413	39413	23,1	23,1	38	38	40,3	40,3	D	D	55	55	86	86	3,3	3,3	5,19	5,19	2	800	400/3/50	6	67,8	2 1/2"	2 1/2"	2100	1450	2360	1850	1150	550	1750	2310	2400	750	1100	1250	441
	BC/BD-2x180CC1-B07	75,0	75,0	64488	64488	480,2	18082	18082	13,0	13,0	55	55	187,5	187,5	A+	A+	37	37	67	67	0,4	0,4	1,87	1,87	2	800	400/3/50	12	59,6	2"	2"	2100	1450	2360	1850	1150	550	1750	2310	2400	750	1100	1250	396
	BC/BD-2x180CD1-B01	143,1	109,8	123044	94411	600,6	37192	26644	24,8	19,1	60	38	42,1	49,9	D	C	53	46	84	77	3,4	2,2	7,59	4,27	2	800	400/3/50	6	80,7	2 1/2"	2 1/2"	2100	1450	2360	1850	1150	550	1750	2310	2400	750	1100	1250	483
	BC/BD-2x180CD1-B03	82,0	61,3	70507	52708	600,3	18507	13331	14,2	10,6	71	42	136,7	153,3	A	A	36	29	67	60	0,6	0,4	1,70	0,76	2	800	400/3/50	12	72,0	2"	2"	2100	1450	2360	1850	1150	550	1750	2310	2400	750	1100	1250	475
	BC/BD-2x180CD1-B06	146,0	146,0	125537	125537	600,6	38184	38184	25,3	25,3	63	63	42,9	42,9	D	D	55	55	86	86	3,4	3,4	5,29	5,29	2	800	400/3/50	6	80,7	2 1/2"	2 1/2"	2100	1450	2360	1850	1150	550	1750	2310	2400	750	1100	1250	476
	BC/BD-2x180CD1-B07	77,5	77,5	66638	66638	600,3	17364	17364	13,5	13,5	64	64	193,8	193,8	A+	A+	37	37	67	67	0,4	0,4	1,92	1,92	2	800	400/3/50	12	72,0	2"	2"	2100	1450	2360	1850	1150	550	1750	2310	2400	750	1100	1250	431
	BC/BD-2x180NB1-B01	137,8	110,5	118487	95013	494,2	43484	31918	23,9	19,2	79	54	41,8	50,2	D	C	52	46	83	77	3,3	2,2	7,42	4,18	2	800	400/3/50	6	69,7	2 1/2"	2 1/2"	2750	1450	2360	2500	1150	550	2400	2310	3050	750	1100	1250	487
	BC/BD-2x180NB1-B03	83,1	65,7	71453	56492	494,2	21568	16119	14,4	11,4	75	49	138,5	164,3	A	A+	36	29	67	60	0,6	0,4	1,70	0,76	2	800	400/3/50	12	61,9	2"	2"	2750	1450	2360	2500	1150	550	2400	2310	3050	750	1100	1250	479
	BC/BD-2x180NB1-B06	135,8	135,8	116767	116767	494,2	42568	42568	23,6	23,6	77	77	42,4	42,4	D	D	55	55	86	86	3,2	3,2	4,91	4,91	2	800	400/3/50	6	69,7	2 1/2"	2 1/2"	2750	1450	2360	2500	1150	550	2400	2310	3050	750	1100	1250	480
	BC/BD-2x180NB1-B07	78,2	78,2	67240	67240	494,2	20002	20002	13,6	13,6	67	67	195,5	195,5	A+	A+	37	37	68	68	0,4	0,4	1,73	1,73	2	800	400/3/50	12	61,9	2"	2"	2750	1450	2360	2500	1150	550	2400	2310	3050	750	1100	1250	436
	BC/BD-2x180NC1-B01	155,3	121,7	133534	104643	658,7	42259	30865	26,9	21,1	63	41	47,1	55,3	C	C	52	46	83	77	3,3	2,2	7,45	4,20	2	800	400/3/50	6	86,1	2 1/2"	2 1/2"	2750	1450	2360	2500	1150	550	2400	2310	3050	750	1100	1250	534
	BC/BD-2x180NC1-B03	89,9	70,8	77300	60877	658,5	20882	15846	15,6	12,3	97	64	149,8	177,0	A	A+	36	29	67	60	0,6	0,4	1,70	0,76	2	800	400/3/50	12	77,7	2"	2"	2750	1450	2360	2500	1150	550	2400	2310	3050	750	1100	1250	526
	BC/BD-2x180NC1-B06	153,7	153,7	132158	132158	658,7	41678	41678	26,7	26,7	62	62	48,0	48,0	C	C	55	55	86	86	3,2	3,2	4,99	4,99	2	800	400/3/50	6	86,1	2 1/2"	2 1/2"	2750	1450	2360	2500	1150	550	2400	2310	3050	750	1100	1250	528
	BC/BD-2x180NC1-B07	84,6	84,6	72743	72743	658,5	19450	19450	14,7	14,7	88	88	211,5	211,5	A+	A+	37	37	68	68	0,4	0,4	1,77	1,77	2	800	400/3/50	12	77,7	2"	2"	2750	1450	2360	2500	1150	550	2400	2310	3050	750	1100	1250	483
	BC/BD-2x180ND1-B01	167,8	128,6	144282	110576	823,7	41088	29790	29,1	22,3	103	64	50,8	58,5	C	C	52	46	83	77	3,3	2,2	7,48	4,22	2	800	400/3/50	6	103,7	2 1/2"	2 1/2"	2750	1450	2360	2500	1150	550	2400	2310	3050	750	1100	1250	581
	BC/BD-2x180ND1-B03	92,7	71,1	79708	61135	823,7	20309	15161	16,1	12,3	71	44	154,5	177,8	A	A+	36	29	67	60	0,6	0,4	1,70	0,76	2	800	400/3/50	12	95,9	2"	2"	2750	1450	2360	2500	1150	550	2400	2310	3050	750	1100	1250	573
	BC/BD-2x180ND1-B06	166,9	166,9	143508	143508	823,7	40838	40838	29,0	29,0	102	102	50,6	50,6	C	C	55	55	86	86	3,3	3,3	5,07	5,07	2	800	400/3/50	6	103,7	2 1/2"	2 1/2"	2750	1450	2360	2500	1150	550	2400	2310	3050	750	1100	1250	575
	BC/BD-2x180ND1-B07	87,1	87,1	74892	74892	823,7	18936	18936	15,1	15,1	63	63	217,8	217,8	A+	A+	37	37	68	68	0,4	0,4	1,81	1,81	2	800	400/3/50	12	95,9	2"	2"	2750	1450	2360	2500	1150	550	2400	2310	3050	750	1100	1250	530
	BC/BD-2x280AB1-B01	185,9	150,4	159845	129321	494,2	72049	51679	32,3	26,1	45	31	26,9	33,4	E	D	55	48	87	80	6,9	4,5	15,24	8,57	4	800	400/3/50	6	76,9	3"	3"	2750	1450	2360	2500	1150	550	1200	2310	3050	750	1100	1250	623
	BC/BD-2x280AB1-B03	120,3	94,3	103439	81083	494,2	35858	25825	20,9	16,4	62	41	92,5	134,7	B	A	39	32	70	63	1,3	0,7	3,40	1,52	4	800	400/3/50	12	69,7	2 1/2"	2 1/2"	2750	1450	2360	2500	1150	550	1200	2310	3050	750	1100	1250	607
	BC/BD-2x280AB1-B06	190,4	190,4	163714	163714	494,2	74806	74806	33,0	33,0	48	48	27,6	27,6	E	E	58	58	89	89	6,9	6,9	10,71	10,71	4	800	400/3/50	6	76,1	3"	3"	2750	1450	2360	2500	1150	550	1200	2310	3050	750	1100	1250	610
	BC/BD-2x280AB1-B07	115,3	115,3	99140	99140	494,2	33833	33833	20,0	20,0	58	58	128,1	128,1	A	A	40	40	70	70	0,9	0,9	3,90	3,90	4	800	400/3/50	12	69,7	2 1/2"	2 1/2"	2750	1450	2360	2500	1150	550	1200	2310	3050	750	1100	1250	521
	BC/BD-2X280AC1-B01	209,8	165,8	180395	142562	658,9	66866	47841	36,4	28,8	38	25	30,0	36,8	E	D	55	49	87	81	7,0	4,5	15,39	8,65	4	800	400/3/50	6	93,1	3"	3"	2750	1450	2360	2500	1150	550	1200	2310	3050	750	1100	1250	671
	BC/BD-2x280AC1-B03	130,3	99,7	112038	85727	658,9	33107	23813	22,6	17,3	94	59	100,2	142,4	B	A	39	32	70	63	1,3	0,7	3,40	1,52	4	800	400/3/50	12	86,7	2 1/2"	2 1/2"	2750	1450	2360	2500	1150	550	1200	2310	3050	750	1100	1250	655
	BC/BD-2x280AC1-B06	218,0	218,0	187446	187446	658,9	70782	70782	37,8	37,8	41	41	31,1	31,1	D	D	59	59	90	90	7,0	7,0	11,01	11,01	4	800	400/3/50	6	93,1	3"	3"	2750	1450	2360	2500	1150	550	1200	2310	3050	750	1100	1250	658
	BC/BD-2x280AC1-B07	125,6	125,6	107997	107997	658,9	31594	31594	21,8	21,8	88	88	139,6	139,6	A	A	40	40	71	71	0,9	0,9	4,04	4,04	4	800	400/3/50	12	86,7	2 1/2"	2 1/2"	2750	1450	2360	2500	1150	550	1200	2310	3050	750	1100	1250	569
	BC/BD-2x280AD1-B01	228,6	175,7	196561	151075	823,3	62347	44205	39,7	30,5	83	52	32,2	38,2	D	D	57	52	88	83	7,1	4,6	15,50	8,72	4	800	400/3/50	6	108,9	3"	3"	2750	1450	2360	2500	1150	550	1200	2310	3050	750	1100	1250	717
	BC/BD-2x280AD1-B03	132,7	97,9	114101	84179	823,7	30910	21729	23,0	17,0	68	39	102,1	139,9	B	A	39	32	70	63	1,3	0,7	3,40	1,52	4	800	400/3/50	12	103,7	2 1/2"	2 1/2"	2750	1450	2360	2500	1150	550	1200	2310	3050	750	1100	1250	701
	BC/BD-2x280AD1-B06	241,5	241,5	207653	207653	823,3	67182	67182	41,9	41,9	92	92	33,5	33,5	D	D	59	59	90	90	7,2	7,2	11,25	11,25	4	800	400/3/50	6	108,9	3"	3"	2750	1450	2360	2500	1150	550	1200	2310	3050	750	1100	1250	703
	BC/BD-2x280AD1-B07	128,2	128,2	110232	110232	823,7	29672	29672	22,2	22,2	64	64	142,4	142,4	A	A	41	41	72	72	0,9	0,9	4,15	4,15	4	800	400/3/50	12	103,7	2 1/2"	2 1/2"	2750	1450	2360	2500	1150	550	1200	2310	3050	750	1100	1250	614
	BC/BD-2x280CB1-B01	233,3	187,7	200602	161393	720,7	81914	59334	40,5	32,6	47	31	34,8	42,7	D	D	54	48	86	80	6,7	4,4	14,97	8,44	4	800	400/3/50	6	100,7	3"	3"	3850	1450	2360	3600	1150	550	1750	2310	4150	750	1100	1250	750
	BC/BD-2x280CB1-B03	145,0	115,5	124678	99312	720,7	40490	30166	25,2	20,0	44	29	111,5	165,0	A	A+	39	32	70	63	1,3	0,7	3,40	1,52	4	800	400/3/50	12	93,1	2 1/2"	2 1/2"	3850	1450	2360	3600	1150	550	1750	2310	4150	750	1100	1250	734
	BC/BD-2x280CB1-B06	232,7	232,7	200086	200086	720,7	81486	81486	40,4	40,4	48	48	35,3	35,3	D	D	58	58	89	89	6,6	6,6	10,15	10,15	4	800	400/3/50	6	99,5	3"	3"	3850	1450	2360	3600	1150	550	1750	2310	4150	750	1100	1250	736
	BC/BD-2x280CB1-B07	137,6	137,6	118315	118315	720,7	37756	37756	23,9	23,9	40	40	172,0	172,0	A+	A+	40	40	71	71	0,8	0,8	3,63	3,63	4	800	400/3/50	12	93,1	2 1/2"	2 1/2"	3850	1450	2360	3600	1150	550	1750	2310	4150	750	1100	1250	647

BC/BD Ø800 2,1mm

PAS D'AILETTE / FIN SPACING / LAMELLENABSTAND / ШАГ РЕБРА	MODÈLE KARYER / KARYER MODEL МОДЕЛЬ KARYER	CAPACITÉ DE L'EAU / CAPACITY WATER / LEISTUNG WASSER / МОЩНОСТЬ ВОДА				SURFACE TOTALE / TOTAL SURFACE / GESAMTFLÄCHE / ОБЩАЯ ПЛОЩАДЬ	CÔTÉ AIR / AIR SIDE / LUFTSEITE / СТОРОНА ВОЗДУХА		CÔTÉ FLUIDE/ FLUID SIDE / MEDIUMSEITE / СТОРОНА ЖИДКОСТИ				ÉNERGIE / ENERGY / ENERGIE / ЭНЕРГИЯ				ACOUSTIQUE / SOUND / SCHALLPEGEL / ЗВУК				INFORMATIONS VENTILATEUR / FAN DATA / LÜFTERDATEN / ДАННЫЕ ВЕНТИЛЯТОРА								INFORMATIONS BATTERIE / COIL DATA / WÄRMETAUSCHERDATEN / ДАННЫЕ БАТАРЕИ															
		T ambiante / Tambient / Umgebungstemp/ T окружающей среды =25°C ΔT=15°C Su / Water / Wasser / Вода, T entrée, eau / Tinlet, water / Wassereintrittstemp. / T воды на входе = 40°C, TSORTIE, su / Toutlet, water / Wasseraustrittstemp. / T воды на выходе =35°C					DÉBIT D'AIR / AIR FLOW / LUFTMENGE / РАСХОД ВОЗДУХА		DÉBIT DE FLUIDE/ FLUID FLOW / MEDIUMMENGE / РАСХОД ЖИДКОСТИ		CÔTÉ FLUIDE / PRESSURE DROP FLUID SIDE / MEDIUMSEITIGER DRUCKVERLUST / ПАДЕНИЕ ДАВЛЕНИЯ СО СТОРОНЫ ЖИДКОСТИ		TAUX D'EFFICACITÉ ÉNERGÉTIQUE / ENERGY EFFICIENCY RATIO / ENERGIEEFFIZIENZRATE / КЛАСС ЭНЕРГОЭФФЕКТИВНОСТИ		CLASSE D'EFFICACITÉ ÉNERGÉTIQUE / ENERGY EFFICIENCY CLASS / ENERGIEEFFIZIENZKLASSE / КОЭФФИЦИЕНТ ЭНЕРГОЭФФЕКТИВНОСТИ		NIVEAU DE PRESSION SONORE / SOUND PRESSURE LEVEL / SCHALLDRUCKPEGEL / УРОВЕНЬ ЗВУКОВОГО ДАВЛЕНИЯ		NIVEAU DE PUISSANCE SONORE / SOUND POWER LEVEL / SCHALLLEISTUNGSPEGEL / УРОВЕНЬ ЗВУКОВОЙ МОЩНОСТИ		PUISSANCE TOTALE / TOTAL POWER / GESAMTLEISTUNG / ОБЩАЯ МОЩНОСТЬ		COURANT TOTAL / TOTAL CURRENT / GESAMTSTROMAUFNAHME / ОБЩИЙ ТОК		NOMBRE DE VENTILATEURS / NUMBER OF FANS / LÜFTERANZAHL/ КОЛИЧЕСТВО ВЕНТИЛЯТОРОВ	DIAMÈTRE DU VENTILATEUR / FAN DIAMETER / LÜFTERDURCHMESSER / ДИАМЕТР ВЕНТИЛЯТОРА	MOTEUR / MOTOR / MOTOR / МОТОР	NOMBRE DE PÔLES / NUMBER OF POLES / POLANZAHL / КОЛИЧЕСТВО ПОЛЮСОВ	VOLUME INTÉRIEUR / INTERNAL VOLUME / INNENVOLUMEN/ВНУТРЕННИЙ ОБЪЕМ	CONNEXIONS / CONNECTIONS / ANSCHLÜSSE / СОЕДИНЕНИЯ: ENTRÉE / INLET / EINTRITT / ВХОД	CONNEXIONS / CONNECTIONS / ANSCHLÜSSE / СОЕДИНЕНИЯ: SORTIE / OUTLET / AUSTRITT / ВЫХОД	DIMENSIONS/ DIMENSIONS / ABMESSUNGEN / ГАБАРИТНЫЕ РАЗМЕРЫ												POIDS / WEIGHT / GEWICHT / ВЕС
		kW		kcal/h			m³/h		m³/h		kPa						dB(A) 10m		dB		kW		A									A	B	C	E	F	G	H	I	K	L	M	N	
		Δ	Y	Δ	Y	m²	Δ	Y	Δ	Y	Δ	Y	Δ	Y	Δ	Y	Δ	Y	Δ	Y	Δ	Y	Δ	Y	PCS	mm	V/Ph/Hz		dm³	"		mm												kg
2,1 mm	BC/BD-2X280CC1-B01	269,0	210,3	231298	180825	961,0	78086	56041	46,7	36,5	69	45	39,6	47,8	D	C	54	48	86	80	6,8	4,4	15,08	8,49	4	800	400/3/50	6	141,8	4"	4"	3850	1450	2360	3600	1150	550	1750	2310	4150	750	1100	1250	818
	BC/BD-2x280CC1-B03	159,5	122,2	137145	105073	960,7	38695	28172	27,7	21,2	90	56	122,7	174,6	A	A+	39	32	70	63	1,3	0,7	3,40	1,52	4	800	400/3/50	12	117,0	2 1/2"	2 1/2"	3850	1450	2360	3600	1150	550	1750	2310	4150	750	1100	1250	802
	BC/BD-2x280CC1-B06	270,8	270,8	232846	232846	961,0	78826	78826	47,0	47,0	70	70	40,4	40,4	D	D	58	58	89	89	6,7	6,7	10,38	10,38	4	800	400/3/50	6	141,8	4"	4"	3850	1450	2360	3600	1150	550	1750	2310	4150	750	1100	1250	804
	BC/BD-2x280CC1-B07	150,8	150,8	129665	129665	960,7	36164	36164	26,2	26,2	82	82	188,5	188,5	A+	A+	40	40	70	70	0,8	0,8	3,74	3,74	4	800	400/3/50	12	117,0	2 1/2"	2 1/2"	3850	1450	2360	3600	1150	550	1750	2310	4150	750	1100	1250	715
	BC/BD-2x280CD1-B01	286,0	219,5	245916	188736	1201,2	74383	53288	49,6	38,1	54	34	42,1	48,8	D	C	56	49	87	80	6,8	4,5	15,18	8,54	4	800	400/3/50	6	166,6	4"	4"	3850	1450	2360	3600	1150	550	1750	2310	4150	750	1100	1250	886
	BC/BD-2x280CD1-B03	163,9	122,6	140929	105417	1200,6	37015	26661	28,4	21,3	68	40	126,1	175,1	A	A+	39	32	70	63	1,3	0,7	3,40	1,52	4	800	400/3/50	12	141,0	2 1/2"	2 1/2"	3850	1450	2360	3600	1150	550	1750	2310	4150	750	1100	1250	870
	BC/BD-2x280CD1-B06	291,9	291,9	250989	250989	1201,2	76369	76369	50,6	50,6	56	56	42,9	42,9	D	D	58	58	89	89	6,8	6,8	10,58	10,58	4	800	400/3/50	6	166,6	4"	4"	3850	1450	2360	3600	1150	550	1750	2310	4150	750	1100	1250	873
	BC/BD-2x280CD1-B07	155,0	155,0	133276	133276	1200,6	34728	34728	26,9	26,9	61	61	172,2	172,2	A+	A+	40	40	70	70	0,9	0,9	3,84	3,84	4	800	400/3/50	12	141,0	2 1/2"	2 1/2"	3850	1450	2360	3600	1150	550	1750	2310	4150	750	1100	1250	784
	BC/BD-2x280NB1-B01	275,4	220,9	236801	189940	988,4	86968	63836	47,8	38,3	73	49	41,7	50,2	D	C	55	49	86	80	6,6	4,4	14,83	8,35	4	800	400/3/50	6	144,7	4"	4"	5150	1450	2360	4900	1150	550	2400	2310	5450	750	1100	1250	899
	BC/BD-2x280NB1-B03	166,0	131,3	142734	112898	988,4	43136	32239	28,8	22,8	72	47	127,7	187,6	A	A+	39	32	70	63	1,3	0,7	3,40	1,52	4	800	400/3/50	12	120,8	2 1/2"	2 1/2"	5150	1450	2360	4900	1150	550	2400	2310	5450	750	1100	1250	883
	BC/BD-2x280NB1-B06	271,4	271,4	233362	233362	988,4	85136	85136	47,1	47,1	71	71	42,4	42,4	D	D	58	58	89	89	6,4	6,4	9,82	9,82	4	800	400/3/50	6	144,7	4"	4"	5150	1450	2360	4900	1150	550	2400	2310	5450	750	1100	1250	885
	BC/BD-2x280NB1-B07	156,4	156,4	134480	134480	988,4	40004	40004	27,1	27,1	65	65	195,5	195,5	A+	A+	40	40	71	71	0,8	0,8	3,46	3,46	4	800	400/3/50	12	120,8	2 1/2"	2 1/2"	5150	1450	2360	4900	1150	550	2400	2310	5450	750	1100	1250	796
	BC/BD-2x280NC1-B01	310,3	243,3	266810	209200	1317,5	84518	61731	53,8	42,2	57	37	47,0	55,3	C	C	55	49	86	80	6,6	4,4	14,90	8,39	4	800	400/3/50	6	177,5	4"	4"	5150	1450	2360	4900	1150	550	2400	2310	5450	750	1100	1250	990
	BC/BD-2x280NC1-B03	178,6	140,8	153568	121066	1317,9	41763	31691	31,0	24,4	54	35	137,4	201,1	A	A+	39	32	70	63	1,3	0,7	3,40	1,52	4	800	400/3/50	12	154,8	2 1/2"	2 1/2"	5150	1450	2360	4900	1150	550	2400	2310	5450	750	1100	1250	976
	BC/BD-2x280NC1-B06	307,1	307,1	264058	264058	1317,5	83357	83357	53,3	53,3	56	56	47,2	47,2	C	C	58	58	89	89	6,5	6,5	9,98	9,98	4	800	400/3/50	6	177,5	4"	4"	5150	1450	2360	4900	1150	550	2400	2310	5450	750	1100	1250	978
	BC/BD-2x280NC1-B07	168,1	168,1	144540	144540	1317,9	38900	38900	29,2	29,2	48	48	210,1	210,1	A+	A+	40	40	71	71	0,8	0,8	3,54	3,54	4	800	400/3/50	12	154,8	2 1/2"	2 1/2"	5150	1450	2360	4900	1150	550	2400	2310	5450	750	1100	1250	889
	BC/BD-2x280ND1-B01	335,4	257,1	288392	221066	1647,4	82177	59581	58,2	44,6	94	59	50,1	58,4	C	C	55	49	86	80	6,7	4,4	14,96	8,43	4	800	400/3/50	6	212,8	4"	4"	5150	1450	2360	4900	1150	550	2400	2310	5450	750	1100	1250	1084
	BC/BD-2x280ND1-B03	184,3	141,6	158469	121754	1647,4	40618	30321	32,0	24,6	37	23	141,8	202,3	A	A+	39	32	70	63	1,3	0,7	3,40	1,52	4	800	400/3/50	12	195,3	3"	3"	5150	1450	2360	4900	1150	550	2400	2310	5450	750	1100	1250	1068
	BC/BD-2x280ND1-B06	333,7	333,7	286930	286930	1647,4	81675	81675	57,9	57,9	93	93	51,3	51,3	C	C	58	58	89	89	6,5	6,5	10,13	10,13	4	800	400/3/50	6	212,8	4"	4"	5150	1450	2360	4900	1150	550	2400	2310	5450	750	1100	1250	1071
	BC/BD-2x280ND1-B07	173,2	173,2	148925	148925	1647,4	37871	37871	30,0	30,0	33	33	216,5	216,5	A+	A+	40	40	71	71	0,8	0,8	3,62	3,62	4	800	400/3/50	12	195,3	3"	3"	5150	1450	2360	4900	1150	550	2400	2310	5450	750	1100	1250	981
	BC/BD-2x380AB1-B01	281,6	227,7	242132	195787	741,3	108073	77518	48,9	39,5	57	39	27,1	34,0	E	D	57	50	89	82	10,4	6,7	22,86	12,86	6	800	400/3/50	6	120,3	4"	4"	3950	1450	2360	3700	1150	550	1200	2310	4250	750	1100	1250	897
	BC/BD-2x380AB1-B03	180,4	141,4	155116	121582	741,3	53787	38738	31,3	24,5	66	43	94,9	128,5	B	A	41	34	72	65	1,9	1,1	5,10	2,29	6	800	400/3/50	12	95,2	2 1/2"	2 1/2"	3950	1450	2360	3700	1150	550	1200	2310	4250	750	1100	1250	873
	BC/BD-2x380AB1-B06	288,3	288,3	247893	247893	741,3	112209	112209	50,0	50,0	61	61	28,0	28,0	E	E	60	60	91	91	10,3	10,3	16,06	16,06	6	800	400/3/50	6	119,1	4"	4"	3950	1450	2360	3700	1150	550	1200	2310	4250	750	1100	1250	877
	BC/BD-2x380AB1-B07	172,9	172,9	148667	148667	741,3	50750	50750	30,0	30,0	62	62	133,0	133,0	A	A	42	42	72	72	1,3	1,3	5,84	5,84	6	800	400/3/50	12	95,2	2 1/2"	2 1/2"	3950	1450	2360	3700	1150	550	1200	2310	4250	750	1100	1250	743
	BC/BD-2X380AC1-B01	305,6	241,9	262769	207997	988,4	100299	71762	53,0	42,0	18	12	29,1	35,6	E	D	57	51	89	83	10,5	6,8	23,08	12,98	6	800	400/3/50	6	144,7	4"	4"	3950	1450	2360	3700	1150	550	1200	2310	4250	750	1100	1250	969
	BC/BD-2x380AC1-B03	193,0	147,9	165950	127171	988,4	49660	35720	33,5	25,7	44	28	101,6	134,5	B	A	41	34	72	65	1,9	1,1	5,10	2,29	6	800	400/3/50	12	127,2	3"	3"	3950	1450	2360	3700	1150	550	1200	2310	4250	750	1100	1250	949
	BC/BD-2x380AC1-B06	317,5	317,5	273001	273001	988,4	106173	106173	55,1	55,1	19	19	30,2	30,2	D	D	61	61	92	92	10,5	10,5	16,51	16,51	6	800	400/3/50	6	144,7	4"	4"	3950	1450	2360	3700	1150	550	1200	2310	4250	750	1100	1250	953
	BC/BD-2x380AC1-B07	186,0	186,0	159931	159931	988,4	47391	47391	32,3	32,3	41	41	132,9	132,9	A	A	42	42	73	73	1,4	1,4	6,06	6,06	6	800	400/3/50	12	127,2	3"	3"	3950	1450	2360	3700	1150	550	1200	2310	4250	750	1100	1250	819
	BC/BD-2x380AD1-B01	342,9	263,5	294841	226569	1235,5	93520	66308	59,5	45,7	76	48	32,0	38,8	D	D	59	54	90	85	10,7	6,8	23,25	13,07	6	800	400/3/50	6	170,2	4"	4"	3950	1450	2360	3700	1150	550	1200	2310	4250	750	1100	1250	1038
	BC/BD-2x380AD1-B03	199,7	147,2	171711	126569	1234,9	46365	32593	34,6	25,5	92	54	105,1	133,8	B	A	41	34	72	65	1,9	1,1	5,10	2,29	6	800	400/3/50	12	150,9	3"	3"	3950	1450	2360	3700	1150	550	1200	2310	4250	750	1100	1250	1014
	BC/BD-2x380AD1-B06	362,2	362,2	311436	311436	1235,5	100773	100773	62,9	62,9	84	84	33,9	33,9	D	D	61	61	92	92	10,7	10,7	16,88	16,88	6	800	400/3/50	6	170,2	4"	4"	3950	1450	2360	3700	1150	550	1200	2310	4250	750	1100	1250	1018
	BC/BD-2x380AD1-B07	192,9	192,9	165864	165864	1234,9	44508	44508	33,5	33,5	86	86	137,8	137,8	A	A	43	43	74	74	1,4	1,4	6,23	6,23	6	800	400/3/50	12	150,9	3"	3"	3950	1450	2360	3700	1150	550	1200	2310	4250	750	1100	1250	884
	BC/BD-2x380CB1-B01	349,8	281,4	300774	241960	1081,1	122871	89001	60,7	48,8	43	29	35,0	42,6	D	D	56	50	88	82	10,0	6,6	22,46	12,65	6	800	400/3/50	6	156,0	4"	4"	5600	1450	2360	5350	1150	550	1750	2310	5900	750	1100	1250	1087
	BC/BD-2x380CB1-B03	218,8	174,2	188134	149785	1081,1	60735	45249	38,0	30,2	59	39	115,2	158,4	A	A	41	34	72	65	1,9	1,1	5,10	2,29	6	800	400/3/50	12	136,7	3"	3"	5600	1450	2360	5350	1150	550	1750	2310	5900	750	1100	1250	1066
	BC/BD-2x380CB1-B06	348,8	348,8	299914	299914	1081,1	122229	122229	60,5	60,5	44	44	35,6	35,6	D	D	60	60	91	91	9,8	9,8	15,22	15,22	6	800	400/3/50	6	154,2	4"	4"	5600	1450	2360	5350	1150	550	1750	2310	5900	750	1100	1250	1070
	BC/BD-2x380CB1-B07	207,5	207,5	178418	178418	1081,1	56635	56635	36,0	36,0	53	53	172,9	172,9	A+	A+	42	42	73	73	1,2	1,2	5,44	5,44	6	800	400/3/50	12	136,7	3"	3"	5600	1450	2360	5350	1150	550	1750	2310	5900	750	1100	1250	936
	BC/BD-2X380CC1-B01	395,7	309,8	340241	266380	1441,4	117129	84062	68,7	53,8	37	24	39,2	46,2	D	C	56	50	88	82	10,1	6,7	22,62	12,74	6	800	400/3/50	6	191,5	4"	4"	5600	1450	2360	5350	1150	550	1750	2310	5900	750	1100	1250	1189
	BC/BD-2x380CC1-B03	239,2	183,3	205675	157610	1441,4	58043	42258	41,5	31,8	88	55	125,9	166,6	A	A+	41	34	72	65	1,9	1,1	5,10	2,29	6	800	400/3/50	12	174,0	3"	3"	5600	1450	2360	5350	1150	550	1750	2310	5900	750	1100	1250	1169
	BC/BD-2x380CC1-B06	398,3	398,3	342476	342476	1441,4	118239	118239	69,1	69,1	37	37	39,8	39,8	D	D	60	60	91	91	10,0	10,0	15,57	15,57	6	800	400/3/50	6	191,5	4"	4"	5600	1450	2360	5350	1150	550	1750	2310	5900	750	1100	1250	1173
	BC/BD-2x380CC1-B07	226,2	226,2	194497	194497	1441,4	54246	54246	39,2	39,2	80	80	188,5	188,5	A+	A+	42	42	72	72	1,2	1,2	5,61	5,61	6	800	400/3/50	12	174,0	3"	3"	5600	1450	2360	5350	1150	550	1750	2310	5900	750	1100	1250	1039

PAS D'AILETTE / FIN SPACING / LAMELLENABSTAND / ШАГ РЕБРА	MODÈLE KARYER / KARYER MODEL МОДЕЛЬ KARYER	CAPACITÉ DE L' EAU / CAPACITY WATER / LEISTUNG WASSER / МОЩНОСТЬ ВОДА				SURFACE TOTALE / TOTAL SURFACE / GESAMTFLÄCHE / ОБЩАЯ ПЛОЩАДЬ	CÔTÉ AIR / AIR SIDE / LUFTSEITE / СТОРОНА ВОЗДУХА		CÔTÉ FLUIDE/ FLUID SIDE / MEDIUMSEITE / СТОРОНА ЖИДКОСТИ				ÉNERGIE / ENERGY / ENERGIE / ЭНЕРГИЯ				ACOUSTIQUE / SOUND / SCHALLPEGEL / ЗВУК				INFORMATIONS VENTILATEUR / FAN DATA / LÜFTERDATEN / ДАННЫЕ ВЕНТИЛЯТОРА								INFORMATIONS BATTERIE / COIL DATA / WÄRMETAUSCHERDATEN / ДАННЫЕ БАТАРЕИ															
		T ambiante / Tambient / Umgebungstemp/ T окружающей среды =25°C ΔT=15°C Su / Water / Wasser / Вода, T entrée, eau / Tinlet, water / Wassereintrittstemp. / T воды на входе = 40°C, TSORTIE, su / Toutlet, water / Wasseraustrittstemp. / T воды на выходе =35°C					DÉBIT D'AIR / AIR FLOW / LUFTMENGE / РАСХОД ВОЗДУХА		DÉBIT DE FLUIDE/ FLUID FLOW / MEDIUMMENGE / РАСХОД ЖИДКОСТИ		CÔTÉ FLUIDE / PRESSURE DROP FLUID SIDE / MEDIUMSEITIGER DRUCKVERLUST / ПАДЕНИЕ ДАВЛЕНИЯ СО СТОРОНЫ ЖИДКОСТИ		TAUX D'EFFICACITÉ ÉNERGÉTIQUE / ENERGY EFFICIENCY RATIO / ENERGIEEFFIZIENZRATE / КЛАСС ЭНЕРГОЭФФЕКТИВНОСТИ		CLASSE D'EFFICACITÉ ÉNERGÉTIQUE / ENERGY EFFICIENCY CLASS / ENERGIEEFFIZIENZKLASSE / КОЭФФИЦИЕНТ ЭНЕРГОЭФФЕКТИВНОСТИ		NIVEAU DE PRESSION SONORE / SOUND PRESSURE LEVEL / SCHALLDRUCKPEGEL / УРОВЕНЬ ЗВУКОВОГО ДАВЛЕНИЯ		NIVEAU DE PUISSANCE SONORE / SOUND POWER LEVEL / SCHALLLEISTUNGSPEGEL / УРОВЕНЬ ЗВУКОВОЙ МОЩНОСТИ		PUISSANCE TOTALE / TOTAL POWER / GESAMTLEISTUNG / ОБЩАЯ МОЩНОСТЬ		COURANT TOTAL / TOTAL CURRENT / GESAMTSTROMAUFNAHME / ОБЩИЙ ТОК		NOMBRE DE VENTILATEURS / NUMBER OF FANS / LÜFTERANZAHL/ КОЛИЧЕСТВО ВЕНТИЛЯТОРОВ	DIAMÈTRE DU VENTILATEUR / FAN DIAMETER / LÜFTERDURCHMESSER / ДИАМЕТР ВЕНТИЛЯТОРА	MOTEUR / MOTOR / MOTOP	NOMBRE DE PÔLES / NUMBER OF POLES / POLANZAHL / КОЛИЧЕСТВО ПОЛЮСОВ	VOLUME INTÉRIEUR / INTERNAL VOLUME / INNENVOLUMEN/ВНУТРЕННИЙ ОБЪЕМ	CONNEXIONS / CONNECTIONS / ANSCHLÜSSE / СОЕДИНЕНИЯ: ENTRÉE / INLET / EINTRITT/ ВХОД	SORTIE / OUTLET / AUSTRITT / ВЫХОД	DIMENSIONS/ DIMENSIONS / ABMESSUNGEN / ГАБАРИТНЫЕ РАЗМЕРЫ												POIDS / WEIGHT / GEWICHT / ВЕС
		kW		kcal/h			m³/h		m³/h		kPa						dB(A) 10m		dB		kW		A									A	B	C	E	F	G	H	I	K	L	M	N	
		Δ	Y	Δ	Y	m²	Δ	Y	Δ	Y	Δ	Y	Δ	Y	Δ	Y	Δ	Y	Δ	Y	Δ	Y	Δ	Y	PCS	mm	V/Ph/Hz		dm³	"		mm												kg
2,1 mm	BC/BD-2x380CD1-B01	431,4	330,9	370937	284523	1801,6	111575	79931	74,8	57,4	78	49	41,9	49,4	D	C	58	51	89	82	10,3	6,7	22,77	12,81	6	800	400/3/50	6	228,0	4"	4"	5600	1450	2360	5350	1150	550	1750	2310	5900	750	1100	1250	1289
	BC/BD-2x380CD1-B03	245,8	183,9	211350	158125	1801,8	55522	39992	42,6	31,9	66	39	129,4	167,2	A	A+	41	34	72	65	1,9	1,1	5,10	2,29	6	800	400/3/50	12	211,2	3"	3"	5600	1450	2360	5350	1150	550	1750	2310	5900	750	1100	1250	1265
	BC/BD-2x380CD1-B06	440,2	440,2	378504	378504	1801,6	114553	114553	76,4	76,4	81	81	43,2	43,2	D	D	60	60	91	91	10,2	10,2	15,87	15,87	6	800	400/3/50	6	228,0	4"	4"	5600	1450	2360	5350	1150	550	1750	2310	5900	750	1100	1250	1270
	BC/BD-2x380CD1-B07	232,5	232,5	199914	199914	1801,8	52093	52093	40,3	40,3	60	60	178,8	178,8	A+	A+	42	42	72	72	1,3	1,3	5,76	5,76	6	800	400/3/50	12	211,2	3"	3"	5600	1450	2360	5350	1150	550	1750	2310	5900	750	1100	1250	1136
	BC/BD-2x380NB1-B01	413,0	331,3	355116	284867	1482,6	130451	95754	71,7	57,5	77	52	42,1	50,2	D	C	57	51	88	82	9,8	6,6	22,24	12,53	6	800	400/3/50	6	195,7	4"	4"	7550	1450	2360	7300	1150	550	2400	2310	7850	750	1100	1250	1310
	BC/BD-2x380NB1-B03	250,1	197,7	215047	169991	1482,6	64703	48358	43,4	34,3	97	64	131,6	179,7	A	A+	41	34	72	65	1,9	1,1	5,10	2,29	6	800	400/3/50	12	178,2	3"	3"	7550	1450	2360	7300	1150	550	2400	2310	7850	750	1100	1250	1289
	BC/BD-2x380NB1-B06	407,0	407,0	349957	349957	1482,6	127705	127705	70,6	70,6	75	75	42,4	42,4	D	D	60	60	91	91	9,6	9,6	14,73	14,73	6	800	400/3/50	6	195,7	4"	4"	7550	1450	2360	7300	1150	550	2400	2310	7850	750	1100	1250	1293
	BC/BD-2x380NB1-B07	235,5	235,5	202493	202493	1482,6	60005	60005	40,9	40,9	87	87	214,1	214,1	A+	A+	42	42	73	73	1,1	1,1	5,19	5,19	6	800	400/3/50	12	178,2	3"	3"	7550	1450	2360	7300	1150	550	2400	2310	7850	750	1100	1250	1159
	BC/BD-2x380NC1-B01	465,4	364,9	400172	313757	1976,8	126777	92596	80,8	63,3	62	40	47,0	55,3	C	C	57	51	88	82	9,9	6,6	22,34	12,59	6	800	400/3/50	6	246,8	4"	4"	7550	1450	2360	7300	1150	550	2400	2310	7850	750	1100	1250	1449
	BC/BD-2x380NC1-B03	268,8	211,8	231126	182115	1976,2	62645	47537	46,6	36,7	73	47	141,5	192,5	A	A+	41	34	72	65	1,9	1,1	5,10	2,29	6	800	400/3/50	12	227,5	3"	3"	7550	1450	2360	7300	1150	550	2400	2310	7850	750	1100	1250	1428
	BC/BD-2x380NC1-B06	460,6	460,6	396045	396045	1976,8	125035	125035	80,0	80,0	61	61	47,5	47,5	C	C	60	60	91	91	9,7	9,7	14,97	14,97	6	800	400/3/50	6	246,8	4"	4"	7550	1450	2360	7300	1150	550	2400	2310	7850	750	1100	1250	1433
	BC/BD-2x380NC1-B07	253,0	253,0	217541	217541	1976,2	58349	58349	43,9	43,9	65	65	210,8	210,8	A+	A+	42	42	73	73	1,2	1,2	5,31	5,31	6	800	400/3/50	12	227,5	3"	3"	7550	1450	2360	7300	1150	550	2400	2310	7850	750	1100	1250	1299
	BC/BD-2x380ND1-B01	496,9	381,4	427257	327945	2471,0	123265	89371	86,2	66,2	44	27	49,7	57,8	C	C	57	51	88	82	10,0	6,6	22,44	12,65	6	800	400/3/50	6	320,2	5"	5"	7750	1450	2360	7300	1150	550	2400	2310	8250	750	1100	1250	1587
	BC/BD-2x380ND1-B03	279,0	214,0	239897	184007	2471,0	60927	45482	48,4	37,1	98	61	146,8	194,5	A	A+	41	34	72	65	1,9	1,1	5,10	2,29	6	800	400/3/50	12	297,9	4"	4"	7550	1450	2360	7300	1150	550	2400	2310	7850	750	1100	1250	1568
	BC/BD-2x380ND1-B06	494,4	494,4	425107	425107	2471,0	122513	122513	85,8	85,8	43	43	50,4	50,4	C	C	60	60	91	91	9,8	9,8	15,20	15,20	6	800	400/3/50	6	320,2	5"	5"	7750	1450	2360	7300	1150	550	2400	2310	8250	750	1100	1250	1572
	BC/BD-2x380ND1-B07	262,0	262,0	225279	225279	2471,0	56807	56807	45,5	45,5	88	88	218,3	218,3	A+	A+	42	42	73	73	1,2	1,2	5,42	5,42	6	800	400/3/50	12	297,9	4"	4"	7550	1450	2360	7300	1150	550	2400	2310	7850	750	1100	1250	1438
	BC/BD-2x480AB1-B01	371,4	300,5	319346	258383	988,4	144097	103357	64,5	52,2	44	30	26,9	33,4	E	D	58	51	90	83	13,8	9,0	30,48	17,14	8	800	400/3/50	6	146,3	4"	4"	5150	1450	2360	4900	1150	550	1200	2310	5450	750	1100	1250	1171
	BC/BD-2x480AB1-B03	240,4	188,5	206707	162081	988,4	71715	51650	41,7	32,7	65	42	92,5	125,7	B	A	42	35	73	66	2,6	1,5	6,80	3,04	8	800	400/3/50	12	127,2	3"	3"	5150	1450	2360	4900	1150	550	1200	2310	5450	750	1100	1250	1142
	BC/BD-2x480AB1-B06	380,3	380,3	326999	326999	988,4	149612	149612	66,0	66,0	48	48	27,8	27,8	E	E	61	61	92	92	13,7	13,7	21,41	21,41	8	800	400/3/50	6	144,7	4"	4"	5150	1450	2360	4900	1150	550	1200	2310	5450	750	1100	1250	1147
	BC/BD-2x480AB1-B07	230,5	230,5	198194	198194	988,4	67666	67666	40,0	40,0	60	60	135,6	135,6	A	A	43	43	73	73	1,7	1,7	7,79	7,79	8	800	400/3/50	12	127,2	3"	3"	5150	1450	2360	4900	1150	550	1200	2310	5450	750	1100	1250	969
	BC/BD-2X480AC1-B01	419,1	331,2	360361	284781	1317,9	133732	95682	72,7	57,5	32	21	29,9	36,8	E	D	58	52	90	84	14,0	9,0	30,77	17,30	8	800	400/3/50	6	201,0	5"	5"	5150	1450	2360	4900	1150	550	1200	2310	5450	750	1100	1250	1265
	BC/BD-2x480AC1-B03	260,5	199,4	223990	171453	1317,9	66213	47626	45,2	34,6	95	59	100,2	132,9	B	A	42	35	73	66	2,6	1,5	6,80	3,04	8	800	400/3/50	12	161,2	3"	3"	5150	1450	2360	4900	1150	550	1200	2310	5450	750	1100	1250	1237
	BC/BD-2x480AC1-B06	435,5	435,5	374462	374462	1317,9	141563	141563	75,6	75,6	34	34	30,9	30,9	D	D	62	62	93	93	14,1	14,1	22,01	22,01	8	800	400/3/50	6	201,0	5"	5"	5350	1450	2360	4900	1150	550	1200	2310	5850	750	1100	1250	1242
	BC/BD-2x480AC1-B07	251,0	251,0	215821	215821	1317,9	63188	63188	43,5	43,5	89	89	139,4	139,4	A	A	43	43	74	74	1,8	1,8	8,08	8,08	8	800	400/3/50	12	161,2	3"	3"	5150	1450	2360	4900	1150	550	1200	2310	5450	750	1100	1250	1064
	BC/BD-2x480AD1-B01	457,0	351,2	392949	301978	1647,1	124693	88410	79,3	60,9	73	46	32,2	38,6	D	D	60	55	91	86	14,2	9,1	31,00	17,43	8	800	400/3/50	6	234,4	5"	5"	5350	1450	2360	4900	1150	550	1200	2310	5850	750	1100	1250	1357
	BC/BD-2x480AD1-B03	265,3	195,7	228117	168272	1647,4	61820	43458	46,0	33,9	71	41	102,0	130,5	B	A	42	35	73	66	2,6	1,5	6,80	3,04	8	800	400/3/50	12	195,3	3"	3"	5150	1450	2360	4900	1150	550	1200	2310	5450	750	1100	1250	1325
	BC/BD-2x480AD1-B06	482,8	482,8	415133	415133	1647,1	134363	134363	83,8	83,8	81	81	33,8	33,8	D	D	62	62	93	93	14,3	14,3	22,50	22,50	8	800	400/3/50	6	234,4	5"	5"	5350	1450	2360	4900	1150	550	1200	2310	5850	750	1100	1250	1330
	BC/BD-2x480AD1-B07	256,2	256,2	220292	220292	1647,4	59344	59344	44,5	44,5	67	67	142,3	142,3	A	A	44	44	75	75	1,8	1,8	8,30	8,30	8	800	400/3/50	12	195,3	3"	3"	5150	1450	2360	4900	1150	550	1200	2310	5450	750	1100	1250	1152
	BC/BD-2x480CB1-B01	447,5	360,7	384781	310146	1441,4	163828	118667	77,7	62,6	15	10	33,6	41,0	D	D	57	51	89	83	13,3	8,8	29,94	16,87	8	800	400/3/50	6	216,1	5"	5"	7550	1450	2360	7100	1150	550	1750	2310	8050	750	1100	1250	1434
	BC/BD-2x480CB1-B03	289,9	231,0	249269	198624	1441,4	80980	60331	50,3	40,1	40	27	111,5	154,0	A	A	42	35	73	66	2,6	1,5	6,80	3,04	8	800	400/3/50	12	191,5	4"	4"	7350	1450	2360	7100	1150	550	1750	2310	7650	750	1100	1250	1394
	BC/BD-2x480CB1-B06	474,6	474,6	408082	408082	1441,4	162972	162972	82,4	82,4	89	89	36,2	36,2	D	D	61	61	92	92	13,1	13,1	20,30	20,30	8	800	400/3/50	6	213,8	5"	5"	7550	1450	2360	7100	1150	550	1750	2310	8050	750	1100	1250	1399
	BC/BD-2x480CB1-B07	275,0	275,0	236457	236457	1441,4	75513	75513	47,7	47,7	36	36	171,9	171,9	A+	A+	43	43	74	74	1,6	1,6	7,25	7,25	8	800	400/3/50	12	191,5	4"	4"	7350	1450	2360	7100	1150	550	1750	2310	7650	750	1100	1250	1221
	BC/BD-2X480CC1-B01	537,6	420,4	462253	361479	1921,9	156172	112083	93,3	72,9	69	45	39,8	47,2	D	C	57	51	89	83	13,5	8,9	30,16	16,98	8	800	400/3/50	6	263,4	5"	5"	7550	1450	2360	7100	1150	550	1750	2310	8050	750	1100	1250	1558
	BC/BD-2x480CC1-B03	318,8	244,3	274119	210060	1921,3	77390	56344	55,3	42,4	84	52	122,6	162,9	A	A+	42	35	73	66	2,6	1,5	6,80	3,04	8	800	400/3/50	12	239,4	4"	4"	7350	1450	2360	7100	1150	550	1750	2310	7650	750	1100	1250	1530
	BC/BD-2x480CC1-B06	541,2	541,2	465348	465348	1921,9	157652	157652	93,9	93,9	70	70	40,4	40,4	D	D	61	61	92	92	13,4	13,4	20,76	20,76	8	800	400/3/50	6	263,4	5"	5"	7550	1450	2360	7100	1150	550	1750	2310	8050	750	1100	1250	1535
	BC/BD-2x480CC1-B07	301,5	301,5	259243	259243	1921,3	72328	72328	52,3	52,3	76	76	177,4	177,4	A+	A+	43	43	73	73	1,7	1,7	7,47	7,47	8	800	400/3/50	12	239,4	4"	4"	7350	1450	2360	7100	1150	550	1750	2310	7650	750	1100	1250	1357
	BC/BD-2x480CD1-B01	571,7	438,7	491573	377214	2402,4	148767	106575	99,2	76,1	55	34	41,7	49,3	D	C	59	52	90	83	13,7	8,9	30,36	17,08	8	800	400/3/50	6	313,1	5"	5"	7550	1450	2360	7100	1150	550	1750	2310	8050	750	1100	1250	1693
	BC/BD-2x480CD1-B03	327,7	245,2	281771	210834	2402,1	74030	53322	56,8	42,5	61	36	126,0	163,5	A	A+	42	35	73	66	2,6	1,5	6,80	3,04	8	800	400/3/50	12	289,9	4"	4"	7350	1450	2360	7100	1150	550	1750	2310	7650	750	1100	1250	1666
	BC/BD-2x480CD1-B06	583,4	583,4	501634	501634	2402,4	152738	152738	101,2	101,2	57	57	42,9	42,9	D	D	61	61	92	92	13,6	13,6	21,16	21,16	8	800	400/3/50	6	313,1	5"	5"	7550	1450	2360	7100	1150	550	1750	2310	8050	750	1100	1250	1671
	BC/BD-2x480CD1-B07	310,0	310,0	266552	266552	2402,1	69457	69457	53,8	53,8	55	55	182,4	182,4	A+	A+	43	43	73	73	1,7	1,7	7,67	7,67	8	800	400/3/50	12	289,9	4"	4"	7350	1450	2360	7100	1150	550	1750	2310	7650	750	1100	1250	1493

PAS D'AILETTE / FIN SPACING / LAMELLENABSTAND / ШАГ РЕБРА	MODÈLE KARYER / KARYER MODEL МОДЕЛЬ KARYER	CAPACITÉ DE L'EAU / CAPACITY WATER / LEISTUNG WASSER / МОЩНОСТЬ ВОДА: T ambiante / Tambient / Umgebungstemp/ T окружающей среды =25°C ΔT=15°C Su / Water / Wasser / Вода, T entrée, eau / Tinlet, water / Wassereintrittstemp. / T воды на входе = 40°C, TSORTIE, su / Toutlet, water / Wasseraustrittstemp. / T воды на выходе =35°C				SURFACE TOTALE / TOTAL SURFACE / GESAMTFLÄCHE / ОБЩАЯ ПЛОЩАДЬ	CÔTÉ AIR / AIR SIDE / LUFTSEITE / СТОРОНА ВОЗДУХА: DÉBIT D'AIR / AIR FLOW / LUFTMENGE / РАСХОД ВОЗДУХА		CÔTÉ FLUIDE/ FLUID SIDE / MEDIUMSEITE / СТОРОНА ЖИДКОСТИ: DÉBIT DE FLUIDE/ FLUID FLOW / MEDIUMMENGE / РАСХОД ЖИДКОСТИ		CÔTÉ FLUIDE / PRESSURE DROP FLUID SIDE / MEDIUMSEITIGER DRUCKVERLUST / ПАДЕНИЕ ДАВЛЕНИЯ СО СТОРОНЫ ЖИДКОСТИ		ÉNERGIE / ENERGY / ENERGIE / ЭНЕРГИЯ: TAUX D'EFFICACITÉ ÉNERGÉTIQUE / ENERGY EFFICIENCY RATIO / ENERGIEEFFIZIENZRATE / КЛАСС ЭНЕРГОЭФФЕКТИВНОСТИ		CLASSE D'EFFICACITÉ ÉNERGÉTIQUE / ENERGY EFFICIENCY CLASS / ENERGIEEFFIZIENZKLASSE / КОЭФФИЦИЕНТ ЭНЕРГОЭФФЕКТИВНОСТИ		ACOUSTIQUE / SOUND / SCHALLPEGEL / ЗВУК: NIVEAU DE PRESSION SONORE / SOUND PRESSURE LEVEL / SCHALLDRUCKPEGEL / УРОВЕНЬ ЗВУКОВОГО ДАВЛЕНИЯ		NIVEAU DE PUISSANCE SONORE / SOUND POWER LEVEL / SCHALLLEISTUNGSPEGEL / УРОВЕНЬ ЗВУКОВОЙ МОЩНОСТИ		INFORMATIONS VENTILATEUR / FAN DATA / LÜFTERDATEN / ДАННЫЕ ВЕНТИЛЯТОРА: PUISSANCE TOTALE / TOTAL POWER / GESAMTLEISTUNG / ОБЩАЯ МОЩНОСТЬ		COURANT TOTAL / TOTAL CURRENT / GESAMTSTROMAUFNAHME / ОБЩИЙ ТОК		NOMBRE DE VENTILATEURS / NUMBER OF FANS / LÜFTERANZAHL/ КОЛИЧЕСТВО ВЕНТИЛЯТОРОВ	DIAMÈTRE DU VENTILATEUR / FAN DIAMETER / LÜFTERDURCHMESSER / ДИАМЕТР ВЕНТИЛЯТОРА	MOTEUR / MOTOR / MOTOR / МОТОР	NOMBRE DE PÔLES / NUMBER OF POLES / POLANZAHL / КОЛИЧЕСТВО ПОЛЮСОВ	INFORMATIONS BATTERIE / COIL DATA / WÄRMETAUSCHERDATEN / ДАННЫЕ БАТАРЕИ: VOLUME INTÉRIEUR / INTERNAL VOLUME / INNENVOLUMEN/ВНУТРЕННИЙ ОБЪЕМ	CONNEXIONS / CONNECTIONS / ANSCHLÜSSE / СОЕДИНЕНИЯ: ENTRÉE / INLET / EINTRITT/ ВХОД	SORTIE / OUTLET / AUSTRITT / ВЫХОД	DIMENSIONS/ DIMENSIONS / ABMESSUNGEN / ГАБАРИТНЫЕ РАЗМЕРЫ: A	B	C	E	F	G	H	I	K	L	M	N	POIDS / WEIGHT / GEWICHT / ВЕС
		kW		kcal/h			m³/h		m³/h		kPa						dB(A) 10m		dB		kW		A																				
		Δ	Y	Δ	Y	m²	Δ	Y	Δ	Y	Δ	Y	Δ	Y	Δ	Y	Δ	Y	Δ	Y	Δ	Y	Δ	Y	PCS	mm	V/Ph/Hz		dm³	"		mm												kg
2,1 mm	BC/BD-2x480NB1-B01	534,9	429,7	459931	369475	1976,8	173935	127672	92,8	74,6	27	18	40,8	49,4	D	C	58	52	89	83	13,1	8,7	29,65	16,70	8	800	400/3/50	6	269,1	5"	5"	10150	1450	2360	9700	1150	550	2400	2310	10650	750	1100	1250	1724
	BC/BD-2x480NB1-B03	332,0	262,5	285469	225709	1976,8	86271	64477	57,6	45,5	67	44	127,7	175,0	A	A+	42	35	73	66	2,6	1,5	6,80	3,04	8	800	400/3/50	12	246,8	4"	4"	9950	1450	2360	9700	1150	550	2400	2310	10250	750	1100	1250	1692
	BC/BD-2x480NB1-B06	527,2	527,2	453310	453310	1976,8	170273	170273	91,5	91,5	27	27	41,5	41,5	D	D	61	61	92	92	12,7	12,7	19,63	19,63	8	800	400/3/50	6	269,1	5"	5"	10150	1450	2360	9700	1150	550	2400	2310	10650	750	1100	1250	1697
	BC/BD-2x480NB1-B07	312,7	312,7	268874	268874	1976,8	80007	80007	54,2	54,2	60	60	208,5	208,5	A+	A+	43	43	74	74	1,5	1,5	6,91	6,91	8	800	400/3/50	12	246,8	4"	4"	9950	1450	2360	9700	1150	550	2400	2310	10250	750	1100	1250	1519
	BC/BD-2x480NC1-B01	628,9	492,6	540757	423560	2635,8	169036	123462	109,1	85,5	122	79	47,6	56,0	C	C	58	52	89	83	13,2	8,8	29,79	16,78	8	800	400/3/50	6	337,2	5"	5"	10150	1450	2360	9700	1150	550	2400	2310	10650	750	1100	1250	1905
	BC/BD-2x480NC1-B03	357,1	281,5	307051	242046	2635,8	83526	63383	61,9	48,8	49	32	137,3	187,7	A	A+	42	35	73	66	2,6	1,5	6,80	3,04	8	800	400/3/50	12	314,9	4"	4"	9950	1450	2360	9700	1150	550	2400	2310	10250	750	1100	1250	1876
	BC/BD-2x480NC1-B06	622,3	622,3	535082	535082	2635,8	166714	166714	108,0	108,0	119	119	48,2	48,2	C	C	61	61	92	92	12,9	12,9	19,96	19,96	8	800	400/3/50	6	337,2	5"	5"	10150	1450	2360	9700	1150	550	2400	2310	10650	750	1100	1250	1882
	BC/BD-2x480NC1-B07	336,1	336,1	288994	288994	2635,8	77799	77799	58,3	58,3	44	44	210,1	210,1	A+	A+	43	43	74	74	1,6	1,6	7,08	7,08	8	800	400/3/50	12	314,9	4"	4"	9950	1450	2360	9700	1150	550	2400	2310	10250	750	1100	1250	1704
	BC/BD-2x480ND1-B01	670,6	514,1	576612	442046	3294,7	164353	119162	116,3	89,2	95	59	50,4	58,4	C	C	58	52	89	83	13,3	8,8	29,92	16,86	8	800	400/3/50	6	405,3	5"	5"	10150	1450	2360	9700	1150	550	2400	2310	10650	750	1100	1250	2089
	BC/BD-2x480ND1-B03	368,6	283,1	316939	243422	3294,7	81236	60643	63,9	49,1	38	23	141,8	188,7	A	A+	42	35	73	66	2,6	1,5	6,80	3,04	8	800	400/3/50	12	383,0	4"	4"	9950	1450	2360	9700	1150	550	2400	2310	10250	750	1100	1250	2061
	BC/BD-2x480ND1-B06	667,3	667,3	573775	573775	3294,7	163351	163351	115,7	115,7	95	95	50,9	50,9	C	C	61	61	92	92	13,1	13,1	20,26	20,26	8	800	400/3/50	6	405,3	5"	5"	10150	1450	2360	9700	1150	550	2400	2310	10650	750	1100	1250	2067
	BC/BD-2x480ND1-B07	346,2	346,2	297678	297678	3294,7	75743	75743	60,1	60,1	34	34	216,4	216,4	A+	A+	43	43	74	74	1,6	1,6	7,23	7,23	8	800	400/3/50	12	383,0	4"	4"	9950	1450	2360	9700	1150	550	2400	2310	10250	750	1100	1250	1888
	BC/BD-2x580AB1-B01	439,1	356,0	377558	306105	1235,5	180122	129197	76,2	61,8	13	9	25,4	31,8	E	D	59	52	91	84	17,3	11,2	38,10	21,43	10	800	400/3/50	6	194,5	5"	5"	6350	1450	2360	6100	1150	550	1200	2310	6750	750	1100	1250	1455
	BC/BD-2x580AB1-B03	297,1	233,2	255460	200516	1235,5	89644	64563	51,6	40,5	37	24	92,8	122,7	B	A	43	36	74	67	3,2	1,9	8,50	3,80	10	800	400/3/50	12	170,2	4"	4"	6350	1450	2360	6100	1150	550	1200	2310	6650	750	1100	1250	1407
	BC/BD-2x580AB1-B06	484,2	484,2	416337	416337	1235,5	187015	187015	84,0	84,0	80	80	28,2	28,2	E	E	62	62	93	93	17,2	17,2	26,76	26,76	10	800	400/3/50	6	192,5	5"	5"	6550	1450	2360	6100	1150	550	1200	2310	7050	750	1100	1250	1414
	BC/BD-2x580AB1-B07	285,0	285,0	245056	245056	1235,5	84583	84583	49,5	49,5	34	34	129,5	129,5	A	A	44	44	74	74	2,2	2,2	9,74	9,74	10	800	400/3/50	12	170,2	4"	4"	6350	1450	2360	6100	1150	550	1200	2310	6650	750	1100	1250	1191
	BC/BD-2X580AC1-B01	533,0	420,7	458297	361737	1647,4	167165	119603	92,5	73,0	60	39	30,3	37,2	D	D	59	53	91	85	17,6	11,3	38,46	21,62	10	800	400/3/50	6	235,1	5"	5"	6350	1450	2360	6100	1150	550	1200	2310	6750	750	1100	1250	1561
	BC/BD-2x580AC1-B03	324,7	248,6	279192	213757	1646,8	82767	59533	56,3	43,1	76	47	101,5	130,8	B	A	43	36	74	67	3,2	1,9	8,50	3,80	10	800	400/3/50	12	211,2	4"	4"	6350	1450	2360	6100	1150	550	1200	2310	6650	750	1100	1250	1525
	BC/BD-2x580AC1-B06	553,9	553,9	476268	476268	1647,4	176954	176954	96,1	96,1	64	64	31,5	31,5	D	D	63	63	94	94	17,6	17,6	27,51	27,51	10	800	400/3/50	6	235,1	5"	5"	6550	1450	2360	6100	1150	550	1200	2310	7050	750	1100	1250	1532
	BC/BD-2x580AC1-B07	312,9	312,9	269046	269046	1646,8	78985	78985	54,3	54,3	71	71	136,0	136,0	A	A	44	44	75	75	2,3	2,3	10,09	10,09	10	800	400/3/50	12	211,2	4"	4"	6350	1450	2360	6100	1150	550	1200	2310	6650	750	1100	1250	1309
	BC/BD-2x580AD1-B01	565,1	434,6	485898	373689	2059,2	155866	110513	98,1	75,4	47	30	31,7	38,1	D	D	61	56	92	87	17,8	11,4	38,74	21,79	10	800	400/3/50	6	277,6	5"	5"	6550	1450	2360	6100	1150	550	1200	2310	7050	750	1100	1250	1678
	BC/BD-2x580AD1-B03	330,8	244,1	284437	209888	2058,9	77275	54322	57,4	42,3	54	32	103,4	128,5	B	A	43	36	74	67	3,2	1,9	8,50	3,80	10	800	400/3/50	12	254,6	4"	4"	6350	1450	2360	6100	1150	550	1200	2310	6650	750	1100	1250	1642
	BC/BD-2x580AD1-B06	596,8	596,8	513155	513155	2059,2	167954	167954	103,6	103,6	52	52	33,3	33,3	D	D	63	63	94	94	17,9	17,9	28,13	28,13	10	800	400/3/50	6	277,6	5"	5"	6550	1450	2360	6100	1150	550	1200	2310	7050	750	1100	1250	1649
	BC/BD-2x580AD1-B07	319,6	319,6	274806	274806	2058,9	74180	74180	55,4	55,4	51	51	139,0	139,0	A	A	45	45	76	76	2,3	2,3	10,38	10,38	10	800	400/3/50	12	254,6	4"	4"	6350	1450	2360	6100	1150	550	1200	2310	6650	750	1100	1250	1426
	BC/BD-2x580CB1-B01	573,2	461,6	492863	396904	1801,8	204786	148334	99,5	80,1	28	19	34,3	42,0	D	D	57	51	90	84	16,7	11,0	37,42	21,08	10	800	400/3/50	6	254,0	5"	5"	9300	1450	2360	8850	1150	550	1750	2310	9700	750	1100	1250	1770
	BC/BD-2x580CB1-B03	366,4	291,7	315047	250817	1801,8	101225	75414	63,6	50,6	74	49	114,5	153,5	A	A	43	36	74	67	3,2	1,9	8,50	3,80	10	800	400/3/50	12	228,7	4"	4"	9100	1450	2360	8850	1150	550	1750	2310	9400	750	1100	1250	1722
	BC/BD-2x580CB1-B06	571,7	571,7	491573	491573	1801,8	203714	203714	99,2	99,2	29	29	34,9	34,9	D	D	62	62	93	93	16,4	16,4	25,37	25,37	10	800	400/3/50	6	251,0	5"	5"	9300	1450	2360	8850	1150	550	1750	2310	9800	750	1100	1250	1729
	BC/BD-2x580CB1-B07	347,4	347,4	298710	298710	1801,8	94391	94391	60,3	60,3	67	67	173,7	173,7	A+	A+	44	44	75	75	2,0	2,0	9,06	9,06	10	800	400/3/50	12	228,7	4"	4"	9100	1450	2360	8850	1150	550	1750	2310	9400	750	1100	1250	1506
	BC/BD-2X580CC1-B01	649,1	508,8	558125	437489	2402,4	195215	140103	112,6	88,3	26	17	38,4	45,8	D	C	57	51	90	84	16,9	11,1	37,70	21,23	10	800	400/3/50	6	313,1	5"	5"	9300	1450	2360	8850	1150	550	1750	2310	9700	750	1100	1250	1931
	BC/BD-2x580CC1-B03	395,9	303,6	340413	261049	2402,4	96738	70430	68,7	52,7	55	34	123,7	159,8	A	A	43	36	74	67	3,2	1,9	8,50	3,80	10	800	400/3/50	12	290,8	4"	4"	9100	1450	2360	8850	1150	550	1750	2310	9400	750	1100	1250	1891
	BC/BD-2x580CC1-B06	684,4	684,4	588478	588478	2402,4	197065	197065	118,8	118,8	130	130	41,0	41,0	D	D	62	62	93	93	16,7	16,7	25,94	25,94	10	800	400/3/50	6	313,1	5"	5"	9300	1450	2360	8850	1150	550	1750	2310	9800	750	1100	1250	1898
	BC/BD-2x580CC1-B07	374,5	374,5	322012	322012	2402,4	90410	90410	65,0	65,0	49	49	178,3	178,3	A+	A+	44	44	74	74	2,1	2,1	9,34	9,34	10	800	400/3/50	12	290,8	4"	4"	9100	1450	2360	8850	1150	550	1750	2310	9400	750	1100	1250	1675
	BC/BD-2x580CD1-B01	722,3	553,7	621066	476096	3003,0	185958	133219	125,3	96,0	101	63	42,2	49,4	D	C	60	53	91	84	17,1	11,2	37,95	21,35	10	800	400/3/50	6	375,2	5"	5"	9300	1450	2360	8850	1150	550	1750	2310	9800	750	1100	1250	2096
	BC/BD-2x580CD1-B03	407,3	305,0	350215	262253	3003,0	92537	66653	70,7	52,9	42	25	127,3	160,5	A	A+	43	36	74	67	3,2	1,9	8,50	3,80	10	800	400/3/50	12	352,9	4"	4"	9100	1450	2360	8850	1150	550	1750	2310	9400	750	1100	1250	2056
	BC/BD-2x580CD1-B06	737,1	737,1	633792	633792	3003,0	190922	190922	127,9	127,9	104	104	43,4	43,4	D	D	62	62	93	93	17,0	17,0	26,45	26,45	10	800	400/3/50	6	375,2	5"	5"	9300	1450	2360	8850	1150	550	1750	2310	9800	750	1100	1250	2063
	BC/BD-2x580CD1-B07	385,4	385,4	331384	331384	3003,0	86821	86821	66,9	66,9	38	38	183,5	183,5	A+	A+	44	44	74	74	2,1	2,1	9,59	9,59	10	800	400/3/50	12	352,9	4"	4"	9100	1450	2360	8850	1150	550	1750	2310	9400	750	1100	1250	1840
	BC/BD-2x680AB1-B01	540,0	437,4	464316	376096	1482,6	216146	155036	93,7	75,9	22	15	26,1	32,4	E	D	60	53	92	85	20,7	13,5	45,72	25,71	12	800	400/3/50	6	220,5	5"	5"	7750	1450	2360	7300	1150	550	1200	2310	8250	750	1100	1250	1728
	BC/BD-2x680AB1-B03	360,5	282,7	309974	243078	1482,6	107573	77475	62,6	49,1	60	39	94,9	128,5	B	A	44	37	75	68	3,8	2,2	10,20	4,57	12	800	400/3/50	12	195,7	4"	4"	7550	1450	2360	7300	1150	550	1200	2310	7850	750	1100	1250	1675
	BC/BD-2x680AB1-B06	552,9	552,9	475408	475408	1482,6	224417	224417	95,9	95,9	24	24	26,8	26,8	E	E	63	63	94	94	20,6	20,6	32,11	32,11	12	800	400/3/50	6	218,0	5"	5"	7750	1450	2360	7300	1150	550	1200	2310	8250	750	1100	1250	1683
	BC/BD-2x680AB1-B07	345,7	345,7	297248	297248	1482,6	101500	101500	60,0	60,0	56	56	133,0	133,0	A	A	45	45	75	75	2,6	2,6	11,68	11,68	12	800	400/3/50	12	195,7	4"	4"	7550	1450	2360	7300	1150	550	1200	2310	7850	750	1100	1250	1415

PAS D'AILETTE / FIN SPACING / LAMELLENABSTAND / ШАГ РЕБРА	MODÈLE KARYER / KARYER MODEL / МОДЕЛЬ KARYER	CAPACITÉ DE L'EAU / CAPACITY WATER / LEISTUNG WASSER / МОЩНОСТЬ ВОДА				SURFACE TOTALE / TOTAL SURFACE / GESAMTFLÄCHE / ОБЩАЯ ПЛОЩАДЬ	CÔTÉ AIR / AIR SIDE / LUFTSEITE / СТОРОНА ВОЗДУХА		CÔTÉ FLUIDE/ FLUID SIDE / MEDIUMSEITE / СТОРОНА ЖИДКОСТИ				ÉNERGIE / ENERGY / ENERGIE / ЭНЕРГИЯ				ACOUSTIQUE / SOUND / SCHALLPEGEL / ЗВУК				INFORMATIONS VENTILATEUR / FAN DATA / LÜFTERDATEN / ДАННЫЕ ВЕНТИЛЯТОРА								INFORMATIONS BATTERIE / COIL DATA / WÄRMETAUSCHERDATEN / ДАННЫЕ БАТАРЕИ															
		T ambiante / Tambient / Umgebungstemp/ T окружающей среды =25°C ΔT=15°C Su / Water / Wasser / Вода, T entrée, eau / Tinlet, water / Wassereintrittstemp. / T воды на входе = 40°C, TSORTIE, su / Toutlet, water / Wasseraustrittstemp. / T воды на выходе =35°C					DÉBIT D'AIR / AIR FLOW / LUFTMENGE / РАСХОД ВОЗДУХА		DÉBIT DE FLUIDE/ FLUID FLOW / MEDIUMMENGE / РАСХОД ЖИДКОСТИ		CÔTÉ FLUIDE / PRESSURE DROP FLUID SIDE / MEDIUMSEITIGER DRUCKVERLUST / ПАДЕНИЕ ДАВЛЕНИЯ СО СТОРОНЫ ЖИДКОСТИ		TAUX D'EFFICACITÉ ÉNERGÉTIQUE / ENERGY EFFICIENCY RATIO / ENERGIEEFFIZIENZRATE / КЛАСС ЭНЕРГОЭФФЕКТИВНОСТИ		CLASSE D'EFFICACITÉ ÉNERGÉTIQUE / ENERGY EFFICIENCY CLASS / ENERGIEEFFIZIENZKLASSE / КОЭФФИЦИЕНТ ЭНЕРГОЭФФЕКТИВНОСТИ		NIVEAU DE PRESSION SONORE / SOUND PRESSURE LEVEL / SCHALLDRUCKPEGEL / УРОВЕНЬ ЗВУКОВОГО ДАВЛЕНИЯ		NIVEAU DE PUISSANCE SONORE / SOUND POWER LEVEL / SCHALLLEISTUNGSPEGEL / УРОВЕНЬ ЗВУКОВОЙ МОЩНОСТИ		PUISSANCE TOTALE / TOTAL POWER / GESAMTLEISTUNG / ОБЩАЯ МОЩНОСТЬ		COURANT TOTAL / TOTAL CURRENT / GESAMTSTROMAUFNAHME / ОБЩИЙ ТОК		NOMBRE DE VENTILATEURS / NUMBER OF FANS / LÜFTERANZAHL/ КОЛИЧЕСТВО ВЕНТИЛЯТОРОВ	DIAMÈTRE DU VENTILATEUR / FAN DIAMETER / LÜFTERDURCHMESSER / ДИАМЕТР ВЕНТИЛЯТОРА	MOTEUR / MOTOR / MOTOR / МОТОР	NOMBRE DE PÔLES / NUMBER OF POLES / POLANZAHL / КОЛИЧЕСТВО ПОЛЮСОВ	VOLUME INTÉRIEUR / INTERNAL VOLUME / INNENVOLUMEN/ВНУТРЕННИЙ ОБЪЕМ	CONNEXIONS / CONNECTIONS / ANSCHLÜSSE / СОЕДИНЕНИЯ: ENTRÉE / INLET / EINTRITT/ ВХОД	CONNEXIONS / CONNECTIONS / ANSCHLÜSSE / СОЕДИНЕНИЯ: SORTIE / OUTLET / AUSTRITT / ВЫХОД	DIMENSIONS/ DIMENSIONS / ABMESSUNGEN / ГАБАРИТНЫЕ РАЗМЕРЫ												POIDS / WEIGHT / GEWICHT / ВЕС
		kW		kcal/h			m³/h		m³/h		kPa						dB(A) 10m		dB		kW		A									A	B	C	E	F	G	H	I	K	L	M	N	
		Δ	Y	Δ	Y	m²	Δ	Y	Δ	Y	Δ	Y	Δ	Y	Δ	Y	Δ	Y	Δ	Y	Δ	Y	Δ	Y	PCS	mm	V/Ph/Hz		dm³	"		mm												kg
2,1 mm	BC/BD-2X680AC1-B01	610,5	483,2	524935	415477	1976,8	200598	143523	106,0	83,8	16	10	28,9	35,5	E	D	60	54	92	86	21,1	13,6	46,15	25,95	12	800	400/3/50	6	296,9	6"	6"	7750	1450	2360	7300	1150	550	1200	2310	8250	750	1100	1250	1861
	BC/BD-2x680AC1-B03	385,7	295,6	331642	254170	1976,8	99320	71439	66,9	51,3	45	28	101,5	134,4	B	A	44	37	75	68	3,8	2,2	10,20	4,57	12	800	400/3/50	12	246,8	4"	4"	7550	1450	2360	7300	1150	550	1200	2310	7850	750	1100	1250	1813
	BC/BD-2x680AC1-B06	672,5	672,5	578246	578246	1976,8	212345	212345	116,7	116,7	106	106	31,9	31,9	D	D	64	64	95	95	21,1	21,1	33,01	33,01	12	800	400/3/50	6	269,1	5"	5"	7750	1450	2360	7300	1150	550	1200	2310	8250	750	1100	1250	1821
	BC/BD-2x680AC1-B07	371,8	371,8	319690	319690	1976,8	94782	94782	64,5	64,5	42	42	137,7	137,7	A	A	45	45	76	76	2,7	2,7	12,11	12,11	12	800	400/3/50	12	246,8	4"	4"	7550	1450	2360	7300	1150	550	1200	2310	7850	750	1100	1250	1553
	BC/BD-2x680AD1-B01	685,4	526,6	589338	452794	2471,0	187040	132615	118,9	91,4	78	48	32,2	38,4	D	D	62	57	93	88	21,3	13,7	46,49	26,14	12	800	400/3/50	6	320,2	5"	5"	7750	1450	2360	7300	1150	550	1200	2310	8250	750	1100	1250	1996
	BC/BD-2x680AD1-B03	399,3	294,4	343336	253138	2470,7	92730	65187	69,3	51,1	89	52	105,1	133,8	B	A	44	37	75	68	3,8	2,2	10,20	4,57	12	800	400/3/50	12	297,0	4"	4"	7550	1450	2360	7300	1150	550	1200	2310	7850	750	1100	1250	1953
	BC/BD-2x680AD1-B06	724,0	724,0	622528	622528	2471,0	201545	201545	125,6	125,6	86	86	33,7	33,7	D	D	64	64	95	95	21,5	21,5	33,75	33,75	12	800	400/3/50	6	320,2	5"	5"	7750	1450	2360	7300	1150	550	1200	2310	8250	750	1100	1250	1961
	BC/BD-2x680AD1-B07	385,7	385,7	331642	331642	2470,7	89016	89016	66,9	66,9	84	84	137,8	137,8	A	A	46	46	77	77	2,8	2,8	12,45	12,45	12	800	400/3/50	12	297,0	4"	4"	7550	1450	2360	7300	1150	550	1200	2310	7850	750	1100	1250	1694
	BC/BD-2x680CB1-B01	699,2	562,5	601204	483663	2162,1	245743	178001	121,3	97,6	46	31	35,0	42,6	D	D	58	52	91	85	20,0	13,2	44,91	25,30	12	800	400/3/50	6	291,8	5"	5"	11050	1450	2360	10600	1150	550	1750	2310	11550	750	1100	1250	2106
	BC/BD-2x680CB1-B03	426,9	340,5	367068	292777	2162,1	121471	90497	74,1	59,0	19	13	112,3	154,8	A	A	44	37	75	68	3,8	2,2	10,20	4,57	12	800	400/3/50	12	288,3	5"	5"	11050	1450	2360	10600	1150	550	1750	2310	11550	750	1100	1250	2050
	BC/BD-2x680CB1-B06	697,2	697,2	599484	599484	2162,1	244457	244457	121,0	121,0	47	47	35,4	35,4	D	D	63	63	94	94	19,7	19,7	30,44	30,44	12	800	400/3/50	6	288,3	5"	5"	11050	1450	2360	10600	1150	550	1750	2310	11550	750	1100	1250	2059
	BC/BD-2x680CB1-B07	405,0	405,0	348237	348237	2162,1	113269	113269	70,3	70,3	18	18	168,8	168,8	A+	A+	45	45	76	76	2,4	2,4	10,87	10,87	12	800	400/3/50	12	288,3	5"	5"	11050	1450	2360	10600	1150	550	1750	2310	11550	750	1100	1250	1791
	BC/BD-2X680CC1-B01	790,9	619,3	680051	532502	2882,9	234258	168124	137,3	107,5	34	22	39,0	46,6	D	C	58	52	91	85	20,3	13,3	45,24	25,47	12	800	400/3/50	6	390,5	6"	6"	11050	1450	2360	10600	1150	550	1750	2310	11550	750	1100	1250	2301
	BC/BD-2x680CC1-B03	462,9	355,8	398022	305933	2882,9	116086	84516	80,3	61,7	16	10	121,8	161,7	A	A+	44	37	75	68	3,8	2,2	10,20	4,57	12	800	400/3/50	12	362,7	5"	5"	11050	1450	2360	10600	1150	550	1750	2310	11550	750	1100	1250	2253
	BC/BD-2x680CC1-B06	796,2	796,2	684609	684609	2882,9	236478	236478	138,2	138,2	34	34	39,6	39,6	D	D	63	63	94	94	20,1	20,1	31,13	31,13	12	800	400/3/50	6	390,5	6"	6"	11050	1450	2360	10600	1150	550	1750	2310	11550	750	1100	1250	2261
	BC/BD-2x680CC1-B07	438,1	438,1	376698	376698	2882,9	108492	108492	76,0	76,0	14	14	175,2	175,2	A+	A+	45	45	75	75	2,5	2,5	11,21	11,21	12	800	400/3/50	12	362,7	5"	5"	11050	1450	2360	10600	1150	550	1750	2310	11550	750	1100	1250	1993
	BC/BD-2x680CD1-B01	842,3	647,4	724247	556664	3603,6	223150	159863	146,1	112,3	28	17	41,1	48,3	D	C	61	54	92	85	20,5	13,4	45,54	25,62	12	800	400/3/50	6	465,0	6"	6"	11050	1450	2360	10600	1150	550	1750	2310	11550	750	1100	1250	2503
	BC/BD-2x680CD1-B03	477,6	358,6	410662	308340	3603,6	111044	79983	82,8	62,2	13	8	125,7	163,0	A	A+	44	37	75	68	3,8	2,2	10,20	4,57	12	800	400/3/50	12	437,2	5"	5"	11050	1450	2360	10600	1150	550	1750	2310	11550	750	1100	1250	2455
	BC/BD-2x680CD1-B06	859,4	859,4	738951	738951	3603,6	229106	229106	149,0	149,0	29	29	42,1	42,1	D	D	63	63	94	94	20,4	20,4	31,74	31,74	12	800	400/3/50	6	465,0	6"	6"	11050	1450	2360	10600	1150	550	1750	2310	11550	750	1100	1250	2463
	BC/BD-2x680CD1-B07	452,1	452,1	388736	388736	3603,6	104185	104185	78,4	78,4	12	12	173,9	173,9	A+	A+	45	45	75	75	2,6	2,6	11,51	11,51	12	800	400/3/50	12	437,2	5"	5"	11050	1450	2360	10600	1150	550	1750	2310	11550	750	1100	1250	2196
	BC/BD-2x780AB1-B01	641,0	519,0	551161	446260	1729,7	252171	180875	111,2	90,1	33	23	26,5	33,1	E	D	60	54	93	86	24,2	15,7	53,34	30,00	14	800	400/3/50	6	246,4	5"	5"	8950	1450	2360	8500	1150	550	1200	2310	9450	750	1100	1250	2002
	BC/BD-2x780AB1-B03	424,0	332,3	364574	285726	1729,7	125502	90388	73,6	57,7	92	60	94,2	127,8	B	A	45	38	76	69	4,5	2,6	11,90	5,32	14	800	400/3/50	12	221,3	4"	4"	8750	1450	2360	8500	1150	550	1200	2310	9050	750	1100	1250	1937
	BC/BD-2x780AB1-B06	656,4	656,4	564402	564402	1729,7	261820	261820	113,9	113,9	36	36	27,4	27,4	E	E	64	64	95	95	24,0	24,0	37,46	37,46	14	800	400/3/50	6	243,6	5"	5"	8950	1450	2360	8500	1150	550	1200	2310	9450	750	1100	1250	1947
	BC/BD-2x780AB1-B07	406,5	406,5	349527	349527	1729,7	118416	118416	70,5	70,5	85	85	135,5	135,5	A	A	46	46	76	76	3,0	3,0	13,63	13,63	14	800	400/3/50	12	221,3	4"	4"	8750	1450	2360	8500	1150	550	1200	2310	9050	750	1100	1250	1635
	BC/BD-2X780AC1-B01	724,0	572,6	622528	492347	2306,3	234031	167444	125,7	99,4	24	16	29,4	36,2	E	D	61	55	93	87	24,6	15,8	53,84	30,27	14	800	400/3/50	6	331,0	6"	6"	8950	1450	2360	8500	1150	550	1200	2310	9450	750	1100	1250	2157
	BC/BD-2x780AC1-B03	453,2	347,2	389682	298538	2306,3	115874	83346	78,6	60,2	60	38	100,7	133,5	B	A	45	38	76	69	4,5	2,6	11,90	5,32	14	800	400/3/50	12	303,2	5"	5"	8950	1450	2360	8500	1150	550	1200	2310	9450	750	1100	1250	2101
	BC/BD-2x780AC1-B06	752,2	752,2	646775	646775	2306,3	247736	247736	130,6	130,6	26	26	30,6	30,6	D	D	65	65	96	96	24,6	24,6	38,51	38,51	14	800	400/3/50	6	331,0	6"	6"	8950	1450	2360	8500	1150	550	1200	2310	9450	750	1100	1250	2111
	BC/BD-2x780AC1-B07	436,8	436,8	375580	375580	2306,3	110579	110579	75,8	75,8	63	63	136,5	136,5	A	A	46	46	77	77	3,2	3,2	14,13	14,13	14	800	400/3/50	12	280,9	4"	4"	8750	1450	2360	8500	1150	550	1200	2310	9050	750	1100	1250	1798
	BC/BD-2x780AD1-B01	769,2	592,8	661393	509716	2882,9	218213	154718	133,5	102,8	20	13	30,9	37,3	D	D	63	58	94	89	24,9	15,9	54,24	30,50	14	800	400/3/50	6	390,5	6"	6"	8950	1450	2360	8500	1150	550	1200	2310	9450	750	1100	1250	2320
	BC/BD-2x780AD1-B03	461,9	341,0	397162	293207	2882,9	108185	76051	80,1	59,1	44	25	102,6	131,2	B	A	45	38	76	69	4,5	2,6	11,90	5,32	14	800	400/3/50	12	362,7	5"	5"	8950	1450	2360	8500	1150	550	1200	2310	9450	750	1100	1250	2264
	BC/BD-2x780AD1-B06	812,0	812,0	698194	698194	2882,9	235136	235136	140,9	140,9	23	23	32,4	32,4	D	D	65	65	96	96	25,1	25,1	39,38	39,38	14	800	400/3/50	6	390,5	6"	6"	8950	1450	2360	8500	1150	550	1200	2310	9450	750	1100	1250	2274
	BC/BD-2x780AD1-B07	446,2	446,2	383663	383663	2882,9	103852	103852	77,4	77,4	41	41	139,4	139,4	A	A	47	47	78	78	3,2	3,2	14,53	14,53	14	800	400/3/50	12	362,7	5"	5"	8950	1450	2360	8500	1150	550	1200	2310	9450	750	1100	1250	1962
	BC/BD-2x880AB1-B01	742,3	600,6	638263	516423	1976,8	288195	206714	128,8	104,2	41	28	26,9	33,6	E	D	61	54	94	87	27,6	17,9	60,96	34,28	16	800	400/3/50	6	300,1	6"	6"	10150	1450	2360	9700	1150	550	1200	2310	10650	750	1100	1250	2275
	BC/BD-2x880AB1-B03	467,4	367,1	401892	315649	1976,8	143431	103301	81,1	63,7	21	14	91,6	122,4	B	A	46	39	77	70	5,1	3,0	13,60	6,08	16	800	400/3/50	12	269,1	5"	5"	10150	1450	2360	9700	1150	550	1200	2310	10650	750	1100	1250	2203
	BC/BD-2x880AB1-B06	760,0	760,0	653482	653482	1976,8	299223	299223	131,9	131,9	44	44	27,6	27,6	E	E	65	65	96	96	27,5	27,5	42,81	42,81	16	800	400/3/50	6	296,9	6"	6"	10150	1450	2360	9700	1150	550	1200	2310	10650	750	1100	1250	2214
	BC/BD-2x880AB1-B07	448,3	448,3	385469	385469	1976,8	135333	135333	77,8	77,8	27	27	128,1	128,1	A	A	47	47	77	77	3,5	3,5	15,58	15,58	16	800	400/3/50	12	246,8	4"	4"	9950	1450	2360	9700	1150	550	1200	2310	10250	750	1100	1250	1857
	BC/BD-2X880AC1-B01	837,7	662,0	720292	569217	2635,8	267464	191365	145,4	114,9	35	23	29,8	36,6	E	D	61	55	94	88	28,1	18,1	61,53	34,59	16	800	400/3/50	6	365,0	6"	6"	10150	1450	2360	9700	1150	550	1200	2310	10650	750	1100	1250	2453
	BC/BD-2x880AC1-B03	501,5	385,1	431212	331126	2635,8	132427	95252	87,0	66,8	17	11	98,3	128,4	B	A	46	39	77	70	5,1	3,0	13,60	6,08	16	800	400/3/50	12	337,2	5"	5"	10150	1450	2360	9700	1150	550	1200	2310	10650	750	1100	1250	2389
	BC/BD-2x880AC1-B06	870,4	870,4	748409	748409	2635,8	283127	283127	151,1	151,1	38	38	31,0	31,0	D	D	66	66	97	97	28,1	28,1	44,01	44,01	16	800	400/3/50	6	365,0	6"	6"	10150	1450	2360	9700	1150	550	1200	2310	10650	750	1100	1250	2400

PAS D'AILETTE / FIN SPACING / LAMELLENABSTAND / ШАГ РЕБРА	MODÈLE KARYER / KARYER MODEL / МОДЕЛЬ KARYER	CAPACITÉ DE L' EAU / CAPACITY WATER / LEISTUNG WASSER / МОЩНОСТЬ ВОДА: T ambiante / Tambient / Umgebungstemp/ T окружающей среды =25°C ΔT=15°C Su / Water / Wasser / Вода, T entrée, eau / Tinlet, water / Wassereintrittstemp. / T воды на входе = 40°C, TSORTIE, su / Toutlet, water / Wasseraustrittstemp. / T воды на выходе =35°C				SURFACE TOTALE / TOTAL SURFACE / GESAMTFLÄCHE / ОБЩАЯ ПЛОЩАДЬ	CÔTÉ AIR / AIR SIDE / LUFTSEITE / СТОРОНА ВОЗДУХА: DÉBIT D'AIR / AIR FLOW / LUFTMENGE / РАСХОД ВОЗДУХА		CÔTÉ FLUIDE/ FLUID SIDE / MEDIUMSEITE / СТОРОНА ЖИДКОСТИ: DÉBIT DE FLUIDE/ FLUID FLOW / MEDIUMMENGE / РАСХОД ЖИДКОСТИ		CÔTÉ FLUIDE / PRESSURE DROP FLUID SIDE / MEDIUMSEITIGER DRUCKVERLUST / ПАДЕНИЕ ДАВЛЕНИЯ СО СТОРОНЫ ЖИДКОСТИ		ÉNERGIE / ENERGY / ENERGIE / ЭНЕРГИЯ: TAUX D'EFFICACITÉ ÉNERGÉTIQUE / ENERGY EFFICIENCY RATIO / ENERGIEEFFIZIENZRATE / КЛАСС ЭНЕРГОЭФФЕКТИВНОСТИ		CLASSE D'EFFICACITÉ ÉNERGÉTIQUE / ENERGY EFFICIENCY CLASS / ENERGIEEFFIZIENZKLASSE / КОЭФФИЦИЕНТ ЭНЕРГОЭФФЕКТИВНОСТИ		ACOUSTIQUE / SOUND / SCHALLPEGEL / ЗВУК: NIVEAU DE PRESSION SONORE / SOUND PRESSURE LEVEL / SCHALLDRUCKPEGEL / УРОВЕНЬ ЗВУКОВОГО ДАВЛЕНИЯ		NIVEAU DE PUISSANCE SONORE / SOUND POWER LEVEL / SCHALLLEISTUNGSPEGEL / УРОВЕНЬ ЗВУКОВОЙ МОЩНОСТИ		INFORMATIONS VENTILATEUR / FAN DATA / LÜFTERDATEN / ДАННЫЕ ВЕНТИЛЯТОРА: PUISSANCE TOTALE / TOTAL POWER / GESAMTLEISTUNG / ОБЩАЯ МОЩНОСТЬ		COURANT TOTAL / TOTAL CURRENT / GESAMTSTROMAUFNAHME / ОБЩИЙ ТОК		NOMBRE DE VENTILATEURS / NUMBER OF FANS / LÜFTERANZAHL/ КОЛИЧЕСТВО ВЕНТИЛЯТОРОВ	DIAMÈTRE DU VENTILATEUR / FAN DIAMETER / LÜFTERDURCHMESSER / ДИАМЕТР ВЕНТИЛЯТОРА	MOTEUR / MOTOR / MOTOR / МОТОР	NOMBRE DE PÔLES / NUMBER OF POLES / POLANZAHL / КОЛИЧЕСТВО ПОЛЮСОВ	INFORMATIONS BATTERIE / COIL DATA / WÄRMETAUSCHERDATEN / ДАННЫЕ БАТАРЕИ: VOLUME INTÉRIEUR / INTERNAL VOLUME / INNENVOLUMEN/ВНУТРЕННИЙ ОБЪЕМ	CONNEXIONS / CONNECTIONS / ANSCHLÜSSE / СОЕДИНЕНИЯ: ENTRÉE / INLET / EINTRITT/ ВХОД	SORTIE / OUTLET / AUSTRITT / ВЫХОД	DIMENSIONS/ DIMENSIONS / ABMESSUNGEN / ГАБАРИТНЫЕ РАЗМЕРЫ: A	B	C	E	F	G	H	I	K	L	M	N	POIDS / WEIGHT / GEWICHT / ВЕС
		kW		kcal/h			m³/h		m³/h		kPa						dB(A) 10m		dB		kW		A																					
		Δ	Y	Δ	Y	m²	Δ	Y	Δ	Y	Δ	Y	Δ	Y	Δ	Y	Δ	Y	Δ	Y	Δ	Y	Δ	Y	PCS	mm	V/Ph/Hz		dm³	"		mm												kg
2,1 mm	BC/BD-2x880AC1-B07	483,4	483,4	415649	415649	2635,8	126376	126376	83,9	83,9	16	16	134,3	134,3	A	A	47	47	78	78	3,6	3,6	16,15	16,15	16	800	400/3/50	12	337,2	5"	5"	10150	1450	2360	9700	1150	550	1200	2310	10650	750	1100	1250	2043
	BC/BD-2x880AD1-B01	889,2	684,8	764574	588822	3294,7	249386	176820	154,3	118,8	29	18	31,3	37,6	D	D	64	59	95	90	28,4	18,2	61,99	34,86	16	800	400/3/50	6	433,1	6"	6"	10150	1450	2360	9700	1150	550	1200	2310	10650	750	1100	1250	2639
	BC/BD-2x880AD1-B03	512,8	379,8	440929	326569	3294,7	123641	86916	88,9	65,9	14	8	100,5	126,6	B	A	46	39	77	70	5,1	3,0	13,60	6,08	16	800	400/3/50	12	405,3	5"	5"	10150	1450	2360	9700	1150	550	1200	2310	10650	750	1100	1250	2575
	BC/BD-2x880AD1-B06	938,9	938,9	807308	807308	3294,7	268727	268727	162,9	162,9	32	32	32,7	32,7	D	D	66	66	97	97	28,7	28,7	45,00	45,00	16	800	400/3/50	6	433,1	6"	6"	10150	1450	2360	9700	1150	550	1200	2310	10650	750	1100	1250	2586
	BC/BD-2x880AD1-B07	495,6	495,6	426139	426139	3294,7	118688	118688	86,0	86,0	13	13	133,9	133,9	A	A	48	48	79	79	3,7	3,7	16,60	16,60	16	800	400/3/50	12	405,3	5"	5"	10150	1450	2360	9700	1150	550	1200	2310	10650	750	1100	1250	2229
	BC/BD-2x980AB1-B01	843,8	682,4	725537	586758	2223,9	324219	232554	146,5	118,4	57	39	27,1	33,8	E	D	62	55	95	88	31,1	20,2	68,58	38,57	18	800	400/3/50	6	326,1	6"	6"	11350	1450	2360	10900	1150	550	1200	2310	11850	750	1100	1250	2548
	BC/BD-2x980AB1-B03	530,7	416,6	456320	358211	2223,9	161360	116213	92,1	72,3	29	19	91,5	126,2	B	A	47	40	78	71	5,8	3,3	15,30	6,84	18	800	400/3/50	12	294,6	5"	5"	11350	1450	2360	10900	1150	550	1200	2310	11850	750	1100	1250	2468
	BC/BD-2x980AB1-B06	863,9	863,9	742820	742820	2223,9	336626	336626	150,0	150,0	62	62	28,0	28,0	E	E	66	66	97	97	30,9	30,9	48,16	48,16	18	800	400/3/50	6	322,4	6"	6"	11350	1450	2360	10900	1150	550	1200	2310	11850	750	1100	1250	2480
	BC/BD-2x980AB1-B07	508,9	508,9	437575	437575	2223,9	152249	152249	88,3	88,3	27	27	130,5	130,5	A	A	48	48	78	78	3,9	3,9	17,52	17,52	18	800	400/3/50	12	294,6	5"	5"	11350	1450	2360	10900	1150	550	1200	2310	11850	750	1100	1250	2079
	BC/BD-2X980AC1-B01	951,5	751,5	818143	646174	2965,2	300897	215285	165,1	130,4	48	32	30,1	37,0	D	D	62	56	95	89	31,6	20,3	69,22	38,92	18	800	400/3/50	6	399,1	6"	6"	11350	1450	2360	10900	1150	550	1200	2310	11850	750	1100	1250	2749
	BC/BD-2x980AC1-B03	568,9	436,6	489166	375408	2965,2	148980	107159	98,7	75,7	23	14	98,1	132,3	B	A	47	40	78	71	5,8	3,3	15,30	6,84	18	800	400/3/50	12	371,3	5"	5"	11350	1450	2360	10900	1150	550	1200	2310	11850	750	1100	1250	2677
	BC/BD-2x980AC1-B06	988,8	988,8	850215	850215	2965,2	318518	318518	171,6	171,6	52	52	31,3	31,3	D	D	67	67	98	98	31,6	31,6	49,51	49,51	18	800	400/3/50	6	399,1	6"	6"	11350	1450	2360	10900	1150	550	1200	2310	11850	750	1100	1250	2689
	BC/BD-2x980AC1-B07	548,4	548,4	471539	471539	2965,2	142172	142172	95,1	95,1	22	22	133,8	133,8	A	A	48	48	79	79	4,1	4,1	18,16	18,16	18	800	400/3/50	12	371,3	5"	5"	11350	1450	2360	10900	1150	550	1200	2310	11850	750	1100	1250	2288
	BC/BD-2x980AD1-B01	1009,3	776,8	867842	667928	3706,5	280559	198923	175,1	134,7	40	25	31,5	37,9	D	D	65	60	96	91	32,0	20,5	69,74	39,21	18	800	400/3/50	6	475,7	6"	6"	11350	1450	2360	10900	1150	550	1200	2310	11850	750	1100	1250	2958
	BC/BD-2x980AD1-B03	581,3	430,2	499828	369905	3706,5	139096	97780	100,8	74,6	19	11	100,2	130,4	B	A	47	40	78	71	5,8	3,3	15,30	6,84	18	800	400/3/50	12	447,9	5"	5"	11350	1450	2360	10900	1150	550	1200	2310	11850	750	1100	1250	2886
	BC/BD-2x980AD1-B06	1065,9	1065,9	916509	916509	3706,5	302318	302318	185,0	185,0	44	44	33,1	33,1	D	D	67	67	98	98	32,2	32,2	50,62	50,62	18	800	400/3/50	6	475,7	6"	6"	11350	1450	2360	10900	1150	550	1200	2310	11850	750	1100	1250	2898
	BC/BD-2x980AD1-B07	561,7	561,7	482975	482975	3706,5	133524	133524	97,4	97,4	18	18	133,7	133,7	A	A	49	49	80	80	4,2	4,2	18,67	18,67	18	800	400/3/50	12	447,9	5"	5"	11350	1450	2360	10900	1150	550	1200	2310	11850	750	1100	1250	2497
	BC/BD-380OB1-B01	216,6	171,2	186242	147205	703,7	63813	46661	37,6	29,7	85	56	43,3	51,9	D	C	54	48	85	79	5,0	3,3	11,16	6,29	3	800	400/3/50	6	133,6	3"	3"	7550	1450	1240	7300	1150	550	2400	1190	7850	750	1100	1250	747
	BC/BD-380OB1-B03	125,5	99,9	107911	85899	703,7	31566	23977	21,8	17,3	34	23	125,5	166,5	A	A+	38	31	69	62	1,0	0,6	2,55	1,15	3	800	400/3/50	12	130,1	2 1/2"	2 1/2"	7550	1450	1240	7300	1150	550	2400	1190	7850	750	1100	1250	737
	BC/BD-380OB1-B06	214,1	214,1	184093	184093	703,7	62829	62829	37,2	37,2	83	83	44,6	44,6	D	D	57	57	88	88	4,8	4,8	7,46	7,46	3	800	400/3/50	6	133,6	3"	3"	7550	1450	1240	7300	1150	550	2400	1190	7850	750	1100	1250	739
	BC/BD-380OB1-B07	118,3	118,3	101720	101720	703,7	29367	29367	20,5	20,5	31	31	197,2	197,2	A+	A+	39	39	70	70	0,6	0,6	2,64	2,64	3	800	400/3/50	12	130,1	2 1/2"	2 1/2"	7550	1450	1240	7300	1150	550	2400	1190	7850	750	1100	1250	672
	BC/BD-380OC1-B01	239,4	184,5	205847	158641	937,8	61607	44662	41,5	32,0	65	41	47,9	55,9	C	C	54	48	85	79	5,0	3,3	11,23	6,33	3	800	400/3/50	6	172,2	3"	3"	7550	1450	1240	7300	1150	550	2400	1190	7850	750	1100	1250	821
	BC/BD-380OC1-B03	134,4	103,7	115563	89166	938,2	30451	22726	23,3	18,0	50	31	134,4	172,8	A	A+	38	31	69	62	1,0	0,6	2,55	1,15	3	800	400/3/50	12	170,1	2 1/2"	2 1/2"	7550	1450	1240	7300	1150	550	2400	1190	7850	750	1100	1250	812
	BC/BD-380OC1-B06	238,3	238,3	204901	204901	937,8	61238	61238	41,3	41,3	65	65	48,6	48,6	C	C	57	57	88	88	4,9	4,9	7,60	7,60	3	800	400/3/50	6	172,2	3"	3"	7550	1450	1240	7300	1150	550	2400	1190	7850	750	1100	1250	813
	BC/BD-380OC1-B07	126,4	126,4	108684	108684	938,2	28392	28392	21,9	21,9	45	45	210,7	210,7	A+	A+	39	39	70	70	0,6	0,6	2,72	2,72	3	800	400/3/50	12	170,1	2 1/2"	2 1/2"	7550	1450	1240	7300	1150	550	2400	1190	7850	750	1100	1250	747
	BC/BD-380OD1-B01	253,8	191,1	218229	164316	1172,8	59484	42779	44,0	33,2	102	62	50,8	57,9	C	C	54	48	85	79	5,0	3,3	11,29	6,36	3	800	400/3/50	6	213,6	3"	3"	7550	1450	1240	7300	1150	550	2400	1190	7850	750	1100	1250	896
	BC/BD-380OD1-B03	136,9	102,5	117713	88134	1172,8	29460	21539	23,7	17,8	37	22	136,9	170,8	A	A+	38	31	69	62	1,0	0,6	2,55	1,15	3	800	400/3/50	12	210,1	2 1/2"	2 1/2"	7550	1450	1240	7300	1150	550	2400	1190	7850	750	1100	1250	887
	BC/BD-380OD1-B06	254,7	254,7	219003	219003	1172,8	59748	59748	44,2	44,2	103	103	50,9	50,9	C	C	57	57	88	88	5,0	5,0	7,73	7,73	3	800	400/3/50	6	213,6	3"	3"	7550	1450	1240	7300	1150	550	2400	1190	7850	750	1100	1250	889
	BC/BD-380OD1-B07	128,5	128,5	110490	110490	1172,8	27496	27496	22,3	22,3	33	33	214,2	214,2	A+	A+	39	39	69	69	0,6	0,6	2,78	2,78	3	800	400/3/50	12	210,1	2 1/2"	2 1/2"	7550	1450	1240	7300	1150	550	2400	1190	7850	750	1100	1250	822
	BC/BD-480FB1-B01	249,9	196,9	214875	169303	684,1	78983	56767	43,4	34,2	106	70	37,3	44,8	D	D	55	49	86	80	6,7	4,4	15,06	8,48	4	800	400/3/50	6	130,3	3"	3"	7350	1450	1240	7100	1150	550	1750	1190	7650	750	1100	1250	809
	BC/BD-480FB1-B03	149,8	116,1	128805	99828	684,1	39123	28569	26,0	20,1	94	60	115,2	165,9	A	A+	39	32	70	63	1,3	0,7	3,40	1,52	4	800	400/3/50	12	126,8	2 1/2"	2 1/2"	7350	1450	1240	7100	1150	550	1750	1190	7650	750	1100	1250	795
	BC/BD-480FB1-B06	250,9	250,9	215735	215735	684,1	79442	79442	43,5	43,5	107	107	37,4	37,4	D	D	58	58	89	89	6,7	6,7	10,33	10,33	4	800	400/3/50	6	130,3	3"	3"	7350	1450	1240	7100	1150	550	1750	1190	7650	750	1100	1250	798
	BC/BD-480FB1-B07	141,8	141,8	121926	121926	684,1	36529	36529	24,6	24,6	85	85	177,3	177,3	A+	A+	40	40	70	70	0,8	0,8	3,71	3,71	4	800	400/3/50	12	126,8	2 1/2"	2 1/2"	7350	1450	1240	7100	1150	550	1750	1190	7650	750	1100	1250	708
	BC/BD-480FC1-B01	274,9	211,7	236371	182029	911,8	74330	53250	47,7	36,7	74	46	40,4	47,0	D	C	56	49	87	80	6,8	4,5	15,18	8,55	4	800	400/3/50	6	177,3	4"	4"	7350	1450	1240	7100	1150	550	1750	1190	7650	750	1100	1250	881
	BC/BD-480FC1-B03	158,2	119,0	136027	102322	912,2	36989	26641	27,4	20,6	65	39	121,7	170,0	A	A+	39	32	70	63	1,3	0,7	3,40	1,52	4	800	400/3/50	12	165,7	2 1/2"	2 1/2"	7350	1450	1240	7100	1150	550	1750	1190	7650	750	1100	1250	868
	BC/BD-480FC1-B06	280,5	280,5	241187	241187	911,8	76334	76334	48,7	48,7	76	76	41,3	41,3	D	D	58	58	89	89	6,8	6,8	10,59	10,59	4	800	400/3/50	6	177,3	4"	4"	7350	1450	1240	7100	1150	550	1750	1190	7650	750	1100	1250	870
	BC/BD-480FC1-B07	149,8	149,8	128805	128805	912,2	34708	34708	26,0	26,0	59	59	166,4	166,4	A+	A+	40	40	70	70	0,9	0,9	3,84	3,84	4	800	400/3/50	12	165,7	2 1/2"	2 1/2"	7350	1450	1240	7100	1150	550	1750	1190	7650	750	1100	1250	782
	BC/BD-480FD1-B01	289,9	219,4	249269	188650	1140,2	70307	50401	50,3	38,1	117	72	42,0	48,8	D	C	56	50	87	80	6,9	4,5	15,29	8,60	4	800	400/3/50	6	217,6	4"	4"	7350	1450	1240	7100	1150	550	1750	1190	7650	750	1100	1250	955
	BC/BD-480FD1-B03	159,0	118,1	136715	101548	1140,2	34923	25175	27,6	20,5	47	28	122,3	168,7	A	A+	39	32	70	63	1,3	0,7	3,40	1,52	4	800	400/3/50	12	204,6	2 1/2"	2 1/2"	7350	1450	1240	7100	1150	550	1750	1190	7650	750	1100	1250	942
	BC/BD-480FD1-B06	300,5	300,5	258383	258383	1140,2	73493	73493	52,1	52,1	125	125	43,6	43,6	D	D	58	58	89	89	6,9	6,9	10,81	10,81	4	800	400/3/50	6	217,6	4"	4"	7350	1450	1240	7100	1150	550	1750	1190	7650	750	1100	1250	945

BC/BD Ø800 2,1mm

PAS D'AILETTE / FIN SPACING / LAMELLENABSTAND / ШАГ РЕБРА	MODÈLE KARYER / KARYER MODEL / МОДЕЛЬ KARYER	CAPACITÉ DE L'EAU / CAPACITY WATER / LEISTUNG WASSER / МОЩНОСТЬ ВОДА: T ambiante / Tambient / Umgebungstemp / T окружающей среды =25°C ΔT=15°C Su / Water / Wasser / Вода, T entrée, eau / Tinlet, water / Wassereintrittstemp. / T воды на входе = 40°C, TSORTIE, su / Toutlet, water / Wasseraustrittstemp. / T воды на выходе =35°C				SURFACE TOTALE / TOTAL SURFACE / GESAMTFLÄCHE / ОБЩАЯ ПЛОЩАДЬ	CÔTÉ AIR / AIR SIDE / LUFTSEITE / СТОРОНА ВОЗДУХА: DÉBIT D'AIR / AIR FLOW / LUFTMENGE / РАСХОД ВОЗДУХА		CÔTÉ FLUIDE / FLUID SIDE / MEDIUMSEITE / СТОРОНА ЖИДКОСТИ: DÉBIT DE FLUIDE / FLUID FLOW / MEDIUMMENGE / РАСХОД ЖИДКОСТИ		CÔTÉ FLUIDE / PRESSURE DROP FLUID SIDE / MEDIUMSEITIGER DRUCKVERLUST / ПАДЕНИЕ ДАВЛЕНИЯ СО СТОРОНЫ ЖИДКОСТИ		ÉNERGIE / ENERGY / ENERGIE / ЭНЕРГИЯ: TAUX D'EFFICACITÉ ÉNERGÉTIQUE / ENERGY EFFICIENCY RATIO / ENERGIEEFFIZIENZRATE / КЛАСС ЭНЕРГОЭФФЕКТИВНОСТИ		CLASSE D'EFFICACITÉ ÉNERGÉTIQUE / ENERGY EFFICIENCY CLASS / ENERGIEEFFIZIENZKLASSE / КОЭФФИЦИЕНТ ЭНЕРГОЭФФЕКТИВНОСТИ		ACOUSTIQUE / SOUND / SCHALLPEGEL / ЗВУК: NIVEAU DE PRESSION SONORE / SOUND PRESSURE LEVEL / SCHALLDRUCKPEGEL / УРОВЕНЬ ЗВУКОВОГО ДАВЛЕНИЯ		NIVEAU DE PUISSANCE SONORE / SOUND POWER LEVEL / SCHALLLEISTUNGSPEGEL / УРОВЕНЬ ЗВУКОВОЙ МОЩНОСТИ		INFORMATIONS VENTILATEUR / FAN DATA / LÜFTERDATEN / ДАННЫЕ ВЕНТИЛЯТОРА: PUISSANCE TOTALE / TOTAL POWER / GESAMTLEISTUNG / ОБЩАЯ МОЩНОСТЬ		COURANT TOTAL / TOTAL CURRENT / GESAMTSTROMAUFNAHME / ОБЩИЙ ТОК		NOMBRE DE VENTILATEURS / NUMBER OF FANS / LÜFTERANZAHL / КОЛИЧЕСТВО ВЕНТИЛЯТОРОВ	DIAMÈTRE DU VENTILATEUR / FAN DIAMETER / LÜFTERDURCHMESSER / ДИАМЕТР ВЕНТИЛЯТОРА	MOTEUR / MOTOR / MOTOR / МОТОР	NOMBRE DE PÔLES / NUMBER OF POLES / POLANZAHL / КОЛИЧЕСТВО ПОЛЮСОВ	INFORMATIONS BATTERIE / COIL DATA / WÄRMETAUSCHERDATEN / ДАННЫЕ БАТАРЕИ: VOLUME INTÉRIEUR / INTERNAL VOLUME / INNENVOLUMEN / ВНУТРЕННИЙ ОБЪЕМ	CONNEXIONS / CONNECTIONS / ANSCHLÜSSE / СОЕДИНЕНИЯ: ENTRÉE / INLET / EINTRITT / ВХОД	SORTIE / OUTLET / AUSTRITT / ВЫХОД	DIMENSIONS / DIMENSIONS / ABMESSUNGEN / ГАБАРИТНЫЕ РАЗМЕРЫ												POIDS / WEIGHT / GEWICHT / ВЕС
		kW		kcal/h			m³/h		m³/h		kPa						dB(A) 10m		dB		kW		A									A	B	C	E	F	G	H	I	K	L	M	N	
		Δ	Y	Δ	Y	m²	Δ	Y	Δ	Y	Δ	Y	Δ	Y	Δ	Y	Δ	Y	Δ	Y	Δ	Y	Δ	Y	PCS	mm	V/Ph/Hz		dm³	"	"	mm												kg
2,1 mm	BC/BD-480FD1-B07	151,6	151,6	130353	130353	1140,2	33092	33092	26,3	26,3	43	43	168,4	168,4	A+	A+	40	40	71	71	0,9	0,9	3,95	3,95	4	800	400/3/50	12	204,6	2 1/2"	2 1/2"	7350	1450	1240	7100	1150	550	1750	1190	7650	750	1100	1250	855
	BC/BD-480OB1-B01	287,0	226,9	246776	195099	938,2	85084	62214	49,8	39,4	59	39	43,5	51,6	D	C	55	49	86	80	6,6	4,4	14,88	8,38	4	800	400/3/50	6	183,1	4"	4"	9950	1450	1240	9700	1150	550	2400	1190	10250	750	1100	1250	982
	BC/BD-480OB1-B03	166,5	132,5	143164	113929	938,2	42088	31969	28,9	23,0	25	17	128,1	189,3	A	A+	39	32	70	63	1,3	0,7	3,40	1,52	4	800	400/3/50	12	173,6	3"	3"	9950	1450	1240	9700	1150	550	2400	1190	10250	750	1100	1250	966
	BC/BD-480OB1-B06	283,7	283,7	243938	243938	938,2	83772	83772	49,2	49,2	58	58	44,3	44,3	D	D	58	58	89	89	6,4	6,4	9,94	9,94	4	800	400/3/50	6	183,1	4"	4"	9950	1450	1240	9700	1150	550	2400	1190	10250	750	1100	1250	969
	BC/BD-480OB1-B07	156,9	156,9	134910	134910	938,2	39156	39156	27,2	27,2	23	23	196,1	196,1	A+	A+	40	40	71	71	0,8	0,8	3,52	3,52	4	800	400/3/50	12	173,6	3"	3"	9950	1450	1240	9700	1150	550	2400	1190	10250	750	1100	1250	879
	BC/BD-480OC1-B01	317,5	244,8	273001	210490	1251,0	82143	59549	55,1	42,5	44	28	47,4	55,6	C	C	55	49	86	80	6,7	4,4	14,97	8,43	4	800	400/3/50	6	236,5	4"	4"	9950	1450	1240	9700	1150	550	2400	1190	10250	750	1100	1250	1082
	BC/BD-480OC1-B03	179,1	138,2	153998	118831	1250,5	40602	30301	31,1	24,0	50	31	137,8	197,4	A	A+	39	32	70	63	1,3	0,7	3,40	1,52	4	800	400/3/50	12	225,1	3"	3"	9950	1450	1240	9700	1150	550	2400	1190	10250	750	1100	1250	1063
	BC/BD-480OC1-B06	316,0	316,0	271711	271711	1251,0	81651	81651	54,8	54,8	44	44	48,6	48,6	C	C	58	58	89	89	6,5	6,5	10,14	10,14	4	800	400/3/50	6	236,5	4"	4"	9950	1450	1240	9700	1150	550	2400	1190	10250	750	1100	1250	1068
	BC/BD-480OC1-B07	168,5	168,5	144884	144884	1250,5	37857	37857	29,2	29,2	45	45	210,6	210,6	A+	A+	40	40	71	71	0,8	0,8	3,62	3,62	4	800	400/3/50	12	225,1	3"	3"	9950	1450	1240	9700	1150	550	2400	1190	10250	750	1100	1250	977
	BC/BD-480OD1-B01	333,4	251,6	286672	216337	1563,7	79311	57038	57,8	43,6	35	21	49,8	57,2	C	C	55	49	86	80	6,7	4,4	15,05	8,48	4	800	400/3/50	6	289,9	4"	4"	9950	1450	1240	9700	1150	550	2400	1190	10250	750	1100	1250	1182
	BC/BD-480OD1-B03	182,4	136,6	156836	117455	1562,7	39280	28719	31,7	23,7	37	22	140,3	195,1	A	A+	39	32	70	63	1,3	0,7	3,40	1,52	4	800	400/3/50	12	276,5	3"	3"	9950	1450	1240	9700	1150	550	2400	1190	10250	750	1100	1250	1161
	BC/BD-480OD1-B06	334,7	334,7	287790	287790	1563,7	79664	79664	58,1	58,1	35	35	50,7	50,7	C	C	58	58	89	89	6,6	6,6	10,31	10,31	4	800	400/3/50	6	289,9	4"	4"	9950	1450	1240	9700	1150	550	2400	1190	10250	750	1100	1250	1168
	BC/BD-480OD1-B07	171,3	171,3	147291	147291	1562,7	36662	36662	29,7	29,7	33	33	214,1	214,1	A+	A+	40	40	70	70	0,8	0,8	3,70	3,70	4	800	400/3/50	12	276,5	3"	3"	9950	1450	1240	9700	1150	550	2400	1190	10250	750	1100	1250	1075
	BC/BD-580DB1-B01	240,7	191,5	206965	164660	586,4	85069	60925	41,8	33,2	34	23	27,7	34,2	E	D	56	50	88	82	8,7	5,6	19,19	10,79	5	800	400/3/50	6	113,6	3"	3"	6350	1450	1240	6100	1150	550	1200	1190	6650	750	1100	1250	822
	BC/BD-580DB1-B03	152,4	118,1	131040	101548	586,4	42129	30406	26,5	20,5	84	54	95,3	131,2	B	A	40	33	71	64	1,6	0,9	4,25	1,90	5	800	400/3/50	12	110,1	2 1/2"	2 1/2"	6350	1450	1240	6100	1150	550	1200	1190	6650	750	1100	1250	801
	BC/BD-580DB1-B06	249,1	249,1	214187	214187	586,4	89626	89626	43,2	43,2	37	37	28,6	28,6	E	E	60	60	90	90	8,7	8,7	13,67	13,67	5	800	400/3/50	6	113,6	3"	3"	6350	1450	1240	6100	1150	550	1200	1190	6650	750	1100	1250	804
	BC/BD-580DB1-B07	146,8	146,8	126225	126225	586,4	40121	40121	25,5	25,5	79	79	133,5	133,5	A	A	41	41	72	72	1,1	1,1	5,01	5,01	5	800	400/3/50	12	110,1	2 1/2"	2 1/2"	6350	1450	1240	6100	1150	550	1200	1190	6650	750	1100	1250	693
	BC/BD-580DC1-B01	264,1	204,0	227085	175408	781,9	77856	55197	45,8	35,4	22	14	29,7	35,8	E	D	57	52	89	84	8,9	5,7	19,38	10,90	5	800	400/3/50	6	156,4	4"	4"	6350	1450	1240	6100	1150	550	1200	1190	6650	750	1100	1250	883
	BC/BD-580DC1-B03	159,1	118,1	136801	101548	781,9	38601	27128	27,6	20,5	58	34	99,4	131,2	B	A	40	33	71	64	1,6	0,9	4,25	1,90	5	800	400/3/50	12	143,4	2 1/2"	2 1/2"	6350	1450	1240	6100	1150	550	1200	1190	6650	750	1100	1250	864
	BC/BD-580DC1-B06	278,8	278,8	239725	239725	781,9	83914	83914	48,4	48,4	24	24	31,0	31,0	D	D	60	60	91	91	9,0	9,0	14,07	14,07	5	800	400/3/50	6	156,4	4"	4"	6350	1450	1240	6100	1150	550	1200	1190	6650	750	1100	1250	868
	BC/BD-580DC1-B07	153,8	153,8	132244	132244	781,9	37057	37057	26,7	26,7	54	54	128,2	128,2	A	A	42	42	73	73	1,2	1,2	5,19	5,19	5	800	400/3/50	12	143,4	2 1/2"	2 1/2"	6350	1450	1240	6100	1150	550	1200	1190	6650	750	1100	1250	756
	BC/BD-580DD1-B01	285,3	214,5	245314	184437	977,3	72058	50761	49,5	37,2	99	60	31,7	37,6	D	D	60	57	90	88	9,0	5,7	19,46	10,98	5	800	400/3/50	6	189,8	4"	4"	6350	1450	1240	6100	1150	550	1200	1190	6650	750	1100	1250	945
	BC/BD-580DD1-B03	157,4	-	135340	-	977,3	35375	-	27,3	-	41	-	98,4	-	B	-	40	-	71	-	1,6	-	4,25	-	5	800	400/3/50	12	176,8	2 1/2"	2 1/2"	6350	1450	1240	6100	1150	550	1200	1190	6650	750	1100	1250	928
	BC/BD-580DD1-B06	302,1	302,1	259759	259759	976,7	78869	78869	52,4	52,4	53	53	33,2	33,2	D	D	61	61	92	92	9,1	9,1	14,38	14,38	5	800	400/3/50	6	187,4	4"	4"	6350	1450	1240	6100	1150	550	1200	1190	6650	750	1100	1250	929
	BC/BD-580DD1-B07	153,9	153,9	132330	132330	977,3	34479	34479	26,7	26,7	39	39	128,3	128,3	A	A	44	44	74	74	1,2	1,2	5,33	5,33	5	800	400/3/50	12	176,8	2 1/2"	2 1/2"	6350	1450	1240	6100	1150	550	1200	1190	6650	750	1100	1250	820
	BC/BD-580EB1-B01	268,1	212,5	230524	182717	684,1	90862	65139	46,5	36,9	39	26	31,2	37,9	D	D	56	49	88	81	8,6	5,6	19,03	10,71	5	800	400/3/50	6	139,8	4"	4"	7350	1450	1240	7100	1150	550	1400	1190	7650	750	1100	1250	887
	BC/BD-580EC1-B01	295,5	229,2	254084	197076	912,2	84437	60473	51,3	39,8	30	19	33,6	40,9	D	D	56	50	88	82	8,8	5,6	19,21	10,80	5	800	400/3/50	6	178,7	4"	4"	7350	1450	1240	7100	1150	550	1400	1190	7650	750	1100	1250	959
	BC/BD-580FB1-B01	309,1	243,8	265778	209630	855,2	98729	70959	53,6	42,3	62	40	36,8	44,3	D	D	55	49	87	81	8,4	5,5	18,82	10,60	5	800	400/3/50	6	168,9	4"	4"	9100	1450	1240	8850	1150	550	1750	1190	9400	750	1100	1250	1002
	BC/BD-580FB1-B03	186,8	144,8	160619	124506	855,2	48904	35711	32,4	25,1	82	52	116,8	160,9	A	A+	40	33	71	64	1,6	0,9	4,25	1,90	5	800	400/3/50	12	155,9	2 1/2"	2 1/2"	9100	1450	1240	8850	1150	550	1750	1190	9400	750	1100	1250	981
	BC/BD-580FB1-B06	310,4	310,4	266896	266896	855,2	99302	99302	53,9	53,9	62	62	37,4	37,4	D	D	59	59	90	90	8,3	8,3	12,91	12,91	5	800	400/3/50	6	168,9	4"	4"	9100	1450	1240	8850	1150	550	1750	1190	9400	750	1100	1250	984
	BC/BD-580FB1-B07	176,8	176,8	152021	152021	855,2	45661	45661	30,7	30,7	75	75	176,8	176,8	A+	A+	41	41	71	71	1,0	1,0	4,64	4,64	5	800	400/3/50	12	155,9	2 1/2"	2 1/2"	9100	1450	1240	8850	1150	550	1750	1190	9400	750	1100	1250	873
	BC/BD-580FC1-B01	340,5	262,3	292777	225537	1140,2	92912	66562	59,1	45,5	47	29	39,6	46,8	D	C	55	49	88	81	8,6	5,6	18,98	10,68	5	800	400/3/50	6	217,6	4"	4"	9100	1450	1240	8850	1150	550	1750	1190	9400	750	1100	1250	1091
	BC/BD-580FC1-B03	198,9	149,5	171023	128547	1140,2	46236	33301	34,5	25,9	119	72	124,3	166,1	A	A+	40	33	71	64	1,6	0,9	4,25	1,90	5	800	400/3/50	12	204,6	2 1/2"	2 1/2"	9100	1450	1240	8850	1150	550	1750	1190	9400	750	1100	1250	1072
	BC/BD-580FC1-B06	347,4	347,4	298710	298710	1140,2	95417	95417	60,3	60,3	48	48	40,9	40,9	D	D	59	59	90	90	8,5	8,5	13,23	13,23	5	800	400/3/50	6	217,6	4"	4"	9100	1450	1240	8850	1150	550	1750	1190	9400	750	1100	1250	1075
	BC/BD-580FC1-B07	188,3	188,3	161909	161909	1140,2	43385	43385	32,7	32,7	108	108	171,2	171,2	A+	A+	41	41	71	71	1,1	1,1	4,80	4,80	5	800	400/3/50	12	204,6	2 1/2"	2 1/2"	9100	1450	1240	8850	1150	550	1750	1190	9400	750	1100	1250	964
	BC/BD-580FD1-B01	361,4	273,6	310748	235254	1424,3	87884	63002	62,7	47,5	103	63	41,5	48,9	D	C	57	51	88	81	8,7	5,6	19,11	10,75	5	800	400/3/50	6	262,8	4"	4"	9100	1450	1240	8850	1150	550	1750	1190	9400	750	1100	1250	1178
	BC/BD-580FD1-B03	199,8	148,3	171797	127515	1425,3	43653	31469	34,7	25,7	79	47	124,9	164,8	A	A+	40	33	71	64	1,6	0,9	4,25	1,90	5	800	400/3/50	12	256,7	3"	3"	9100	1450	1240	8850	1150	550	1750	1190	9400	750	1100	1250	1163
	BC/BD-580FD1-B06	374,7	374,7	322184	322184	1424,3	91867	91867	65,0	65,0	109	109	43,1	43,1	D	D	59	59	90	90	8,7	8,7	13,51	13,51	5	800	400/3/50	6	262,8	4"	4"	9100	1450	1240	8850	1150	550	1750	1190	9400	750	1100	1250	1163
	BC/BD-580FD1-B07	190,3	190,3	163629	163629	1425,3	41366	41366	33,0	33,0	73	73	173,0	173,0	A+	A+	41	41	72	72	1,1	1,1	4,93	4,93	5	800	400/3/50	12	256,7	3"	3"	9100	1450	1240	8850	1150	550	1750	1190	9400	750	1100	1250	1055
	BC/BD-680DB1-B01	293,2	233,1	252107	200430	703,7	102083	73110	50,9	40,5	47	31	27,9	34,3	E	D	57	51	89	83	10,5	6,8	23,03	12,95	6	800	400/3/50	6	143,1	4"	4"	7550	1450	1240	7300	1150	550	1200	1190	7850	750	1100	1250	975

PAS D'AILETTE / FIN SPACING / LAMELLENABSTAND / ШАГ РЕБРА	MODÈLE KARYER / KARYER MODEL МОДЕЛЬ KARYER	CAPACITÉ DE L'EAU / CAPACITY WATER / LEISTUNG WASSER / МОЩНОСТЬ ВОДА — T ambiante / Tambient / Umgebungstemp/ T окружающей среды =25°C ΔT=15°C Su / Water / Wasser / Вода, T entrée, eau / Tinlet, water / Wassereintrittstemp. / T воды на входе = 40°C, TSORTIE, su / Toutlet, water / Wasseraustrittstemp. / T воды на выходе =35°C				SURFACE TOTALE / TOTAL SURFACE / GESAMTFLÄCHE / ОБЩАЯ ПЛОЩАДЬ	CÔTÉ AIR / AIR SIDE / LUFTSEITE / СТОРОНА ВОЗДУХА — DÉBIT D'AIR / AIR FLOW / LUFTMENGE / РАСХОД ВОЗДУХА		CÔTÉ FLUIDE/ FLUID SIDE / MEDIUMSEITE / СТОРОНА ЖИДКОСТИ — DÉBIT DE FLUIDE/ FLUID FLOW / MEDIUMMENGE / РАСХОД ЖИДКОСТИ		CÔTÉ FLUIDE / PRESSURE DROP FLUID SIDE / MEDIUMSEITIGER DRUCKVERLUST / ПАДЕНИЕ ДАВЛЕНИЯ СО СТОРОНЫ ЖИДКОСТИ		ÉNERGIE / ENERGY / ENERGIE / ЭНЕРГИЯ — TAUX D'EFFICACITÉ ÉNERGÉTIQUE / ENERGY EFFICIENCY RATIO / ENERGIEEFFIZIENZRATE / КЛАСС ЭНЕРГОЭФФЕКТИВНОСТИ		CLASSE D'EFFICACITÉ ÉNERGÉTIQUE / ENERGY EFFICIENCY CLASS / ENERGIEEFFIZIENZKLASSE / КОЭФФИЦИЕНТ ЭНЕРГОЭФФЕКТИВНОСТИ		ACOUSTIQUE / SOUND / SCHALLPEGEL / ЗВУК — NIVEAU DE PRESSION SONORE / SOUND PRESSURE LEVEL / SCHALLDRUCKPEGEL / УРОВЕНЬ ЗВУКОВОГО ДАВЛЕНИЯ		NIVEAU DE PUISSANCE SONORE / SOUND POWER LEVEL / SCHALLLEISTUNGSPEGEL / УРОВЕНЬ ЗВУКОВОЙ МОЩНОСТИ		INFORMATIONS VENTILATEUR / FAN DATA / LÜFTERDATEN / ДАННЫЕ ВЕНТИЛЯТОРА — PUISSANCE TOTALE / TOTAL POWER / GESAMTLEISTUNG / ОБЩАЯ МОЩНОСТЬ		COURANT TOTAL / TOTAL CURRENT / GESAMTSTROMAUFNAHME / ОБЩИЙ ТОК		NOMBRE DE VENTILATEURS / NUMBER OF FANS / LÜFTERANZAHL/ КОЛИЧЕСТВО ВЕНТИЛЯТОРОВ	DIAMÈTRE DU VENTILATEUR / FAN DIAMETER / LÜFTERDURCHMESSER / ДИАМЕТР ВЕНТИЛЯТОРА	MOTEUR / MOTOR / MOTOR / МОТОР	NOMBRE DE PÔLES / NUMBER OF POLES / POLANZAHL / КОЛИЧЕСТВО ПОЛЮСОВ	INFORMATIONS BATTERIE / COIL DATA / WÄRMETAUSCHERDATEN / ДАННЫЕ БАТАРЕИ — VOLUME INTÉRIEUR / INTERNAL VOLUME / INNENVOLUMEN/ВНУТРЕННИЙ ОБЪЕМ	CONNEXIONS / CONNECTIONS / ANSCHLÜSSE / СОЕДИНЕНИЯ — ENTRÉE / INLET / EINTRITT / ВХОД	SORTIE / OUTLET / AUSTRITT / ВЫХОД	DIMENSIONS/ DIMENSIONS / ABMESSUNGEN / ГАБАРИТНЫЕ РАЗМЕРЫ — A	B	C	E	F	G	H	I	K	L	M	N	POIDS / WEIGHT / GEWICHT / ВЕС
		kW		kcal/h			m³/h		m³/h		kPa						dB(A) 10m		dB		kW		A																					
		Δ	Y	Δ	Y	m²	Δ	Y	Δ	Y	Δ	Y	Δ	Y	Δ	Y	Δ	Y	Δ	Y	Δ	Y	Δ	Y	PCS	mm	V/Ph/Hz		dm³	"		mm												kg
2,1 mm	BC/BD-680DB1-B03	182,0	141,1	156492	121324	703,7	50555	36488	31,6	24,5	67	42	95,8	128,3	B	A	41	34	72	65	1,9	1,1	5,10	2,29	6	800	400/3/50	12	130,1	2 1/2"	2 1/2"	7550	1450	1240	7300	1150	550	1200	1190	7850	750	1100	1250	951
	BC/BD-680DB1-B06	303,5	303,5	260963	260963	703,7	107551	107551	52,7	52,7	50	50	28,9	28,9	E	E	61	61	91	91	10,5	10,5	16,41	16,41	6	800	400/3/50	6	143,1	4"	4"	7550	1450	1240	7300	1150	550	1200	1190	7850	750	1100	1250	955
	BC/BD-680DB1-B07	175,3	175,3	150731	150731	703,7	48145	48145	30,4	30,4	62	62	134,8	134,8	A	A	42	42	73	73	1,3	1,3	6,01	6,01	6	800	400/3/50	12	130,1	2 1/2"	2 1/2"	7550	1450	1240	7300	1150	550	1200	1190	7850	750	1100	1250	821
	BC/BD-680DC1-B01	321,4	248,0	276354	213242	938,2	93428	66237	55,8	43,0	36	22	30,0	36,5	D	D	58	53	90	85	10,7	6,8	23,25	13,08	6	800	400/3/50	6	183,1	4"	4"	7550	1450	1240	7300	1150	550	1200	1190	7850	750	1100	1250	1049
	BC/BD-680DC1-B03	192,1	142,4	165176	122442	938,2	46321	32554	33,3	24,7	94	55	101,1	129,5	B	A	41	34	72	65	1,9	1,1	5,10	2,29	6	800	400/3/50	12	170,1	2 1/2"	2 1/2"	7550	1450	1240	7300	1150	550	1200	1190	7850	750	1100	1250	1026
	BC/BD-680DC1-B06	339,3	339,3	291745	291745	938,2	100697	100697	58,9	58,9	39	39	31,7	31,7	D	D	61	61	92	92	10,7	10,7	16,88	16,88	6	800	400/3/50	6	183,1	4"	4"	7550	1450	1240	7300	1150	550	1200	1190	7850	750	1100	1250	1031
	BC/BD-680DC1-B07	185,7	185,7	159673	159673	938,2	44468	44468	32,2	32,2	89	89	132,6	132,6	A	A	43	43	74	74	1,4	1,4	6,23	6,23	6	800	400/3/50	12	170,1	2 1/2"	2 1/2"	7550	1450	1240	7300	1150	550	1200	1190	7850	750	1100	1250	897
	BC/BD-680DD1-B01	340,8	256,3	293035	220378	1172,0	86469	60913	59,1	44,5	77	47	31,6	37,1	D	D	61	58	91	89	10,8	6,9	23,35	13,17	6	800	400/3/50	6	220,3	4"	4"	7550	1450	1240	7300	1150	550	1200	1190	7850	750	1100	1250	1121
	BC/BD-680DD1-B03	189,8	-	163199	-	1172,8	42450	-	32,9	-	66	-	99,9	-	B	-	41	-	72	-	1,9	-	5,10	-	6	800	400/3/50	12	210,1	2 1/2"	2 1/2"	7550	1450	1240	7300	1150	550	1200	1190	7850	750	1100	1250	1102
	BC/BD-680DD1-B06	365,8	365,8	314531	314531	1172,0	94643	94643	63,5	63,5	88	88	33,3	33,3	D	D	62	62	93	93	11,0	11,0	17,26	17,26	6	800	400/3/50	6	220,3	4"	4"	7550	1450	1240	7300	1150	550	1200	1190	7850	750	1100	1250	1104
	BC/BD-680DD1-B07	185,6	185,6	159587	159587	1172,8	41375	41375	32,2	32,2	63	63	132,6	132,6	A	A	45	45	75	75	1,4	1,4	6,40	6,40	6	800	400/3/50	12	210,1	2 1/2"	2 1/2"	7550	1450	1240	7300	1150	550	1200	1190	7850	750	1100	1250	972
	BC/BD-680EB1-B01	325,9	258,1	280223	221926	820,9	109035	78166	56,6	44,8	65	43	31,6	38,5	D	D	56	50	89	82	10,3	6,7	22,84	12,85	6	800	400/3/50	6	163,1	4"	4"	8750	1450	1240	8500	1150	550	1400	1190	9050	750	1100	1250	1054
	BC/BD-680EC1-B01	358,9	278,0	308598	239037	1094,6	101324	72567	62,3	48,2	49	31	34,2	40,9	D	D	57	51	89	83	10,5	6,8	23,05	12,96	6	800	400/3/50	6	209,8	4"	4"	8750	1450	1240	8500	1150	550	1400	1190	9050	750	1100	1250	1140
	BC/BD-680FB1-B01	356,1	281,5	306191	242046	1026,2	118475	85150	61,8	48,8	19	13	35,3	42,0	D	D	55	49	88	82	10,1	6,7	22,58	12,72	6	800	400/3/50	6	198,1	4"	4"	10850	1450	1240	10600	1150	550	1750	1190	11150	750	1100	1250	1197
	BC/BD-680FB1-B03	222,1	172,4	190972	148237	1026,2	58685	42853	38,5	29,9	46	29	116,9	156,7	A	A	41	34	72	65	1,9	1,1	5,10	2,29	6	800	400/3/50	12	188,6	3"	3"	10850	1450	1240	10600	1150	550	1750	1190	11150	750	1100	1250	1167
	BC/BD-680FB1-B06	376,3	376,3	323560	323560	1026,2	119162	119162	65,3	65,3	103	103	37,6	37,6	D	D	60	60	91	91	10,0	10,0	15,49	15,49	6	800	400/3/50	6	198,1	4"	4"	10850	1450	1240	10600	1150	550	1750	1190	11150	750	1100	1250	1172
	BC/BD-680FB1-B07	210,3	210,3	180825	180825	1026,2	54794	54794	36,5	36,5	41	41	175,3	175,3	A+	A+	42	42	72	72	1,2	1,2	5,57	5,57	6	800	400/3/50	12	188,6	3"	3"	10850	1450	1240	10600	1150	550	1750	1190	11150	750	1100	1250	1038
	BC/BD-680FC1-B01	412,4	317,5	354600	273001	1368,2	111494	79875	71,5	55,1	71	45	40,0	47,4	D	C	56	49	89	82	10,3	6,7	22,77	12,82	6	800	400/3/50	6	268,5	5"	5"	10850	1450	1240	10600	1150	550	1750	1190	11150	750	1100	1250	1299
	BC/BD-680FC1-B03	238,0	179,0	204643	153912	1367,7	55483	39961	41,3	31,0	89	54	125,3	162,7	A	A+	41	34	72	65	1,9	1,1	5,10	2,29	6	800	400/3/50	12	244,9	3"	3"	10850	1450	1240	10600	1150	550	1750	1190	11150	750	1100	1250	1274
	BC/BD-680FC1-B06	420,8	420,8	361823	361823	1368,2	114501	114501	73,0	73,0	80	80	41,3	41,3	D	D	60	60	91	91	10,2	10,2	15,88	15,88	6	800	400/3/50	6	256,5	4"	4"	10850	1450	1240	10600	1150	550	1750	1190	11150	750	1100	1250	1280
	BC/BD-680FC1-B07	225,4	225,4	193809	193809	1367,7	52062	52062	39,1	39,1	81	81	173,4	173,4	A+	A+	42	42	72	72	1,3	1,3	5,76	5,76	6	800	400/3/50	12	244,9	3"	3"	10850	1450	1240	10600	1150	550	1750	1190	11150	750	1100	1250	1144
	BC/BD-680FD1-B01	430,1	325,9	369819	280223	1710,3	105461	75602	74,6	56,5	59	36	41,4	48,6	D	C	58	52	89	82	10,4	6,7	22,93	12,90	6	800	400/3/50	6	314,9	4"	4"	10850	1450	1240	10600	1150	550	1750	1190	11150	750	1100	1250	1410
	BC/BD-680FD1-B03	239,2	177,6	205675	152708	1709,2	52384	37763	41,5	30,8	64	38	125,9	161,5	A	A+	41	34	72	65	1,9	1,1	5,10	2,29	6	800	400/3/50	12	301,2	3"	3"	10850	1450	1240	10600	1150	550	1750	1190	11150	750	1100	1250	1381
	BC/BD-680FD1-B06	445,8	445,8	383319	383319	1710,3	110240	110240	77,3	77,3	63	63	42,9	42,9	D	D	60	60	91	91	10,4	10,4	16,21	16,21	6	800	400/3/50	6	314,9	4"	4"	10850	1450	1240	10600	1150	550	1750	1190	11150	750	1100	1250	1389
	BC/BD-680FD1-B07	227,9	227,9	195959	195959	1709,2	49639	49639	39,5	39,5	59	59	175,3	175,3	A+	A+	42	42	73	73	1,3	1,3	5,92	5,92	6	800	400/3/50	12	301,2	3"	3"	10850	1450	1240	10600	1150	550	1750	1190	11150	750	1100	1250	1252
	BC/BD-780DB1-B01	345,9	274,8	297420	236285	820,9	119097	85295	60,0	47,7	73	48	28,4	34,8	E	D	57	51	90	83	12,2	7,9	26,86	15,11	7	800	400/3/50	6	163,1	4"	4"	8950	1450	1240	8500	1150	550	1200	1190	9450	750	1100	1250	1129
	BC/BD-780DB1-B03	209,6	162,6	180224	139811	820,9	58981	42569	36,4	28,2	35	22	95,3	125,1	B	A	42	35	73	66	2,2	1,3	5,95	2,66	7	800	400/3/50	12	153,6	3"	3"	8750	1450	1240	8500	1150	550	1200	1190	9050	750	1100	1250	1101
	BC/BD-780DB1-B06	358,0	358,0	307825	307825	820,9	125476	125476	62,1	62,1	77	77	29,3	29,3	E	E	61	61	92	92	12,2	12,2	19,14	19,14	7	800	400/3/50	6	163,1	4"	4"	8750	1450	1240	8500	1150	550	1200	1190	9050	750	1100	1250	1106
	BC/BD-780DB1-B07	201,9	201,9	173603	173603	820,9	56170	56170	35,0	35,0	32	32	126,2	126,2	A	A	42	42	73	73	1,6	1,6	7,01	7,01	7	800	400/3/50	12	153,6	3"	3"	8750	1450	1240	8500	1150	550	1200	1190	9050	750	1100	1250	950
	BC/BD-780DC1-B01	378,7	292,0	325623	251075	1094,6	108999	77276	65,7	50,6	54	34	30,5	36,5	D	D	58	53	91	85	12,4	8,0	27,12	15,25	7	800	400/3/50	6	209,8	4"	4"	8950	1450	1240	8500	1150	550	1200	1190	9450	750	1100	1250	1215
	BC/BD-780DC1-B03	223,1	165,5	191831	142304	1094,2	54041	37979	38,7	28,7	66	39	101,4	127,3	B	A	42	35	73	66	2,2	1,3	5,95	2,66	7	800	400/3/50	12	198,6	3"	3"	8750	1450	1240	8500	1150	550	1200	1190	9050	750	1100	1250	1187
	BC/BD-780DC1-B06	399,9	399,9	343852	343852	1094,6	117479	117479	69,4	69,4	60	60	32,0	32,0	D	D	62	62	92	92	12,5	12,5	19,70	19,70	7	800	400/3/50	6	209,8	4"	4"	8750	1450	1240	8500	1150	550	1200	1190	9050	750	1100	1250	1194
	BC/BD-780DC1-B07	215,6	215,6	185383	185383	1094,2	51880	51880	37,4	37,4	62	62	134,8	134,8	A	A	44	44	74	74	1,6	1,6	7,27	7,27	7	800	400/3/50	12	198,6	3"	3"	8750	1450	1240	8500	1150	550	1200	1190	9050	750	1100	1250	1036
	BC/BD-780DD1-B01	392,7	295,7	337661	254256	1368,2	100881	71065	68,1	51,3	42	25	31,4	37,0	D	D	61	58	92	89	12,5	8,0	27,24	15,37	7	800	400/3/50	6	256,5	4"	4"	8750	1450	1240	8500	1150	550	1200	1190	9050	750	1100	1250	1306
	BC/BD-780DD1-B03	222,3	-	191144	-	1368,2	49525	-	38,6	-	92	-	101,0	-	B	-	42	-	73	-	2,2	-	5,95	-	7	800	400/3/50	12	247,0	3"	3"	8750	1450	1240	8500	1150	550	1200	1190	9050	750	1100	1250	1276
	BC/BD-780DD1-B06	421,4	421,4	362339	362339	1368,2	110417	110417	73,1	73,1	48	48	32,9	32,9	D	D	62	62	93	93	12,8	12,8	20,13	20,13	7	800	400/3/50	6	256,5	4"	4"	8750	1450	1240	8500	1150	550	1200	1190	9050	750	1100	1250	1281
	BC/BD-780DD1-B07	217,3	217,3	186844	186844	1368,2	48271	48271	37,7	37,7	89	89	127,8	127,8	A	A	45	45	76	76	1,7	1,7	7,46	7,46	7	800	400/3/50	12	247,0	3"	3"	8750	1450	1240	8500	1150	550	1200	1190	9050	750	1100	1250	1125
	BC/BD-780EB1-B01	363,0	288,3	312124	247893	957,8	127207	91194	63,0	50,0	19	13	30,3	37,0	D	D	57	50	89	83	12,0	7,8	26,64	14,99	7	800	400/3/50	6	186,5	4"	4"	10350	1450	1240	9900	1150	550	1400	1190	10850	750	1100	1250	1226
	BC/BD-780EC1-B01	422,3	326,9	363113	281083	1277,0	118211	84662	73,3	56,7	70	44	34,3	41,4	D	D	57	51	90	84	12,3	7,9	26,89	15,12	7	800	400/3/50	6	252,9	5"	5"	10350	1450	1240	9900	1150	550	1400	1190	10850	750	1100	1250	1321
	BC/BD-880DB1-B01	376,2	299,8	323474	257782	938,2	136111	97480	65,3	52,0	20	13	26,9	33,3	E	D	57	51	90	84	14,0	9,0	30,70	17,26	8	800	400/3/50	6	183,1	4"	4"	10150	1450	1240	9700	1150	550	1200	1190	10650	750	1100	1250	1288

PAS D'AILETTE / FIN SPACING / LAMELLENABSTAND / ШАГ РЕБРА	MODÈLE KARYER / KARYER MODEL / МОДЕЛЬ KARYER	CAPACITÉ DE L'EAU / CAPACITY WATER / LEISTUNG WASSER / МОЩНОСТЬ ВОДА — T ambiante / Tambient / Umgebungstemp/ T окружающей среды =25°C ΔT=15°C Su / Water / Wasser / Вода, T entrée, eau / Tinlet, water / Wassereintrittstemp. / T воды на входе = 40°C, TSORTIE, su / Toutlet, water / Wasseraustrittstemp. / T воды на выходе =35°C				SURFACE TOTALE / TOTAL SURFACE / GESAMTFLÄCHE / ОБЩАЯ ПЛОЩАДЬ	CÔTÉ AIR / AIR SIDE / LUFTSEITE / СТОРОНА ВОЗДУХА — DÉBIT D'AIR / AIR FLOW / LUFTMENGE / РАСХОД ВОЗДУХА		CÔTÉ FLUIDE/ FLUID SIDE / MEDIUMSEITE / СТОРОНА ЖИДКОСТИ — DÉBIT DE FLUIDE/ FLUID FLOW / MEDIUMMENGE / РАСХОД ЖИДКОСТИ		CÔTÉ FLUIDE / PRESSURE DROP FLUID SIDE / MEDIUMSEITIGER DRUCKVERLUST / ПАДЕНИЕ ДАВЛЕНИЯ СО СТОРОНЫ ЖИДКОСТИ		ÉNERGIE / ENERGY / ENERGIE / ЭНЕРГИЯ — TAUX D'EFFICACITÉ ÉNERGÉTIQUE / ENERGY EFFICIENCY RATIO / ENERGIEEFFIZIENZRATE / КЛАСС ЭНЕРГОЭФФЕКТИВНОСТИ		CLASSE D'EFFICACITÉ ÉNERGÉTIQUE / ENERGY EFFICIENCY CLASS / ENERGIEEFFIZIENZKLASSE / КОЭФФИЦИЕНТ ЭНЕРГОЭФФЕКТИВНОСТИ		ACOUSTIQUE / SOUND / SCHALLPEGEL / ЗВУК — NIVEAU DE PRESSION SONORE / SOUND PRESSURE LEVEL / SCHALLDRUCKPEGEL / УРОВЕНЬ ЗВУКОВОГО ДАВЛЕНИЯ		NIVEAU DE PUISSANCE SONORE / SOUND POWER LEVEL / SCHALLLEISTUNGSPEGEL / УРОВЕНЬ ЗВУКОВОЙ МОЩНОСТИ		INFORMATIONS VENTILATEUR / FAN DATA / LÜFTERDATEN / ДАННЫЕ ВЕНТИЛЯТОРА — PUISSANCE TOTALE / TOTAL POWER / GESAMTLEISTUNG / ОБЩАЯ МОЩНОСТЬ		COURANT TOTAL / TOTAL CURRENT / GESAMTSTROMAUFNAHME / ОБЩИЙ ТОК		NOMBRE DE VENTILATEURS / NUMBER OF FANS / LÜFTERANZAHL/ КОЛИЧЕСТВО ВЕНТИЛЯТОРОВ	DIAMÈTRE DU VENTILATEUR / FAN DIAMETER / LÜFTERDURCHMESSER / ДИАМЕТР ВЕНТИЛЯТОРА	MOTEUR / MOTOR / MOTOR / МОТОР	NOMBRE DE PÔLES / NUMBER OF POLES / POLANZAHL / КОЛИЧЕСТВО ПОЛЮСОВ	INFORMATIONS BATTERIE / COIL DATA / WÄRMETAUSCHERDATEN / ДАННЫЕ БАТАРЕИ — VOLUME INTÉRIEUR / INTERNAL VOLUME / INNENVOLUMEN/ВНУТРЕННИЙ ОБЪЕМ	CONNEXIONS / CONNECTIONS / ANSCHLÜSSE / СОЕДИНЕНИЯ — ENTRÉE / INLET / EINTRITT/ ВХОД	SORTIE / OUTLET / AUSTRITT / ВЫХОД	DIMENSIONS/ DIMENSIONS / ABMESSUNGEN / ГАБАРИТНЫЕ РАЗМЕРЫ												POIDS / WEIGHT / GEWICHT / ВЕС
		kW		kcal/h			m³/h		m³/h		kPa						dB(A) 10m		dB		kW		A									A	B	C	E	F	G	H	I	K	L	M	N	
		Δ	Y	Δ	Y	m²	Δ	Y	Δ	Y	Δ	Y	Δ	Y	Δ	Y	Δ	Y	Δ	Y	Δ	Y	Δ	Y	PCS	mm	V/Ph/Hz		dm³	"		mm												kg
2,1 mm	BC/BD-880DB1-B03	241,2	187,1	207395	160877	938,2	67407	48650	41,9	32,5	49	31	92,8	124,7	B	A	42	35	73	66	2,6	1,5	6,80	3,04	8	800	400/3/50	12	173,6	3"	3"	9950	1450	1240	9700	1150	550	1200	1190	10250	750	1100	1250	1251
	BC/BD-880DB1-B06	412,6	412,6	354772	354772	938,2	143401	143401	71,6	71,6	112	112	29,5	29,5	E	E	62	62	92	92	14,0	14,0	21,88	21,88	8	800	400/3/50	6	183,1	4"	4"	9950	1450	1240	9700	1150	550	1200	1190	10250	750	1100	1250	1257
	BC/BD-880DB1-B07	232,4	232,4	199828	199828	938,2	64194	64194	40,3	40,3	46	46	129,1	129,1	A	A	43	43	74	74	1,8	1,8	8,01	8,01	8	800	400/3/50	12	173,6	3"	3"	9950	1450	1240	9700	1150	550	1200	1190	10250	750	1100	1250	1078
	BC/BD-880DC1-B01	436,1	336,1	374978	288994	1251,0	124570	88316	75,7	58,3	73	46	30,7	36,9	D	D	59	53	91	86	14,2	9,1	31,00	17,43	8	800	400/3/50	6	248,5	5"	5"	10150	1450	1240	9700	1150	550	1200	1190	10650	750	1100	1250	1381
	BC/BD-880DC1-B03	252,2	187,3	216853	161049	1251,0	61762	43405	43,8	32,5	30	17	97,0	124,9	B	A	42	35	73	66	2,6	1,5	6,80	3,04	8	800	400/3/50	12	236,5	4"	4"	9950	1450	1240	9700	1150	550	1200	1190	10250	750	1100	1250	1352
	BC/BD-880DC1-B06	460,6	460,6	396045	396045	1251,0	134262	134262	79,9	79,9	80	80	32,2	32,2	D	D	62	62	93	93	14,3	14,3	22,51	22,51	8	800	400/3/50	6	248,5	5"	5"	10150	1450	1240	9700	1150	550	1200	1190	10650	750	1100	1250	1357
	BC/BD-880DC1-B07	243,9	243,9	209716	209716	1251,0	59291	59291	42,3	42,3	28	28	128,4	128,4	A	A	44	44	75	75	1,9	1,9	8,31	8,31	8	800	400/3/50	12	236,5	4"	4"	9950	1450	1240	9700	1150	550	1200	1190	10250	750	1100	1250	1179
	BC/BD-880DD1-B01	451,9	340,1	388564	292433	1563,7	115292	81217	78,4	59,0	54	32	31,6	37,0	D	D	62	59	92	90	14,3	9,2	31,13	17,56	8	800	400/3/50	6	301,9	5"	5"	10150	1450	1240	9700	1150	550	1200	1190	10650	750	1100	1250	1484
	BC/BD-880DD1-B03	253,0	-	217541	-	1562,7	56600	-	43,9	-	66	-	97,3	-	B	-	42	-	73	-	2,6	-	6,80	-	8	800	400/3/50	12	276,5	3"	3"	9950	1450	1240	9700	1150	550	1200	1190	10250	750	1100	1250	1448
	BC/BD-880DD1-B06	485,1	485,1	417111	417111	1563,7	126191	126191	84,1	84,1	61	61	33,2	33,2	D	D	63	63	94	94	14,6	14,6	23,01	23,01	8	800	400/3/50	6	301,9	5"	5"	10150	1450	1240	9700	1150	550	1200	1190	10650	750	1100	1250	1457
	BC/BD-880DD1-B07	247,4	247,4	212726	212726	1562,7	55166	55166	42,9	42,9	64	64	130,2	130,2	A	A	46	46	76	76	1,9	1,9	8,53	8,53	8	800	400/3/50	12	276,5	3"	3"	9950	1450	1240	9700	1150	550	1200	1190	10250	750	1100	1250	1275
	BC/BD-880EB1-B01	420,6	333,7	361651	286930	1094,6	145380	104222	73,0	57,9	27	18	30,5	37,1	D	D	57	50	90	83	13,8	9,0	30,45	17,13	8	800	400/3/50	6	209,8	4"	4"	11750	1450	1240	11300	1150	550	1400	1190	12250	750	1100	1250	1393
	BC/BD-880EC1-B01	485,7	375,9	417627	323216	1459,5	135099	96756	84,3	65,2	101	64	34,7	41,8	D	D	57	51	90	84	14,0	9,0	30,73	17,28	8	800	400/3/50	6	284,1	5"	5"	11750	1450	1240	11300	1150	550	1400	1190	12250	750	1100	1250	1502
	BC/BD-980DB1-B01	428,6	341,3	368530	293465	1055,5	153125	109666	74,4	59,2	28	18	27,3	33,5	E	D	58	52	91	84	15,7	10,2	34,54	19,42	9	800	400/3/50	6	203,1	4"	4"	11350	1450	1240	10900	1150	550	1200	1190	11850	750	1100	1250	1442
	BC/BD-980DB1-B03	272,9	211,6	234652	181943	1055,5	75833	54732	47,4	36,7	68	43	94,1	124,5	B	A	43	36	74	67	2,9	1,7	7,65	3,42	9	800	400/3/50	12	193,6	3"	3"	11150	1450	1240	10900	1150	550	1200	1190	11450	750	1100	1250	1401
	BC/BD-980DB1-B06	443,6	443,6	381427	381427	1055,5	161326	161326	77,0	77,0	30	30	28,3	28,3	E	E	62	62	93	93	15,7	15,7	24,61	24,61	9	800	400/3/50	6	203,1	4"	4"	11150	1450	1240	10900	1150	550	1200	1190	11450	750	1100	1250	1407
	BC/BD-980DB1-B07	263,0	263,0	226139	226139	1055,5	72218	72218	45,6	45,6	63	63	131,5	131,5	A	A	43	43	74	74	2,0	2,0	9,02	9,02	9	800	400/3/50	12	193,6	3"	3"	11150	1450	1240	10900	1150	550	1200	1190	11450	750	1100	1250	1206
	BC/BD-980DC1-B01	493,6	380,2	424419	326913	1407,3	140141	99355	85,7	66,0	101	64	30,9	36,9	D	D	59	54	92	86	16,0	10,3	34,87	19,61	9	800	400/3/50	6	275,2	5"	5"	11350	1450	1240	10900	1150	550	1200	1190	11850	750	1100	1250	1548
	BC/BD-980DC1-B03	285,2	211,7	245228	182029	1407,3	69482	48830	49,5	36,7	41	24	98,3	124,5	B	A	43	36	74	67	2,9	1,7	7,65	3,42	9	800	400/3/50	12	263,2	4"	4"	11150	1450	1240	10900	1150	550	1200	1190	11450	750	1100	1250	1514
	BC/BD-980DC1-B06	521,3	521,3	448237	448237	1407,3	151045	151045	90,5	90,5	111	111	32,4	32,4	D	D	63	63	93	93	16,1	16,1	25,32	25,32	9	800	400/3/50	6	275,2	5"	5"	11350	1450	1240	10900	1150	550	1200	1190	11850	750	1100	1250	1520
	BC/BD-980DC1-B07	275,7	275,7	237059	237059	1407,3	66702	66702	47,8	47,8	38	38	131,3	131,3	A	A	45	45	75	75	2,1	2,1	9,34	9,34	9	800	400/3/50	12	263,2	4"	4"	11150	1450	1240	10900	1150	550	1200	1190	11450	750	1100	1250	1319
	BC/BD-980DD1-B01	511,2	384,5	439553	330610	1759,2	129704	91369	88,7	66,7	74	45	31,8	37,3	D	D	62	59	93	90	16,1	10,3	35,02	19,76	9	800	400/3/50	6	335,2	5"	5"	11350	1450	1240	10900	1150	550	1200	1190	11850	750	1100	1250	1663
	BC/BD-980DD1-B03	282,3	-	242734	-	1759,2	63675	-	49,0	-	28	-	97,3	-	B	-	43	-	74	-	2,9	-	7,65	-	9	800	400/3/50	12	323,2	4"	4"	11150	1450	1240	10900	1150	550	1200	1190	11450	750	1100	1250	1627
	BC/BD-980DD1-B06	548,7	548,7	471797	471797	1759,2	141965	141965	95,2	95,2	84	84	33,5	33,5	D	D	63	63	94	94	16,4	16,4	25,88	25,88	9	800	400/3/50	6	335,2	5"	5"	11350	1450	1240	10900	1150	550	1200	1190	11850	750	1100	1250	1633
	BC/BD-980DD1-B07	276,0	276,0	237317	237317	1759,2	62062	62062	47,9	47,9	27	27	131,4	131,4	A	A	46	46	77	77	2,1	2,1	9,59	9,59	9	800	400/3/50	12	323,2	4"	4"	11150	1450	1240	10900	1150	550	1200	1190	11450	750	1100	1250	1432
	BC/BD-2x380OB1-B01	433,1	342,3	372399	294325	1407,3	127627	93321	75,2	59,4	88	58	43,7	51,9	D	C	57	51	88	82	9,9	6,6	22,32	12,57	6	800	400/3/50	6	282,7	4"	4"	7550	1450	2360	7300	1150	550	2400	2310	7850	750	1100	1250	1344
	BC/BD-2x380OB1-B03	253,6	201,7	218057	173431	1407,3	63132	47953	44,0	35,0	78	52	133,5	183,4	A	A+	41	34	72	65	1,9	1,1	5,10	2,29	6	800	400/3/50	12	265,2	3"	3"	7550	1450	2360	7300	1150	550	2400	2310	7850	750	1100	1250	1320
	BC/BD-2x380OB1-B06	428,2	428,2	368186	368186	1407,3	125659	125659	74,3	74,3	86	86	44,1	44,1	D	D	60	60	91	91	9,7	9,7	14,91	14,91	6	800	400/3/50	6	282,7	4"	4"	7550	1450	2360	7300	1150	550	2400	2310	7850	750	1100	1250	1324
	BC/BD-2x380OB1-B07	239,0	239,0	205503	205503	1407,3	58734	58734	41,5	41,5	71	71	199,2	199,2	A+	A+	42	42	73	73	1,2	1,2	5,28	5,28	6	800	400/3/50	12	265,2	3"	3"	7550	1450	2360	7300	1150	550	2400	2310	7850	750	1100	1250	1190
	BC/BD-2x380OC1-B01	478,8	368,9	411694	317197	1875,7	123214	89324	83,1	64,0	70	44	47,9	55,9	C	C	57	51	88	82	10,0	6,6	22,45	12,65	6	800	400/3/50	6	359,9	4"	4"	7550	1450	2360	7300	1150	550	2400	2310	7850	750	1100	1250	1491
	BC/BD-2x380OC1-B03	268,8	207,3	231126	178246	1876,5	60903	45452	46,6	36,0	58	36	141,5	188,5	A	A+	41	34	72	65	1,9	1,1	5,10	2,29	6	800	400/3/50	12	345,2	3"	3"	7550	1450	2360	7300	1150	550	2400	2310	7850	750	1100	1250	1469
	BC/BD-2x380OC1-B06	476,6	476,6	409802	409802	1875,7	122477	122477	82,7	82,7	69	69	48,6	48,6	C	C	60	60	91	91	9,8	9,8	15,20	15,20	6	800	400/3/50	6	359,9	4"	4"	7550	1450	2360	7300	1150	550	2400	2310	7850	750	1100	1250	1471
	BC/BD-2x380OC1-B07	252,8	252,8	217369	217369	1876,5	56785	56785	43,8	43,8	52	52	210,7	210,7	A+	A+	42	42	73	73	1,2	1,2	5,43	5,43	6	800	400/3/50	12	345,2	3"	3"	7550	1450	2360	7300	1150	550	2400	2310	7850	750	1100	1250	1340
	BC/BD-2x380OD1-B01	507,6	382,2	436457	328633	2345,6	118967	85557	88,0	66,3	98	59	50,3	57,9	C	C	57	51	88	82	10,1	6,6	22,57	12,71	6	800	400/3/50	6	465,1	5"	5"	7750	1450	2360	7300	1150	550	2400	2310	8250	750	1100	1250	1642
	BC/BD-2x380OD1-B03	275,6	206,1	236973	177214	2344,1	58920	43078	47,8	35,8	103	62	145,1	187,4	A	A+	41	34	72	65	1,9	1,1	5,10	2,29	6	800	400/3/50	12	437,1	4"	4"	7550	1450	2360	7300	1150	550	2400	2310	7850	750	1100	1250	1613
	BC/BD-2x380OD1-B06	509,5	509,5	438091	438091	2345,6	119497	119497	88,4	88,4	99	99	51,0	51,0	C	C	60	60	91	91	10,0	10,0	15,46	15,46	6	800	400/3/50	6	465,1	5"	5"	7750	1450	2360	7300	1150	550	2400	2310	8250	750	1100	1250	1622
	BC/BD-2x380OD1-B07	258,7	258,7	222442	222442	2344,1	54993	54993	44,9	44,9	92	92	215,6	215,6	A+	A+	42	42	72	72	1,2	1,2	5,55	5,55	6	800	400/3/50	12	437,1	4"	4"	7550	1450	2360	7300	1150	550	2400	2310	7850	750	1100	1250	1483
	BC/BD-2x480FB1-B01	499,8	393,9	429751	338693	1368,2	157966	113534	86,7	68,4	102	67	37,0	44,3	D	D	58	52	89	83	13,5	8,9	30,11	16,96	8	800	400/3/50	6	298,3	5"	5"	7550	1450	2360	7100	1150	550	1750	2310	8050	750	1100	1250	1456
	BC/BD-2x480FB1-B03	299,5	232,3	257524	199742	1368,2	78246	57138	52,0	40,3	92	59	115,2	154,9	A	A	42	35	73	66	2,6	1,5	6,80	3,04	8	800	400/3/50	12	276,0	4"	4"	7350	1450	2360	7100	1150	550	1750	2310	7650	750	1100	1250	1424
	BC/BD-2x480FB1-B06	501,8	501,8	431470	431470	1368,2	158883	158883	87,1	87,1	103	103	37,7	37,7	D	D	61	61	92	92	13,3	13,3	20,65	20,65	8	800	400/3/50	6	298,3	5"	5"	7550	1450	2360	7100	1150	550	1750	2310	8050	750	1100	1250	1429

PAS D'AILETTE / FIN SPACING / LAMELLENABSTAND / ШАГ РЕБРА	MODÈLE KARYER / KARYER MODEL МОДЕЛЬ KARYER	CAPACITÉ DE L' EAU / CAPACITY WATER / LEISTUNG WASSER / МОЩНОСТЬ ВОДА				SURFACE TOTALE / TOTAL SURFACE / GESAMTFLÄCHE / ОБЩАЯ ПЛОЩАДЬ	CÔTÉ AIR / AIR SIDE / LUFTSEITE / СТОРОНА ВОЗДУХА		CÔTÉ FLUIDE/ FLUID SIDE / MEDIUMSEITE / СТОРОНА ЖИДКОСТИ				ÉNERGIE / ENERGY / ENERGIE / ЭНЕРГИЯ				ACOUSTIQUE / SOUND / SCHALLPEGEL / ЗВУК				INFORMATIONS VENTILATEUR / FAN DATA / LÜFTERDATEN / ДАННЫЕ ВЕНТИЛЯТОРА								INFORMATIONS BATTERIE / COIL DATA / WÄRMETAUSCHERDATEN / ДАННЫЕ БАТАРЕИ															
		T ambiante / Tambient / Umgebungstemp/ T окружающей среды =25°C ΔT=15°C Su / Water / Wasser / Вода, T entrée, eau / Tinlet, water / Wassereintrittstemp. / T воды на входе = 40°C, TSORTIE, su / Toutlet, water / Wasseraustrittstemp. / T воды на выходе =35°C					DÉBIT D'AIR / AIR FLOW / LUFTMENGE / РАСХОД ВОЗДУХА		DÉBIT DE FLUIDE/ FLUID FLOW / MEDIUMMENGE / РАСХОД ЖИДКОСТИ		CÔTÉ FLUIDE / PRESSURE DROP FLUID SIDE / MEDIUMSEITIGER DRUCKVERLUST / ПАДЕНИЕ ДАВЛЕНИЯ СО СТОРОНЫ ЖИДКОСТИ		TAUX D'EFFICACITÉ ÉNERGÉTIQUE / ENERGY EFFICIENCY RATIO / ENERGIEEFFIZIENZRATE / КЛАСС ЭНЕРГОЭФФЕКТИВНОСТИ		CLASSE D'EFFICACITÉ ÉNERGÉTIQUE / ENERGY EFFICIENCY CLASS / ENERGIEEFFIZIENZKLASSE / КОЭФФИЦИЕНТ ЭНЕРГОЭФФЕКТИВНОСТИ		NIVEAU DE PRESSION SONORE / SOUND PRESSURE LEVEL / SCHALLDRUCKPEGEL / УРОВЕНЬ ЗВУКОВОГО ДАВЛЕНИЯ		NIVEAU DE PUISSANCE SONORE / SOUND POWER LEVEL / SCHALLLEISTUNGSPEGEL / УРОВЕНЬ ЗВУКОВОЙ МОЩНОСТИ		PUISSANCE TOTALE / TOTAL POWER / GESAMTLEISTUNG / ОБЩАЯ МОЩНОСТЬ		COURANT TOTAL / TOTAL CURRENT / GESAMTSTROMAUFNAHME / ОБЩИЙ ТОК		NOMBRE DE VENTILATEURS / NUMBER OF FANS / LÜFTERANZAHL/ КОЛИЧЕСТВО ВЕНТИЛЯТОРОВ	DIAMÈTRE DU VENTILATEUR / FAN DIAMETER / LÜFTERDURCHMESSER / ДИАМЕТР ВЕНТИЛЯТОРА	MOTEUR / MOTOR / MOTOP	NOMBRE DE PÔLES / NUMBER OF POLES / POLANZAHL / КОЛИЧЕСТВО ПОЛЮСОВ	VOLUME INTÉRIEUR / INTERNAL VOLUME / INNENVOLUMEN/ВНУТРЕННИЙ ОБЪЕМ	CONNEXIONS / CONNECTIONS / ANSCHLÜSSE / СОЕДИНЕНИЯ: ENTRÉE / INLET / EINTRITT/ ВХОД	SORTIE / OUTLET / AUSTRITT / ВЫХОД	DIMENSIONS/ DIMENSIONS / ABMESSUNGEN / ГАБАРИТНЫЕ РАЗМЕРЫ												POIDS / WEIGHT / GEWICHT / ВЕС
		kW		kcal/h			m³/h		m³/h		kPa						dB(A) 10m		dB		kW		A									A	B	C	E	F	G	H	I	K	L	M	N	
		Δ	Y	Δ	Y	m²	Δ	Y	Δ	Y	Δ	Y	Δ	Y	Δ	Y	Δ	Y	Δ	Y	Δ	Y	Δ	Y	PCS	mm	V/Ph/Hz		dm³	"		mm												kg
2,1 mm	BC/BD-2x480FB1-B07	283,6	283,6	243852	243852	1368,2	73058	73058	49,2	49,2	84	84	177,3	177,3	A+	A+	43	43	73	73	1,6	1,6	7,42	7,42	8	800	400/3/50	12	276,0	4"	4"	7350	1450	2360	7100	1150	550	1750	2310	7650	750	1100	1250	1251
	BC/BD-2x480FC1-B01	549,8	423,3	472743	363972	1823,6	148659	106500	95,4	73,4	77	48	40,1	47,6	D	C	59	52	90	83	13,7	8,9	30,36	17,09	8	800	400/3/50	6	373,4	5"	5"	7550	1450	2360	7100	1150	550	1750	2310	8050	750	1100	1250	1599
	BC/BD-2x480FC1-B03	316,3	238,0	271969	204643	1824,3	73977	53282	54,9	41,3	64	38	121,7	158,7	A	A	42	35	73	66	2,6	1,5	6,80	3,04	8	800	400/3/50	12	353,8	4"	4"	7350	1450	2360	7100	1150	550	1750	2310	7650	750	1100	1250	1569
	BC/BD-2x480FC1-B06	561,1	561,1	482459	482459	1823,6	152667	152667	97,4	97,4	80	80	41,3	41,3	D	D	61	61	92	92	13,6	13,6	21,17	21,17	8	800	400/3/50	6	373,4	5"	5"	7550	1450	2360	7100	1150	550	1750	2310	8050	750	1100	1250	1572
	BC/BD-2x480FC1-B07	299,6	299,6	257610	257610	1824,3	69416	69416	52,0	52,0	58	58	176,2	176,2	A+	A+	43	43	73	73	1,7	1,7	7,67	7,67	8	800	400/3/50	12	353,8	4"	4"	7350	1450	2360	7100	1150	550	1750	2310	7650	750	1100	1250	1397
	BC/BD-2x480FD1-B01	573,5	434,5	493121	373603	2280,0	140615	100803	99,5	75,4	58	35	41,3	48,3	D	C	59	53	90	83	13,9	9,0	30,58	17,20	8	800	400/3/50	6	452,6	5"	5"	7550	1450	2360	7100	1150	550	1750	2310	8050	750	1100	1250	1746
	BC/BD-2x480FD1-B03	318,1	236,3	273517	203181	2280,4	69845	50351	55,2	41,0	45	27	122,3	157,5	A	A	42	35	73	66	2,6	1,5	6,80	3,04	8	800	400/3/50	12	431,7	4"	4"	7350	1450	2360	7100	1150	550	1750	2310	7650	750	1100	1250	1715
	BC/BD-2x480FD1-B06	594,5	594,5	511178	511178	2280,0	146986	146986	103,1	103,1	62	62	43,1	43,1	D	D	61	61	92	92	13,8	13,8	21,61	21,61	8	800	400/3/50	6	452,6	5"	5"	7550	1450	2360	7100	1150	550	1750	2310	8050	750	1100	1250	1720
	BC/BD-2x480FD1-B07	303,1	303,1	260619	260619	2280,4	66185	66185	52,6	52,6	42	42	168,4	168,4	A+	A+	43	43	74	74	1,8	1,8	7,89	7,89	8	800	400/3/50	12	431,7	4"	4"	7350	1450	2360	7100	1150	550	1750	2310	7650	750	1100	1250	1543
	BC/BD-2x480OB1-B01	573,9	453,8	493465	390198	1876,5	170169	124428	99,6	78,8	62	41	43,5	51,6	D	C	58	52	89	83	13,2	8,8	29,76	16,76	8	800	400/3/50	6	385,0	5"	5"	10150	1450	2360	9700	1150	550	2400	2310	10650	750	1100	1250	1769
	BC/BD-2x480OB1-B03	338,1	268,9	290714	231212	1876,5	84176	63938	58,7	46,6	73	48	130,0	179,3	A	A+	42	35	73	66	2,6	1,5	6,80	3,04	8	800	400/3/50	12	362,7	4"	4"	9950	1450	2360	9700	1150	550	2400	2310	10250	750	1100	1250	1737
	BC/BD-2x480OB1-B06	567,4	567,4	487876	487876	1876,5	167545	167545	98,5	98,5	61	61	44,0	44,0	D	D	61	61	92	92	12,9	12,9	19,88	19,88	8	800	400/3/50	6	385,0	5"	5"	10150	1450	2360	9700	1150	550	2400	2310	10650	750	1100	1250	1743
	BC/BD-2x480OB1-B07	318,6	318,6	273947	273947	1876,5	78312	78312	55,3	55,3	65	65	199,1	199,1	A+	A+	43	43	74	74	1,6	1,6	7,04	7,04	8	800	400/3/50	12	362,7	4"	4"	9950	1450	2360	9700	1150	550	2400	2310	10250	750	1100	1250	1565
	BC/BD-2x480OC1-B01	635,0	489,5	546002	420894	2501,9	164286	119098	110,2	84,9	49	31	47,7	55,6	C	C	58	52	89	83	13,3	8,8	29,93	16,86	8	800	400/3/50	6	491,8	5"	5"	10150	1450	2360	9700	1150	550	2400	2310	10650	750	1100	1250	1970
	BC/BD-2x480OC1-B03	360,7	278,0	310146	239037	2501,9	81204	60603	62,6	48,2	106	67	138,7	185,3	A	A+	42	35	73	66	2,6	1,5	6,80	3,04	8	800	400/3/50	12	469,5	4"	4"	9950	1450	2360	9700	1150	550	2400	2310	10250	750	1100	1250	1938
	BC/BD-2x480OC1-B06	632,0	632,0	543422	543422	2501,9	163302	163302	109,6	109,6	48	48	48,2	48,2	C	C	61	61	92	92	13,1	13,1	20,27	20,27	8	800	400/3/50	6	491,8	5"	5"	10150	1450	2360	9700	1150	550	2400	2310	10650	750	1100	1250	1943
	BC/BD-2x480OC1-B07	339,1	339,1	291573	291573	2501,9	75713	75713	58,8	58,8	95	95	211,9	211,9	A+	A+	43	43	74	74	1,6	1,6	7,23	7,23	8	800	400/3/50	12	469,5	4"	4"	9950	1450	2360	9700	1150	550	2400	2310	10250	750	1100	1250	1765
	BC/BD-2x480OD1-B01	666,9	503,1	573431	432588	3127,4	158623	114077	115,7	87,3	39	24	49,4	56,5	C	C	58	52	89	83	13,5	8,9	30,09	16,95	8	800	400/3/50	6	598,5	5"	5"	10150	1450	2360	9700	1150	550	2400	2310	10650	750	1100	1250	2170
	BC/BD-2x480OD1-B03	366,9	274,5	315477	236027	3127,4	78560	57438	63,6	47,6	77	46	141,1	183,0	A	A+	42	35	73	66	2,6	1,5	6,80	3,04	8	800	400/3/50	12	576,2	4"	4"	9950	1450	2360	9700	1150	550	2400	2310	10250	750	1100	1250	2138
	BC/BD-2x480OD1-B06	669,3	669,3	575494	575494	3127,4	159329	159329	116,1	116,1	40	40	50,3	50,3	C	C	61	61	92	92	13,3	13,3	20,61	20,61	8	800	400/3/50	6	598,5	5"	5"	10150	1450	2360	9700	1150	550	2400	2310	10650	750	1100	1250	2143
	BC/BD-2x480OD1-B07	344,4	344,4	296131	296131	3127,4	73324	73324	59,7	59,7	68	68	215,3	215,3	A+	A+	43	43	73	73	1,6	1,6	7,40	7,40	8	800	400/3/50	12	576,2	4"	4"	9950	1450	2360	9700	1150	550	2400	2310	10250	750	1100	1250	1965
	BC/BD-2x580DB1-B01	481,4	383,1	413929	329407	1172,8	170138	121851	83,6	66,5	31	20	27,5	33,9	E	D	59	53	91	85	17,5	11,3	38,37	21,58	10	800	400/3/50	6	264,9	5"	5"	6350	1450	2360	6100	1150	550	1200	2310	6750	750	1100	1250	1477
	BC/BD-2x580DB1-B03	304,8	236,2	262081	203095	1172,8	84258	60813	52,9	41,0	83	53	95,3	124,3	B	A	43	36	74	67	3,2	1,9	8,50	3,80	10	800	400/3/50	12	242,6	4"	4"	6350	1450	2360	6100	1150	550	1200	2310	6650	750	1100	1250	1437
	BC/BD-2x580DB1-B06	498,3	498,3	428461	428461	1172,8	179251	179251	86,5	86,5	33	33	28,5	28,5	E	E	63	63	93	93	17,5	17,5	27,34	27,34	10	800	400/3/50	6	264,9	5"	5"	6550	1450	2360	6100	1150	550	1200	2310	7050	750	1100	1250	1444
	BC/BD-2x580DB1-B07	293,6	293,6	252450	252450	1172,8	80242	80242	51,0	51,0	77	77	133,5	133,5	A	A	44	44	75	75	2,2	2,2	10,02	10,02	10	800	400/3/50	12	242,6	4"	4"	6350	1450	2360	6100	1150	550	1200	2310	6650	750	1100	1250	1221
	BC/BD-2X580DC1-B01	528,2	408,0	454170	350817	1563,7	155713	110395	91,7	70,8	25	15	29,7	35,8	E	D	60	55	92	87	17,8	11,4	38,75	21,79	10	800	400/3/50	6	331,7	5"	5"	6350	1450	2360	6100	1150	550	1200	2310	6750	750	1100	1250	1600
	BC/BD-2x580DC1-B03	318,2	236,1	273603	203009	1563,7	77202	54256	55,2	41,0	56	33	99,4	124,3	B	A	43	36	74	67	3,2	1,9	8,50	3,80	10	800	400/3/50	12	309,4	4"	4"	6350	1450	2360	6100	1150	550	1200	2310	6650	750	1100	1250	1564
	BC/BD-2x580DC1-B06	557,5	557,5	479364	479364	1563,7	167828	167828	96,7	96,7	27	27	31,1	31,1	D	D	63	63	94	94	17,9	17,9	28,14	28,14	10	800	400/3/50	6	331,7	5"	5"	6550	1450	2360	6100	1150	550	1200	2310	7050	750	1100	1250	1571
	BC/BD-2x580DC1-B07	307,6	307,6	264488	264488	1563,7	74114	74114	53,4	53,4	53	53	133,7	133,7	A	A	45	45	76	76	2,3	2,3	10,38	10,38	10	800	400/3/50	12	309,4	4"	4"	6350	1450	2360	6100	1150	550	1200	2310	6650	750	1100	1250	1348
	BC/BD-2x580DD1-B01	570,7	429,0	490714	368874	1954,6	144115	101521	99,0	74,4	102	62	31,9	37,3	D	D	63	60	93	91	17,9	11,5	38,91	21,95	10	800	400/3/50	6	398,4	5"	5"	6550	1450	2360	6100	1150	550	1200	2310	7050	750	1100	1250	1723
	BC/BD-2x580DD1-B03	314,8	-	270679	-	1954,6	70750	-	54,6	-	39	-	98,4	-	B	-	43	-	74	-	3,2	-	8,50	-	10	800	400/3/50	12	376,1	4"	4"	6350	1450	2360	6100	1150	550	1200	2310	6650	750	1100	1250	1683
	BC/BD-2x580DD1-B06	612,7	612,7	526827	526827	1954,6	157739	157739	106,3	106,3	116	116	33,5	33,5	D	D	64	64	95	95	18,3	18,3	28,76	28,76	10	800	400/3/50	6	398,4	5"	5"	6550	1450	2360	6100	1150	550	1200	2310	7050	750	1100	1250	1690
	BC/BD-2x580DD1-B07	307,8	307,8	264660	264660	1954,6	68958	68958	53,4	53,4	38	38	128,3	128,3	A	A	47	47	77	77	2,4	2,4	10,66	10,66	10	800	400/3/50	12	376,1	4"	4"	6350	1450	2360	6100	1150	550	1200	2310	6650	750	1100	1250	1467
	BC/BD-2x580EB1-B01	536,3	425,1	461135	365520	1368,2	181725	130277	93,1	73,8	42	28	31,2	38,0	D	D	58	52	91	84	17,2	11,2	38,06	21,41	10	800	400/3/50	6	298,3	5"	5"	7550	1450	2360	7100	1150	550	1400	2310	8050	750	1100	1250	1596
	BC/BD-2X580EC1-B01	591,1	458,3	508254	394067	1824,3	168873	120945	102,6	79,5	34	21	33,8	40,6	D	D	59	53	91	85	17,5	11,3	38,41	21,60	10	800	400/3/50	6	376,1	5"	5"	7550	1450	2360	7100	1150	550	1400	2310	8050	750	1100	1250	1739
	BC/BD-2x580FB1-B01	618,2	487,5	531556	419174	1710,3	197458	141917	107,3	84,6	66	43	36,6	43,9	D	D	57	51	90	84	16,9	11,1	37,63	21,20	10	800	400/3/50	6	356,7	5"	5"	9300	1450	2360	8850	1150	550	1750	2310	9700	750	1100	1250	1804
	BC/BD-2x580FB1-B03	373,5	289,7	321152	249097	1710,3	97808	71422	64,8	50,3	80	51	116,7	152,5	A	A	43	36	74	67	3,2	1,9	8,50	3,80	10	800	400/3/50	12	334,4	4"	4"	9100	1450	2360	8850	1150	550	1750	2310	9400	750	1100	1250	1764
	BC/BD-2x580FB1-B06	620,7	620,7	533706	533706	1710,3	198604	198604	107,7	107,7	66	66	37,4	37,4	D	D	62	62	93	93	16,6	16,6	25,81	25,81	10	800	400/3/50	6	356,7	5"	5"	9300	1450	2360	8850	1150	550	1750	2310	9800	750	1100	1250	1771
	BC/BD-2x580FB1-B07	353,7	353,7	304127	304127	1710,3	91323	91323	61,4	61,4	73	73	168,4	168,4	A+	A+	44	44	74	74	2,1	2,1	9,28	9,28	10	800	400/3/50	12	334,4	4"	4"	9100	1450	2360	8850	1150	550	1750	2310	9400	750	1100	1250	1548
	BC/BD-2X580FC1-B01	681,0	524,6	585554	451075	2280,4	185824	133124	118,2	91,0	46	29	39,8	46,8	D	C	58	51	91	84	17,1	11,2	37,95	21,36	10	800	400/3/50	6	481,8	6"	6"	9300	1450	2360	8850	1150	550	1750	2310	9700	750	1100	1250	1983

PAS D'AILETTE / FIN SPACING / LAMELLENABSTAND / ШАГ РЕБРА	MODÈLE KARYER / KARYER MODEL МОДЕЛЬ KARYER	CAPACITÉ DE L' EAU / CAPACITY WATER / LEISTUNG WASSER / МОЩНОСТЬ ВОДА					CÔTÉ AIR / AIR SIDE / LUFTSEITE / СТОРОНА ВОЗДУХА		CÔTÉ FLUIDE/ FLUID SIDE / MEDIUMSEITE / СТОРОНА ЖИДКОСТИ				ÉNERGIE / ENERGY / ENERGIE / ЭНЕРГИЯ				ACOUSTIQUE / SOUND / SCHALLPEGEL / ЗВУК				INFORMATIONS VENTILATEUR / FAN DATA / LÜFTERDATEN / ДАННЫЕ ВЕНТИЛЯТОРА								INFORMATIONS BATTERIE / COIL DATA / WÄRMETAUSCHERDATEN / ДАННЫЕ БАТАРЕИ															
		T ambiante / Tambient / Umgebungstemp/ T окружающей среды =25°C ΔT=15°C Su / Water / Wasser / Вода, T entrée, eau / Tinlet, water / Wassereintrittstemp. / T воды на входе = 40°C, TSORTIE, su / Toutlet, water / Wasseraustrittstemp. / T воды на выходе =35°C				SURFACE TOTALE / TOTAL SURFACE / GESAMTFLÄCHE / ОБЩАЯ ПЛОЩАДЬ	DÉBIT D'AIR / AIR FLOW / LUFTMENGE / РАСХОД ВОЗДУХА		DÉBIT DE FLUIDE/ FLUID FLOW / MEDIUMMENGE / РАСХОД ЖИДКОСТИ		CÔTÉ FLUIDE / PRESSURE DROP FLUID SIDE / MEDIUMSEITIGER DRUCKVERLUST / ПАДЕНИЕ ДАВЛЕНИЯ СО СТОРОНЫ ЖИДКОСТИ		TAUX D'EFFICACITÉ ÉNERGÉTIQUE / ENERGY EFFICIENCY RATIO / ENERGIEEFFIZIENZRATE / КЛАСС ЭНЕРГОЭФФЕКТИВНОСТИ		CLASSE D'EFFICACITÉ ÉNERGÉTIQUE / ENERGY EFFICIENCY CLASS / ENERGIEEFFIZIENZKLASSE / КОЭФФИЦИЕНТ ЭНЕРГОЭФФЕКТИВНОСТИ		NIVEAU DE PRESSION SONORE / SOUND PRESSURE LEVEL / SCHALLDRUCKPEGEL / УРОВЕНЬ ЗВУКОВОГО ДАВЛЕНИЯ		NIVEAU DE PUISSANCE SONORE / SOUND POWER LEVEL / SCHALLLEISTUNGSPEGEL / УРОВЕНЬ ЗВУКОВОЙ МОЩНОСТИ		PUISSANCE TOTALE / TOTAL POWER / GESAMTLEISTUNG / ОБЩАЯ МОЩНОСТЬ		COURANT TOTAL / TOTAL CURRENT / GESAMTSTROMAUFNAHME / ОБЩИЙ ТОК		NOMBRE DE VENTILATEURS / NUMBER OF FANS / LÜFTERANZAHL/ КОЛИЧЕСТВО ВЕНТИЛЯТОРОВ	DIAMÈTRE DU VENTILATEUR / FAN DIAMETER / LÜFTERDURCHMESSER / ДИАМЕТР ВЕНТИЛЯТОРА	MOTEUR / MOTOR / MOTOR / МОТОР	NOMBRE DE PÔLES / NUMBER OF POLES / POLANZAHL / КОЛИЧЕСТВО ПОЛЮСОВ	VOLUME INTÉRIEUR / INTERNAL VOLUME / INNENVOLUMEN/ВНУТРЕННИЙ ОБЪЕМ	CONNEXIONS / CONNECTIONS / ANSCHLÜSSE / СОЕДИНЕНИЯ: ENTRÉE / INLET / EINTRITT/ ВХОД	SORTIE / OUTLET / AUSTRITT / ВЫХОД	DIMENSIONS/ DIMENSIONS / ABMESSUNGEN / ГАБАРИТНЫЕ РАЗМЕРЫ												POIDS / WEIGHT / GEWICHT / ВЕС
		kW		kcal/h			m³/h		m³/h		kPa						dB(A) 10m		dB		kW		A									A	B	C	E	F	G	H	I	K	L	M	N	
		Δ	Y	Δ	Y	m²	Δ	Y	Δ	Y	Δ	Y	Δ	Y	Δ	Y	Δ	Y	Δ	Y	Δ	Y	Δ	Y	PCS	mm	V/Ph/Hz		dm³	"		mm												kg
2,1 mm	BC/BD-2x580FC1-B03	394,6	296,9	339295	255288	2279,5	92472	66602	68,4	51,5	58	35	123,3	156,3	A	A	43	36	74	67	3,2	1,9	8,50	3,80	10	800	400/3/50	12	428,2	4"	4"	9100	1450	2360	8850	1150	550	1750	2310	9400	750	1100	1250	1944
	BC/BD-2x580FC1-B06	694,8	694,8	597420	597420	2280,4	190834	190834	120,6	120,6	47	47	40,9	40,9	D	D	62	62	93	93	17,0	17,0	26,46	26,46	10	800	400/3/50	6	481,8	6"	6"	9300	1450	2360	8850	1150	550	1750	2310	9800	750	1100	1250	1954
	BC/BD-2x580FC1-B07	373,7	373,7	321324	321324	2279,5	86770	86770	64,8	64,8	52	52	178,0	178,0	A+	A+	44	44	74	74	2,1	2,1	9,59	9,59	10	800	400/3/50	12	428,2	4"	4"	9100	1450	2360	8850	1150	550	1750	2310	9400	750	1100	1250	1728
	BC/BD-2x580FD1-B01	723,0	547,3	621668	470593	2850,1	175769	126003	125,4	94,9	100	61	41,6	48,9	D	C	60	54	91	84	17,4	11,2	38,22	21,49	10	800	400/3/50	6	577,3	6"	6"	9300	1450	2360	8850	1150	550	1750	2310	9800	750	1100	1250	2161
	BC/BD-2x580FD1-B03	399,5	296,6	343508	255030	2850,5	87306	62939	69,3	51,5	82	48	124,8	156,1	A	A	43	36	74	67	3,2	1,9	8,50	3,80	10	800	400/3/50	12	529,0	4"	4"	9100	1450	2360	8850	1150	550	1750	2310	9400	750	1100	1250	2123
	BC/BD-2x580FD1-B06	749,6	749,6	644540	644540	2850,1	183733	183733	130,0	130,0	106	106	43,3	43,3	D	D	62	62	93	93	17,3	17,3	27,01	27,01	10	800	400/3/50	6	577,3	6"	6"	9300	1450	2360	8850	1150	550	1750	2310	9800	750	1100	1250	2128
	BC/BD-2x580FD1-B07	380,7	380,7	327343	327343	2850,5	82731	82731	66,0	66,0	75	75	173,0	173,0	A+	A+	44	44	75	75	2,2	2,2	9,86	9,86	10	800	400/3/50	12	529,0	4"	4"	9100	1450	2360	8850	1150	550	1750	2310	9400	750	1100	1250	1907
	BC/BD-2x680DB1-B01	586,5	466,3	504299	400946	1407,3	204166	146221	101,8	80,9	51	34	27,9	34,5	E	D	60	53	92	86	21,0	13,5	46,05	25,89	12	800	400/3/50	6	305,0	5"	5"	7750	1450	2360	7300	1150	550	1200	2310	8250	750	1100	1250	1755
	BC/BD-2x680DB1-B03	364,0	282,2	312984	242648	1407,3	101110	72975	63,2	49,0	65	41	95,8	128,3	B	A	44	37	75	68	3,8	2,2	10,20	4,57	12	800	400/3/50	12	282,7	4"	4"	7550	1450	2360	7300	1150	550	1200	2310	7850	750	1100	1250	1707
	BC/BD-2x680DB1-B06	607,1	607,1	522012	522012	1407,3	215102	215102	105,4	105,4	54	54	28,9	28,9	E	E	64	64	94	94	21,0	21,0	32,81	32,81	12	800	400/3/50	6	305,0	5"	5"	7750	1450	2360	7300	1150	550	1200	2310	8250	750	1100	1250	1716
	BC/BD-2x680DB1-B07	350,7	350,7	301548	301548	1407,3	96291	96291	60,9	60,9	60	60	129,9	129,9	A	A	45	45	76	76	2,7	2,7	12,02	12,02	12	800	400/3/50	12	282,7	4"	4"	7550	1450	2360	7300	1150	550	1200	2310	7850	750	1100	1250	1448
	BC/BD-2X680DC1-B01	642,7	496,0	552622	426483	1876,5	186855	132473	111,6	86,0	35	22	30,2	36,2	D	D	61	55	93	88	21,3	13,7	46,49	26,15	12	800	400/3/50	6	412,8	6"	6"	7750	1450	2360	7300	1150	550	1200	2310	8250	750	1100	1250	1903
	BC/BD-2x680DC1-B03	384,2	284,8	330352	244884	1876,5	92642	65107	66,6	49,4	92	54	101,1	129,5	B	A	44	37	75	68	3,8	2,2	10,20	4,57	12	800	400/3/50	12	362,7	4"	4"	7550	1450	2360	7300	1150	550	1200	2310	7850	750	1100	1250	1860
	BC/BD-2x680DC1-B06	678,6	678,6	583491	583491	1876,5	201393	201393	117,8	117,8	44	44	31,6	31,6	D	D	64	64	95	95	21,5	21,5	33,76	33,76	12	800	400/3/50	6	385,0	5"	5"	7750	1450	2360	7300	1150	550	1200	2310	8250	750	1100	1250	1868
	BC/BD-2x680DC1-B07	371,4	371,4	319346	319346	1876,5	88937	88937	64,4	64,4	87	87	132,6	132,6	A	A	46	46	77	77	2,8	2,8	12,46	12,46	12	800	400/3/50	12	362,7	4"	4"	7550	1450	2360	7300	1150	550	1200	2310	7850	750	1100	1250	1600
	BC/BD-2x680DD1-B01	681,7	512,7	586156	440843	2345,2	172939	121825	118,3	88,9	81	49	31,7	37,2	D	D	64	61	94	92	21,5	13,8	46,69	26,34	12	800	400/3/50	6	463,7	5"	5"	7750	1450	2360	7300	1150	550	1200	2310	8250	750	1100	1250	2051
	BC/BD-2x680DD1-B03	379,7	-	326483	-	2345,6	84900	-	65,9	-	64	-	99,9	-	B	-	44	-	75	-	3,8	-	10,20	-	12	800	400/3/50	12	442,8	4"	4"	7550	1450	2360	7300	1150	550	1200	2310	7850	750	1100	1250	2004
	BC/BD-2x680DD1-B06	731,7	731,7	629149	629149	2345,2	189286	189286	126,9	126,9	85	85	33,4	33,4	D	D	65	65	96	96	21,9	21,9	34,51	34,51	12	800	400/3/50	6	491,5	6"	6"	7750	1450	2360	7300	1150	550	1200	2310	8250	750	1100	1250	2011
	BC/BD-2x680DD1-B07	371,2	371,2	319174	319174	2345,6	82749	82749	64,4	64,4	61	61	128,0	128,0	A	A	48	48	78	78	2,9	2,9	12,79	12,79	12	800	400/3/50	12	442,8	4"	4"	7550	1450	2360	7300	1150	550	1200	2310	7850	750	1100	1250	1745
	BC/BD-2x680EB1-B01	651,9	516,3	560533	443938	1641,9	218070	156333	113,1	89,6	70	46	31,5	38,5	D	D	59	52	92	85	20,7	13,4	45,67	25,69	12	800	400/3/50	6	345,0	5"	5"	8950	1450	2360	8500	1150	550	1400	2310	9450	750	1100	1250	1898
	BC/BD-2X680EC1-B01	717,7	556,0	617111	478074	2189,2	202648	145134	124,5	96,5	48	31	34,2	41,2	D	D	59	53	92	86	21,0	13,5	46,09	25,91	12	800	400/3/50	6	466,2	6"	6"	8950	1450	2360	8500	1150	550	1400	2310	9450	750	1100	1250	2070
	BC/BD-2x680FB1-B01	712,3	563,0	612468	484093	2052,4	236949	170300	123,6	97,7	18	12	35,3	42,3	D	D	58	52	91	85	20,2	13,3	45,16	25,43	12	800	400/3/50	6	442,9	6"	6"	11050	1450	2360	10600	1150	550	1750	2310	11550	750	1100	1250	2158
	BC/BD-2x680FB1-B03	444,1	344,7	381857	296389	2052,4	117370	85707	77,0	59,8	49	31	116,9	156,7	A	A	44	37	75	68	3,8	2,2	10,20	4,57	12	800	400/3/50	12	392,8	4"	4"	10850	1450	2360	10600	1150	550	1750	2310	11150	750	1100	1250	2100
	BC/BD-2x680FB1-B06	752,5	752,5	647033	647033	2052,4	238325	238325	130,6	130,6	102	102	37,6	37,6	D	D	63	63	94	94	20,0	20,0	30,97	30,97	12	800	400/3/50	6	442,9	6"	6"	11050	1450	2360	10600	1150	550	1750	2310	11550	750	1100	1250	2108
	BC/BD-2x680FB1-B07	420,7	420,7	361737	361737	2052,4	109587	109587	73,0	73,0	45	45	168,3	168,3	A+	A+	45	45	75	75	2,5	2,5	11,13	11,13	12	800	400/3/50	12	392,8	4"	4"	10850	1450	2360	10600	1150	550	1750	2310	11150	750	1100	1250	1841
	BC/BD-2X680FC1-B01	824,8	635,0	709200	546002	2736,5	222989	159749	143,1	110,1	75	47	40,2	47,4	D	C	59	52	92	85	20,5	13,4	45,54	25,63	12	800	400/3/50	6	559,6	6"	6"	11050	1450	2360	10600	1150	550	1750	2310	11550	750	1100	1250	2362
	BC/BD-2x680FC1-B03	475,9	357,9	409200	307739	2735,4	110966	79922	82,6	62,1	86	52	125,2	162,7	A	A+	44	37	75	68	3,8	2,2	10,20	4,57	12	800	400/3/50	12	527,6	5"	5"	11050	1450	2360	10600	1150	550	1750	2310	11550	750	1100	1250	2315
	BC/BD-2x680FC1-B06	841,7	841,7	723732	723732	2736,5	229001	229001	146,0	146,0	78	78	41,3	41,3	D	D	63	63	94	94	20,4	20,4	31,75	31,75	12	800	400/3/50	6	559,6	6"	6"	11050	1450	2360	10600	1150	550	1750	2310	11550	750	1100	1250	2327
	BC/BD-2x680FC1-B07	450,7	450,7	387532	387532	2735,4	104124	104124	78,2	78,2	78	78	173,3	173,3	A+	A+	45	45	75	75	2,6	2,6	11,51	11,51	12	800	400/3/50	12	527,6	5"	5"	11050	1450	2360	10600	1150	550	1750	2310	11550	750	1100	1250	2056
	BC/BD-2x680FD1-B01	860,2	651,7	739639	560361	3420,6	210922	151204	149,2	113,0	58	35	41,4	48,3	D	C	61	55	92	85	20,8	13,5	45,86	25,79	12	800	400/3/50	6	676,4	6"	6"	11050	1450	2360	10600	1150	550	1750	2310	11550	750	1100	1250	2586
	BC/BD-2x680FD1-B03	478,4	355,2	411350	305417	3420,1	104768	75526	83,0	61,6	60	35	125,9	161,5	A	A+	44	37	75	68	3,8	2,2	10,20	4,57	12	800	400/3/50	12	646,5	5"	5"	11050	1450	2360	10600	1150	550	1750	2310	11550	750	1100	1250	2536
	BC/BD-2x680FD1-B06	891,7	891,7	766724	766724	3420,6	220480	220480	154,7	154,7	61	61	42,9	42,9	D	D	63	63	94	94	20,8	20,8	32,41	32,41	12	800	400/3/50	6	676,4	6"	6"	11050	1450	2360	10600	1150	550	1750	2310	11550	750	1100	1250	2546
	BC/BD-2x680FD1-B07	455,8	455,8	391917	391917	3420,1	99277	99277	79,1	79,1	55	55	175,3	175,3	A+	A+	45	45	76	76	2,6	2,6	11,83	11,83	12	800	400/3/50	12	646,5	5"	5"	11050	1450	2360	10600	1150	550	1750	2310	11550	750	1100	1250	2277
	BC/BD-2x780DB1-B01	691,7	549,6	594755	472571	1641,9	238194	170591	120,0	95,4	72	48	28,2	34,8	E	D	60	54	93	87	24,5	15,8	53,72	30,21	14	800	400/3/50	6	372,8	6"	6"	8950	1450	2360	8500	1150	550	1200	2310	9450	750	1100	1250	2034
	BC/BD-2x780DB1-B03	427,5	331,2	367584	284781	1641,9	117962	85138	74,2	57,5	98	62	95,0	127,4	B	A	45	38	76	69	4,5	2,6	11,90	5,32	14	800	400/3/50	12	322,7	4"	4"	8750	1450	2360	8500	1150	550	1200	2310	9050	750	1100	1250	1978
	BC/BD-2x780DB1-B06	716,1	716,1	615735	615735	1641,9	250952	250952	124,3	124,3	76	76	29,2	29,2	E	E	65	65	95	95	24,5	24,5	38,28	38,28	14	800	400/3/50	6	372,8	6"	6"	8950	1450	2360	8500	1150	550	1200	2310	9450	750	1100	1250	1988
	BC/BD-2x780DB1-B07	411,8	411,8	354084	354084	1641,9	112339	112339	71,5	71,5	92	92	132,8	132,8	A	A	46	46	77	77	3,1	3,1	14,02	14,02	14	800	400/3/50	12	322,7	4"	4"	8750	1450	2360	8500	1150	550	1200	2310	9050	750	1100	1250	1675
	BC/BD-2X780DC1-B01	757,4	584,0	651247	502149	2189,2	217998	154552	131,4	101,3	53	34	30,4	36,7	D	D	62	56	94	89	24,9	15,9	54,24	30,50	14	800	400/3/50	6	466,2	6"	6"	8950	1450	2360	8500	1150	550	1200	2310	9450	750	1100	1250	2206
	BC/BD-2x780DC1-B03	446,2	331,0	383663	284609	2188,3	108083	75958	77,4	57,4	69	41	99,2	127,3	B	A	45	38	76	69	4,5	2,6	11,90	5,32	14	800	400/3/50	12	412,8	4"	4"	8750	1450	2360	8500	1150	550	1200	2310	9050	750	1100	1250	2152
	BC/BD-2x780DC1-B06	799,8	799,8	687704	687704	2189,2	234959	234959	138,8	138,8	59	59	31,9	31,9	D	D	65	65	96	96	25,1	25,1	39,39	39,39	14	800	400/3/50	6	466,2	6"	6"	8950	1450	2360	8500	1150	550	1200	2310	9450	750	1100	1250	2164

PAS D'AILETTE / FIN SPACING / LAMELLENABSTAND / ШАГ РЕБРА	MODÈLE KARYER / KARYER MODEL / МОДЕЛЬ KARYER	CAPACITÉ DE L'EAU / CAPACITY WATER / LEISTUNG WASSER / МОЩНОСТЬ ВОДА — T ambiante / Tambient / Umgebungstemp/ Т окружающей среды =25°C ΔT=15°C Su / Water / Wasser / Вода, T entrée, eau / Tinlet, water / Wassereintrittstemp. / Т воды на входе = 40°C, TSORTIE, su / Toutlet, water / Wasseraustrittstemp. / Т воды на выходе =35°C				SURFACE TOTALE / TOTAL SURFACE / GESAMTFLÄCHE / ОБЩАЯ ПЛОЩАДЬ	CÔTÉ AIR / AIR SIDE / LUFTSEITE / СТОРОНА ВОЗДУХА — DÉBIT D'AIR / AIR FLOW / LUFTMENGE / РАСХОД ВОЗДУХА		CÔTÉ FLUIDE/ FLUID SIDE / MEDIUMSEITE / СТОРОНА ЖИДКОСТИ — DÉBIT DE FLUIDE/ FLUID FLOW / MEDIUMMENGE / РАСХОД ЖИДКОСТИ		CÔTÉ FLUIDE / PRESSURE DROP FLUID SIDE / MEDIUMSEITIGER DRUCKVERLUST / ПАДЕНИЕ ДАВЛЕНИЯ СО СТОРОНЫ ЖИДКОСТИ		ÉNERGIE / ENERGY / ENERGIE / ЭНЕРГИЯ — TAUX D'EFFICACITÉ ÉNERGÉTIQUE / ENERGY EFFICIENCY RATIO / ENERGIEEFFIZIENZRATE / КЛАСС ЭНЕРГОЭФФЕКТИВНОСТИ		CLASSE D'EFFICACITÉ ÉNERGÉTIQUE / ENERGY EFFICIENCY CLASS / ENERGIEEFFIZIENZKLASSE / КОЭФФИЦИЕНТ ЭНЕРГОЭФФЕКТИВНОСТИ		ACOUSTIQUE / SOUND / SCHALLPEGEL / ЗВУК — NIVEAU DE PRESSION SONORE / SOUND PRESSURE LEVEL / SCHALLDRUCKPEGEL / УРОВЕНЬ ЗВУКОВОГО ДАВЛЕНИЯ		NIVEAU DE PUISSANCE SONORE / SOUND POWER LEVEL / SCHALLLEISTUNGSPEGEL / УРОВЕНЬ ЗВУКОВОЙ МОЩНОСТИ		INFORMATIONS VENTILATEUR / FAN DATA / LÜFTERDATEN / ДАННЫЕ ВЕНТИЛЯТОРА — PUISSANCE TOTALE / TOTAL POWER / GESAMTLEISTUNG / ОБЩАЯ МОЩНОСТЬ		COURANT TOTAL / TOTAL CURRENT / GESAMTSTROMAUFNAHME/ ОБЩИЙ ТОК		NOMBRE DE VENTILATEURS / NUMBER OF FANS / LÜFTERANZAHL/ КОЛИЧЕСТВО ВЕНТИЛЯТОРОВ	DIAMÈTRE DU VENTILATEUR / FAN DIAMETER / LÜFTERDURCHMESSER / ДИАМЕТР ВЕНТИЛЯТОРА	MOTEUR / MOTOR / МОТОР	NOMBRE DE PÔLES / NUMBER OF POLES / POLANZAHL / КОЛИЧЕСТВО ПОЛЮСОВ	INFORMATIONS BATTERIE / COIL DATA / WÄRMETAUSCHERDATEN / ДАННЫЕ БАТАРЕИ — VOLUME INTÉRIEUR / INTERNAL VOLUME / INNENVOLUMEN ВНУТРЕННИЙ ОБЪЕМ	CONNEXIONS / CONNECTIONS / ANSCHLÜSSE / СОЕДИНЕНИЯ — ENTRÉE / INLET / EINTRITT/ ВХОД	SORTIE / OUTLET / AUSTRITT / ВЫХОД	DIMENSIONS/ DIMENSIONS / ABMESSUNGEN / ГАБАРИТНЫЕ РАЗМЕРЫ												POIDS / WEIGHT / GEWICHT / ВЕС
		kW		kcal/h			m³/h		m³/h		kPa						dB(A) 10m		dB		kW		A																				
		Δ	Y	Δ	Y	m²	Δ	Y	Δ	Y	Δ	Y	Δ	Y	Δ	Y	Δ	Y	Δ	Y	Δ	Y	Δ	Y	PCS	mm	V/Ph/Hz		dm³	"	"	A	B	C	E	F	G	H	I	K	L	M	N	kg
2,1 mm	BC/BD-2x780DC1-B07	431,3	431,3	370851	370851	2188,3	103759	103759	74,8	74,8	65	65	134,8	134,8	A	A	47	47	78	78	3,2	3,2	14,53	14,53	14	800	400/3/50	12	412,8	4"	4"	8750	1450	2360	8500	1150	550	1200	2310	9050	750	1100	1250	1849
	BC/BD-2x780DD1-B01	785,5	591,5	675408	508598	2736,5	201762	142130	136,3	102,6	41	24	31,3	36,7	D	D	65	62	95	93	25,1	16,1	54,47	30,73	14	800	400/3/50	6	559,6	6"	6"	8950	1450	2360	8500	1150	550	1200	2310	9450	750	1100	1250	2387
	BC/BD-2x780DD1-B03	444,6	-	382287	-	2736,5	99050	-	77,1	-	96	-	98,8	-	B	-	45	-	76	-	4,5	-	11,90	-	14	800	400/3/50	12	509,5	4"	4"	8750	1450	2360	8500	1150	550	1200	2310	9050	750	1100	1250	2331
	BC/BD-2x780DD1-B06	842,9	842,9	724763	724763	2736,5	220834	220834	146,2	146,2	46	46	32,9	32,9	D	D	66	66	97	97	25,6	25,6	40,26	40,26	14	800	400/3/50	6	559,6	6"	6"	8950	1450	2360	8500	1150	550	1200	2310	9450	750	1100	1250	2341
	BC/BD-2x780DD1-B07	434,6	434,6	373689	373689	2736,5	96541	96541	75,4	75,4	92	92	131,7	131,7	A	A	49	49	79	79	3,3	3,3	14,92	14,92	14	800	400/3/50	12	509,5	4"	4"	8750	1450	2360	8500	1150	550	1200	2310	9050	750	1100	1250	2029
	BC/BD-2x780EB1-B01	726,1	576,5	624333	495701	1915,5	254415	182388	126,0	100,1	18	12	30,1	36,7	D	D	60	53	93	86	24,1	15,7	53,28	29,97	14	800	400/3/50	6	419,5	6"	6"	10350	1450	2360	9900	1150	550	1400	2310	10850	750	1100	1250	2211
	BC/BD-2X780EC1-B01	844,5	653,8	726139	562167	2554,1	236423	169323	146,5	113,4	74	47	34,5	41,4	D	D	60	54	93	87	24,5	15,8	53,77	30,23	14	800	400/3/50	6	528,5	6"	6"	10350	1450	2360	9900	1150	550	1400	2310	10850	750	1100	1250	2401
	BC/BD-2x880DB1-B01	752,5	599,5	647033	515477	1876,5	272222	194961	130,6	104,0	19	13	26,9	33,3	E	D	61	55	94	88	28,0	18,0	61,40	34,52	16	800	400/3/50	6	412,8	6"	6"	10150	1450	2360	9700	1150	550	1200	2310	10650	750	1100	1250	2323
	BC/BD-2x880DB1-B03	482,5	374,2	414875	321754	1876,5	134813	97300	83,7	64,9	46	29	94,6	124,7	B	A	46	39	77	70	5,1	3,0	13,60	6,08	16	800	400/3/50	12	385,0	5"	5"	10150	1450	2360	9700	1150	550	1200	2310	10650	750	1100	1250	2248
	BC/BD-2x880DB1-B06	825,2	825,2	709544	709544	1876,5	286802	286802	143,2	143,2	111	111	29,5	29,5	E	E	66	66	96	96	28,0	28,0	43,75	43,75	16	800	400/3/50	6	412,8	6"	6"	10150	1450	2360	9700	1150	550	1200	2310	10650	750	1100	1250	2260
	BC/BD-2x880DB1-B07	464,9	464,9	399742	399742	1876,5	128388	128388	80,7	80,7	43	43	129,1	129,1	A	A	47	47	78	78	3,6	3,6	16,02	16,02	16	800	400/3/50	12	385,0	5"	5"	10150	1450	2360	9700	1150	550	1200	2310	10650	750	1100	1250	1903
	BC/BD-2X880DC1-B01	872,2	672,2	749957	577988	2501,9	249140	176631	151,4	116,6	77	48	30,7	36,9	D	D	63	57	95	90	28,4	18,2	61,99	34,86	16	800	400/3/50	6	519,6	6"	6"	10150	1450	2360	9700	1150	550	1200	2310	10650	750	1100	1250	2509
	BC/BD-2x880DC1-B03	512,1	379,7	440327	326483	2500,9	123523	86810	88,8	65,9	90	53	100,4	126,6	B	A	46	39	77	70	5,1	3,0	13,60	6,08	16	800	400/3/50	12	488,0	5"	5"	10150	1450	2360	9700	1150	550	1200	2310	10650	750	1100	1250	2446
	BC/BD-2x880DC1-B06	921,2	921,2	792089	792089	2501,9	268524	268524	159,9	159,9	85	85	32,1	32,1	D	D	66	66	97	97	28,7	28,7	45,01	45,01	16	800	400/3/50	6	519,6	6"	6"	10150	1450	2360	9700	1150	550	1200	2310	10650	750	1100	1250	2461
	BC/BD-2x880DC1-B07	495,0	495,0	425623	425623	2500,9	118582	118582	85,9	85,9	85	85	133,8	133,8	A	A	48	48	79	79	3,7	3,7	16,61	16,61	16	800	400/3/50	12	488,0	5"	5"	10150	1450	2360	9700	1150	550	1200	2310	10650	750	1100	1250	2101
	BC/BD-2x880DD1-B01	903,9	680,2	777214	584867	3127,4	230585	162434	156,8	118,0	58	35	31,5	37,0	D	D	66	63	96	94	28,7	18,4	62,25	35,12	16	800	400/3/50	6	626,3	6"	6"	10150	1450	2360	9700	1150	550	1200	2310	10650	750	1100	1250	2715
	BC/BD-2x880DD1-B03	506,2	-	435254	-	3126,9	113200	-	87,8	-	61	-	99,3	-	B	-	46	-	77	-	5,1	-	13,60	-	16	800	400/3/50	12	596,6	5"	5"	10150	1450	2360	9700	1150	550	1200	2310	10650	750	1100	1250	2649
	BC/BD-2x880DD1-B06	970,1	970,1	834136	834136	3127,4	252382	252382	168,3	168,3	66	66	33,2	33,2	D	D	67	67	98	98	29,2	29,2	46,01	46,01	16	800	400/3/50	6	626,3	6"	6"	10150	1450	2360	9700	1150	550	1200	2310	10650	750	1100	1250	2662
	BC/BD-2x880DD1-B07	494,9	494,9	425537	425537	3126,9	110333	110333	85,8	85,8	59	59	130,2	130,2	A	A	50	50	80	80	3,8	3,8	17,05	17,05	16	800	400/3/50	12	596,6	5"	5"	10150	1450	2360	9700	1150	550	1200	2310	10650	750	1100	1250	2304
	BC/BD-2x880EB1-B01	841,2	667,5	723302	573947	2189,2	290760	208444	146,0	115,8	26	17	30,6	37,3	D	D	61	54	94	87	27,5	17,9	60,89	34,25	16	800	400/3/50	6	466,2	6"	6"	11750	1450	2360	11300	1150	550	1400	2310	12250	750	1100	1250	2513
	BC/BD-2X880EC1-B01	971,5	751,7	835339	646345	2918,9	270197	193512	168,6	130,4	107	68	34,7	41,5	D	D	61	55	94	88	28,0	18,1	61,45	34,55	16	800	400/3/50	6	590,7	6"	6"	11750	1450	2360	11300	1150	550	1400	2310	12250	750	1100	1250	2732
	BC/BD-2x980DB1-B01	857,3	682,5	737145	586844	2111,0	306249	219331	148,8	118,4	26	17	27,2	33,6	E	D	62	56	95	89	31,5	20,3	69,07	38,84	18	800	400/3/50	6	452,9	6"	6"	11350	1450	2360	10900	1150	550	1200	2310	11850	750	1100	1250	2601
	BC/BD-2x980DB1-B03	545,9	423,2	469389	363886	2111,0	151665	109463	94,7	73,4	63	40	94,1	128,2	B	A	47	40	78	71	5,8	3,3	15,30	6,84	18	800	400/3/50	12	425,1	5"	5"	11350	1450	2360	10900	1150	550	1200	2310	11850	750	1100	1250	2523
	BC/BD-2x980DB1-B06	887,2	887,2	762854	762854	2111,0	322652	322652	154,0	154,0	28	28	28,2	28,2	E	E	67	67	97	97	31,5	31,5	49,22	49,22	18	800	400/3/50	6	452,9	6"	6"	11350	1450	2360	10900	1150	550	1200	2310	11850	750	1100	1250	2535
	BC/BD-2x980DB1-B07	525,9	525,9	452192	452192	2111,0	144436	144436	91,3	91,3	59	59	131,5	131,5	A	A	48	48	79	79	4,0	4,0	18,03	18,03	18	800	400/3/50	12	425,1	5"	5"	11350	1450	2360	10900	1150	550	1200	2310	11850	750	1100	1250	2134
	BC/BD-2X980DC1-B01	987,2	760,4	848839	653826	2814,7	280283	198710	171,3	131,9	107	67	30,9	37,1	D	D	63	58	96	91	32,0	20,5	69,74	39,22	18	800	400/3/50	6	572,9	6"	6"	11350	1450	2360	10900	1150	550	1200	2310	11850	750	1100	1250	2812
	BC/BD-2x980DC1-B03	570,4	423,4	490456	364058	2814,7	138963	97661	98,9	73,4	44	26	98,3	128,3	B	A	47	40	78	71	5,8	3,3	15,30	6,84	18	800	400/3/50	12	545,1	5"	5"	11350	1450	2360	10900	1150	550	1200	2310	11850	750	1100	1250	2745
	BC/BD-2x980DC1-B06	1042,7	1042,7	896560	896560	2814,7	302090	302090	180,9	180,9	117	117	32,4	32,4	D	D	67	67	98	98	32,2	32,2	50,64	50,64	18	800	400/3/50	6	572,9	6"	6"	11350	1450	2360	10900	1150	550	1200	2310	11850	750	1100	1250	2757
	BC/BD-2x980DC1-B07	551,4	551,4	474119	474119	2814,7	133405	133405	95,7	95,7	42	42	131,3	131,3	A	A	49	49	80	80	4,2	4,2	18,68	18,68	18	800	400/3/50	12	545,1	5"	5"	11350	1450	2360	10900	1150	550	1200	2310	11850	750	1100	1250	2356
	BC/BD-2x980DD1-B01	1022,4	768,9	879106	661135	3518,3	259408	182738	177,4	133,4	80	48	31,7	37,3	D	D	67	64	97	95	32,3	20,6	70,04	39,51	18	800	400/3/50	6	693,0	6"	6"	11350	1450	2360	10900	1150	550	1200	2310	11850	750	1100	1250	3043
	BC/BD-2x980DD1-B03	571,0	-	490971	-	3517,8	127350	-	99,1	-	84	-	98,4	-	B	-	47	-	78	-	5,8	-	15,30	-	18	800	400/3/50	12	663,1	5"	5"	11350	1450	2360	10900	1150	550	1200	2310	11850	750	1100	1250	2969
	BC/BD-2x980DD1-B06	1097,5	1097,5	943680	943680	3518,3	283930	283930	190,4	190,4	91	91	33,4	33,4	D	D	68	68	99	99	32,9	32,9	51,76	51,76	18	800	400/3/50	6	693,0	6"	6"	11350	1450	2360	10900	1150	550	1200	2310	11850	750	1100	1250	2983
	BC/BD-2x980DD1-B07	558,3	558,3	480051	480051	3517,8	124124	124124	96,8	96,8	81	81	129,8	129,8	A	A	51	51	81	81	4,3	4,3	19,18	19,18	18	800	400/3/50	12	663,1	5"	5"	11350	1450	2360	10900	1150	550	1200	2310	11850	750	1100	1250	2580

PAS D'AILETTE / FIN SPACING / LAMELLENABSTAND / ШАГ РЕБРА	MODÈLE KARYER / KARYER MODEL / МОДЕЛЬ KARYER	CAPACITÉ DE L'EAU / CAPACITY WATER / LEISTUNG WASSER / МОЩНОСТЬ ВОДА (T ambiante / Tambient / Umgebungstemp/ Т окружающей среды =25°C; ΔT=15°C Su / Water / Wasser / Вода, T entrée, eau / Tinlet, water / Wassereintrittstemp. / Т воды на входе = 40°C, TSORTIE, su / Toutlet, water / Wasseraustrittstemp. / Т воды на выходе =35°C) kW		kcal/h		SURFACE TOTALE / TOTAL SURFACE / GESAMTFLÄCHE / ОБЩАЯ ПЛОЩАДЬ	CÔTÉ AIR / AIR SIDE / LUFTSEITE / СТОРОНА ВОЗДУХА: DÉBIT D'AIR / AIR FLOW / LUFTMENGE / РАСХОД ВОЗДУХА m³/h		CÔTÉ FLUIDE / FLUID SIDE / MEDIUMSEITE / СТОРОНА ЖИДКОСТИ: DÉBIT DE FLUIDE / FLUID FLOW / MEDIUMMENGE / РАСХОД ЖИДКОСТИ m³/h		CÔTÉ FLUIDE / PRESSURE DROP FLUID SIDE / MEDIUMSEITIGER DRUCKVERLUST / ПАДЕНИЕ ДАВЛЕНИЯ СО СТОРОНЫ ЖИДКОСТИ kPa		ÉNERGIE / ENERGY / ENERGIE / ЭНЕРГИЯ: TAUX D'EFFICACITÉ ÉNERGÉTIQUE / ENERGY EFFICIENCY RATIO / ENERGIEEFFIZIENZRATE / КЛАСС ЭНЕРГОЭФФЕКТИВНОСТИ		CLASSE D'EFFICACITÉ ÉNERGÉTIQUE / ENERGY EFFICIENCY CLASS / ENERGIEEFFIZIENZKLASSE / КОЭФФИЦИЕНТ ЭНЕРГОЭФФЕКТИВНОСТИ		ACOUSTIQUE / SOUND / SCHALLPEGEL / ЗВУК: NIVEAU DE PRESSION SONORE / SOUND PRESSURE LEVEL / SCHALLDRUCKPEGEL / УРОВЕНЬ ЗВУКОВОГО ДАВЛЕНИЯ dB(A) 10m		NIVEAU DE PUISSANCE SONORE / SOUND POWER LEVEL / SCHALLLEISTUNGSPEGEL / УРОВЕНЬ ЗВУКОВОЙ МОЩНОСТИ dB		INFORMATIONS VENTILATEUR / FAN DATA / LÜFTERDATEN / ДАННЫЕ ВЕНТИЛЯТОРА: PUISSANCE TOTALE / TOTAL POWER / GESAMTLEISTUNG / ОБЩАЯ МОЩНОСТЬ kW		COURANT TOTAL / TOTAL CURRENT / GESAMTSTROMAUFNAHME / ОБЩИЙ ТОК A		NOMBRE DE VENTILATEURS / NUMBER OF FANS / LÜFTERANZAHL / КОЛИЧЕСТВО ВЕНТИЛЯТОРОВ	DIAMÈTRE DU VENTILATEUR / FAN DIAMETER / LÜFTERDURCHMESSER / ДИАМЕТР ВЕНТИЛЯТОРА	MOTEUR / MOTOR / MOTOR / МОТОР	NOMBRE DE PÔLES / NUMBER OF POLES / POLANZAHL / КОЛИЧЕСТВО ПОЛЮСОВ	INFORMATIONS BATTERIE / COIL DATA / WÄRMETAUSCHERDATEN / ДАННЫЕ БАТАРЕИ: VOLUME INTÉRIEUR / INTERNAL VOLUME / INNENVOLUMEN / ВНУТРЕННИЙ ОБЪЕМ	CONNEXIONS / CONNECTIONS / ANSCHLÜSSE / СОЕДИНЕНИЯ: ENTRÉE / INLET / EINTRITT / ВХОД	SORTIE / OUTLET / AUSTRITT / ВЫХОД	DIMENSIONS / DIMENSIONS / ABMESSUNGEN / ГАБАРИТНЫЕ РАЗМЕРЫ: A	B	C	E	F	G	H	I	K	L	M	N	POIDS / WEIGHT / GEWICHT / ВЕС
		Δ	Y	Δ	Y	m²	Δ	Y	Δ	Y	Δ	Y	Δ	Y	Δ	Y	Δ	Y	Δ	Y	Δ	Y	Δ	Y	PCS	mm	V/Ph/Hz		dm³	"	"	mm	mm	mm	mm	mm	mm	mm	mm	mm	mm	mm	mm	kg
2,1 mm	BC/BD-t-180GA1-B01	38,7	31,8	33276	27343	54,3	18080	12965	6,7	5,5	69	49	22,8	28,9	E	E	49	43	81	74	1,7	1,1	3,81	2,15	1	800	400/3/50	6	7,8	1 1/4"	1 1/4"	1400	1450	1230	1150	1150	550	1050	1180	1700	750	1100	1250	173
	BC/BD-t-180GB1-B01	47,8	37,9	41101	32588	81,4	16199	11545	8,3	6,6	50	33	26,6	34,5	E	D	50	44	82	76	1,8	1,1	3,87	2,17	1	800	400/3/50	6	11,3	1 1/2"	1 1/2"	1400	1450	1230	1150	1150	550	1050	1180	1700	750	1100	1250	181
	BC/BD-t-180GB1-B03	30,1	23,0	25881	19776	81,3	8024	5715	5,2	4,0	51	32	100,3	115,0	B	A	33	26	64	57	0,3	0,2	0,85	0,38	1	800	400/3/50	12	10,1	1 1/4"	1 1/4"	1400	1450	1230	1150	1150	550	1050	1180	1700	750	1100	1250	177
	BC/BD-t-180GB1-B07	29,1	29,1	25021	25021	81,3	7681	7681	5,1	5,1	48	48	145,5	145,5	A	A	35	35	65	65	0,2	0,2	1,03	1,03	1	800	400/3/50	12	10,1	1 1/4"	1 1/4"	1400	1450	1230	1150	1150	550	1050	1180	1700	750	1100	1250	155
	BC/BD-t-180GC1-B01	54,0	41,3	46432	35512	108,6	14714	10383	9,4	7,2	75	47	30,0	37,5	E	D	52	48	83	80	1,8	1,1	3,89	2,20	1	800	400/3/50	6	16,1	2"	2"	1400	1450	1230	1150	1150	550	1050	1180	1700	750	1100	1250	189
	BC/BD-t-180GC1-B03	31,5	23,0	27085	19776	108,6	7246	5054	5,5	4,0	34	19	105,0	115,0	B	A	33	26	64	57	0,3	0,2	0,85	0,38	1	800	400/3/50	12	13,0	1 1/4"	1 1/4"	1400	1450	1230	1150	1150	550	1050	1180	1700	750	1100	1250	185
	BC/BD-t-180GC1-B07	30,8	30,8	26483	26483	108,6	7033	7033	5,3	5,3	32	32	154,0	154,0	A	A	36	36	67	67	0,2	0,2	1,06	1,06	1	800	400/3/50	12	13,0	1 1/4"	1 1/4"	1400	1450	1230	1150	1150	550	1050	1180	1700	750	1100	1250	163
	BC/BD-t-180JB1-B01	65,7	51,7	56492	44454	135,7	19961	14370	11,4	9,0	50	32	38,6	47,0	D	C	49	43	80	74	1,7	1,1	3,76	2,12	1	800	400/3/50	6	16,4	1 1/2"	1 1/2"	2100	1450	1230	1850	1150	550	1750	1180	2400	750	1100	1250	220
	BC/BD-t-180JB1-B03	40,3	31,1	34652	26741	135,7	9880	7248	7,0	5,4	58	37	134,3	155,5	A	A	33	26	64	57	0,3	0,2	0,85	0,38	1	800	400/3/50	12	15,5	1 1/4"	1 1/4"	2100	1450	1230	1850	1150	550	1750	1180	2400	750	1100	1250	216
	BC/BD-t-180JB1-B07	38,2	38,2	32846	32846	135,7	9219	9219	6,6	6,6	53	53	191,0	191,0	A+	A+	34	34	65	65	0,2	0,2	0,93	0,93	1	800	400/3/50	12	15,5	1 1/4"	1 1/4"	2100	1450	1230	1850	1150	550	1750	1180	2400	750	1100	1250	194
	BC/BD-t-180JC1-B01	75,1	57,3	64574	49269	180,9	18855	13505	13,0	9,9	95	59	44,2	52,1	D	C	49	43	80	74	1,7	1,1	3,79	2,14	1	800	400/3/50	6	22,9	2"	2"	2100	1450	1230	1850	1150	550	1750	1180	2400	750	1100	1250	232
	BC/BD-t-180JC1-B03	43,1	32,0	37059	27515	180,9	9372	6763	7,5	5,6	44	26	143,7	160,0	A	A	33	26	64	57	0,3	0,2	0,85	0,38	1	800	400/3/50	12	19,8	1 1/4"	1 1/4"	2100	1450	1230	1850	1150	550	1750	1180	2400	750	1100	1250	228
	BC/BD-t-180JC1-B07	40,8	40,8	35082	35082	180,9	8779	8779	7,1	7,1	40	40	204,0	204,0	A+	A+	34	34	64	64	0,2	0,2	0,96	0,96	1	800	400/3/50	12	19,8	1 1/4"	1 1/4"	2100	1450	1230	1850	1150	550	1750	1180	2400	750	1100	1250	207
	BC/BD-t-180LB1-B01	77,5	61,0	66638	52451	186,1	21405	15668	13,5	10,6	73	48	48,4	55,5	C	C	49	43	80	74	1,6	1,1	3,72	2,10	1	800	400/3/50	6	23,4	2"	2"	2750	1450	1230	2500	1150	550	2400	1180	3050	750	1100	1250	256
	BC/BD-t-180LB1-B03	46,1	36,1	39639	31040	186,1	10599	8002	8,0	6,3	95	61	153,7	180,5	A	A+	33	26	64	57	0,3	0,2	0,85	0,38	1	800	400/3/50	12	20,3	1 1/4"	1 1/4"	2750	1450	1230	2500	1150	550	2400	1180	3050	750	1100	1250	252
	BC/BD-t-180LB1-B07	43,5	43,5	37403	37403	186,1	9850	9850	7,5	7,5	85	85	217,5	217,5	A+	A+	34	34	65	65	0,2	0,2	0,88	0,88	1	800	400/3/50	12	20,3	1 1/4"	1 1/4"	2750	1450	1230	2500	1150	550	2400	1180	3050	750	1100	1250	230
	BC/BD-t-180LC1-B01	86,5	66,1	74377	56836	248,2	20705	15048	15,0	11,5	56	35	50,9	60,1	C	C	49	43	80	74	1,7	1,1	3,74	2,11	1	800	400/3/50	6	29,3	2"	2"	2750	1450	1230	2500	1150	550	2400	1180	3050	750	1100	1250	273
	BC/BD-t-180LC1-B03	49,3	37,5	42390	32244	248,2	10233	7675	8,5	6,5	69	42	164,3	187,5	A+	A+	33	26	64	57	0,3	0,2	0,85	0,38	1	800	400/3/50	12	26,2	1 1/4"	1 1/4"	2750	1450	1230	2500	1150	550	2400	1180	3050	750	1100	1250	269
	BC/BD-t-180LC1-B07	46,4	46,4	39897	39897	248,2	9538	9538	8,0	8,0	62	62	232,0	232,0	A+	A+	34	34	65	65	0,2	0,2	0,90	0,90	1	800	400/3/50	12	26,2	1 1/4"	1 1/4"	2750	1450	1230	2500	1150	550	2400	1180	3050	750	1100	1250	248
	BC/BD-t-280GA1-B01	77,3	63,4	66466	54514	108,6	36159	25930	13,4	11,0	60	42	22,7	28,8	E	E	52	45	84	77	3,4	2,2	7,62	4,29	2	800	400/3/50	6	16,1	2"	2"	2450	1450	1230	2200	1150	550	1050	1180	2750	750	1100	1250	299
	BC/BD-t-280GB1-B01	95,4	75,7	82029	65090	162,8	32398	23089	16,6	13,1	41	27	27,3	32,9	E	D	53	47	85	79	3,5	2,3	7,73	4,34	2	800	400/3/50	6	25,4	2 1/2"	2 1/2"	2450	1450	1230	2200	1150	550	1050	1180	2750	750	1100	1250	315
	BC/BD-t-280GB1-B03	61,5	46,9	52880	40327	162,8	16048	11431	10,7	8,1	133	82	102,5	117,3	B	A	36	29	67	60	0,6	0,4	1,70	0,76	2	800	400/3/50	12	19,0	1 1/2"	1 1/2"	2450	1450	1230	2200	1150	550	1050	1180	2750	750	1100	1250	307
	BC/BD-t-280GB1-B07	59,6	59,6	51247	51247	162,8	15361	15361	10,3	10,3	125	125	119,2	119,2	A	A	38	38	68	68	0,5	0,5	2,05	2,05	2	800	400/3/50	12	19,0	1 1/2"	1 1/2"	2450	1450	1230	2200	1150	550	1050	1180	2750	750	1100	1250	264
	BC/BD-t-280GC1-B01	107,9	82,5	92777	70937	217,1	29428	20766	18,7	14,3	67	42	30,0	35,9	E	D	54	51	86	83	3,6	2,3	7,78	4,39	2	800	400/3/50	6	30,5	2 1/2"	2 1/2"	2450	1450	1230	2200	1150	550	1050	1180	2750	750	1100	1250	330
	BC/BD-t-280GC1-B03	64,3	46,8	55288	40241	217,1	14491	10109	11,2	8,1	91	52	107,2	117,0	B	A	36	29	67	60	0,6	0,4	1,70	0,76	2	800	400/3/50	12	24,1	1 1/2"	1 1/2"	2450	1450	1230	2200	1150	550	1050	1180	2750	750	1100	1250	322
	BC/BD-t-280GC1-B07	62,8	62,8	53998	53998	217,1	14067	14067	10,9	10,9	87	87	125,6	125,6	A	A	39	39	70	70	0,5	0,5	2,12	2,12	2	800	400/3/50	12	24,1	1 1/2"	1 1/2"	2450	1450	1230	2200	1150	550	1050	1180	2750	750	1100	1250	279
	BC/BD-t-280JB1-B01	131,3	103,3	112898	88822	271,4	39922	28740	22,8	17,9	40	26	38,6	47,0	D	C	52	46	83	77	3,4	2,2	7,52	4,24	2	800	400/3/50	6	35,7	2 1/2"	2 1/2"	3850	1450	1230	3600	1150	550	1750	1180	4150	750	1100	1250	394
	BC/BD-t-280JB1-B03	81,7	63,0	70249	54170	271,4	19761	14496	14,2	10,9	111	70	136,2	157,5	A	A	36	29	67	60	0,6	0,4	1,70	0,76	2	800	400/3/50	12	31,5	2"	2"	3850	1450	1230	3600	1150	550	1750	1180	4150	750	1100	1250	386
	BC/BD-t-280JB1-B07	77,4	77,4	66552	66552	271,4	18438	18438	13,4	13,4	101	101	193,5	193,5	A+	A+	37	37	68	68	0,4	0,4	1,85	1,85	2	800	400/3/50	12	31,5	2"	2"	3850	1450	1230	3600	1150	550	1750	1180	4150	750	1100	1250	343
	BC/BD-t-280JC1-B01	146,3	111,9	125795	96217	361,9	37710	27010	25,4	19,4	32	20	43,0	50,9	D	C	52	46	83	77	3,4	2,2	7,58	4,27	2	800	400/3/50	6	44,2	2 1/2"	2 1/2"	3850	1450	1230	3600	1150	550	1750	1180	4150	750	1100	1250	419
	BC/BD-t-280JC1-B03	87,2	64,6	74978	55546	361,9	18744	13526	15,1	11,2	78	46	145,3	161,5	A	A+	36	29	67	60	0,6	0,4	1,70	0,76	2	800	400/3/50	12	40,0	2"	2"	3850	1450	1230	3600	1150	550	1750	1180	4150	750	1100	1250	411
	BC/BD-t-280JC1-B07	82,5	82,5	70937	70937	361,9	17559	17559	14,3	14,3	71	71	206,3	206,3	A+	A+	37	37	67	67	0,4	0,4	1,91	1,91	2	800	400/3/50	12	40,0	2"	2"	3850	1450	1230	3600	1150	550	1750	1180	4150	750	1100	1250	368
	BC/BD-t-280LB1-B01	154,9	121,9	133190	104815	372,2	42810	31337	26,9	21,1	70	46	46,9	55,4	C	C	52	46	83	77	3,3	2,2	7,44	4,19	2	800	400/3/50	6	45,2	2 1/2"	2 1/2"	5150	1450	1230	4900	1150	550	2400	1180	5450	750	1100	1250	466
	BC/BD-t-280LB1-B03	92,3	72,2	79364	62081	372,2	21199	16005	16,0	12,5	87	56	153,8	180,5	A	A+	36	29	67	60	0,6	0,4	1,70	0,76	2	800	400/3/50	12	41,0	2"	2"	5150	1450	1230	4900	1150	550	2400	1180	5450	750	1100	1250	458
	BC/BD-t-280LB1-B07	86,9	86,9	74721	74721	372,2	19699	19699	15,1	15,1	78	78	217,3	217,3	A+	A+	37	37	68	68	0,4	0,4	1,75	1,75	2	800	400/3/50	12	41,0	2"	2"	5150	1450	1230	4900	1150	550	2400	1180	5450	750	1100	1250	415
	BC/BD-t-280LC1-B01	173,0	132,2	148753	113672	496,3	41409	30096	30,0	22,9	55	34	52,4	60,1	C	C	52	46	83	77	3,3	2,2	7,48	4,21	2	800	400/3/50	6	57,0	2 1/2"	2 1/2"	5150	1450	1230	4900	1150	550	2400	1180	5450	750	1100	1250	500
	BC/BD-t-280LC1-B03	98,5	75,0	84695	64488	496,3	20465	15350	17,1	13,0	62	38	164,2	187,5	A+	A+	36	29	67	60	0,6	0,4	1,70	0,76	2	800	400/3/50	12	52,8	2"	2"	5150	1450	1230	4900	1150	550	2400	1180	5450	750	1100	1250	492
	BC/BD-t-280LC1-B07	92,7	92,7	79708	79708	496,3	19076	19076	16,1	16,1	56	56	231,8	231,8	A+	A+	37	37	68	68	0,4	0,4	1,80	1,80	2	800	400/3/50	12	52,8	2"	2"	5150	1450	1230	4900	1150	550	2400	1180	5450	750	1100	1250	449
	BC/BD-t-380GA1-B01	115,8	95,0	99570	81685	162,8	54239	38895	20,1	16,5	56	39	22,3	27,9	E	E	54	47	86	79	5,2	3,4	11,43	6,43	3	800	400/3/50	6	25,4	2 1/2"	2 1/2"	3500	1450	1230	3250	1150	550	1050	1180	3800	750	1100	1250	426
	BC/BD-t-380GB1-B01	143,1	113,5	123044	97592	244,3	48597	34634	24,8	19,7	40	26	27,0	33,4	E	D	55	49	87	81	5,3	3,4	11,59	6,51	3	800	400/3/50	6	36,5	3"	3"	3500	1450	1230	3250	1150	550	1050	1180	3800	750	1100	1250	449

PAS D'AILETTE / FIN SPACING / LAMELLENABSTAND / ШАГ РЕБРА	MODÈLE KARYER / KARYER MODEL МОДЕЛЬ KARYER	CAPACITÉ DE L'EAU / CAPACITY WATER / LEISTUNG WASSER / МОЩНОСТЬ ВОДА: T ambiante / Tambient / Umgebungstemp/ T окружающей среды =25°C ΔT=15°C Su / Water / Wasser / Вода, T entrée, eau / Tinlet, water / Wassereintrittstemp. / T воды на входе = 40°C, TSORTIE, su / Toutlet, water / Wasseraustrittstemp. / T воды на выходе =35°C				SURFACE TOTALE / TOTAL SURFACE / GESAMTFLÄCHE / ОБЩАЯ ПЛОЩАДЬ	CÔTÉ AIR / AIR SIDE / LUFTSEITE / СТОРОНА ВОЗДУХА: DÉBIT D'AIR / AIR FLOW / LUFTMENGE / РАСХОД ВОЗДУХА		CÔTÉ FLUIDE/ FLUID SIDE / MEDIUMSEITE / СТОРОНА ЖИДКОСТИ: DÉBIT DE FLUIDE/ FLUID FLOW / MEDIUMMENGE / РАСХОД ЖИДКОСТИ		CÔTÉ FLUIDE / PRESSURE DROP FLUID SIDE / MEDIUMSEITIGER DRUCKVERLUST / ПАДЕНИЕ ДАВЛЕНИЯ СО СТОРОНЫ ЖИДКОСТИ		ÉNERGIE / ENERGY / ENERGIE / ЭНЕРГИЯ: TAUX D'EFFICACITÉ ÉNERGÉTIQUE / ENERGY EFFICIENCY RATIO / ENERGIEEFFIZIENZRATE / КЛАСС ЭНЕРГОЭФФЕКТИВНОСТИ		CLASSE D'EFFICACITÉ ÉNERGÉTIQUE / ENERGY EFFICIENCY CLASS / ENERGIEEFFIZIENZKLASSE / КОЭФФИЦИЕНТ ЭНЕРГОЭФФЕКТИВНОСТИ		ACOUSTIQUE / SOUND / SCHALLPEGEL / ЗВУК: NIVEAU DE PRESSION SONORE / SOUND PRESSURE LEVEL / SCHALLDRUCKPEGEL / УРОВЕНЬ ЗВУКОВОГО ДАВЛЕНИЯ		NIVEAU DE PUISSANCE SONORE / SOUND POWER LEVEL / SCHALLLEISTUNGSPEGEL / УРОВЕНЬ ЗВУКОВОЙ МОЩНОСТИ		INFORMATIONS VENTILATEUR / FAN DATA / LÜFTERDATEN / ДАННЫЕ ВЕНТИЛЯТОРА: PUISSANCE TOTALE / TOTAL POWER / GESAMTLEISTUNG / ОБЩАЯ МОЩНОСТЬ		COURANT TOTAL / TOTAL CURRENT / GESAMTSTROMAUFNAHME / ОБЩИЙ ТОК		NOMBRE DE VENTILATEURS / NUMBER OF FANS / LÜFTERANZAHL/ КОЛИЧЕСТВО ВЕНТИЛЯТОРОВ	DIAMÈTRE DU VENTILATEUR / FAN DIAMETER / LÜFTERDURCHMESSER / ДИАМЕТР ВЕНТИЛЯТОРА	MOTEUR / MOTOR / MOTOR / МОТОР	NOMBRE DE PÔLES / NUMBER OF POLES / POLANZAHL / КОЛИЧЕСТВО ПОЛЮСОВ	INFORMATIONS BATTERIE / COIL DATA / WÄRMETAUSCHERDATEN / ДАННЫЕ БАТАРЕИ: VOLUME INTÉRIEUR / INTERNAL VOLUME / INNENVOLUMEN/ ВНУТРЕННИЙ ОБЪЕМ	CONNEXIONS / CONNECTIONS / ANSCHLÜSSE / СОЕДИНЕНИЯ: ENTRÉE / INLET / EINTRITT/ ВХОД	SORTIE / OUTLET / AUSTRITT / ВЫХОД	DIMENSIONS/ DIMENSIONS / ABMESSUNGEN / ГАБАРИТНЫЕ РАЗМЕРЫ												POIDS / WEIGHT / GEWICHT / ВЕС
		kW		kcal/h			m³/h		m³/h		kPa						dB(A) 10m		dB		kW		A									A	B	C	E	F	G	H	I	K	L	M	N	
		Δ	Y	Δ	Y	m²	Δ	Y	Δ	Y	Δ	Y	Δ	Y	Δ	Y	Δ	Y	Δ	Y	Δ	Y	Δ	Y	PCS	mm	V/Ph/Hz		dm³	"		mm												kg
2,1 mm	BC/BD-t-380GB1-B03	92,2	70,4	79278	60533	244,3	24072	17146	16,0	12,2	125	78	92,2	117,3	B	A	38	31	69	62	1,0	0,6	2,55	1,15	3	800	400/3/50	12	28,9	2"	2"	3500	1450	1230	3250	1150	550	1050	1180	3800	750	1100	1250	437
	BC/BD-t-380GB1-B07	89,3	89,3	76784	76784	244,3	23042	23042	15,5	15,5	118	118	127,6	127,6	A	A	40	40	70	70	0,7	0,7	3,07	3,07	3	800	400/3/50	12	28,9	2"	2"	3500	1450	1230	3250	1150	550	1050	1180	3800	750	1100	1250	373
	BC/BD-t-380GC1-B01	163,0	124,6	140155	107137	325,7	44142	31148	28,3	21,6	90	56	30,2	36,6	D	D	56	53	88	85	5,4	3,4	11,66	6,58	3	800	400/3/50	6	44,2	3"	3"	3500	1450	1230	3250	1150	550	1050	1180	3800	750	1100	1250	471
	BC/BD-t-380GC1-B03	96,4	70,2	82889	60361	325,7	21737	15163	16,7	12,2	85	48	96,4	117,0	B	A	38	31	69	62	1,0	0,6	2,55	1,15	3	800	400/3/50	12	36,6	2"	2"	3500	1450	1230	3250	1150	550	1050	1180	3800	750	1100	1250	459
	BC/BD-t-380GC1-B07	94,2	94,2	80997	80997	325,7	21100	21100	16,3	16,3	82	82	134,6	134,6	A	A	41	41	72	72	0,7	0,7	3,18	3,18	3	800	400/3/50	12	36,6	2"	2"	3500	1450	1230	3250	1150	550	1050	1180	3800	750	1100	1250	394
	BC/BD-t-380JB1-B01	202,6	159,1	174205	136801	407,1	59883	43110	35,2	27,6	117	76	40,5	48,2	D	C	54	48	85	79	5,0	3,3	11,27	6,35	3	800	400/3/50	6	51,9	3"	3"	5600	1450	1230	5350	1150	550	1750	1180	5900	750	1100	1250	566
	BC/BD-t-380JB1-B03	120,9	93,4	103955	80310	407,1	29641	21744	21,0	16,2	49	31	120,9	155,7	A	A	38	31	69	62	1,0	0,6	2,55	1,15	3	800	400/3/50	12	48,5	2 1/2"	2 1/2"	5600	1450	1230	5350	1150	550	1750	1180	5900	750	1100	1250	554
	BC/BD-t-380JB1-B07	114,6	114,6	98538	98538	407,1	27657	27657	19,9	19,9	45	45	191,0	191,0	A+	A+	39	39	70	70	0,6	0,6	2,77	2,77	3	800	400/3/50	12	48,5	2 1/2"	2 1/2"	5600	1450	1230	5350	1150	550	1750	1180	5900	750	1100	1250	489
	BC/BD-t-380JC1-B01	225,2	171,8	193637	147721	542,8	56565	40515	39,1	29,8	88	55	44,2	52,1	D	C	54	48	85	79	5,1	3,3	11,37	6,40	3	800	400/3/50	6	64,8	3"	3"	5600	1450	1230	5350	1150	550	1750	1180	5900	750	1100	1250	603
	BC/BD-t-380JC1-B03	129,3	96,0	111178	82545	542,8	28116	20290	22,4	16,7	35	21	129,3	160,0	A	A	38	31	69	62	1,0	0,6	2,55	1,15	3	800	400/3/50	12	61,4	2 1/2"	2 1/2"	5600	1450	1230	5350	1150	550	1750	1180	5900	750	1100	1250	591
	BC/BD-t-380JC1-B07	122,4	122,4	105245	105245	542,8	26338	26338	21,2	21,2	32	32	204,0	204,0	A+	A+	39	39	69	69	0,6	0,6	2,86	2,86	3	800	400/3/50	12	61,4	2 1/2"	2 1/2"	5600	1450	1230	5350	1150	550	1750	1180	5900	750	1100	1250	527
	BC/BD-t-480GA1-B01	146,5	120,4	125967	103525	217,1	72319	51861	25,4	20,9	18	13	21,2	26,8	E	E	55	48	87	80	6,9	4,5	15,24	8,57	4	800	400/3/50	6	33,9	3"	3"	4550	1450	1230	4300	1150	550	1050	1180	4850	750	1100	1250	554
	BC/BD-t-480GB1-B01	195,5	154,9	168100	133190	325,7	64796	46178	33,9	26,9	86	57	27,5	34,4	E	D	56	50	88	82	7,1	4,5	15,45	8,68	4	800	400/3/50	6	53,6	4"	4"	4550	1450	1230	4300	1150	550	1050	1180	4850	750	1100	1250	582
	BC/BD-t-480GB1-B03	123,0	93,8	105761	80653	325,7	32096	22862	21,3	16,3	119	74	94,6	134,0	B	A	39	32	70	63	1,3	0,7	3,40	1,52	4	800	400/3/50	12	40,8	2 1/2"	2 1/2"	4550	1450	1230	4300	1150	550	1050	1180	4850	750	1100	1250	567
	BC/BD-t-480GB1-B07	119,1	119,1	102408	102408	325,7	30723	30723	20,7	20,7	112	112	132,3	132,3	A	A	41	41	71	71	0,9	0,9	4,09	4,09	4	800	400/3/50	12	40,8	2 1/2"	2 1/2"	4550	1450	1230	4300	1150	550	1050	1180	4850	750	1100	1250	480
	BC/BD-t-480GC1-B01	215,6	165,0	185383	141874	434,3	58856	41531	37,4	28,6	62	39	29,9	35,9	E	D	57	54	89	86	7,2	4,6	15,55	8,77	4	800	400/3/50	6	63,9	4"	4"	4550	1450	1230	4300	1150	550	1050	1180	4850	750	1100	1250	613
	BC/BD-t-480GC1-B03	128,5	93,5	110490	80396	434,3	28983	20217	22,3	16,2	79	45	98,8	133,6	B	A	39	32	70	63	1,3	0,7	3,40	1,52	4	800	400/3/50	12	51,1	2 1/2"	2 1/2"	4550	1450	1230	4300	1150	550	1050	1180	4850	750	1100	1250	597
	BC/BD-t-480GC1-B07	125,5	125,5	107911	107911	434,3	28133	28133	21,8	21,8	76	76	139,4	139,4	A	A	42	42	73	73	0,9	0,9	4,24	4,24	4	800	400/3/50	12	51,1	2 1/2"	2 1/2"	4550	1450	1230	4300	1150	550	1050	1180	4850	750	1100	1250	511
	BC/BD-t-580GA1-B01	188,9	155,1	162425	133362	271,4	90398	64826	32,8	26,9	34	24	22,0	27,7	E	E	56	49	88	81	8,6	5,6	19,04	10,71	5	800	400/3/50	6	39,1	3"	3"	5600	1450	1230	5350	1150	550	1050	1180	5900	750	1100	1250	680
	BC/BD-t-580GB1-B01	233,6	185,5	200860	159501	407,1	80995	57723	40,5	32,2	23	15	26,5	32,5	E	D	57	51	89	83	8,8	5,7	19,31	10,85	5	800	400/3/50	6	61,3	4"	4"	5600	1450	1230	5350	1150	550	1050	1180	5900	750	1100	1250	718
	BC/BD-t-580GB1-B03	152,3	116,3	130954	100000	407,1	40121	28577	26,4	20,2	74	46	95,2	129,2	B	A	40	33	71	64	1,6	0,9	4,25	1,90	5	800	400/3/50	12	48,5	2 1/2"	2 1/2"	5600	1450	1230	5350	1150	550	1050	1180	5900	750	1100	1250	698
	BC/BD-t-580GB1-B07	147,5	147,5	126827	126827	407,1	38404	38404	25,6	25,6	70	70	134,1	134,1	A	A	42	42	72	72	1,1	1,1	5,11	5,11	5	800	400/3/50	12	48,5	2 1/2"	2 1/2"	5600	1450	1230	5350	1150	550	1050	1180	5900	750	1100	1250	590
	BC/BD-t-580GC1-B01	258,3	198,3	222098	170507	542,8	73570	51914	44,8	34,4	18	11	29,0	34,8	E	D	58	55	90	87	8,9	5,7	19,44	10,96	5	800	400/3/50	6	74,2	4"	4"	5600	1450	1230	5350	1150	550	1050	1180	5900	750	1100	1250	757
	BC/BD-t-580GC1-B03	159,4	116,1	137059	99828	542,8	36228	25272	27,6	20,1	51	29	99,6	129,0	B	A	40	33	71	64	1,6	0,9	4,25	1,90	5	800	400/3/50	12	61,4	2 1/2"	2 1/2"	5600	1450	1230	5350	1150	550	1050	1180	5900	750	1100	1250	737
	BC/BD-t-580GC1-B07	155,6	155,6	133792	133792	542,8	35166	35166	27,0	27,0	49	49	129,7	129,7	A	A	43	43	74	74	1,2	1,2	5,30	5,30	5	800	400/3/50	12	61,4	2 1/2"	2 1/2"	5600	1450	1230	5350	1150	550	1050	1180	5900	750	1100	1250	629
	BC/BD-t-680GA1-B01	231,4	189,9	198968	163285	325,7	108478	77791	40,2	33,0	58	40	22,5	28,3	E	E	57	50	89	82	10,3	6,7	22,85	12,85	6	800	400/3/50	6	44,2	3"	3"	6650	1450	1230	6400	1150	550	1050	1180	6950	750	1100	1250	806
	BC/BD-t-680GB1-B01	285,9	226,8	245830	195013	488,5	97194	69268	49,6	39,4	39	26	27,0	33,4	E	D	57	52	90	84	10,6	6,8	23,17	13,02	6	800	400/3/50	6	69,0	4"	4"	6650	1450	1230	6400	1150	550	1050	1180	6950	750	1100	1250	852
	BC/BD-t-680GB1-B03	184,4	140,7	158555	120980	488,5	48145	34293	32,0	24,4	122	75	97,1	127,9	B	A	41	34	72	65	1,9	1,1	5,10	2,29	6	800	400/3/50	12	56,2	2 1/2"	2 1/2"	6650	1450	1230	6400	1150	550	1050	1180	6950	750	1100	1250	828
	BC/BD-t-680GB1-B07	178,5	178,5	153482	153482	488,5	46084	46084	31,0	31,0	115	115	127,5	127,5	A	A	43	43	73	73	1,4	1,4	6,14	6,14	6	800	400/3/50	12	56,2	2 1/2"	2 1/2"	6650	1450	1230	6400	1150	550	1050	1180	6950	750	1100	1250	698
	BC/BD-t-680GC1-B01	315,8	242,1	271539	208168	651,4	88285	62297	54,8	42,0	30	19	29,5	35,1	E	D	59	55	91	88	10,7	6,9	23,32	13,15	6	800	400/3/50	6	84,4	4"	4"	6650	1450	1230	6400	1150	550	1050	1180	6950	750	1100	1250	897
	BC/BD-t-680GC1-B03	192,7	140,3	165692	120636	651,4	43474	30326	33,4	24,3	84	48	101,4	127,5	B	A	41	34	72	65	1,9	1,1	5,10	2,29	6	800	400/3/50	12	71,6	2 1/2"	2 1/2"	6650	1450	1230	6400	1150	550	1050	1180	6950	750	1100	1250	873
	BC/BD-t-680GC1-B07	188,2	188,2	161823	161823	651,4	42200	42200	32,7	32,7	80	80	134,4	134,4	A	A	44	44	75	75	1,4	1,4	6,35	6,35	6	800	400/3/50	12	71,6	2 1/2"	2 1/2"	6650	1450	1230	6400	1150	550	1050	1180	6950	750	1100	1250	744
	BC/BD-t-2X180GA1-B01	76,8	63,0	66036	54170	107,2	35944	25785	13,3	10,9	67	47	21,9	28,6	E	E	52	45	84	77	3,5	2,2	7,63	4,29	2	800	400/3/50	6	20,8	2"	2"	1400	1450	2310	1150	1150	550	1050	2260	1700	750	1100	1250	295
	BC/BD-t-2X180GB1-B01	94,8	75,1	81513	64574	160,7	32166	22903	16,5	13,0	46	31	27,1	32,7	E	D	53	47	85	79	3,5	2,3	7,73	4,35	2	800	400/3/50	6	33,6	2 1/2"	2 1/2"	1400	1450	2310	1150	1150	550	1050	2260	1700	750	1100	1250	311
	BC/BD-t-2x180GB1-B03	59,7	45,6	51333	39209	160,7	15935	11324	10,4	7,9	55	34	99,5	114,0	B	A	36	29	67	60	0,6	0,4	1,70	0,76	2	800	400/3/50	12	22,0	1 1/2"	1 1/2"	1400	1450	2310	1150	1150	550	1050	2260	1700	750	1100	1250	303
	BC/BD-t-2x180GB1-B07	57,9	57,9	49785	49785	160,7	15262	15262	10,0	10,0	52	52	115,8	115,8	A	A	38	38	68	68	0,5	0,5	2,05	2,05	2	800	400/3/50	12	22,0	1 1/2"	1 1/2"	1400	1450	2310	1150	1150	550	1050	2260	1700	750	1100	1250	260
	BC/BD-t-2X180GC1-B01	107,0	81,8	92003	70335	214,3	29189	20583	18,6	14,2	75	47	29,7	35,6	E	D	55	51	86	83	3,6	2,3	7,78	4,39	2	800	400/3/50	6	38,7	2 1/2"	2 1/2"	1400	1450	2310	1150	1150	550	1050	2260	1700	750	1100	1250	327
	BC/BD-t-2x180GC1-B03	62,5	-	53740	-	214,3	14356	-	10,8	-	41	-	104,2	-	B	-	36	-	67	-	0,6	-	1,70	-	2	800	400/3/50	12	27,1	1 1/2"	1 1/2"	1400	1450	2310	1150	1150	550	1050	2260	1700	750	1100	1250	316
	BC/BD-t-2x180GC1-B07	61,1	61,1	52537	52537	214,3	13958	13958	10,6	10,6	40	40	122,2	122,2	A	A	39	39	70	70	0,5	0,5	2,13	2,13	2	800	400/3/50	12	27,1	1 1/2"	1 1/2"	1400	1450	2310	1150	1150	550	1050	2260	1700	750	1100	1250	316
	BC/BD-t-2x180JB1-B01	130,6	102,7	112296	88306	267,9	39761	28606	22,7	17,8	43	28	38,4	46,7	D	C	52	46	83	77	3,4	2,2	7,52	4,24	2	800	400/3/50	6	43,9	2 1/2"	2 1/2"	2100	1450	2310	1850	1150	550	1750	2260	2400	750	1100	1250	381

PAS D'AILETTE / FIN SPACING / LAMELLENABSTAND / ШАГ РЕБРА	MODÈLE KARYER / KARYER MODEL / МОДЕЛЬ KARYER	CAPACITÉ DE L'EAU / CAPACITY WATER / LEISTUNG WASSER / МОЩНОСТЬ ВОДА — T ambiante / Tambient / Umgebungstemp./ Т окружающей среды =25°C ΔT=15°C Su / Water / Wasser / Вода, T entrée eau / Tinlet, water, Wassereintrittstemp. / Т воды на входе = 40°C, TSORTIE, su / Toutlet, water / Wasseraustrittstemp. / Т воды на выходе =35°C				SURFACE TOTALE / TOTAL SURFACE / GESAMTFLÄCHE / ОБЩАЯ ПЛОЩАДЬ	CÔTÉ AIR / AIR SIDE / LUFTSEITE / СТОРОНА ВОЗДУХА — DÉBIT D'AIR / AIR FLOW / LUFTMENGE / РАСХОД ВОЗДУХА		CÔTÉ FLUIDE/ FLUID SIDE / MEDIUMSEITE / СТОРОНА ЖИДКОСТИ — DÉBIT DE FLUIDE/ FLUID FLOW / MEDIUMMENGE / РАСХОД ЖИДКОСТИ		CÔTÉ FLUIDE / PRESSURE DROP FLUID SIDE / MEDIUMSEITIGER DRUCKVERLUST / ПАДЕНИЕ ДАВЛЕНИЯ СО СТОРОНЫ ЖИДКОСТИ		ÉNERGIE / ENERGY / ENERGIE / ЭНЕРГИЯ — TAUX D'EFFICACITÉ ÉNERGÉTIQUE / ENERGY EFFICIENCY RATIO / ENERGIEEFFIZIENZRATE / КЛАСС ЭНЕРГОЭФФЕКТИВНОСТИ		CLASSE D'EFFICACITÉ ÉNERGÉTIQUE / ENERGY EFFICIENCY CLASS / ENERGIEEFFIZIENZKLASSE / КОЭФФИЦИЕНТ ЭНЕРГОЭФФЕКТИВНОСТИ		ACOUSTIQUE / SOUND / SCHALLPEGEL / ЗВУК — NIVEAU DE PRESSION SONORE / SOUND PRESSURE LEVEL / SCHALLDRUCKPEGEL / УРОВЕНЬ ЗВУКОВОГО ДАВЛЕНИЯ		NIVEAU DE PUISSANCE SONORE / SOUND POWER LEVEL / SCHALLLEISTUNGSPEGEL / УРОВЕНЬ ЗВУКОВОЙ МОЩНОСТИ		INFORMATIONS VENTILATEUR / FAN DATA / LÜFTERDATEN / ДАННЫЕ ВЕНТИЛЯТОРА — PUISSANCE TOTALE / TOTAL POWER / GESAMTLEISTUNG / ОБЩАЯ МОЩНОСТЬ		COURANT TOTAL / TOTAL CURRENT / GESAMTSTROMAUFNAHME / ОБЩИЙ ТОК		NOMBRE DE VENTILATEURS / NUMBER OF FANS / LÜFTERANZAHL/ КОЛИЧЕСТВО ВЕНТИЛЯТОРОВ	DIAMÈTRE DU VENTILATEUR / FAN DIAMETER / LÜFTERDURCHMESSER / ДИАМЕТР ВЕНТИЛЯТОРА	MOTEUR / MOTOR / МОТОР	NOMBRE DE PÔLES / NUMBER OF POLES / POLANZAHL / КОЛИЧЕСТВО ПОЛОСОВ	INFORMATIONS BATTERIE / COIL DATA / WÄRMETAUSCHERDATEN / ДАННЫЕ БАТАРЕИ — VOLUME INTÉRIEUR / INTERNAL VOLUME / INNENVOLUMEN/ВНУТРЕННИЙ ОБЪЕМ	CONNEXIONS / CONNECTIONS / ANSCHLÜSSE / СОЕДИНЕНИЯ — ENTRÉE / INLET / EINTRITT/ ВХОД	SORTIE / OUTLET / AUSTRITT / ВЫХОД	DIMENSIONS/ DIMENSIONS / ABMESSUNGEN / ГАБАРИТНЫЕ РАЗМЕРЫ												POIDS / WEIGHT / GEWICHT / ВЕС
		kW		kcal/h			m³/h		m³/h		kPa						dB(A) 10m		dB		kW		A																				
		Δ	Y	Δ	Y	m²	Δ	Y	Δ	Y	Δ	Y	Δ	Y	Δ	Y	Δ	Y	Δ	Y	Δ	Y	Δ	Y	PCS	mm	V/Ph/Hz		dm³	"	"	A	B	C	E	F	G	H	I	K	L	M	N	kg
2,1 mm	BC/BD-t-2x180JB1-B03	80,3	61,9	69046	53224	267,9	19690	14413	13,9	10,7	57	36	133,8	154,8	A	A	36	29	67	60	0,6	0,4	1,70	0,76	2	800	400/3/50	12	36,2	2"	2"	2100	1450	2310	1850	1150	550	1750	2260	2400	750	1100	1250	373
	BC/BD-t-2x180JB1-B07	76,1	76,1	65434	65434	267,9	18373	18373	13,2	13,2	52	52	190,3	190,3	A+	A+	37	37	68	68	0,4	0,4	1,85	1,85	2	800	400/3/50	12	36,2	2"	2"	2100	1450	2310	1850	1150	550	1750	2260	2400	750	1100	1250	329
	BC/BD-t-2x180JC1-B01	149,2	113,9	128289	97936	357,2	37505	26865	25,9	19,8	96	59	43,9	51,8	D	C	53	46	83	77	3,4	2,2	7,59	4,27	2	800	400/3/50	6	52,4	2 1/2"	2 1/2"	2100	1450	2310	1850	1150	550	1750	2260	2400	750	1100	1250	405
	BC/BD-t-2x180JC1-B03	85,8	63,6	73775	54686	357,2	18657	13449	14,9	11,0	42	25	143,0	159,0	A	A	36	29	67	60	0,6	0,4	1,70	0,76	2	800	400/3/50	12	44,7	2"	2"	2100	1450	2310	1850	1150	550	1750	2260	2400	750	1100	1250	397
	BC/BD-t-2x180JC1-B07	81,2	81,2	69819	69819	357,2	17482	17482	14,1	14,1	38	38	203,0	203,0	A+	A+	37	37	67	67	0,4	0,4	1,91	1,91	2	800	400/3/50	12	44,7	2"	2"	2100	1450	2310	1850	1150	550	1750	2260	2400	750	1100	1250	354
	BC/BD-t-2x180LB1-B01	154,2	121,3	132588	104299	367,4	42710	31251	26,8	21,1	75	49	46,7	55,1	C	C	52	46	83	77	3,3	2,2	7,44	4,19	2	800	400/3/50	6	53,4	2 1/2"	2 1/2"	2750	1450	2310	2500	1150	550	2400	2260	3050	750	1100	1250	444
	BC/BD-t-2x180LB1-B03	91,9	72,0	79020	61909	367,4	21141	15980	15,9	12,5	92	60	153,2	180,0	A	A+	36	29	67	60	0,6	0,4	1,70	0,76	2	800	400/3/50	12	45,7	2"	2"	2750	1450	2310	2500	1150	550	2400	2260	3050	750	1100	1250	436
	BC/BD-t-2x180LB1-B07	86,6	86,6	74463	74463	367,4	19654	19654	15,0	15,0	83	83	216,5	216,5	A+	A+	37	37	68	68	0,4	0,4	1,76	1,76	2	800	400/3/50	12	45,7	2"	2"	2750	1450	2310	2500	1150	550	2400	2260	3050	750	1100	1250	393
	BC/BD-t-2x180LC1-B01	172,2	131,6	148065	113156	489,9	41284	29975	29,9	22,8	59	36	52,2	59,8	C	C	52	46	83	77	3,3	2,2	7,48	4,22	2	800	400/3/50	6	65,2	2 1/2"	2 1/2"	2750	1450	2310	2500	1150	550	2400	2260	3050	750	1100	1250	479
	BC/BD-t-2x180LC1-B03	98,1	74,6	84351	64144	489,9	20405	15276	17,0	12,9	67	41	163,5	186,5	A+	A+	36	29	67	60	0,6	0,4	1,70	0,76	2	800	400/3/50	12	57,5	2"	2"	2750	1450	2310	2500	1150	550	2400	2260	3050	750	1100	1250	471
	BC/BD-t-2x180LC1-B07	92,4	92,4	79450	79450	489,9	19021	19021	16,0	16,0	60	60	231,0	231,0	A+	A+	37	37	68	68	0,4	0,4	1,81	1,81	2	800	400/3/50	12	57,5	2"	2"	2750	1450	2310	2500	1150	550	2400	2260	3050	750	1100	1250	427
	BC/BD-t-2X280GA1-B01	153,2	125,8	131728	108169	214,3	71889	51571	26,6	21,8	58	41	22,2	28,0	E	E	55	48	87	80	6,9	4,5	15,25	8,58	4	800	400/3/50	6	45,0	3"	3"	2450	1450	2310	2200	1150	550	1050	2260	2750	750	1100	1250	520
	BC/BD-t-2X280GB1-B01	189,2	150,0	162683	128977	321,5	64332	45807	32,8	26,0	44	29	26,6	33,3	E	D	56	50	88	82	7,1	4,5	15,46	8,69	4	800	400/3/50	6	55,3	3"	3"	2450	1450	2310	2200	1150	550	1050	2260	2750	750	1100	1250	551
	BC/BD-t-2x280GB1-B03	122,0	92,9	104901	79880	321,5	31870	22649	21,2	16,1	126	78	93,8	132,7	B	A	39	32	70	63	1,3	0,7	3,40	1,52	4	800	400/3/50	12	49,0	2 1/2"	2 1/2"	2450	1450	2310	2200	1150	550	1050	2260	2750	750	1100	1250	535
	BC/BD-t-2x280GB1-B07	118,2	118,2	101634	101634	321,5	30525	30525	20,5	20,5	119	119	131,3	131,3	A	A	41	41	71	71	0,9	0,9	4,10	4,10	4	800	400/3/50	12	49,0	2 1/2"	2 1/2"	2450	1450	2310	2200	1150	550	1050	2260	2750	750	1100	1250	448
	BC/BD-t-2X280GC1-B01	213,8	163,5	183835	140585	428,7	58378	41166	37,1	28,4	71	44	29,7	35,5	E	D	57	54	89	86	7,2	4,6	15,56	8,77	4	800	400/3/50	6	65,6	3"	3"	2450	1450	2310	2200	1150	550	1050	2260	2750	750	1100	1250	580
	BC/BD-t-2x280GC1-B03	127,3	-	109458	-	428,7	28713	-	22,1	-	84	-	97,9	-	B	-	39	-	70	-	1,3	-	3,40	-	4	800	400/3/50	12	59,3	2 1/2"	2 1/2"	2450	1450	2310	2200	1150	550	1050	2260	2750	750	1100	1250	564
	BC/BD-t-2x280GC1-B07	124,5	124,5	107051	107051	428,7	27917	27917	21,6	21,6	81	81	138,3	138,3	A	A	42	42	73	73	0,9	0,9	4,25	4,25	4	800	400/3/50	12	59,3	2 1/2"	2 1/2"	2450	1450	2310	2200	1150	550	1050	2260	2750	750	1100	1250	478
	BC/BD-t-2x280JB1-B01	260,9	205,3	224334	176526	535,8	79521	57212	45,3	35,6	47	30	38,9	46,7	D	C	55	49	86	80	6,7	4,4	15,04	8,47	4	800	400/3/50	6	75,9	3"	3"	3850	1450	2310	3600	1150	550	1750	2260	4150	750	1100	1250	691
	BC/BD-t-2x280JB1-B03	162,6	125,1	139811	107567	535,8	39380	28826	28,2	21,7	113	71	125,1	178,7	A	A+	39	32	70	63	1,3	0,7	3,40	1,52	4	800	400/3/50	12	69,6	2 1/2"	2 1/2"	3850	1450	2310	3600	1150	550	1750	2260	4150	750	1100	1250	675
	BC/BD-t-2x280JB1-B07	154,0	154,0	132416	132416	535,8	36746	36746	26,7	26,7	102	102	192,5	192,5	A+	A+	40	40	71	71	0,8	0,8	3,70	3,70	4	800	400/3/50	12	69,6	2 1/2"	2 1/2"	3850	1450	2310	3600	1150	550	1750	2260	4150	750	1100	1250	588
	BC/BD-t-2x280JC1-B01	298,3	227,6	256492	195701	714,4	75010	53730	51,7	39,5	87	54	43,9	50,6	D	C	56	49	86	80	6,8	4,5	15,17	8,54	4	800	400/3/50	6	110,1	4"	4"	3850	1450	2310	3600	1150	550	1750	2260	4150	750	1100	1250	738
	BC/BD-t-2x280JC1-B03	173,4	128,4	149097	110404	714,4	37314	26897	30,1	22,3	80	47	133,4	183,4	A	A+	39	32	70	63	1,3	0,7	3,40	1,52	4	800	400/3/50	12	86,7	2 1/2"	2 1/2"	3850	1450	2310	3600	1150	550	1750	2260	4150	750	1100	1250	722
	BC/BD-t-2x280JC1-B07	164,1	164,1	141101	141101	714,4	34964	34964	28,5	28,5	73	73	205,1	205,1	A+	A+	40	40	70	70	0,8	0,8	3,82	3,82	4	800	400/3/50	12	86,7	2 1/2"	2 1/2"	3850	1450	2310	3600	1150	550	1750	2260	4150	750	1100	1250	635
	BC/BD-t-2x280LB1-B01	308,3	242,5	265090	208512	734,8	85420	62502	53,5	42,1	68	44	46,7	55,1	C	C	55	49	86	80	6,6	4,4	14,87	8,38	4	800	400/3/50	6	112,0	4"	4"	5150	1450	2310	4900	1150	550	2400	2260	5450	750	1100	1250	818
	BC/BD-t-2x280LB1-B03	183,7	144,0	157954	123818	734,8	42282	31960	31,9	25,0	90	58	141,3	205,7	A	A+	39	32	70	63	1,3	0,7	3,40	1,52	4	800	400/3/50	12	88,6	2 1/2"	2 1/2"	5150	1450	2310	4900	1150	550	2400	2260	5450	750	1100	1250	802
	BC/BD-t-2x280LB1-B07	173,1	173,1	148839	148839	734,8	39308	39308	30,0	30,0	81	81	216,4	216,4	A+	A+	40	40	71	71	0,8	0,8	3,51	3,51	4	800	400/3/50	12	88,6	2 1/2"	2 1/2"	5150	1450	2310	4900	1150	550	2400	2260	5450	750	1100	1250	716
	BC/BD-t-2x280LC1-B01	344,3	263,0	296045	226139	979,8	82568	59950	59,7	45,6	53	33	51,4	59,8	C	C	55	49	86	80	6,7	4,4	14,95	8,43	4	800	400/3/50	6	135,5	4"	4"	5150	1450	2310	4900	1150	550	2400	2260	5450	750	1100	1250	886
	BC/BD-t-2x280LC1-B03	196,1	149,1	168616	128203	979,8	40809	30552	34,0	25,9	66	40	150,8	213,0	A	A+	39	32	70	63	1,3	0,7	3,40	1,52	4	800	400/3/50	12	112,1	2 1/2"	2 1/2"	5150	1450	2310	4900	1150	550	2400	2260	5450	750	1100	1250	870
	BC/BD-t-2x280LC1-B07	184,7	184,7	158813	158813	979,8	38042	38042	32,0	32,0	59	59	230,9	230,9	A+	A+	40	40	71	71	0,8	0,8	3,61	3,61	4	800	400/3/50	12	112,1	2 1/2"	2 1/2"	5150	1450	2310	4900	1150	550	2400	2260	5450	750	1100	1250	784
	BC/BD-t-2X380GA1-B01	229,7	188,6	197506	162167	321,5	107833	77356	39,9	32,7	60	42	22,1	28,1	E	E	57	50	89	82	10,4	6,7	22,87	12,86	6	800	400/3/50	6	55,3	3"	3"	3500	1450	2310	3250	1150	550	1050	2260	3800	750	1100	1250	744
	BC/BD-t-2X380GB1-B01	283,6	224,9	243852	193379	482,2	96498	68710	49,2	39,0	41	27	26,8	33,1	E	D	58	52	90	84	10,6	6,8	23,19	13,03	6	800	400/3/50	6	87,8	4"	4"	3500	1450	2310	3250	1150	550	1050	2260	3800	750	1100	1250	790
	BC/BD-t-2x380GB1-B03	183,0	139,4	157352	119862	482,2	47805	33973	31,7	24,2	127	78	96,3	126,7	B	A	41	34	72	65	1,9	1,1	5,10	2,29	6	800	400/3/50	12	64,4	2 1/2"	2 1/2"	3500	1450	2310	3250	1150	550	1050	2260	3800	750	1100	1250	766
	BC/BD-t-2x380GB1-B07	177,2	177,2	152365	152365	482,2	45787	45787	30,7	30,7	120	120	126,6	126,6	A	A	43	43	73	73	1,4	1,4	6,15	6,15	6	800	400/3/50	12	64,4	2 1/2"	2 1/2"	3500	1450	2310	3250	1150	550	1050	2260	3800	750	1100	1250	636
	BC/BD-t-2X380GC1-B01	313,1	240,0	269217	206363	643,0	87567	61750	54,3	41,6	32	20	29,3	34,8	E	D	59	56	91	88	10,7	6,9	23,33	13,16	6	800	400/3/50	6	103,2	4"	4"	3500	1450	2310	3250	1150	550	1050	2260	3800	750	1100	1250	836
	BC/BD-t-2x380GC1-B03	190,9	-	164144	-	643,0	43069	-	33,1	-	88	-	100,5	-	B	-	41	-	72	-	1,9	-	5,10	-	6	800	400/3/50	12	79,8	2 1/2"	2 1/2"	3500	1450	2310	3250	1150	550	1050	2260	3800	750	1100	1250	812
	BC/BD-t-2x380GC1-B07	186,7	186,7	160533	160533	643,0	41875	41875	32,4	32,4	84	84	133,4	133,4	A	A	44	44	75	75	1,4	1,4	6,37	6,37	6	800	400/3/50	12	79,8	2 1/2"	2 1/2"	3500	1450	2310	3250	1150	550	1050	2260	3800	750	1100	1250	682
	BC/BD-t-2x380JB1-B01	402,6	316,2	346174	271883	803,7	119282	85818	69,9	54,9	119	77	39,9	47,9	D	C	57	51	88	82	10,1	6,6	22,56	12,71	6	800	400/3/50	6	118,6	4"	4"	5600	1450	2310	5350	1150	550	1750	2260	5900	750	1100	1250	997
	BC/BD-t-2x380JB1-B03	240,6	185,5	206879	159501	803,7	59070	43239	41,7	32,2	55	34	126,6	168,6	A	A+	41	34	72	65	1,9	1,1	5,10	2,29	6	800	400/3/50	12	101,5	3"	3"	5600	1450	2310	5350	1150	550	1750	2260	5900	750	1100	1250	973
	BC/BD-t-2x380JB1-B07	227,8	227,8	195873	195873	803,7	55119	55119	39,5	39,5	50	50	189,8	189,8	A+	A+	42	42	73	73	1,2	1,2	5,55	5,55	6	800	400/3/50	12	101,5	3"	3"	5600	1450	2310	5350	1150	550	1750	2260	5900	750	1100	1250	844

PAS D'AILETTE / FIN SPACING / LAMELLENABSTAND / ШАГ РЕБРА	MODÈLE KARYER / KARYER MODEL МОДЕЛЬ KARYER	CAPACITÉ DE L'EAU / CAPACITY WATER / LEISTUNG WASSER / МОЩНОСТЬ ВОДА: T ambiante / Tambient / Umgebungstemp/ T окружающей среды =25°C ΔT=15°C Su / Water / Wasser / Вода, T entrée, eau / Tinlet, water / Wassereintrittstemp. / T воды на входе = 40°C, TSORTIE, su / Toutlet, water / Wasseraustrittstemp. / T воды на выходе =35°C				SURFACE TOTALE / TOTAL SURFACE / GESAMTFLÄCHE / ОБЩАЯ ПЛОЩАДЬ	CÔTÉ AIR / AIR SIDE / LUFTSEITE / СТОРОНА ВОЗДУХА: DÉBIT D'AIR / AIR FLOW / LUFTMENGE / РАСХОД ВОЗДУХА		CÔTÉ FLUIDE/ FLUID SIDE / MEDIUMSEITE / СТОРОНА ЖИДКОСТИ: DÉBIT DE FLUIDE/ FLUID FLOW / MEDIUMMENGE / РАСХОД ЖИДКОСТИ		CÔTÉ FLUIDE / PRESSURE DROP FLUID SIDE / MEDIUMSEITIGER DRUCKVERLUST / ПАДЕНИЕ ДАВЛЕНИЯ СО СТОРОНЫ ЖИДКОСТИ		ÉNERGIE / ENERGY / ENERGIE / ЭНЕРГИЯ: TAUX D'EFFICACITÉ ÉNERGÉTIQUE / ENERGY EFFICIENCY RATIO / ENERGIEEFFIZIENZRATE / КЛАСС ЭНЕРГОЭФФЕКТИВНОСТИ		CLASSE D'EFFICACITÉ ÉNERGÉTIQUE / ENERGY EFFICIENCY CLASS / ENERGIEEFFIZIENZKLASSE / КОЭФФИЦИЕНТ ЭНЕРГОЭФФЕКТИВНОСТИ		ACOUSTIQUE / SOUND / SCHALLPEGEL / ЗВУК: NIVEAU DE PRESSION SONORE / SOUND PRESSURE LEVEL / SCHALLDRUCKPEGEL / УРОВЕНЬ ЗВУКОВОГО ДАВЛЕНИЯ		NIVEAU DE PUISSANCE SONORE / SOUND POWER LEVEL / SCHALLLEISTUNGSPEGEL / УРОВЕНЬ ЗВУКОВОЙ МОЩНОСТИ		INFORMATIONS VENTILATEUR / FAN DATA / LÜFTERDATEN / ДАННЫЕ ВЕНТИЛЯТОРА: PUISSANCE TOTALE / TOTAL POWER / GESAMTLEISTUNG / ОБЩАЯ МОЩНОСТЬ		COURANT TOTAL / TOTAL CURRENT / GESAMTSTROMAUFNAHME / ОБЩИЙ ТОК		NOMBRE DE VENTILATEURS / NUMBER OF FANS / LÜFTERANZAHL/ КОЛИЧЕСТВО ВЕНТИЛЯТОРОВ	DIAMÈTRE DU VENTILATEUR / FAN DIAMETER / LÜFTERDURCHMESSER / ДИАМЕТР ВЕНТИЛЯТОРА	MOTEUR / MOTOR / MOTOR / МОТОР	NOMBRE DE PÔLES / NUMBER OF POLES / POLANZAHL / КОЛИЧЕСТВО ПОЛЮСОВ	INFORMATIONS BATTERIE / COIL DATA / WÄRMETAUSCHERDATEN / ДАННЫЕ БАТАРЕИ: VOLUME INTÉRIEUR / INTERNAL VOLUME / INNENVOLUMEN/ВНУТРЕННИЙ ОБЪЕМ	CONNEXIONS / CONNECTIONS / ANSCHLÜSSE / СОЕДИНЕНИЯ: ENTRÉE / INLET / EINTRITT/ ВХОД	SORTIE / OUTLET / AUSTRITT / ВЫХОД	DIMENSIONS/ DIMENSIONS / ABMESSUNGEN / ГАБАРИТНЫЕ РАЗМЕРЫ												POIDS / WEIGHT / GEWICHT / ВЕС
		kW		kcal/h			m³/h		m³/h		kPa						dB(A) 10m		dB		kW		A									A	B	C	E	F	G	H	I	K	L	M	N	
		Δ	Y	Δ	Y	m²	Δ	Y	Δ	Y	Δ	Y	Δ	Y	Δ	Y	Δ	Y	Δ	Y	Δ	Y	Δ	Y	PCS	mm	V/Ph/Hz		dm³	"		mm												kg
2,1 mm	BC/BD-t-2x380JC1-B01	447,3	341,4	384609	293551	1071,6	112515	80595	77,6	59,2	91	56	43,9	51,0	D	C	58	51	88	82	10,2	6,7	22,75	12,80	6	800	400/3/50	6	144,3	4"	4"	5600	1450	2310	5350	1150	550	1750	2260	5900	750	1100	1250	1072
	BC/BD-t-2x380JC1-B03	257,1	190,8	221066	164058	1071,6	55971	40346	44,6	33,1	42	24	135,3	173,5	A	A+	41	34	72	65	1,9	1,1	5,10	2,29	6	800	400/3/50	12	127,2	3"	3"	5600	1450	2310	5350	1150	550	1750	2260	5900	750	1100	1250	1048
	BC/BD-t-2x380JC1-B07	243,5	243,5	209372	209372	1071,6	52446	52446	42,2	42,2	38	38	187,3	187,3	A+	A+	42	42	72	72	1,3	1,3	5,73	5,73	6	800	400/3/50	12	127,2	3"	3"	5600	1450	2310	5350	1150	550	1750	2260	5900	750	1100	1250	918
	BC/BD-t-2X480GA1-B01	290,5	238,9	249785	205417	428,7	143777	103141	50,4	41,5	19	14	21,1	26,5	E	E	58	51	90	83	13,8	9,0	30,49	17,15	8	800	400/3/50	6	82,7	4"	4"	4550	1450	2310	4300	1150	550	1050	2260	4850	750	1100	1250	972
	BC/BD-t-2X480GB1-B01	387,5	306,9	333190	263886	643,0	128664	91614	67,3	53,3	91	60	27,3	33,7	E	D	59	53	91	85	14,2	9,1	30,91	17,37	8	800	400/3/50	6	103,2	4"	4"	4550	1450	2310	4300	1150	550	1050	2260	4850	750	1100	1250	1028
	BC/BD-t-2x480GB1-B03	243,9	185,8	209716	159759	643,0	63740	45298	42,3	32,2	124	76	93,8	123,9	B	A	42	35	73	66	2,6	1,5	6,80	3,04	8	800	400/3/50	12	86,1	3"	3"	4550	1450	2310	4300	1150	550	1050	2260	4850	750	1100	1250	996
	BC/BD-t-2x480GB1-B07	236,2	236,2	203095	203095	643,0	61049	61049	41,0	41,0	117	117	131,2	131,2	A	A	44	44	74	74	1,8	1,8	8,20	8,20	8	800	400/3/50	12	86,1	3"	3"	4550	1450	2310	4300	1150	550	1050	2260	4850	750	1100	1250	823
	BC/BD-t-2X480GC1-B01	427,2	326,8	367326	280997	857,3	116757	82333	74,1	56,7	63	39	29,9	35,5	E	D	60	57	92	89	14,3	9,2	31,11	17,54	8	800	400/3/50	6	145,6	5"	5"	4750	1450	2310	4300	1150	550	1050	2260	5250	750	1100	1250	1088
	BC/BD-t-2x480GC1-B03	254,5	-	218831	-	857,3	57426	-	44,2	-	85	-	97,9	-	B	-	42	-	73	-	2,6	-	6,80	-	8	800	400/3/50	12	106,7	3"	3"	4550	1450	2310	4300	1150	550	1050	2260	4850	750	1100	1250	1056
	BC/BD-t-2x480GC1-B07	248,9	248,9	214015	214015	857,3	55834	55834	43,2	43,2	82	82	131,0	131,0	A	A	45	45	76	76	1,9	1,9	8,49	8,49	8	800	400/3/50	12	106,7	3"	3"	4550	1450	2310	4300	1150	550	1050	2260	4850	750	1100	1250	883
	BC/BD-t-2X580GA1-B01	374,6	307,8	322098	264660	535,8	179722	128926	65,0	53,4	36	26	21,7	27,5	E	E	59	52	91	84	17,3	11,2	38,11	21,44	10	800	400/3/50	6	93,0	4"	4"	5600	1450	2310	5350	1150	550	1050	2260	5900	750	1100	1250	1195
	BC/BD-t-2X580GB1-B01	463,0	367,6	398108	316079	803,7	160831	114517	80,4	63,8	25	17	26,2	32,2	E	D	60	54	92	86	17,7	11,4	38,64	21,71	10	800	400/3/50	6	140,4	5"	5"	5800	1450	2310	5350	1150	550	1050	2260	6300	750	1100	1250	1271
	BC/BD-t-2x580GB1-B03	302,1	230,3	259759	198022	803,7	79675	56622	52,4	40,0	71	44	94,4	121,2	B	A	43	36	74	67	3,2	1,9	8,50	3,80	10	800	400/3/50	12	118,6	4"	4"	5600	1450	2310	5350	1150	550	1050	2260	5900	750	1100	1250	1231
	BC/BD-t-2x580GB1-B07	292,6	292,6	251591	251591	803,7	76311	76311	50,8	50,8	67	67	127,2	127,2	A	A	45	45	75	75	2,3	2,3	10,25	10,25	10	800	400/3/50	12	118,6	4"	4"	5600	1450	2310	5350	1150	550	1050	2260	5900	750	1100	1250	1015
	BC/BD-t-2X580GC1-B01	511,9	392,9	440155	337833	1071,6	145946	102916	88,8	68,1	21	13	28,6	34,2	E	D	61	58	93	90	17,9	11,5	38,88	21,93	10	800	400/3/50	6	166,1	5"	5"	5800	1450	2310	5350	1150	550	1050	2260	6300	750	1100	1250	1348
	BC/BD-t-2x580GC1-B03	315,6	-	271367	-	1071,6	71782	-	54,7	-	49	-	98,6	-	B	-	43	-	74	-	3,2	-	8,50	-	10	800	400/3/50	12	144,3	4"	4"	5600	1450	2310	5350	1150	550	1050	2260	5900	750	1100	1250	1308
	BC/BD-t-2x580GC1-B07	308,6	308,6	265348	265348	1071,6	69792	69792	53,5	53,5	47	47	128,6	128,6	A	A	46	46	77	77	2,4	2,4	10,62	10,62	10	800	400/3/50	12	144,3	4"	4"	5600	1450	2310	5350	1150	550	1050	2260	5900	750	1100	1250	1092
	BC/BD-t-2X680GA1-B01	458,9	376,8	394583	323990	643,0	215666	154712	79,6	65,4	53	38	22,2	27,9	E	E	60	53	92	85	20,7	13,5	45,73	25,72	12	800	400/3/50	6	125,0	5"	5"	6850	1450	2310	6400	1150	550	1050	2260	7350	750	1100	1250	1419
	BC/BD-t-2X680GB1-B01	566,7	449,4	487274	386414	964,5	192997	137421	98,4	78,0	42	28	26,7	33,0	E	D	60	55	93	87	21,2	13,6	46,37	26,06	12	800	400/3/50	6	155,8	5"	5"	6850	1450	2310	6400	1150	550	1050	2260	7350	750	1100	1250	1509
	BC/BD-t-2x680GB1-B03	365,8	278,6	314531	239553	964,5	95610	67947	63,5	48,3	118	73	96,3	126,6	B	A	44	37	75	68	3,8	2,2	10,20	4,57	12	800	400/3/50	12	134,0	4"	4"	6650	1450	2310	6400	1150	550	1050	2260	6950	750	1100	1250	1461
	BC/BD-t-2x680GB1-B07	354,3	354,3	304643	304643	964,5	91574	91574	61,5	61,5	111	111	131,2	131,2	A	A	46	46	76	76	2,7	2,7	12,30	12,30	12	800	400/3/50	12	134,0	4"	4"	6650	1450	2310	6400	1150	550	1050	2260	6950	750	1100	1250	1202
	BC/BD-t-2X680GC1-B01	625,7	479,6	538005	412382	1286,0	175135	123499	108,6	83,2	34	21	29,1	34,8	E	D	62	59	94	91	21,5	13,8	46,66	26,31	12	800	400/3/50	6	186,7	5"	5"	6850	1450	2310	6400	1150	550	1050	2260	7350	750	1100	1250	1600
	BC/BD-t-2x680GC1-B03	381,7	-	328203	-	1286,0	86139	-	66,2	-	80	-	100,4	-	B	-	44	-	75	-	3,8	-	10,20	-	12	800	400/3/50	12	164,9	4"	4"	6650	1450	2310	6400	1150	550	1050	2260	6950	750	1100	1250	1552
	BC/BD-t-2x680GC1-B07	373,3	373,3	320980	320980	1286,0	83751	83751	64,8	64,8	77	77	133,3	133,3	A	A	47	47	78	78	2,8	2,8	12,74	12,74	12	800	400/3/50	12	164,9	4"	4"	6650	1450	2310	6400	1150	550	1050	2260	6950	750	1100	1250	1293

PAS D'AILETTE / FIN SPACING / LAMELLENABSTAND / ШАГ РЕБРА	MODÈLE KARYER / KARYER MODEL МОДЕЛЬ KARYER	CAPACITÉ DE L'EAU / CAPACITY WATER / LEISTUNG WASSER / МОЩНОСТЬ ВОДА				SURFACE TOTALE / TOTAL SURFACE / GESAMTFLÄCHE / ОБЩАЯ ПЛОЩАДЬ	CÔTÉ AIR / AIR SIDE / LUFTSEITE / СТОРОНА ВОЗДУХА		CÔTÉ FLUIDE/ FLUID SIDE / MEDIUMSEITE / СТОРОНА ЖИДКОСТИ				ÉNERGIE / ENERGY / ENERGIE / ЭНЕРГИЯ				ACOUSTIQUE / SOUND / SCHALLPEGEL / ЗВУК				INFORMATIONS VENTILATEUR / FAN DATA / LÜFTERDATEN / ДАННЫЕ ВЕНТИЛЯТОРА								INFORMATIONS BATTERIE / COIL DATA / WÄRMETAUSCHERDATEN / ДАННЫЕ БАТАРЕИ															
		T ambiante / Tambient / Umgebungstemp/ T окружающей среды =25°C ΔT=15°C Su / Water / Wasser / Вода, T entrée, eau / Tinlet, water / Wassereintrittstemp. / T воды на входе = 40°C, TSORTIE, su / Toutlet, water / Wasseraustrittstemp. / T воды на выходе =35°C					DÉBIT D'AIR / AIR FLOW / LUFTMENGE / РАСХОД ВОЗДУХА		DÉBIT DE FLUIDE/ FLUID FLOW / MEDIUMMENGE / РАСХОД ЖИДКОСТИ		CÔTÉ FLUIDE / PRESSURE DROP FLUID SIDE / MEDIUMSEITIGER DRUCKVERLUST / ПАДЕНИЕ ДАВЛЕНИЯ СО СТОРОНЫ ЖИДКОСТИ		TAUX D'EFFICACITÉ ÉNERGÉTIQUE / ENERGY EFFICIENCY RATIO / ENERGIEEFFIZIENZRATE / КЛАСС ЭНЕРГОЭФФЕКТИВНОСТИ		CLASSE D'EFFICACITÉ ÉNERGÉTIQUE / ENERGY EFFICIENCY CLASS / ENERGIEEFFIZIENZKLASSE / КОЭФФИЦИЕНТ ЭНЕРГОЭФФЕКТИВНОСТИ		NIVEAU DE PRESSION SONORE / SOUND PRESSURE LEVEL / SCHALLDRUCKPEGEL / УРОВЕНЬ ЗВУКОВОГО ДАВЛЕНИЯ		NIVEAU DE PUISSANCE SONORE / SOUND POWER LEVEL / SCHALLLEISTUNGSPEGEL / УРОВЕНЬ ЗВУКОВОЙ МОЩНОСТИ		PUISSANCE TOTALE / TOTAL POWER / GESAMTLEISTUNG / ОБЩАЯ МОЩНОСТЬ		COURANT TOTAL / TOTAL CURRENT / GESAMTSTROMAUFNAHME / ОБЩИЙ ТОК		NOMBRE DE VENTILATEURS / NUMBER OF FANS / LÜFTERANZAHL/ КОЛИЧЕСТВО ВЕНТИЛЯТОРОВ	DIAMÈTRE DU VENTILATEUR / FAN DIAMETER / LÜFTERDURCHMESSER / ДИАМЕТР ВЕНТИЛЯТОРА	MOTEUR / MOTOR / MOTOR / МОТОР	NOMBRE DE PÔLES / NUMBER OF POLES / POLANZAHL / КОЛИЧЕСТВО ПОЛЮСОВ	VOLUME INTÉRIEUR / INTERNAL VOLUME / INNENVOLUMEN/ ВНУТРЕННИЙ ОБЪЕМ	CONNEXIONS / CONNECTIONS / ANSCHLÜSSE / СОЕДИНЕНИЯ: ENTRÉE / INLET / EINTRITT/ ВХОД	CONNEXIONS / CONNECTIONS / ANSCHLÜSSE / СОЕДИНЕНИЯ: SORTIE / OUTLET / AUSTRITT / ВЫХОД	DIMENSIONS/ DIMENSIONS / ABMESSUNGEN / ГАБАРИТНЫЕ РАЗМЕРЫ												POIDS / WEIGHT / GEWICHT / ВЕС
		kW		kcal/h			m³/h		m³/h		kPa						dB(A) 10m		dB		kW		A									A	B	C	E	F	G	H	I	K	L	M	N	
		Δ	Y	Δ	Y	m²	Δ	Y	Δ	Y	Δ	Y	Δ	Y	Δ	Y	Δ	Y	Δ	Y	Δ	Y	Δ	Y	PCS	mm	V/Ph/Hz		dm³	"		mm												kg
2,5 mm	BC/BD-180HA5-B01	28,0	23,2	24076	19948	46,0	19474	13972	4,9	4,0	47	33	16,5	21,1	E	E	48	42	80	74	1,7	1,1	3,78	2,13	1	800	400/3/50	6	7,8	1 1/4"	1 1/4"	1400	1450	1230	1150	1150	550	1050	1180	1700	750	1100	1250	172
	BC/BD-180HB5-B01	36,2	29,5	31126	25365	69,0	17712	12700	6,3	5,1	36	25	21,3	26,8	E	E	49	43	81	74	1,7	1,1	3,82	2,15	1	800	400/3/50	6	11,3	1 1/2"	1 1/2"	1400	1450	1230	1150	1150	550	1050	1180	1700	750	1100	1250	179
	BC/BD-180HB5-B03	23,6	18,8	20292	16165	68,8	8804	6345	4,1	3,3	47	31	78,7	94,0	B	B	33	26	64	57	0,3	0,2	0,85	0,38	1	800	400/3/50	12	8,9	1"	1"	1400	1450	1230	1150	1150	550	1050	1180	1700	750	1100	1250	175
	BC/BD-180HB5-B07	22,8	22,8	19604	19604	68,8	8332	8332	4,0	4,0	44	44	114,0	114,0	A	A	34	34	65	65	0,2	0,2	0,99	0,99	1	800	400/3/50	12	8,9	1"	1"	1400	1450	1230	1150	1150	550	1050	1180	1700	750	1100	1250	154
	BC/BD-180HC5-B01	43,0	34,2	36973	29407	92,0	16375	11686	7,5	5,9	61	41	23,9	31,1	E	D	50	44	82	76	1,8	1,1	3,86	2,17	1	800	400/3/50	6	16,1	2"	2"	1400	1450	1230	1150	1150	550	1050	1180	1700	750	1100	1250	186
	BC/BD-180HC5-B03	26,3	20,4	22614	17541	92,0	8110	5796	4,6	3,5	29	18	87,7	102,0	B	B	33	26	64	57	0,3	0,2	0,85	0,38	1	800	400/3/50	12	13,0	1 1/4"	1 1/4"	1400	1450	1230	1150	1150	550	1050	1180	1700	750	1100	1250	182
	BC/BD-180HC5-B07	25,5	25,5	21926	21926	92,0	7755	7755	4,4	4,4	27	27	127,5	127,5	A	A	34	34	65	65	0,2	0,2	1,02	1,02	1	800	400/3/50	12	13,0	1 1/4"	1 1/4"	1400	1450	1230	1150	1150	550	1050	1180	1700	750	1100	1250	161
	BC/BD-180HD5-B01	46,7	36,4	40155	31298	114,8	15231	10779	8,1	6,3	50	32	25,9	33,1	E	D	51	46	83	78	1,8	1,1	3,88	2,19	1	800	400/3/50	6	18,4	2"	2"	1400	1450	1230	1150	1150	550	1050	1180	1700	750	1100	1250	194
	BC/BD-180HD5-B03	27,7	20,8	23818	17885	114,8	7550	5279	4,8	3,6	24	14	92,3	104,0	B	B	33	26	64	57	0,3	0,2	0,85	0,38	1	800	400/3/50	12	15,3	1 1/4"	1 1/4"	1400	1450	1230	1150	1150	550	1050	1180	1700	750	1100	1250	190
	BC/BD-180HD5-B07	26,9	26,9	23130	23130	114,8	7263	7263	4,7	4,7	22	22	134,5	134,5	A	A	35	35	66	66	0,2	0,2	1,05	1,05	1	800	400/3/50	12	15,3	1 1/4"	1 1/4"	1400	1450	1230	1150	1150	550	1050	1180	1700	750	1100	1250	168
	BC/BD-180KB5-B01	49,1	39,9	42218	34308	114,9	20907	15243	8,5	6,9	34	24	28,9	36,3	E	D	49	43	80	74	1,7	1,1	3,73	2,11	1	800	400/3/50	6	16,4	1 1/2"	1 1/2"	2100	1450	1230	1850	1150	550	1750	1180	2400	750	1100	1250	217
	BC/BD-180KB5-B03	31,2	25,4	26827	21840	114,9	10324	7794	5,4	4,4	44	30	104,0	127,0	B	A	33	26	64	57	0,3	0,2	0,85	0,38	1	800	400/3/50	12	15,5	1 1/4"	1 1/4"	2100	1450	1230	1850	1150	550	1750	1180	2400	750	1100	1250	213
	BC/BD-180KB5-B07	29,7	29,7	25537	25537	114,9	9627	9627	5,2	5,2	40	40	148,5	148,5	A	A	34	34	65	65	0,2	0,2	0,90	0,90	1	800	400/3/50	12	15,5	1 1/4"	1 1/4"	2100	1450	1230	1850	1150	550	1750	1180	2400	750	1100	1250	191
	BC/BD-180KC5-B01	59,0	46,7	50731	40155	153,3	20082	14471	10,2	8,1	81	53	34,7	42,5	D	D	49	43	80	74	1,7	1,1	3,76	2,12	1	800	400/3/50	6	20,7	1 1/2"	1 1/2"	2100	1450	1230	1850	1150	550	1750	1180	2400	750	1100	1250	229
	BC/BD-180KC5-B03	35,2	27,6	30267	23732	153,3	9933	7311	6,1	4,8	36	23	117,3	138,0	A	A	33	26	64	57	0,3	0,2	0,85	0,38	1	800	400/3/50	12	19,8	1 1/4"	1 1/4"	2100	1450	1230	1850	1150	550	1750	1180	2400	750	1100	1250	225
	BC/BD-180KC5-B07	33,4	33,4	28719	28719	153,3	9267	9267	5,8	5,8	32	32	167,0	167,0	A+	A+	34	34	65	65	0,2	0,2	0,92	0,92	1	800	400/3/50	12	19,8	1 1/4"	1 1/4"	2100	1450	1230	1850	1150	550	1750	1180	2400	750	1100	1250	203
	BC/BD-180KD5-B01	64,7	50,3	55632	43250	191,6	19275	13812	11,2	8,7	68	43	38,1	45,7	D	C	49	43	80	74	1,7	1,1	3,78	2,13	1	800	400/3/50	6	25,0	1 1/2"	1 1/2"	2100	1450	1230	1850	1150	550	1750	1180	2400	750	1100	1250	241
	BC/BD-180KD5-B03	37,5	28,7	32244	24678	191,6	9556	6933	6,5	5,0	29	18	125,0	143,5	A	A	33	26	64	57	0,3	0,2	0,85	0,38	1	800	400/3/50	12	24,1	1 1/4"	1 1/4"	2100	1450	1230	1850	1150	550	1750	1180	2400	750	1100	1250	237
	BC/BD-180KD5-B07	35,5	35,5	30524	30524	191,6	8940	8940	6,2	6,2	27	27	177,5	177,5	A+	A+	34	34	64	64	0,2	0,2	0,95	0,95	1	800	400/3/50	12	24,1	1 1/4"	1 1/4"	2100	1450	1230	1850	1150	550	1750	1180	2400	750	1100	1250	215
	BC/BD-180MB5-B01	58,0	46,9	49871	40327	157,6	22027	16207	10,1	8,1	58	40	36,3	42,6	D	D	49	43	80	74	1,6	1,1	3,70	2,09	1	800	400/3/50	6	21,2	1 1/2"	1 1/2"	2750	1450	1230	2500	1150	550	2400	1180	3050	750	1100	1250	252
	BC/BD-180MB5-B03	35,8	28,6	30782	24592	157,6	10910	8108	6,2	5,0	72	48	119,3	143,0	A	A	33	26	64	57	0,3	0,2	0,85	0,38	1	800	400/3/50	12	20,3	1 1/4"	1 1/4"	2750	1450	1230	2500	1150	550	2400	1180	3050	750	1100	1250	248
	BC/BD-180MB5-B07	33,9	33,9	29149	29149	157,6	10128	10128	5,9	5,9	65	65	169,5	169,5	A+	A+	35	35	66	66	0,2	0,2	0,86	0,86	1	800	400/3/50	12	20,3	1 1/4"	1 1/4"	2750	1450	1230	2500	1150	550	2400	1180	3050	750	1100	1250	227
	BC/BD-180MC5-B01	67,5	53,6	58040	46088	210,2	21479	15732	11,7	9,3	43	29	42,2	48,7	D	C	49	43	80	74	1,6	1,1	3,72	2,10	1	800	400/3/50	6	29,3	2"	2"	2750	1450	1230	2500	1150	550	2400	1180	3050	750	1100	1250	268
	BC/BD-180MC5-B03	40,3	32,0	34652	27515	210,2	10643	8037	7,0	5,6	57	38	134,3	160,0	A	A	33	26	64	57	0,3	0,2	0,85	0,38	1	800	400/3/50	12	26,2	1 1/4"	1 1/4"	2750	1450	1230	2500	1150	550	2400	1180	3050	750	1100	1250	264
	BC/BD-180MC5-B07	37,9	37,9	32588	32588	210,2	9883	9883	6,6	6,6	51	51	189,5	189,5	A+	A+	34	34	65	65	0,2	0,2	0,88	0,88	1	800	400/3/50	12	26,2	1 1/4"	1 1/4"	2750	1450	1230	2500	1150	550	2400	1180	3050	750	1100	1250	243
	BC/BD-180MD5-B01	74,2	58,0	63800	49871	262,7	20966	15298	12,9	10,1	36	23	43,6	52,7	D	C	49	43	80	74	1,7	1,1	3,73	2,10	1	800	400/3/50	6	35,1	2"	2"	2750	1450	1230	2500	1150	550	2400	1180	3050	750	1100	1250	284
	BC/BD-180MD5-B03	42,8	33,7	36801	28977	262,7	10353	7828	7,4	5,8	46	30	142,7	168,5	A	A+	33	26	64	57	0,3	0,2	0,85	0,38	1	800	400/3/50	12	32,0	1 1/4"	1 1/4"	2750	1450	1230	2500	1150	550	2400	1180	3050	750	1100	1250	280
	BC/BD-180MD5-B07	40,3	40,3	34652	34652	262,7	9653	9653	7,0	7,0	41	41	201,5	201,5	A+	A+	34	34	65	65	0,2	0,2	0,89	0,89	1	800	400/3/50	12	32,0	1 1/4"	1 1/4"	2750	1450	1230	2500	1150	550	2400	1180	3050	750	1100	1250	259
	BC/BD-280HA5-B01	55,9	46,3	48065	39811	92,0	38948	27944	9,7	8,0	40	29	16,4	21,0	E	E	51	45	83	77	3,4	2,2	7,55	4,25	2	800	400/3/50	6	16,1	2"	2"	2450	1450	1230	2200	1150	550	1050	1180	2750	750	1100	1250	297
	BC/BD-280HB5-B01	72,4	58,9	62253	50645	137,9	35424	25399	12,6	10,2	30	21	20,7	26,8	E	E	52	46	84	77	3,5	2,2	7,64	4,30	2	800	400/3/50	6	25,4	2 1/2"	2 1/2"	2450	1450	1230	2200	1150	550	1050	1180	2750	750	1100	1250	312
	BC/BD-280HB5-B03	48,4	38,5	41616	33104	137,9	17608	12690	8,4	6,7	104	69	80,7	96,3	B	B	36	29	67	60	0,6	0,4	1,70	0,76	2	800	400/3/50	12	19,0	1 1/2"	1 1/2"	2450	1450	1230	2200	1150	550	1050	1180	2750	750	1100	1250	304
	BC/BD-280HB5-B07	46,6	46,6	40069	40069	137,9	16663	16663	8,1	8,1	98	98	116,5	116,5	A	A	37	37	68	68	0,4	0,4	1,97	1,97	2	800	400/3/50	12	19,0	1 1/2"	1 1/2"	2450	1450	1230	2200	1150	550	1050	1180	2750	750	1100	1250	260
	BC/BD-280HC5-B01	85,8	68,4	73775	58813	183,9	32749	23371	14,9	11,9	55	36	24,5	29,7	E	E	53	47	85	79	3,5	2,3	7,72	4,34	2	800	400/3/50	6	30,5	2 1/2"	2 1/2"	2450	1450	1230	2200	1150	550	1050	1180	2750	750	1100	1250	326
	BC/BD-280HC5-B03	53,8	41,7	46260	35856	183,9	16220	11592	9,3	7,2	79	50	89,7	104,3	B	B	36	29	67	60	0,6	0,4	1,70	0,76	2	800	400/3/50	12	24,1	1 1/2"	1 1/2"	2450	1450	1230	2200	1150	550	1050	1180	2750	750	1100	1250	318
	BC/BD-280HC5-B07	52,0	52,0	44712	44712	183,9	15510	15510	9,0	9,0	75	75	104,0	104,0	B	B	37	37	68	68	0,5	0,5	2,04	2,04	2	800	400/3/50	12	24,1	1 1/2"	1 1/2"	2450	1450	1230	2200	1150	550	1050	1180	2750	750	1100	1250	274
	BC/BD-280HD5-B01	93,3	72,7	80224	62511	229,9	30463	21557	16,2	12,6	44	28	25,9	31,6	E	D	54	49	86	81	3,6	2,3	7,76	4,37	2	800	400/3/50	6	35,7	2 1/2"	2 1/2"	2450	1450	1230	2200	1150	550	1050	1180	2750	750	1100	1250	340
	BC/BD-280HD5-B03	56,6	42,4	48667	36457	229,9	15099	10558	9,8	7,4	61	37	94,3	106,0	B	B	36	29	67	60	0,6	0,4	1,70	0,76	2	800	400/3/50	12	29,3	1 1/2"	1 1/2"	2450	1450	1230	2200	1150	550	1050	1180	2750	750	1100	1250	332
	BC/BD-280HD5-B07	54,8	54,8	47120	47120	229,9	14527	14527	9,5	9,5	58	58	109,6	109,6	B	B	38	38	69	69	0,5	0,5	2,10	2,10	2	800	400/3/50	12	29,3	1 1/2"	1 1/2"	2450	1450	1230	2200	1150	550	1050	1180	2750	750	1100	1250	289
	BC/BD-280KB5-B01	98,2	79,7	84437	68530	229,9	41813	30487	17,0	13,8	28	20	29,8	36,2	E	D	52	46	83	77	3,3	2,2	7,46	4,21	2	800	400/3/50	6	35,7	2 1/2"	2 1/2"	3850	1450	1230	3600	1150	550	1750	1180	4150	750	1100	1250	388

BC/BD Ø800 2,5mm

PAS D'AILETTE / FIN SPACING / LAMELLENABSTAND / ШАГ РЕБРА	MODÈLE KARYER / KARYER MODEL / МОДЕЛЬ KARYER	CAPACITÉ DE L'EAU / CAPACITY WATER / LEISTUNG WASSER / МОЩНОСТЬ ВОДА				SURFACE TOTALE / TOTAL SURFACE / GESAMTFLÄCHE / ОБЩАЯ ПЛОЩАДЬ	CÔTÉ AIR / AIR SIDE / LUFTSEITE / СТОРОНА ВОЗДУХА		CÔTÉ FLUIDE/ FLUID SIDE / MEDIUMSEITE / СТОРОНА ЖИДКОСТИ				ÉNERGIE / ENERGY / ENERGIE / ЭНЕРГИЯ				ACOUSTIQUE / SOUND / SCHALLPEGEL / ЗВУК				INFORMATIONS VENTILATEUR / FAN DATA / LÜFTERDATEN / ДАННЫЕ ВЕНТИЛЯТОРА								INFORMATIONS BATTERIE / COIL DATA / WÄRMETAUSCHERDATEN / ДАННЫЕ БАТАРЕИ															
		T ambiante / Tambient / Umgebungstemp/ T окружающей среды =25°C ΔT=15°C Su / Water / Wasser / Вода, T entrée, eau / Tinlet, water / Wassereintrittstemp. / T воды на входе = 40°C, TSORTIE, su / Toutlet, water / Wasseraustrittstemp. / T воды на выходе =35°C					DÉBIT D'AIR / AIR FLOW / LUFTMENGE / РАСХОД ВОЗДУХА		DÉBIT DE FLUIDE/ FLUID FLOW / MEDIUMMENGE / РАСХОД ЖИДКОСТИ		CÔTÉ FLUIDE / PRESSURE DROP FLUID SIDE / MEDIUMSEITIGER DRUCKVERLUST / ПАДЕНИЕ ДАВЛЕНИЯ СО СТОРОНЫ ЖИДКОСТИ		TAUX D'EFFICACITÉ ÉNERGÉTIQUE / ENERGY EFFICIENCY RATIO / ENERGIEEFFIZIENZRATE / КЛАСС ЭНЕРГОЭФФЕКТИВНОСТИ		CLASSE D'EFFICACITÉ ÉNERGÉTIQUE / ENERGY EFFICIENCY CLASS / ENERGIEEFFIZIENZKLASSE / КОЭФФИЦИЕНТ ЭНЕРГОЭФФЕКТИВНОСТИ		NIVEAU DE PRESSION SONORE / SOUND PRESSURE LEVEL / SCHALLDRUCKPEGEL / УРОВЕНЬ ЗВУКОВОГО ДАВЛЕНИЯ		NIVEAU DE PUISSANCE SONORE / SOUND POWER LEVEL / SCHALLLEISTUNGSPEGEL / УРОВЕНЬ ЗВУКОВОЙ МОЩНОСТИ		PUISSANCE TOTALE / TOTAL POWER / GESAMTLEISTUNG / ОБЩАЯ МОЩНОСТЬ		COURANT TOTAL / TOTAL CURRENT / GESAMTSTROMAUFNAHME / ОБЩИЙ ТОК		NOMBRE DE VENTILATEURS / NUMBER OF FANS / LÜFTERANZAHL/ КОЛИЧЕСТВО ВЕНТИЛЯТОРОВ	DIAMÈTRE DU VENTILATEUR / FAN DIAMETER / LÜFTERDURCHMESSER / ДИАМЕТР ВЕНТИЛЯТОРА	MOTEUR / MOTOR / MOTOR / МОТОР	NOMBRE DE PÔLES / NUMBER OF POLES / POLANZAHL / КОЛИЧЕСТВО ПОЛЮСОВ	VOLUME INTÉRIEUR / INTERNAL VOLUME / INNENVOLUMEN/ВНУТРЕННИЙ ОБЪЕМ	CONNEXIONS / CONNECTIONS / ANSCHLÜSSE / СОЕДИНЕНИЯ: ENTRÉE / INLET / EINTRITT/ ВХОД	SORTIE / OUTLET / AUSTRITT / ВЫХОД	DIMENSIONS/ DIMENSIONS / ABMESSUNGEN / ГАБАРИТНЫЕ РАЗМЕРЫ												POIDS / WEIGHT / GEWICHT / ВЕС
		kW		kcal/h			m³/h		m³/h		kPa						dB(A) 10m		dB		kW		A									A	B	C	E	F	G	H	I	K	L	M	N	
		Δ	Y	Δ	Y	m²	Δ	Y	Δ	Y	Δ	Y	Δ	Y	Δ	Y	Δ	Y	Δ	Y	Δ	Y	Δ	Y	PCS	mm	V/Ph/Hz		dm³	“		mm												kg
2,5 mm	BC/BD-280KB5-B03	63,3	51,4	54428	44196	229,9	20649	15587	11,0	8,9	92	64	105,5	128,5	B	A	36	29	67	60	0,6	0,4	1,70	0,76	2	800	400/3/50	12	29,3	1 1/2"	1 1/2"	3850	1450	1230	3600	1150	550	1750	1180	4150	750	1100	1250	379
	BC/BD-280KB5-B07	60,1	60,1	51677	51677	229,9	19255	19255	10,4	10,4	84	84	150,3	150,3	A	A	37	37	68	68	0,4	0,4	1,79	1,79	2	800	400/3/50	12	29,3	1 1/2"	1 1/2"	3850	1450	1230	3600	1150	550	1750	1180	4150	750	1100	1250	335
	BC/BD-280KC5-B01	114,7	90,9	98624	78160	306,5	40164	28941	19,9	15,8	24	16	33,7	41,3	D	D	52	46	83	77	3,4	2,2	7,51	4,23	2	800	400/3/50	6	44,2	2 1/2"	2 1/2"	3850	1450	1230	3600	1150	550	1750	1180	4150	750	1100	1250	411
	BC/BD-280KC5-B03	71,3	55,9	61307	48065	306,5	19866	14621	12,4	9,7	65	42	118,8	139,8	A	A	36	29	67	60	0,6	0,4	1,70	0,76	2	800	400/3/50	12	40,0	2"	2"	3850	1450	1230	3600	1150	550	1750	1180	4150	750	1100	1250	402
	BC/BD-280KC5-B07	67,5	67,5	58040	58040	306,5	18535	18535	11,7	11,7	59	59	168,8	168,8	A+	A+	37	37	68	68	0,4	0,4	1,84	1,84	2	800	400/3/50	12	40,0	2"	2"	3850	1450	1230	3600	1150	550	1750	1180	4150	750	1100	1250	359
	BC/BD-280KD5-B01	125,9	98,0	108254	84265	383,1	38550	27625	21,9	17,0	19	12	37,0	44,5	D	D	52	46	83	77	3,4	2,2	7,56	4,26	2	800	400/3/50	6	56,2	3"	3"	3850	1450	1230	3600	1150	550	1750	1180	4150	750	1100	1250	435
	BC/BD-280KD5-B03	75,8	58,0	65176	49871	383,1	19112	13866	13,2	10,1	51	32	126,3	145,0	A	A	36	29	67	60	0,6	0,4	1,70	0,76	2	800	400/3/50	12	48,6	2"	2"	3850	1450	1230	3600	1150	550	1750	1180	4150	750	1100	1250	425
	BC/BD-280KD5-B07	71,8	71,8	61737	61737	383,1	17880	17880	12,5	12,5	46	46	179,5	179,5	A+	A+	37	37	67	67	0,4	0,4	1,89	1,89	2	800	400/3/50	12	48,6	2"	2"	3850	1450	1230	3600	1150	550	1750	1180	4150	750	1100	1250	382
	BC/BD-280MB5-B01	115,9	93,8	99656	80653	315,3	44054	32414	20,1	16,3	50	35	35,1	42,6	D	D	52	46	83	77	3,3	2,2	7,40	4,17	2	800	400/3/50	6	45,2	2 1/2"	2 1/2"	5150	1450	1230	4900	1150	550	2400	1180	5450	750	1100	1250	458
	BC/BD-280MB5-B03	71,7	57,1	61651	49097	315,3	21820	16216	12,4	9,9	66	44	119,5	142,8	A	A	36	29	67	60	0,6	0,4	1,70	0,76	2	800	400/3/50	12	41,0	2"	2"	5150	1450	1230	4900	1150	550	2400	1180	5450	750	1100	1250	450
	BC/BD-280MB5-B07	67,8	67,8	58297	58297	315,3	20256	20256	11,8	11,8	60	60	169,5	169,5	A+	A+	38	38	69	69	0,4	0,4	1,71	1,71	2	800	400/3/50	12	41,0	2"	2"	5150	1450	1230	4900	1150	550	2400	1180	5450	750	1100	1250	406
	BC/BD-280MC5-B01	135,0	107,2	116079	92175	420,4	42959	31465	23,4	18,6	42	28	40,9	48,7	D	C	52	46	83	77	3,3	2,2	7,43	4,19	2	800	400/3/50	6	57,0	2 1/2"	2 1/2"	5150	1450	1230	4900	1150	550	2400	1180	5450	750	1100	1250	489
	BC/BD-280MC5-B03	80,5	64,0	69218	55030	420,4	21286	16073	14,0	11,1	52	34	134,2	160,0	A	A	36	29	67	60	0,6	0,4	1,70	0,76	2	800	400/3/50	12	52,8	2"	2"	5150	1450	1230	4900	1150	550	2400	1180	5450	750	1100	1250	481
	BC/BD-280MC5-B07	75,9	75,9	65262	65262	420,4	19766	19766	13,2	13,2	47	47	189,8	189,8	A+	A+	37	37	68	68	0,4	0,4	1,75	1,75	2	800	400/3/50	12	52,8	2"	2"	5150	1450	1230	4900	1150	550	2400	1180	5450	750	1100	1250	438
	BC/BD-280MD5-B01	151,1	118,0	129923	101462	525,5	41931	30597	26,2	20,5	100	64	45,8	53,6	C	C	52	46	83	77	3,3	2,2	7,46	4,20	2	800	400/3/50	6	68,7	2 1/2"	2 1/2"	5150	1450	1230	4900	1150	550	2400	1180	5450	750	1100	1250	520
	BC/BD-280MD5-B03	85,6	67,4	73603	57954	525,5	20705	15655	14,8	11,7	41	27	142,7	168,5	A	A+	36	29	67	60	0,6	0,4	1,70	0,76	2	800	400/3/50	12	64,5	2"	2"	5150	1450	1230	4900	1150	550	2400	1180	5450	750	1100	1250	512
	BC/BD-280MD5-B07	80,6	80,6	69304	69304	525,5	19306	19306	14,0	14,0	37	37	201,5	201,5	A+	A+	37	37	68	68	0,4	0,4	1,78	1,78	2	800	400/3/50	12	64,5	2"	2"	5150	1450	1230	4900	1150	550	2400	1180	5450	750	1100	1250	469
	BC/BD-380HA5-B01	83,8	69,5	72055	59759	137,9	58422	41916	14,5	12,1	38	27	16,4	21,1	E	E	53	47	85	79	5,1	3,3	11,32	6,37	3	800	400/3/50	6	25,4	2 1/2"	2 1/2"	3500	1450	1230	3250	1150	550	1050	1180	3800	750	1100	1250	422
	BC/BD-380HB5-B01	108,5	88,2	93293	75838	206,9	53135	38099	18,8	15,3	29	20	20,9	25,9	E	E	54	48	86	79	5,2	3,4	11,46	6,45	3	800	400/3/50	6	36,5	3"	3"	3500	1450	1230	3250	1150	550	1050	1180	3800	750	1100	1250	444
	BC/BD-380HB5-B03	72,6	57,7	62425	49613	206,9	26412	19035	12,6	10,0	99	66	72,6	96,2	B	B	38	31	69	62	1,0	0,6	2,55	1,15	3	800	400/3/50	12	28,9	2"	2"	3500	1450	1230	3250	1150	550	1050	1180	3800	750	1100	1250	432
	BC/BD-380HB5-B07	69,9	69,9	60103	60103	206,9	24995	24995	12,1	12,1	92	92	99,9	99,9	B	B	39	39	70	70	0,7	0,7	2,95	2,95	3	800	400/3/50	12	28,9	2"	2"	3500	1450	1230	3250	1150	550	1050	1180	3800	750	1100	1250	367
	BC/BD-380HC5-B01	129,7	103,3	111522	88822	275,9	49124	35057	22,5	17,9	73	49	24,5	30,4	E	D	55	49	87	81	5,3	3,4	11,57	6,51	3	800	400/3/50	6	44,2	3"	3"	3500	1450	1230	3250	1150	550	1050	1180	3800	750	1100	1250	464
	BC/BD-380HC5-B03	80,7	62,5	69389	53740	275,9	24330	17389	14,0	10,8	74	47	80,7	104,2	B	B	38	31	69	62	1,0	0,6	2,55	1,15	3	800	400/3/50	12	36,6	2"	2"	3500	1450	1230	3250	1150	550	1050	1180	3800	750	1100	1250	452
	BC/BD-380HC5-B07	78,0	78,0	67068	67068	275,9	23265	23265	13,5	13,5	70	70	111,4	111,4	A	A	39	39	70	70	0,7	0,7	3,06	3,06	3	800	400/3/50	12	36,6	2"	2"	3500	1450	1230	3250	1150	550	1050	1180	3800	750	1100	1250	388
	BC/BD-380HD5-B01	141,0	109,8	121238	94411	344,8	45694	32336	24,5	19,1	58	37	26,6	32,3	E	D	56	51	88	83	5,3	3,4	11,64	6,55	3	800	400/3/50	6	51,9	3"	3"	3500	1450	1230	3250	1150	550	1050	1180	3800	750	1100	1250	486
	BC/BD-380HD5-B03	84,8	63,5	72915	54600	344,8	22649	15838	14,7	11,0	57	34	84,8	105,8	B	B	38	31	69	62	1,0	0,6	2,55	1,15	3	800	400/3/50	12	44,3	2"	2"	3500	1450	1230	3250	1150	550	1050	1180	3800	750	1100	1250	474
	BC/BD-380HD5-B07	82,2	82,2	70679	70679	344,8	21790	21790	14,3	14,3	54	54	117,4	117,4	A	A	40	40	71	71	0,7	0,7	3,14	3,14	3	800	400/3/50	12	44,3	2"	2"	3500	1450	1230	3250	1150	550	1050	1180	3800	750	1100	1250	409
	BC/BD-380KB5-B01	151,6	123,0	130353	105761	344,8	62720	45730	26,3	21,3	88	61	30,3	37,3	D	D	54	48	85	79	5,0	3,3	11,19	6,31	3	800	400/3/50	6	48,5	2 1/2"	2 1/2"	5600	1450	1230	5350	1150	550	1750	1180	5900	750	1100	1250	557
	BC/BD-380KB5-B03	93,6	76,1	80481	65434	344,8	30973	23381	16,2	13,2	43	30	93,6	126,8	B	A	38	31	69	62	1,0	0,6	2,55	1,15	3	800	400/3/50	12	44,3	2"	2"	5600	1450	1230	5350	1150	550	1750	1180	5900	750	1100	1250	545
	BC/BD-380KB5-B07	89,0	89,0	76526	76526	344,8	28882	28882	15,4	15,4	39	39	148,3	148,3	A	A	39	39	70	70	0,6	0,6	2,68	2,68	3	800	400/3/50	12	44,3	2"	2"	5600	1450	1230	5350	1150	550	1750	1180	5900	750	1100	1250	480
	BC/BD-380KC5-B01	176,9	140,1	152107	120464	459,8	60246	43412	30,7	24,3	73	48	35,4	42,5	D	D	54	48	85	79	5,0	3,3	11,26	6,35	3	800	400/3/50	6	61,4	2 1/2"	2 1/2"	5600	1450	1230	5350	1150	550	1750	1180	5900	750	1100	1250	592
	BC/BD-380KC5-B03	105,5	82,8	90714	71195	459,8	29799	21932	18,3	14,4	37	24	105,5	138,0	B	A	38	31	69	62	1,0	0,6	2,55	1,15	3	800	400/3/50	12	57,2	2"	2"	5600	1450	1230	5350	1150	550	1750	1180	5900	750	1100	1250	580
	BC/BD-380KC5-B07	100,0	100,0	85985	85985	459,8	27802	27802	17,4	17,4	33	33	166,7	166,7	A+	A+	39	39	70	70	0,6	0,6	2,76	2,76	3	800	400/3/50	12	57,2	2"	2"	5600	1450	1230	5350	1150	550	1750	1180	5900	750	1100	1250	515
	BC/BD-380KD5-B01	194,0	150,7	166810	129579	574,7	57825	41437	33,7	26,2	57	36	38,0	45,7	D	C	54	48	85	79	5,1	3,3	11,33	6,38	3	800	400/3/50	6	77,6	3"	3"	5600	1450	1230	5350	1150	550	1750	1180	5900	750	1100	1250	626
	BC/BD-380KD5-B03	112,4	86,0	96647	73947	574,7	28668	20799	19,5	14,9	23	14	112,4	143,3	A	A	38	31	69	62	1,0	0,6	2,55	1,15	3	800	400/3/50	12	74,2	2 1/2"	2 1/2"	5600	1450	1230	5350	1150	550	1750	1180	5900	750	1100	1250	614
	BC/BD-380KD5-B07	106,4	106,4	91488	91488	574,7	26819	26819	18,5	18,5	21	21	177,3	177,3	A+	A+	39	39	69	69	0,6	0,6	2,83	2,83	3	800	400/3/50	12	74,2	2 1/2"	2 1/2"	5600	1450	1230	5350	1150	550	1750	1180	5900	750	1100	1250	549
	BC/BD-480HA5-B01	106,0	88,0	91144	75666	183,9	77895	55888	18,4	15,3	12	9	15,6	20,0	E	E	54	48	86	80	6,8	4,4	15,09	8,50	4	800	400/3/50	6	33,9	3"	3"	4550	1450	1230	4300	1150	550	1050	1180	4850	750	1100	1250	549
	BC/BD-480HB5-B01	148,2	120,5	127429	103611	275,9	70847	50799	25,7	20,9	64	44	21,5	26,8	E	E	55	48	87	80	6,9	4,5	15,28	8,59	4	800	400/3/50	6	53,6	4"	4"	4550	1450	1230	4300	1150	550	1050	1180	4850	750	1100	1250	576
	BC/BD-480HB5-B03	96,8	76,9	83233	66122	275,9	35216	25379	16,8	13,3	101	67	74,5	109,9	B	B	39	32	70	63	1,3	0,7	3,40	1,52	4	800	400/3/50	12	36,6	2"	2"	4550	1450	1230	4300	1150	550	1050	1180	4850	750	1100	1250	560
	BC/BD-480HB5-B07	93,2	93,2	80138	80138	275,9	33327	33327	16,2	16,2	94	94	103,6	103,6	B	B	40	40	71	71	0,9	0,9	3,93	3,93	4	800	400/3/50	12	36,6	2"	2"	4550	1450	1230	4300	1150	550	1050	1180	4850	750	1100	1250	473

![KR]

PAS D'AILETTE / FIN SPACING / LAMELLENABSTAND / ШАГ РЕБРА	MODÈLE KARYER / KARYER MODEL МОДЕЛЬ KARYER	CAPACITÉ DE L'EAU / CAPACITY WATER / LEISTUNG WASSER / МОЩНОСТЬ ВОДА — T ambiante / Tambient / Umgebungstemp/ T окружающей среды =25°C ΔT=15°C Su / Water / Wasser / Вода, T entrée, eau / Tinlet, water / Wassereintrittstemp. / T воды на входе = 40°C, TSORTIE, su / Toutlet, water / Wasseraustrittstemp. / T воды на выходе =35°C				SURFACE TOTALE / TOTAL SURFACE / GESAMTFLÄCHE / ОБЩАЯ ПЛОЩАДЬ	CÔTÉ AIR / AIR SIDE / LUFTSEITE / СТОРОНА ВОЗДУХА — DÉBIT D'AIR / AIR FLOW / LUFTMENGE / РАСХОД ВОЗДУХА		CÔTÉ FLUIDE / FLUID SIDE / MEDIUMSEITE / СТОРОНА ЖИДКОСТИ — DÉBIT DE FLUIDE / FLUID FLOW / MEDIUMMENGE / РАСХОД ЖИДКОСТИ		CÔTÉ FLUIDE / PRESSURE DROP FLUID SIDE / MEDIUMSEITIGER DRUCKVERLUST / ПАДЕНИЕ ДАВЛЕНИЯ СО СТОРОНЫ ЖИДКОСТИ		ÉNERGIE / ENERGY / ENERGIE / ЭНЕРГИЯ — TAUX D'EFFICACITÉ ÉNERGÉTIQUE / ENERGY EFFICIENCY RATIO / ENERGIEEFFIZIENZRATE / КЛАСС ЭНЕРГОЭФФЕКТИВНОСТИ		CLASSE D'EFFICACITÉ ÉNERGÉTIQUE / ENERGY EFFICIENCY CLASS / ENERGIEEFFIZIENZKLASSE / КОЭФФИЦИЕНТ ЭНЕРГОЭФФЕКТИВНОСТИ		ACOUSTIQUE / SOUND / SCHALLPEGEL / ЗВУК — NIVEAU DE PRESSION SONORE / SOUND PRESSURE LEVEL / SCHALLDRUCKPEGEL / УРОВЕНЬ ЗВУКОВОГО ДАВЛЕНИЯ		NIVEAU DE PUISSANCE SONORE / SOUND POWER LEVEL / SCHALLLEISTUNGSPEGEL / УРОВЕНЬ ЗВУКОВОЙ МОЩНОСТИ		INFORMATIONS VENTILATEUR / FAN DATA / LÜFTERDATEN / ДАННЫЕ ВЕНТИЛЯТОРА — PUISSANCE TOTALE / TOTAL POWER / GESAMTLEISTUNG / ОБЩАЯ МОЩНОСТЬ		COURANT TOTAL / TOTAL CURRENT / GESAMTSTROMAUFNAHME / ОБЩИЙ ТОК		NOMBRE DE VENTILATEURS / NUMBER OF FANS / LÜFTERANZAHL / КОЛИЧЕСТВО ВЕНТИЛЯТОРОВ	DIAMÈTRE DU VENTILATEUR / FAN DIAMETER / LÜFTERDURCHMESSER / ДИАМЕТР ВЕНТИЛЯТОРА	MOTEUR / MOTOR / MOTOR / МОТОР	NOMBRE DE PÔLES / NUMBER OF POLES / POLANZAHL / КОЛИЧЕСТВО ПОЛЮСОВ	INFORMATIONS BATTERIE / COIL DATA / WÄRMETAUSCHERDATEN / ДАННЫЕ БАТАРЕИ — VOLUME INTÉRIEUR / INTERNAL VOLUME / INNENVOLUMEN / ВНУТРЕННИЙ ОБЪЕМ	CONNEXIONS / CONNECTIONS / ANSCHLÜSSE / СОЕДИНЕНИЯ — ENTRÉE / INLET / EINTRITT / ВХОД	SORTIE / OUTLET / AUSTRITT / ВЫХОД	DIMENSIONS / DIMENSIONS / ABMESSUNGEN / ГАБАРИТНЫЕ РАЗМЕРЫ												POIDS / WEIGHT / GEWICHT / ВЕС
		kW		kcal/h			m³/h		m³/h		kPa						dB(A) 10m		dB		kW		A									A	B	C	E	F	G	H	I	K	L	M	N	
		Δ	Y	Δ	Y	m²	Δ	Y	Δ	Y	Δ	Y	Δ	Y	Δ	Y	Δ	Y	Δ	Y	Δ	Y	Δ	Y	PCS	mm	V/Ph/Hz		dm³	"		mm												kg
2,5 mm	BC/BD-480HC5-B01	171,6	136,6	147549	117455	367,8	65498	46742	29,8	23,7	50	34	24,2	30,4	E	D	56	50	88	82	7,1	4,5	15,43	8,67	4	800	400/3/50	6	63,9	4"	4"	4550	1450	1230	4300	1150	550	1050	1180	4850	750	1100	1250	604
	BC/BD-480HC5-B03	107,5	83,3	92433	71625	367,8	32439	23185	18,7	14,5	78	49	82,7	119,0	B	A	39	32	70	63	1,3	0,7	3,40	1,52	4	800	400/3/50	12	46,9	2"	2"	4550	1450	1230	4300	1150	550	1050	1180	4850	750	1100	1250	588
	BC/BD-480HC5-B07	104,0	104,0	89424	89424	367,8	31021	31021	18,1	18,1	73	73	115,6	115,6	A	A	40	40	71	71	0,9	0,9	4,08	4,08	4	800	400/3/50	12	46,9	2"	2"	4550	1450	1230	4300	1150	550	1050	1180	4850	750	1100	1250	501
	BC/BD-480HD5-B01	186,5	145,4	160361	125021	459,8	60926	43114	32,4	25,2	40	26	26,3	31,6	E	D	57	52	89	84	7,1	4,6	15,52	8,74	4	800	400/3/50	6	74,2	4"	4"	4550	1450	1230	4300	1150	550	1050	1180	4850	750	1100	1250	632
	BC/BD-480HD5-B03	113,1	84,7	97248	72829	459,8	30199	21117	19,6	14,7	61	36	87,0	121,0	B	A	39	32	70	63	1,3	0,7	3,40	1,52	4	800	400/3/50	12	57,2	2"	2"	4550	1450	1230	4300	1150	550	1050	1180	4850	750	1100	1250	616
	BC/BD-480HD5-B07	109,6	109,6	94239	94239	459,8	29054	29054	19,0	19,0	58	58	121,8	121,8	A	A	41	41	72	72	0,9	0,9	4,19	4,19	4	800	400/3/50	12	57,2	2"	2"	4550	1450	1230	4300	1150	550	1050	1180	4850	750	1100	1250	530
	BC/BD-580HA5-B01	136,6	113,4	117455	97506	229,9	97369	69860	23,7	19,7	23	16	16,1	20,3	E	E	55	49	87	81	8,5	5,6	18,86	10,62	5	800	400/3/50	6	39,1	3"	3"	5600	1450	1230	5350	1150	550	1050	1180	5900	750	1100	1250	674
	BC/BD-580HB5-B01	177,0	144,1	152193	123904	344,8	88559	63499	30,7	25,0	17	12	20,3	25,7	E	E	56	49	88	81	8,7	5,6	19,09	10,74	5	800	400/3/50	6	61,3	4"	4"	5600	1450	1230	5350	1150	550	1050	1180	5900	750	1100	1250	710
	BC/BD-580HB5-B03	119,8	95,2	103009	81857	344,8	44020	31724	20,8	16,5	58	38	74,9	105,8	B	B	40	33	71	64	1,6	0,9	4,25	1,90	5	800	400/3/50	12	48,5	2 1/2"	2 1/2"	5600	1450	1230	5350	1150	550	1050	1180	5900	750	1100	1250	690
	BC/BD-580HB5-B07	115,4	115,4	99226	99226	344,8	41658	41658	20,0	20,0	54	54	104,9	104,9	B	B	41	41	72	72	1,1	1,1	4,91	4,91	5	800	400/3/50	12	48,5	2 1/2"	2 1/2"	5600	1450	1230	5350	1150	550	1050	1180	5900	750	1100	1250	582
	BC/BD-580HC5-B01	205,2	163,6	176440	140671	459,8	81873	58428	35,6	28,4	14	9	23,3	28,7	E	E	56	51	89	83	8,8	5,7	19,28	10,84	5	800	400/3/50	6	74,2	4"	4"	5600	1450	1230	5350	1150	550	1050	1180	5900	750	1100	1250	746
	BC/BD-580HC5-B03	133,2	103,3	114531	88822	459,8	40549	28981	23,1	17,9	44	28	83,3	114,8	B	A	40	33	71	64	1,6	0,9	4,25	1,90	5	800	400/3/50	12	61,4	2 1/2"	2 1/2"	5600	1450	1230	5350	1150	550	1050	1180	5900	750	1100	1250	726
	BC/BD-580HC5-B07	128,9	128,9	110834	110834	459,8	38776	38776	22,4	22,4	42	42	117,2	117,2	A	A	41	41	72	72	1,1	1,1	5,09	5,09	5	800	400/3/50	12	61,4	2 1/2"	2 1/2"	5600	1450	1230	5350	1150	550	1050	1180	5900	750	1100	1250	618
	BC/BD-580HD5-B01	236,4	184,1	203267	158297	574,7	76157	53893	41,0	32,0	75	48	26,6	32,3	E	D	58	53	90	85	8,9	5,7	19,40	10,92	5	800	400/3/50	6	87,0	4"	4"	5600	1450	1230	5350	1150	550	1050	1180	5900	750	1100	1250	779
	BC/BD-580HD5-B03	140,1	105,0	120464	90284	574,7	37748	26396	24,3	18,2	35	21	87,6	116,7	B	A	40	33	71	64	1,6	0,9	4,25	1,90	5	800	400/3/50	12	74,2	2 1/2"	2 1/2"	5600	1450	1230	5350	1150	550	1050	1180	5900	750	1100	1250	759
	BC/BD-580HD5-B07	135,9	135,9	116853	116853	574,7	36317	36317	23,6	23,6	33	33	113,3	113,3	A	A	42	42	73	73	1,2	1,2	5,23	5,23	5	800	400/3/50	12	74,2	2 1/2"	2 1/2"	5600	1450	1230	5350	1150	550	1050	1180	5900	750	1100	1250	651
	BC/BD-680HA5-B01	167,4	138,8	143938	119346	275,9	116843	83832	29,1	24,1	38	28	16,6	20,7	E	E	56	50	88	82	10,1	6,7	22,63	12,74	6	800	400/3/50	6	44,2	3"	3"	6650	1450	1230	6400	1150	550	1050	1180	6950	750	1100	1250	799
	BC/BD-680HB5-B01	216,7	176,3	186328	151591	413,8	106271	76198	37,6	30,6	29	20	20,8	26,3	E	E	57	50	89	82	10,4	6,7	22,91	12,89	6	800	400/3/50	6	69,0	4"	4"	6650	1450	1230	6400	1150	550	1050	1180	6950	750	1100	1250	842
	BC/BD-680HB5-B03	145,2	115,3	124849	99140	413,8	52823	38069	25,2	20,0	96	64	76,4	104,8	B	B	41	34	72	65	1,9	1,1	5,10	2,29	6	800	400/3/50	12	56,2	2 1/2"	2 1/2"	6650	1450	1230	6400	1150	550	1050	1180	6950	750	1100	1250	818
	BC/BD-680HB5-B07	139,8	139,8	120206	120206	413,8	49990	49990	24,3	24,3	90	90	107,5	107,5	B	B	42	42	73	73	1,3	1,3	5,89	5,89	6	800	400/3/50	12	56,2	2 1/2"	2 1/2"	6650	1450	1230	6400	1150	550	1050	1180	6950	750	1100	1250	688
	BC/BD-680HC5-B01	251,0	200,1	215821	172055	551,7	98247	70113	43,6	34,7	24	16	23,7	29,4	E	E	57	51	90	84	10,6	6,8	23,14	13,01	6	800	400/3/50	6	84,4	4"	4"	6650	1450	1230	6400	1150	550	1050	1180	6950	750	1100	1250	884
	BC/BD-680HC5-B03	161,3	125,0	138693	107481	551,7	48659	34777	28,0	21,7	73	46	84,9	113,6	B	A	41	34	72	65	1,9	1,1	5,10	2,29	6	800	400/3/50	12	71,6	2 1/2"	2 1/2"	6650	1450	1230	6400	1150	550	1050	1180	6950	750	1100	1250	860
	BC/BD-680HC5-B07	156,0	156,0	134136	134136	551,7	46531	46531	27,1	27,1	69	69	111,4	111,4	A	A	42	42	73	73	1,4	1,4	6,11	6,11	6	800	400/3/50	12	71,6	2 1/2"	2 1/2"	6650	1450	1230	6400	1150	550	1050	1180	6950	750	1100	1250	731
	BC/BD-680HD5-B01	273,3	213,1	234996	183233	689,7	91388	64671	47,4	37,0	20	13	25,5	31,3	E	D	58	54	91	86	10,7	6,8	23,28	13,10	6	800	400/3/50	6	99,8	4"	4"	6650	1450	1230	6400	1150	550	1050	1180	6950	750	1100	1250	924
	BC/BD-680HD5-B03	169,5	127,0	145744	109200	689,7	45298	31675	29,4	22,0	56	34	89,2	115,5	B	A	41	34	72	65	1,9	1,1	5,10	2,29	6	800	400/3/50	12	87,0	2 1/2"	2 1/2"	6650	1450	1230	6400	1150	550	1050	1180	6950	750	1100	1250	900
	BC/BD-680HD5-B07	164,4	164,4	141359	141359	689,7	43581	43581	28,5	28,5	53	53	117,4	117,4	A	A	43	43	74	74	1,4	1,4	6,28	6,28	6	800	400/3/50	12	87,0	2 1/2"	2 1/2"	6650	1450	1230	6400	1150	550	1050	1180	6950	750	1100	1250	770
	BC/BD-2X180HA5-B01	55,6	46,1	47807	39639	90,8	38776	27806	9,6	8,0	45	33	16,4	21,0	E	E	51	45	83	77	3,4	2,2	7,55	4,25	2	800	400/3/50	6	20,8	2"	2"	1400	1450	2310	1150	1150	550	1050	2260	1700	750	1100	1250	293
	BC/BD-2X180HB5-B01	71,9	58,5	61823	50301	136,2	35223	25252	12,5	10,2	34	24	20,5	26,6	E	E	52	46	84	77	3,5	2,2	7,65	4,30	2	800	400/3/50	6	33,6	2 1/2"	2 1/2"	1400	1450	2310	1150	1150	550	1050	2260	1700	750	1100	1250	308
	BC/BD-2x180HB5-B03	47,0	37,4	40413	32158	136,2	17499	12614	8,2	6,5	42	28	78,3	93,5	B	B	36	29	67	60	0,6	0,4	1,70	0,76	2	800	400/3/50	12	22,0	1 1/2"	1 1/2"	1400	1450	2310	1150	1150	550	1050	2260	1700	750	1100	1250	308
	BC/BD-2x180HB5-B07	45,3	45,3	38951	38951	136,2	16576	16576	7,9	7,9	39	39	113,3	113,3	A	A	37	37	68	68	0,4	0,4	1,97	1,97	2	800	400/3/50	12	22,0	1 1/2"	1 1/2"	1400	1450	2310	1150	1150	550	1050	2260	1700	750	1100	1250	257
	BC/BD-2X180HC5-B01	85,2	67,8	73259	58297	181,6	32518	23186	14,8	11,8	61	41	24,3	29,5	E	E	53	47	85	79	3,5	2,3	7,72	4,34	2	800	400/3/50	6	38,7	2 1/2"	2 1/2"	1400	1450	2310	1150	1150	550	1050	2260	1700	750	1100	1250	322
	BC/BD-2x180HC5-B03	52,2	40,5	44884	34824	181,6	16107	11486	9,1	7,0	34	22	87,0	101,3	B	B	36	29	67	60	0,6	0,4	1,70	0,76	2	800	400/3/50	12	27,1	1 1/2"	1 1/2"	1400	1450	2310	1150	1150	550	1050	2260	1700	750	1100	1250	322
	BC/BD-2x180HC5-B07	50,6	50,6	43508	43508	181,6	15413	15413	8,8	8,8	32	32	101,2	101,2	B	B	37	37	68	68	0,5	0,5	2,05	2,05	2	800	400/3/50	12	27,1	1 1/2"	1 1/2"	1400	1450	2310	1150	1150	550	1050	2260	1700	750	1100	1250	271
	BC/BD-2X180HD5-B01	92,6	72,1	79622	61995	226,9	30224	21374	16,1	12,5	49	31	25,7	31,3	E	D	54	50	86	81	3,6	2,3	7,77	4,37	2	800	400/3/50	6	43,9	2 1/2"	2 1/2"	1400	1450	2310	1150	1150	550	1050	2260	1700	750	1100	1250	337
	BC/BD-2x180HD5-B03	54,9	41,2	47205	35426	226,9	14941	10456	9,5	7,1	22	13	91,5	103,0	B	B	36	29	67	60	0,6	0,4	1,70	0,76	2	800	400/3/50	12	36,2	2"	2"	1400	1450	2310	1150	1150	550	1050	2260	1700	750	1100	1250	337
	BC/BD-2x180HD5-B07	53,4	53,4	45916	45916	226,9	14422	14422	9,3	9,3	21	21	106,8	106,8	B	B	39	39	69	69	0,5	0,5	2,10	2,10	2	800	400/3/50	12	36,2	2"	2"	1400	1450	2310	1150	1150	550	1050	2260	1700	750	1100	1250	286
	BC/BD-2x180KB5-B01	100,6	81,6	86500	70163	226,9	41694	30371	17,5	14,2	101	70	30,5	37,1	D	D	52	46	83	77	3,3	2,2	7,47	4,21	2	800	400/3/50	6	36,2	2"	2"	2100	1450	2310	1850	1150	550	1750	2260	2400	750	1100	1250	374
	BC/BD-2x180KB5-B03	62,1	50,5	53396	43422	226,9	20592	15518	10,8	8,8	52	36	103,5	126,3	B	A	36	29	67	60	0,6	0,4	1,70	0,76	2	800	400/3/50	12	32,3	1 1/2"	1 1/2"	2100	1450	2310	1850	1150	550	1750	2260	2400	750	1100	1250	366
	BC/BD-2x180KB5-B07	59,1	59,1	50817	50817	226,9	19202	19202	10,3	10,3	47	47	147,8	147,8	A	A	37	37	68	68	0,4	0,4	1,79	1,79	2	800	400/3/50	12	32,3	1 1/2"	1 1/2"	2100	1450	2310	1850	1150	550	1750	2260	2400	750	1100	1250	323

PAS D'AILETTE / FIN SPACING / LAMELLENABSTAND / ШАГ РЕБРА	MODÈLE KARYER / KARYER MODEL / МОДЕЛЬ KARYER	CAPACITÉ DE L'EAU / CAPACITY WATER / LEISTUNG WASSER / МОЩНОСТЬ ВОДА — T ambiante / Tambient / Umgebungstemp/ T окружающей среды =25°C ΔT=15°C Su / Water / Wasser / Вода, T entrée, eau / Tinlet, water / Wassereintrittstemp. / T воды на входе = 40°C, TSORTIE, su / Toutlet, water / Wasseraustrittstemp. / T воды на выходе =35°C — kW Δ	kW Y	kcal/h Δ	kcal/h Y	SURFACE TOTALE / TOTAL SURFACE / GESAMTFLÄCHE / ОБЩАЯ ПЛОЩАДЬ m²	CÔTÉ AIR / AIR SIDE / LUFTSEITE / СТОРОНА ВОЗДУХА — DÉBIT D'AIR / AIR FLOW / LUFTMENGE / РАСХОД ВОЗДУХА m³/h Δ	m³/h Y	CÔTÉ FLUIDE/ FLUID SIDE / MEDIUMSEITE / СТОРОНА ЖИДКОСТИ — DÉBIT DE FLUIDE/ FLUID FLOW / MEDIUMMENGE / РАСХОД ЖИДКОСТИ m³/h Δ	m³/h Y	CÔTÉ FLUIDE / PRESSURE DROP FLUID SIDE / MEDIUMSEITIGER DRUCKVERLUST / ПАДЕНИЕ ДАВЛЕНИЯ СО СТОРОНЫ ЖИДКОСТИ kPa Δ	kPa Y	ÉNERGIE / ENERGY / ENERGIE / ЭНЕРГИЯ — TAUX D'EFFICACITÉ ÉNERGÉTIQUE / ENERGY EFFICIENCY RATIO / ENERGIEEFFIZIENZRATE / КЛАСС ЭНЕРГОЭФФЕКТИВНОСТИ Δ	Y	CLASSE D'EFFICACITÉ ÉNERGÉTIQUE / ENERGY EFFICIENCY CLASS / ENERGIEEFFIZIENZKLASSE / КОЭФФИЦИЕНТ ЭНЕРГОЭФФЕКТИВНОСТИ Δ	Y	ACOUSTIQUE / SOUND / SCHALLPEGEL / ЗВУК — NIVEAU DE PRESSION SONORE / SOUND PRESSURE LEVEL / SCHALLDRUCKPEGEL / УРОВЕНЬ ЗВУКОВОГО ДАВЛЕНИЯ dB(A) 10m Δ	dB(A) 10m Y	NIVEAU DE PUISSANCE SONORE / SOUND POWER LEVEL / SCHALLLEISTUNGSPEGEL / УРОВЕНЬ ЗВУКОВОЙ МОЩНОСТИ dB Δ	dB Y	INFORMATIONS VENTILATEUR / FAN DATA / LÜFTERDATEN / ДАННЫЕ ВЕНТИЛЯТОРА — PUISSANCE TOTALE / TOTAL POWER / GESAMTLEISTUNG / ОБЩАЯ МОЩНОСТЬ kW Δ	kW Y	COURANT TOTAL / TOTAL CURRENT / GESAMTSTROMAUFNAHME / ОБЩИЙ ТОК A Δ	A Y
2,5 mm	BC/BD-2x180KC5-B01	117,3	92,9	100860	79880	302,6	40005	28809	20,4	16,1	75	50	34,5	42,2	D	D	52	46	83	77	3,4	2,2	7,52	4,24
	BC/BD-2x180KC5-B03	70,0	54,9	60189	47205	302,6	19797	14539	12,2	9,5	34	22	116,7	137,3	A	A	36	29	67	60	0,6	0,4	1,70	0,76
	BC/BD-2x180KC5-B07	66,4	66,4	57094	57094	302,6	18471	18471	11,5	11,5	31	31	166,0	166,0	A+	A+	37	37	68	68	0,4	0,4	1,84	1,84
	BC/BD-2x180KD5-B01	128,6	99,9	110576	85899	378,2	38375	27485	22,3	17,3	62	40	37,8	45,4	D	C	52	46	83	77	3,4	2,2	7,56	4,26
	BC/BD-2x180KD5-B03	74,6	57,0	64144	49011	378,2	19028	13788	12,9	9,9	28	17	124,3	142,5	A	A	36	29	67	60	0,6	0,4	1,70	0,76
	BC/BD-2x180KD5-B07	70,6	70,6	60705	60705	378,2	17807	17807	12,3	12,3	26	26	176,5	176,5	A+	A+	37	37	67	67	0,4	0,4	1,89	1,89
	BC/BD-2x180MB5-B01	115,4	93,4	99226	80310	311,2	43975	32345	20,0	16,2	53	37	35,0	42,5	D	D	52	46	83	77	3,3	2,2	7,40	4,17
	BC/BD-2x180MB5-B03	71,4	56,9	61393	48925	311,2	21785	16203	12,4	9,9	71	47	119,0	142,3	A	A	36	29	67	60	0,6	0,4	1,70	0,76
	BC/BD-2x180MB5-B07	67,5	67,5	58040	58040	311,2	20221	20221	11,7	11,7	64	64	168,8	168,8	A+	A+	38	38	68	68	0,4	0,4	1,72	1,72
	BC/BD-2x180MC5-B01	134,4	106,7	115563	91745	415,0	42861	31381	23,3	18,5	45	30	40,7	48,5	D	C	52	46	83	77	3,3	2,2	7,43	4,19
	BC/BD-2x180MC5-B03	80,2	63,8	68960	54858	415,0	21229	16025	13,9	11,1	55	37	133,7	159,5	A	A	36	29	67	60	0,6	0,4	1,70	0,76
	BC/BD-2x180MC5-B07	75,6	75,6	65004	65004	415,0	19722	19722	13,1	13,1	50	50	189,0	189,0	A+	A+	37	37	68	68	0,4	0,4	1,75	1,75
	BC/BD-2x180MD5-B01	147,7	115,4	126999	99226	518,7	41813	30487	25,6	20,0	35	22	44,8	52,5	D	C	52	46	83	77	3,3	2,2	7,46	4,21
	BC/BD-2x180MD5-B03	85,2	67,0	73259	57610	518,7	20649	15587	14,8	11,6	45	29	142,0	167,5	A	A+	36	29	67	60	0,6	0,4	1,70	0,76
	BC/BD-2x180MD5-B07	80,3	80,3	69046	69046	518,7	19254	19254	13,9	13,9	40	40	200,8	200,8	A+	A+	37	37	68	68	0,4	0,4	1,79	1,79
	BC/BD-2X280HA5-B01	110,9	92,0	95357	79106	181,6	77552	55613	19,3	16,0	39	28	16,3	20,9	E	E	54	48	86	80	6,8	4,4	15,10	8,50
	BC/BD-2X280HB5-B01	143,5	116,8	123388	100430	272,3	70446	50503	24,9	20,3	32	22	20,8	26,0	E	E	55	49	87	80	6,9	4,5	15,29	8,60
	BC/BD-2x280HB5-B03	96,1	76,3	82631	65606	272,3	34998	25228	16,7	13,3	108	72	73,9	109,0	B	B	39	32	70	63	1,3	0,7	3,40	1,52
	BC/BD-2x280HB5-B07	92,6	92,6	79622	79622	272,3	33153	33153	16,1	16,1	101	101	102,9	102,9	B	B	40	40	71	71	0,9	0,9	3,94	3,94
	BC/BD-2X280HC5-B01	170,2	135,5	146346	116509	363,1	65036	46371	29,5	23,5	57	38	24,0	30,1	E	D	56	50	88	82	7,1	4,5	15,44	8,68
	BC/BD-2x280HC5-B03	106,7	82,5	91745	70937	363,1	32214	22972	18,5	14,3	84	53	82,1	117,9	B	A	39	32	70	63	1,3	0,7	3,40	1,52
	BC/BD-2x280HC5-B07	103,3	103,3	88822	88822	363,1	30825	30825	17,9	17,9	79	79	114,8	114,8	A	A	40	40	71	71	0,9	0,9	4,09	4,09
	BC/BD-2X280HD5-B01	185,0	144,1	159071	123904	453,9	60447	42748	32,1	25,0	47	30	26,1	31,3	E	D	57	52	89	84	7,1	4,6	15,53	8,74
	BC/BD-2x280HD5-B03	111,9	83,9	96217	72141	453,9	29882	20912	19,4	14,6	66	39	86,1	119,9	B	A	39	32	70	63	1,3	0,7	3,40	1,52
	BC/BD-2x280HD5-B07	108,8	108,8	93551	93551	453,9	28843	28843	18,9	18,9	63	63	120,9	120,9	A	A	42	42	72	72	0,9	0,9	4,20	4,20
	BC/BD-2x280KB5-B01	201,0	163,0	172829	140155	453,9	83388	60741	34,9	28,3	90	62	30,5	37,0	D	D	55	49	86	80	6,6	4,4	14,93	8,41
	BC/BD-2x280KB5-B03	125,9	102,2	108254	87876	453,9	41183	31036	21,8	17,7	86	60	96,8	146,0	B	A	39	32	70	63	1,3	0,7	3,40	1,52
	BC/BD-2x280KB5-B07	119,6	119,6	102837	102837	453,9	38404	38404	20,8	20,8	79	79	149,5	149,5	A	A	40	40	71	71	0,8	0,8	3,58	3,58
	BC/BD-2x280KC5-B01	234,4	185,6	201548	159587	605,2	80011	57618	40,7	32,2	75	50	35,0	42,2	D	D	55	49	86	80	6,7	4,4	15,03	8,47
	BC/BD-2x280KC5-B03	141,8	111,0	121926	95443	605,2	39594	29078	24,6	19,3	67	43	109,1	158,6	B	A	39	32	70	63	1,3	0,7	3,40	1,52
	BC/BD-2x280KC5-B07	134,3	134,3	115477	115477	605,2	36943	36943	23,3	23,3	61	61	167,9	167,9	A+	A+	40	40	71	71	0,8	0,8	3,68	3,68
	BC/BD-2x280KD5-B01	257,0	199,7	220980	171711	756,5	76749	54969	44,6	34,7	64	41	37,8	44,4	D	D	55	49	86	80	6,8	4,5	15,12	8,51
	BC/BD-2x280KD5-B03	150,8	115,3	129665	99140	756,5	38057	27576	26,2	20,0	53	33	116,0	164,7	A	A+	39	32	70	63	1,3	0,7	3,40	1,52
	BC/BD-2x280KD5-B07	142,8	142,8	122786	122786	756,5	35614	35614	24,8	24,8	48	48	178,5	178,5	A+	A+	40	40	70	70	0,8	0,8	3,78	3,78
	BC/BD-2x280MB5-B01	230,6	186,6	198280	160447	622,5	87950	64689	40,0	32,4	56	38	35,5	42,4	D	D	55	49	86	80	6,5	4,4	14,80	8,34
	BC/BD-2x280MB5-B03	142,7	113,8	122700	97850	622,5	43570	32406	24,8	19,8	68	46	109,8	162,6	B	A+	39	32	70	63	1,3	0,7	3,40	1,52
	BC/BD-2x280MB5-B07	135,0	135,0	116079	116079	622,5	40442	40442	23,4	23,4	62	62	168,8	168,8	A+	A+	41	41	71	71	0,8	0,8	3,43	3,43
	BC/BD-2x280MC5-B01	268,6	213,3	230954	183405	830,0	85722	62762	46,6	37,0	40	27	40,7	48,5	D	C	55	49	86	80	6,6	4,4	14,86	8,37
	BC/BD-2x280MC5-B03	160,3	127,5	137833	109630	830,0	42457	32051	27,8	22,1	54	36	123,3	182,1	A	A+	39	32	70	63	1,3	0,7	3,40	1,52

MODÈLE KARYER / KARYER MODEL / МОДЕЛЬ KARYER	NOMBRE DE VENTILATEURS / NUMBER OF FANS / LÜFTERANZAHL/ КОЛИЧЕСТВО ВЕНТИЛЯТОРОВ PCS	DIAMÈTRE DU VENTILATEUR / FAN DIAMETER / LÜFTERDURCHMESSER / ДИАМЕТР ВЕНТИЛЯТОРА mm	MOTEUR / MOTOR / MOTOR / МОТОР V/Ph/Hz	NOMBRE DE PÔLES / NUMBER OF POLES / POLANZAHL / КОЛИЧЕСТВО ПОЛЮСОВ	INFORMATIONS BATTERIE / COIL DATA / WÄRMETAUSCHERDATEN / ДАННЫЕ БАТАРЕИ — VOLUME INTÉRIEUR / INTERNAL VOLUME / INNENVOLUMEN/ВНУТРЕННИЙ ОБЪЕМ dm³	CONNEXIONS / CONNECTIONS / ANSCHLÜSSE / СОЕДИНЕНИЯ — ENTRÉE / INLET / EINTRITT/ ВХОД "	SORTIE / OUTLET / AUSTRITT / ВЫХОД "	DIMENSIONS/ DIMENSIONS / ABMESSUNGEN / ГАБАРИТНЫЕ РАЗМЕРЫ (mm) A	B	C	E	F	G	H	I	K	L	M	N	POIDS / WEIGHT / GEWICHT / ВЕС kg
BC/BD-2x180KC5-B01	2	800	400/3/50	6	52,4	2 1/2"	2 1/2"	2100	1450	2310	1850	1150	550	1750	2260	2400	750	1100	1250	398
BC/BD-2x180KC5-B03	2	800	400/3/50	12	44,7	2"	2"	2100	1450	2310	1850	1150	550	1750	2260	2400	750	1100	1250	390
BC/BD-2x180KC5-B07	2	800	400/3/50	12	44,7	2"	2"	2100	1450	2310	1850	1150	550	1750	2260	2400	750	1100	1250	347
BC/BD-2x180KD5-B01	2	800	400/3/50	6	61,0	2 1/2"	2 1/2"	2100	1450	2310	1850	1150	550	1750	2260	2400	750	1100	1250	421
BC/BD-2x180KD5-B03	2	800	400/3/50	12	53,3	2"	2"	2100	1450	2310	1850	1150	550	1750	2260	2400	750	1100	1250	413
BC/BD-2x180KD5-B07	2	800	400/3/50	12	53,3	2"	2"	2100	1450	2310	1850	1150	550	1750	2260	2400	750	1100	1250	370
BC/BD-2x180MB5-B01	2	800	400/3/50	6	53,4	2 1/2"	2 1/2"	2750	1450	2310	2500	1150	550	2400	2260	3050	750	1100	1250	437
BC/BD-2x180MB5-B03	2	800	400/3/50	12	45,7	2"	2"	2750	1450	2310	2500	1150	550	2400	2260	3050	750	1100	1250	429
BC/BD-2x180MB5-B07	2	800	400/3/50	12	45,7	2"	2"	2750	1450	2310	2500	1150	550	2400	2260	3050	750	1100	1250	386
BC/BD-2x180MC5-B01	2	800	400/3/50	6	65,2	2 1/2"	2 1/2"	2750	1450	2310	2500	1150	550	2400	2260	3050	750	1100	1250	469
BC/BD-2x180MC5-B03	2	800	400/3/50	12	57,5	2"	2"	2750	1450	2310	2500	1150	550	2400	2260	3050	750	1100	1250	461
BC/BD-2x180MC5-B07	2	800	400/3/50	12	57,5	2"	2"	2750	1450	2310	2500	1150	550	2400	2260	3050	750	1100	1250	417
BC/BD-2x180MD5-B01	2	800	400/3/50	6	83,2	3"	3"	2750	1450	2310	2500	1150	550	2400	2260	3050	750	1100	1250	500
BC/BD-2x180MD5-B03	2	800	400/3/50	12	69,2	2"	2"	2750	1450	2310	2500	1150	550	2400	2260	3050	750	1100	1250	492
BC/BD-2x180MD5-B07	2	800	400/3/50	12	69,2	2"	2"	2750	1450	2310	2500	1150	550	2400	2260	3050	750	1100	1250	449
BC/BD-2X280HA5-B01	4	800	400/3/50	6	45,0	3"	3"	2450	1450	2310	2200	1150	550	1050	2260	2750	750	1100	1250	516
BC/BD-2X280HB5-B01	4	800	400/3/50	6	55,3	3"	3"	2450	1450	2310	2200	1150	550	1050	2260	2750	750	1100	1250	544
BC/BD-2x280HB5-B03	4	800	400/3/50	12	41,3	2"	2"	2450	1450	2310	2200	1150	550	1050	2260	2750	750	1100	1250	544
BC/BD-2x280HB5-B07	4	800	400/3/50	12	41,3	2"	2"	2450	1450	2310	2200	1150	550	1050	2260	2750	750	1100	1250	442
BC/BD-2X280HC5-B01	4	800	400/3/50	6	65,6	3"	3"	2450	1450	2310	2200	1150	550	1050	2260	2750	750	1100	1250	572
BC/BD-2x280HC5-B03	4	800	400/3/50	12	51,6	2"	2"	2450	1450	2310	2200	1150	550	1050	2260	2750	750	1100	1250	572
BC/BD-2x280HC5-B07	4	800	400/3/50	12	51,6	2"	2"	2450	1450	2310	2200	1150	550	1050	2260	2750	750	1100	1250	469
BC/BD-2X280HD5-B01	4	800	400/3/50	6	75,9	3"	3"	2450	1450	2310	2200	1150	550	1050	2260	2750	750	1100	1250	600
BC/BD-2x280HD5-B03	4	800	400/3/50	12	61,9	2"	2"	2450	1450	2310	2200	1150	550	1050	2260	2750	750	1100	1250	600
BC/BD-2x280HD5-B07	4	800	400/3/50	12	61,9	2"	2"	2450	1450	2310	2200	1150	550	1050	2260	2750	750	1100	1250	498
BC/BD-2x280KB5-B01	4	800	400/3/50	6	75,9	3"	3"	3850	1450	2310	3600	1150	550	1750	2260	4150	750	1100	1250	677
BC/BD-2x280KB5-B03	4	800	400/3/50	12	69,6	2 1/2"	2 1/2"	3850	1450	2310	3600	1150	550	1750	2260	4150	750	1100	1250	660
BC/BD-2x280KB5-B07	4	800	400/3/50	12	69,6	2 1/2"	2 1/2"	3850	1450	2310	3600	1150	550	1750	2260	4150	750	1100	1250	574
BC/BD-2x280KC5-B01	4	800	400/3/50	6	93,0	3"	3"	3850	1450	2310	3600	1150	550	1750	2260	4150	750	1100	1250	723
BC/BD-2x280KC5-B03	4	800	400/3/50	12	86,7	2 1/2"	2 1/2"	3850	1450	2310	3600	1150	550	1750	2260	4150	750	1100	1250	706
BC/BD-2x280KC5-B07	4	800	400/3/50	12	86,7	2 1/2"	2 1/2"	3850	1450	2310	3600	1150	550	1750	2260	4150	750	1100	1250	620
BC/BD-2x280KD5-B01	4	800	400/3/50	6	110,1	3"	3"	3850	1450	2310	3600	1150	550	1750	2260	4150	750	1100	1250	769
BC/BD-2x280KD5-B03	4	800	400/3/50	12	103,8	2 1/2"	2 1/2"	3850	1450	2310	3600	1150	550	1750	2260	4150	750	1100	1250	752
BC/BD-2x280KD5-B07	4	800	400/3/50	12	103,8	2 1/2"	2 1/2"	3850	1450	2310	3600	1150	550	1750	2260	4150	750	1100	1250	665
BC/BD-2x280MB5-B01	4	800	400/3/50	6	94,9	3"	3"	5150	1450	2310	4900	1150	550	2400	2260	5450	750	1100	1250	802
BC/BD-2x280MB5-B03	4	800	400/3/50	12	88,6	2 1/2"	2 1/2"	5150	1450	2310	4900	1150	550	2400	2260	5450	750	1100	1250	786
BC/BD-2x280MB5-B07	4	800	400/3/50	12	88,6	2 1/2"	2 1/2"	5150	1450	2310	4900	1150	550	2400	2260	5450	750	1100	1250	699
BC/BD-2x280MC5-B01	4	800	400/3/50	6	135,5	4"	4"	5150	1450	2310	4900	1150	550	2400	2260	5450	750	1100	1250	864
BC/BD-2x280MC5-B03	4	800	400/3/50	12	112,1	2 1/2"	2 1/2"	5150	1450	2310	4900	1150	550	2400	2260	5450	750	1100	1250	848

PAS D'AILETTE / FIN SPACING / LAMELLENABSTAND / ШАГ РЕБРА	MODÈLE KARYER / KARYER MODEL / МОДЕЛЬ KARYER	CAPACITÉ DE L'EAU / CAPACITY WATER / LEISTUNG WASSER / МОЩНОСТЬ ВОДА – T ambiante / Tambient / Umgebungstemp/ T окружающей среды =25°C ΔT=15°C Su / Water / Wasser / Вода, T entrée, eau / Tinlet, water / Wassereintrittstemp. / T воды на входе = 40°C, TSORTIE, su / Toutlet, water / Wasseraustrittstemp. / T воды на выходе =35°C				SURFACE TOTALE / TOTAL SURFACE / GESAMTFLÄCHE / ОБЩАЯ ПЛОЩАДЬ	CÔTÉ AIR / AIR SIDE / LUFTSEITE / СТОРОНА ВОЗДУХА – DÉBIT D'AIR / AIR FLOW / LUFTMENGE / РАСХОД ВОЗДУХА		CÔTÉ FLUIDE/ FLUID SIDE / MEDIUMSEITE / СТОРОНА ЖИДКОСТИ – DÉBIT DE FLUIDE/ FLUID FLOW / MEDIUMMENGE / РАСХОД ЖИДКОСТИ		CÔTÉ FLUIDE / PRESSURE DROP FLUID SIDE / MEDIUMSEITIGER DRUCKVERLUST / ПАДЕНИЕ ДАВЛЕНИЯ СО СТОРОНЫ ЖИДКОСТИ		ÉNERGIE / ENERGY / ENERGIE / ЭНЕРГИЯ – TAUX D'EFFICACITÉ ÉNERGÉTIQUE / ENERGY EFFICIENCY RATIO / ENERGIEEFFIZIENZRATE / КЛАСС ЭНЕРГОЭФФЕКТИВНОСТИ		CLASSE D'EFFICACITÉ ÉNERGÉTIQUE / ENERGY EFFICIENCY CLASS / ENERGIEEFFIZIENZKLASSE / КОЭФФИЦИЕНТ ЭНЕРГОЭФФЕКТИВНОСТИ		ACOUSTIQUE / SOUND / SCHALLPEGEL / ЗВУК – NIVEAU DE PRESSION SONORE / SOUND PRESSURE LEVEL / SCHALLDRUCKPEGEL / УРОВЕНЬ ЗВУКОВОГО ДАВЛЕНИЯ		NIVEAU DE PUISSANCE SONORE / SOUND POWER LEVEL / SCHALLLEISTUNGSPEGEL / УРОВЕНЬ ЗВУКОВОЙ МОЩНОСТИ		INFORMATIONS VENTILATEUR / FAN DATA / LÜFTERDATEN / ДАННЫЕ ВЕНТИЛЯТОРА – PUISSANCE TOTALE / TOTAL POWER / GESAMTLEISTUNG / ОБЩАЯ МОЩНОСТЬ		COURANT TOTAL / TOTAL CURRENT / GESAMTSTROMAUFNAHME / ОБЩИЙ ТОК		NOMBRE DE VENTILATEURS / NUMBER OF FANS / LÜFTERANZAHL/ КОЛИЧЕСТВО ВЕНТИЛЯТОРОВ	DIAMÈTRE DU VENTILATEUR / FAN DIAMETER / LÜFTERDURCHMESSER / ДИАМЕТР ВЕНТИЛЯТОРА	MOTEUR / MOTOR / MOTOR / МОТОР	NOMBRE DE PÔLES / NUMBER OF POLES / POLANZAHL / КОЛИЧЕСТВО ПОЛЮСОВ	INFORMATIONS BATTERIE / COIL DATA / WÄRMETAUSCHERDATEN / ДАННЫЕ БАТАРЕИ – VOLUME INTÉRIEUR / INTERNAL VOLUME / INNENVOLUMEN/ ВНУТРЕННИЙ ОБЪЕМ	CONNEXIONS / CONNECTIONS / ANSCHLÜSSE / СОЕДИНЕНИЯ – ENTRÉE / INLET / EINTRITT/ ВХОД	SORTIE / OUTLET / AUSTRITT / ВЫХОД	DIMENSIONS/ DIMENSIONS / ABMESSUNGEN / ГАБАРИТНЫЕ РАЗМЕРЫ – A	B	C	E	F	G	H	I	K	L	M	N	POIDS / WEIGHT / GEWICHT / ВЕС
		kW		kcal/h			m³/h		m³/h		kPa						dB(A) 10m		dB		kW		A																					
		Δ	Y	Δ	Y	m²	Δ	Y	Δ	Y	Δ	Y	Δ	Y	Δ	Y	Δ	Y	Δ	Y	Δ	Y	Δ	Y	PCS	mm	V/Ph/Hz		dm³	"		mm												kg
2,5 mm	BC/BD-2x280MC5-B07	151,1	151,1	129923	129923	830,0	39444	39444	26,2	26,2	49	49	188,9	188,9	A+	A+	40	40	71	71	0,8	0,8	3,50	3,50	4	800	400/3/50	12	112,1	2 1/2"	2 1/2"	5150	1450	2310	4900	1150	550	2400	2260	5450	750	1100	1250	762
	BC/BD-2x280MD5-B01	300,8	234,8	258641	201892	1037,5	83627	60973	52,2	40,7	97	63	45,6	53,4	C	C	55	49	86	80	6,6	4,4	14,92	8,41	4	800	400/3/50	6	159,0	4"	4"	5150	1450	2310	4900	1150	550	2400	2260	5450	750	1100	1250	925
	BC/BD-2x280MD5-B03	170,4	134,0	146518	115219	1037,5	41298	31174	29,6	23,2	44	29	131,1	191,4	A	A+	39	32	70	63	1,3	0,7	3,40	1,52	4	800	400/3/50	12	135,6	2 1/2"	2 1/2"	5150	1450	2310	4900	1150	550	2400	2260	5450	750	1100	1250	909
	BC/BD-2x280MD5-B07	160,6	160,6	138091	138091	1037,5	38509	38509	27,9	27,9	40	40	200,8	200,8	A+	A+	40	40	71	71	0,8	0,8	3,57	3,57	4	800	400/3/50	12	135,6	2 1/2"	2 1/2"	5150	1450	2310	4900	1150	550	2400	2260	5450	750	1100	1250	822
	BC/BD-2X380HA5-B01	166,2	137,9	142906	118573	272,3	116329	83419	28,9	23,9	40	29	16,3	20,6	E	E	56	50	88	82	10,2	6,7	22,64	12,75	6	800	400/3/50	6	55,3	3"	3"	3500	1450	2310	3250	1150	550	1050	2260	3800	750	1100	1250	738
	BC/BD-2X380HB5-B01	215,1	175,0	184953	150473	408,5	105669	75755	37,3	30,4	30	21	20,7	26,1	E	E	57	50	89	82	10,4	6,7	22,93	12,90	6	800	400/3/50	6	87,8	4"	4"	3500	1450	2310	3250	1150	550	1050	2260	3800	750	1100	1250	780
	BC/BD-2x380HB5-B03	144,1	114,5	123904	98452	408,5	52497	37842	25,0	19,9	100	66	75,8	104,1	B	B	41	34	72	65	1,9	1,1	5,10	2,29	6	800	400/3/50	12	64,4	2 1/2"	2 1/2"	3500	1450	2310	3250	1150	550	1050	2260	3800	750	1100	1250	780
	BC/BD-2x380HB5-B07	138,8	138,8	119346	119346	408,5	49729	49729	24,1	24,1	93	93	106,8	106,8	B	B	42	42	73	73	1,3	1,3	5,91	5,91	6	800	400/3/50	12	64,4	2 1/2"	2 1/2"	3500	1450	2310	3250	1150	550	1050	2260	3800	750	1100	1250	627
	BC/BD-2X380HC5-B01	249,1	198,5	214187	170679	544,7	97554	69557	43,2	34,4	25	17	23,5	29,2	E	E	58	52	90	84	10,6	6,8	23,16	13,02	6	800	400/3/50	6	103,2	4"	4"	3500	1450	2310	3250	1150	550	1050	2260	3800	750	1100	1250	822
	BC/BD-2x380HC5-B03	160,0	123,8	137575	106449	544,7	48321	34459	27,8	21,5	76	48	84,2	112,5	B	A	41	34	72	65	1,9	1,1	5,10	2,29	6	800	400/3/50	12	79,8	2 1/2"	2 1/2"	3500	1450	2310	3250	1150	550	1050	2260	3800	750	1100	1250	822
	BC/BD-2x380HC5-B07	154,9	154,9	133190	133190	544,7	46238	46238	26,9	26,9	72	72	110,6	110,6	A	A	42	42	73	73	1,4	1,4	6,13	6,13	6	800	400/3/50	12	79,8	2 1/2"	2 1/2"	3500	1450	2310	3250	1150	550	1050	2260	3800	750	1100	1250	669
	BC/BD-2X380HD5-B01	279,5	217,6	240327	187102	680,8	90671	64122	48,5	37,8	59	38	26,1	31,5	E	D	59	54	91	86	10,7	6,9	23,29	13,11	6	800	400/3/50	6	118,6	4"	4"	3500	1450	2310	3250	1150	550	1050	2260	3800	750	1100	1250	862
	BC/BD-2x380HD5-B03	167,8	125,8	144282	108169	680,8	44822	31368	29,1	21,8	59	35	88,3	114,4	B	A	41	34	72	65	1,9	1,1	5,10	2,29	6	800	400/3/50	12	95,2	2 1/2"	2 1/2"	3500	1450	2310	3250	1150	550	1050	2260	3800	750	1100	1250	862
	BC/BD-2x380HD5-B07	163,2	163,2	140327	140327	680,8	43265	43265	28,3	28,3	56	56	116,6	116,6	A	A	44	44	74	74	1,4	1,4	6,30	6,30	6	800	400/3/50	12	95,2	2 1/2"	2 1/2"	3500	1450	2310	3250	1150	550	1050	2260	3800	750	1100	1250	709
	BC/BD-2x380KB5-B01	301,4	244,4	259157	210146	680,8	125082	91112	52,3	42,4	85	59	30,1	37,0	D	D	57	51	88	82	10,0	6,6	22,39	12,62	6	800	400/3/50	6	118,6	4"	4"	5600	1450	2310	5350	1150	550	1750	2260	5900	750	1100	1250	980
	BC/BD-2x380KB5-B03	186,2	151,2	160103	130009	680,8	61775	46553	32,3	26,2	47	32	98,0	137,5	B	A	41	34	72	65	1,9	1,1	5,10	2,29	6	800	400/3/50	12	95,2	2 1/2"	2 1/2"	5600	1450	2310	5350	1150	550	1750	2260	5900	750	1100	1250	956
	BC/BD-2x380KB5-B07	177,0	177,0	152193	152193	680,8	57606	57606	30,7	30,7	42	42	147,5	147,5	A	A	42	42	73	73	1,2	1,2	5,37	5,37	6	800	400/3/50	12	95,2	2 1/2"	2 1/2"	5600	1450	2310	5350	1150	550	1750	2260	5900	750	1100	1250	826
	BC/BD-2x380KC5-B01	351,5	278,3	302236	239295	907,8	120016	86427	61,0	48,3	70	47	34,8	42,2	D	D	57	51	88	82	10,1	6,6	22,54	12,70	6	800	400/3/50	6	144,3	4"	4"	5600	1450	2310	5350	1150	550	1750	2260	5900	750	1100	1250	1048
	BC/BD-2x380KC5-B03	209,9	164,5	180481	141445	907,8	59390	43616	36,4	28,5	34	22	110,5	149,5	A	A	41	34	72	65	1,9	1,1	5,10	2,29	6	800	400/3/50	12	127,2	3"	3"	5600	1450	2310	5350	1150	550	1750	2260	5900	750	1100	1250	1024
	BC/BD-2x380KC5-B07	198,9	198,9	171023	171023	907,8	55414	55414	34,5	34,5	31	31	165,8	165,8	A+	A+	42	42	73	73	1,2	1,2	5,52	5,52	6	800	400/3/50	12	127,2	3"	3"	5600	1450	2310	5350	1150	550	1750	2260	5900	750	1100	1250	894
	BC/BD-2x380KD5-B01	385,4	299,5	331384	257524	1134,7	115124	82454	66,9	52,0	59	38	37,8	44,7	D	D	57	51	88	82	10,2	6,7	22,68	12,77	6	800	400/3/50	6	170,0	4"	4"	5600	1450	2310	5350	1150	550	1750	2260	5900	750	1100	1250	1116
	BC/BD-2x380KD5-B03	223,5	170,9	192175	146948	1134,7	57085	41364	38,8	29,7	22	14	117,6	155,4	A	A	41	34	72	65	1,9	1,1	5,10	2,29	6	800	400/3/50	12	170,0	4"	4"	5600	1450	2310	5350	1150	550	1750	2260	5900	750	1100	1250	1092
	BC/BD-2x380KD5-B07	211,7	211,7	182029	182029	1134,7	53421	53421	36,7	36,7	20	20	162,8	162,8	A+	A+	42	42	72	72	1,3	1,3	5,66	5,66	6	800	400/3/50	12	170,0	4"	4"	5600	1450	2310	5350	1150	550	1750	2260	5900	750	1100	1250	963
	BC/BD-2X480HA5-B01	210,3	174,6	180825	150129	363,1	155105	111225	36,5	30,3	13	9	15,6	19,6	E	E	57	51	89	83	13,5	8,9	30,19	17,00	8	800	400/3/50	6	82,7	4"	4"	4550	1450	2310	4300	1150	550	1050	2260	4850	750	1100	1250	963
	BC/BD-2X480HB5-B01	294,0	239,1	252794	205589	544,7	140892	101007	51,0	41,5	67	46	21,2	26,6	E	E	58	51	90	83	13,9	9,0	30,57	17,19	8	800	400/3/50	6	103,2	4"	4"	4550	1450	2310	4300	1150	550	1050	2260	4850	750	1100	1250	1015
	BC/BD-2x480HB5-B03	192,1	152,6	165176	131212	544,7	69996	50456	33,3	26,5	97	65	73,9	101,7	B	B	42	35	73	66	2,6	1,5	6,80	3,04	8	800	400/3/50	12	86,1	3"	3"	4550	1450	2310	4300	1150	550	1050	2260	4850	750	1100	1250	1015
	BC/BD-2x480HB5-B07	185,0	185,0	159071	159071	544,7	66305	66305	32,1	32,1	91	91	102,8	102,8	B	B	43	43	74	74	1,8	1,8	7,88	7,88	8	800	400/3/50	12	86,1	3"	3"	4550	1450	2310	4300	1150	550	1050	2260	4850	750	1100	1250	810
	BC/BD-2X480HC5-B01	340,1	270,8	292433	232846	726,2	130072	92742	59,0	47,0	51	34	24,1	29,8	E	E	58	53	91	85	14,1	9,1	30,87	17,35	8	800	400/3/50	6	145,6	5"	5"	4750	1450	2310	4300	1150	550	1050	2260	5250	750	1100	1250	1071
	BC/BD-2x480HC5-B03	213,3	165,0	183405	141874	726,2	64428	45945	37,0	28,6	74	47	82,0	110,0	B	B	42	35	73	66	2,6	1,5	6,80	3,04	8	800	400/3/50	12	106,7	3"	3"	4550	1450	2310	4300	1150	550	1050	2260	4850	750	1100	1250	1071
	BC/BD-2x480HC5-B07	206,4	206,4	177472	177472	726,2	61651	61651	35,8	35,8	70	70	114,7	114,7	A	A	43	43	74	74	1,8	1,8	8,17	8,17	8	800	400/3/50	12	106,7	3"	3"	4550	1450	2310	4300	1150	550	1050	2260	4850	750	1100	1250	866
	BC/BD-2X480HD5-B01	369,7	288,0	317885	247635	907,8	120895	85496	64,2	50,0	41	26	25,9	31,6	E	D	60	55	92	87	14,3	9,1	31,05	17,48	8	800	400/3/50	6	166,1	5"	5"	4750	1450	2310	4300	1150	550	1050	2260	5250	750	1100	1250	1126
	BC/BD-2x480HD5-B03	223,7	167,7	192347	144196	907,8	59763	41823	38,8	29,1	57	34	86,0	111,8	B	A	42	35	73	66	2,6	1,5	6,80	3,04	8	800	400/3/50	12	127,2	3"	3"	4550	1450	2310	4300	1150	550	1050	2260	4850	750	1100	1250	1126
	BC/BD-2x480HD5-B07	217,5	217,5	187016	187016	907,8	57687	57687	37,7	37,7	54	54	114,5	114,5	A	A	45	45	75	75	1,9	1,9	8,39	8,39	8	800	400/3/50	12	127,2	3"	3"	4550	1450	2310	4300	1150	550	1050	2260	4850	750	1100	1250	921
	BC/BD-2X580HA5-B01	271,2	225,0	233190	193465	453,9	193881	139032	47,1	39,1	24	17	16,0	20,3	E	E	58	52	90	84	16,9	11,1	37,74	21,25	10	800	400/3/50	6	93,0	4"	4"	5600	1450	2310	5350	1150	550	1050	2260	5900	750	1100	1250	1184
	BC/BD-2X580HB5-B01	351,2	285,9	301978	245830	680,8	176115	126258	61,0	49,6	18	12	20,3	25,5	E	E	59	52	91	84	17,3	11,2	38,21	21,49	10	800	400/3/50	6	140,4	5"	5"	5800	1450	2310	5350	1150	550	1050	2260	6300	750	1100	1250	1255
	BC/BD-2x580HB5-B03	237,8	189,0	204471	162511	680,8	87494	63070	41,3	32,8	63	42	74,3	99,5	B	B	43	36	74	67	3,2	1,9	8,50	3,80	10	800	400/3/50	12	101,5	3"	3"	5600	1450	2310	5350	1150	550	1050	2260	5900	750	1100	1250	1255
	BC/BD-2x580HB5-B07	229,1	229,1	196990	196990	680,8	82882	82882	39,8	39,8	59	59	104,1	104,1	B	B	44	44	75	75	2,2	2,2	9,85	9,85	10	800	400/3/50	12	101,5	3"	3"	5600	1450	2310	5350	1150	550	1050	2260	5900	750	1100	1250	999
	BC/BD-2X580HC5-B01	406,8	324,3	349785	278848	907,8	162590	115928	70,6	56,3	16	10	23,0	28,7	E	E	59	54	92	86	17,7	11,3	38,59	21,69	10	800	400/3/50	6	166,1	5"	5"	5800	1450	2310	5350	1150	550	1050	2260	6300	750	1100	1250	1326
	BC/BD-2x580HC5-B03	264,2	204,5	227171	175838	907,8	80535	57431	45,9	35,5	42	27	82,6	107,6	B	B	43	36	74	67	3,2	1,9	8,50	3,80	10	800	400/3/50	12	144,3	4"	4"	5600	1450	2310	5350	1150	550	1050	2260	5900	750	1100	1250	1326

PAS D'AILETTE / FIN SPACING / LAMELLENABSTAND / ШАГ РЕБРА	MODÈLE KARYER / KARYER MODEL / МОДЕЛЬ KARYER	CAPACITÉ DE L'EAU / CAPACITY WATER / LEISTUNG WASSER / МОЩНОСТЬ ВОДА				SURFACE TOTALE / TOTAL SURFACE / GESAMTFLÄCHE / ОБЩАЯ ПЛОЩАДЬ	CÔTÉ AIR / AIR SIDE / LUFTSEITE / СТОРОНА ВОЗДУХА		CÔTÉ FLUIDE/ FLUID SIDE / MEDIUMSEITE / СТОРОНА ЖИДКОСТИ				ÉNERGIE / ENERGY / ENERGIE / ЭНЕРГИЯ				ACOUSTIQUE / SOUND / SCHALLPEGEL / ЗВУК				INFORMATIONS VENTILATEUR / FAN DATA / LÜFTERDATEN / ДАННЫЕ ВЕНТИЛЯТОРА								INFORMATIONS BATTERIE / COIL DATA / WÄRMETAUSCHERDATEN / ДАННЫЕ БАТАРЕИ															
		T ambiante / Tambient / Umgebungstemp/ T окружающей среды =25°C ΔT=15°C Su / Water / Wasser / Вода, T entrée, eau / Tinlet, water / Wassereintrittstemp. / T воды на входе = 40°C, TSORTIE, su / Toutlet, water / Wasseraustrittstemp. / T воды на выходе =35°C					DÉBIT D'AIR / AIR FLOW / LUFTMENGE / РАСХОД ВОЗДУХА		DÉBIT DE FLUIDE/ FLUID FLOW / MEDIUMMENGE / РАСХОД ЖИДКОСТИ		CÔTÉ FLUIDE / PRESSURE DROP FLUID SIDE / MEDIUMSEITIGER DRUCKVERLUST / ПАДЕНИЕ ДАВЛЕНИЯ СО СТОРОНЫ ЖИДКОСТИ		TAUX D'EFFICACITÉ ÉNERGÉTIQUE / ENERGY EFFICIENCY RATIO / ENERGIEEFFIZIENZRATE / КЛАСС ЭНЕРГОЭФФЕКТИВНОСТИ		CLASSE D'EFFICACITÉ ÉNERGÉTIQUE / ENERGY EFFICIENCY CLASS / ENERGIEEFFIZIENZKLASSE / КОЭФФИЦИЕНТ ЭНЕРГОЭФФЕКТИВНОСТИ		NIVEAU DE PRESSION SONORE / SOUND PRESSURE LEVEL / SCHALLDRUCKPEGEL / УРОВЕНЬ ЗВУКОВОГО ДАВЛЕНИЯ		NIVEAU DE PUISSANCE SONORE / SOUND POWER LEVEL / SCHALLLEISTUNGSPEGEL / УРОВЕНЬ ЗВУКОВОЙ МОЩНОСТИ		PUISSANCE TOTALE / TOTAL POWER / GESAMTLEISTUNG / ОБЩАЯ МОЩНОСТЬ		COURANT TOTAL / TOTAL CURRENT / GESAMTSTROMAUFNAHME / ОБЩИЙ ТОК		NOMBRE DE VENTILATEURS / NUMBER OF FANS / LÜFTERANZAHL/ КОЛИЧЕСТВО ВЕНТИЛЯТОРОВ	DIAMÈTRE DU VENTILATEUR / FAN DIAMETER / LÜFTERDURCHMESSER / ДИАМЕТР ВЕНТИЛЯТОРА	MOTEUR / MOTOR / MOTOR / МОТОР	NOMBRE DE PÔLES / NUMBER OF POLES / POLANZAHL / КОЛИЧЕСТВО ПОЛЮСОВ	VOLUME INTÉRIEUR / INTERNAL VOLUME / INNENVOLUMEN/ ВНУТРЕННИЙ ОБЪЕМ	CONNEXIONS / CONNECTIONS / ANSCHLÜSSE / СОЕДИНЕНИЯ: ENTRÉE / INLET / EINTRITT/ ВХОД	CONNEXIONS / CONNECTIONS / ANSCHLÜSSE / СОЕДИНЕНИЯ: SORTIE / OUTLET / AUSTRITT / ВЫХОД	DIMENSIONS/ DIMENSIONS / ABMESSUNGEN / ГАБАРИТНЫЕ РАЗМЕРЫ												POIDS / WEIGHT / GEWICHT / ВЕС
		kW		kcal/h			m³/h		m³/h		kPa						dB(A) 10m		dB		kW		A									A	B	C	E	F	G	H	I	K	L	M	N	
		Δ	Y	Δ	Y	m²	Δ	Y	Δ	Y	Δ	Y	Δ	Y	Δ	Y	Δ	Y	Δ	Y	Δ	Y	Δ	Y	PCS	mm	V/Ph/Hz		dm³	"		mm												kg
2,5 mm	BC/BD-2x580HC5-B07	255,7	255,7	219862	219862	907,8	77063	77063	44,4	44,4	40	40	111,2	111,2	A	A	44	44	75	75	2,3	2,3	10,21	10,21	10	800	400/3/50	12	144,3	4"	4"	5600	1450	2310	5350	1150	550	1050	2260	5900	750	1100	1250	1070
	BC/BD-2X580HD5-B01	468,6	364,8	402923	313671	1134,7	151119	106870	81,3	63,3	76	49	26,3	32,0	E	D	60	56	93	88	17,8	11,4	38,81	21,85	10	800	400/3/50	6	191,8	5"	5"	5800	1450	2310	5350	1150	550	1050	2260	6300	750	1100	1250	1388
	BC/BD-2x580HD5-B03	277,2	207,9	238349	178762	1134,7	74704	52279	48,1	36,1	33	20	86,6	109,4	B	B	43	36	74	67	3,2	1,9	8,50	3,80	10	800	400/3/50	12	170,0	4"	4"	5600	1450	2310	5350	1150	550	1050	2260	5900	750	1100	1250	1388
	BC/BD-2x580HD5-B07	269,6	269,6	231814	231814	1134,7	72108	72108	46,8	46,8	31	31	117,2	117,2	A	A	46	46	76	76	2,3	2,3	10,49	10,49	10	800	400/3/50	12	170,0	4"	4"	5600	1450	2310	5350	1150	550	1050	2260	5900	750	1100	1250	1132
	BC/BD-2X680HA5-B01	332,2	275,5	285641	236887	544,7	232657	166838	57,7	47,8	36	26	16,4	20,7	E	E	59	53	91	85	20,3	13,3	45,28	25,50	12	800	400/3/50	6	125,0	5"	5"	6850	1450	2310	6400	1150	550	1050	2260	7350	750	1100	1250	1406
	BC/BD-2X680HB5-B01	429,9	349,8	369647	300774	817,0	211338	151510	74,6	60,7	30	21	20,7	25,9	E	E	60	53	92	85	20,8	13,5	45,85	25,79	12	800	400/3/50	6	155,8	5"	5"	6850	1450	2310	6400	1150	550	1050	2260	7350	750	1100	1250	1490
	BC/BD-2x680HB5-B03	288,0	228,9	247635	196819	817,0	104993	75684	50,0	39,7	93	62	75,8	104,0	B	B	44	37	75	68	3,8	2,2	10,20	4,57	12	800	400/3/50	12	134,0	4"	4"	6650	1450	2310	6400	1150	550	1050	2260	6950	750	1100	1250	1490
	BC/BD-2x680HB5-B07	277,5	277,5	238607	238607	817,0	99458	99458	48,2	48,2	87	87	106,7	106,7	B	B	45	45	76	76	2,6	2,6	11,82	11,82	12	800	400/3/50	12	134,0	4"	4"	6650	1450	2310	6400	1150	550	1050	2260	6950	750	1100	1250	1183
	BC/BD-2X680HC5-B01	497,7	396,6	427945	341015	1089,3	195108	139114	86,4	68,8	23	15	23,5	29,2	E	E	60	54	93	87	21,2	13,6	46,31	26,03	12	800	400/3/50	6	214,0	6"	6"	6850	1450	2310	6400	1150	550	1050	2260	7350	750	1100	1250	1574
	BC/BD-2x680HC5-B03	319,9	247,5	275064	212812	1089,3	96642	68917	55,5	42,9	70	44	84,2	112,5	B	A	44	37	75	68	3,8	2,2	10,20	4,57	12	800	400/3/50	12	164,9	4"	4"	6650	1450	2310	6400	1150	550	1050	2260	6950	750	1100	1250	1574
	BC/BD-2x680HC5-B07	309,6	309,6	266208	266208	1089,3	92476	92476	53,7	53,7	66	66	114,7	114,7	A	A	45	45	76	76	2,7	2,7	12,25	12,25	12	800	400/3/50	12	164,9	4"	4"	6650	1450	2310	6400	1150	550	1050	2260	6950	750	1100	1250	1267
	BC/BD-2X680HD5-B01	541,6	422,3	465692	363113	1361,7	181342	128244	94,0	73,3	19	12	25,3	30,8	E	D	61	57	94	89	21,4	13,7	46,57	26,22	12	800	400/3/50	6	244,8	6"	6"	6850	1450	2310	6400	1150	550	1050	2260	7350	750	1100	1250	1658
	BC/BD-2x680HD5-B03	335,4	251,4	288392	216165	1361,7	89645	62735	58,2	43,6	54	32	88,3	114,3	B	A	44	37	75	68	3,8	2,2	10,20	4,57	12	800	400/3/50	12	195,7	4"	4"	6650	1450	2310	6400	1150	550	1050	2260	6950	750	1100	1250	1658
	BC/BD-2x680HD5-B07	326,2	326,2	280481	280481	1361,7	86530	86530	56,6	56,6	51	51	116,5	116,5	A	A	47	47	77	77	2,8	2,8	12,59	12,59	12	800	400/3/50	12	195,7	4"	4"	6650	1450	2310	6400	1150	550	1050	2260	6950	750	1100	1250	1351
	BC/BD-180AB5-B01	42,4	34,6	36457	29751	104,3	18511	13262	7,4	6,0	49	34	24,9	31,5	E	D	49	42	81	74																								
	BC/BD-180AB5-B03	28,1	22,3	24162	19175	104,5	9212	6633	4,9	3,9	61	40	93,7	111,5	B	A	33	26	64	57																								
	BC/BD-180AB5-B01	42,4	34,6	36457	29751	104,3	18511	13262	7,4	6,0	49	34	24,9	31,5	E	D	49	42	81	74	1,7	1,1	3,80	2,14	1	800	400/3/50	6	15,1	1 1/4"	1 1/4"	1550	1450	1240	1300	1150	550	1200	1190	1850	750	1100	1250	196
	BC/BD-180AB5-B03	28,1	22,3	24162	19175	104,5	9212	6633	4,9	3,9	61	40	93,7	111,5	B	A	33	26	64	57	0,3	0,2	0,85	0,38	1	800	400/3/50	12	15,5	1 1/4"	1 1/4"	1550	1450	1240	1300	1150	550	1200	1190	1850	750	1100	1250	193
	BC/BD-180AB5-B06	43,1	43,1	37059	37059	104,3	19037	19037	7,5	7,5	52	52	25,4	25,4	E	E	52	52	83	83	1,7	1,7	2,65	2,65	1	800	400/3/50	6	14,9	1 1/4"	1 1/4"	1550	1450	1240	1300	1150	550	1200	1190	1850	750	1100	1250	193
	BC/BD-180AB5-B07	26,9	26,9	23130	23130	104,5	8650	8650	4,7	4,7	56	56	134,5	134,5	A	A	34	34	64	64	0,2	0,2	0,97	0,97	1	800	400/3/50	12	15,5	1 1/4"	1 1/4"	1550	1450	1240	1300	1150	550	1200	1190	1850	750	1100	1250	171
	BC/BD-180AC5-B01	49,7	39,7	42734	34136	139,2	17223	12339	8,6	6,9	65	43	29,2	36,1	E	D	49	43	81	75	1,7	1,1	3,84	2,16	1	800	400/3/50	6	20,3	1 1/2"	1 1/2"	1550	1450	1240	1300	1150	550	1200	1190	1850	750	1100	1250	208
	BC/BD-180AC5-B03	31,0	24,1	26655	20722	139,3	8538	6160	5,4	4,2	67	43	103,3	120,5	B	A	33	26	64	57	0,3	0,2	0,85	0,38	1	800	400/3/50	12	19,7	1 1/4"	1 1/4"	1550	1450	1240	1300	1150	550	1200	1190	1850	750	1100	1250	204
	BC/BD-180AC5-B06	50,5	50,5	43422	43422	139,3	18093	18093	8,8	8,8	38	38	29,7	29,7	E	E	53	53	83	83	1,7	1,7	2,73	2,73	1	800	400/3/50	6	20,6	1 1/2"	1 1/2"	1550	1450	1240	1300	1150	550	1200	1190	1850	750	1100	1250	205
	BC/BD-180AC5-B07	29,8	29,8	25623	25623	139,3	8117	8117	5,2	5,2	63	63	149,0	149,0	A	A	34	34	65	65	0,2	0,2	1,00	1,00	1	800	400/3/50	12	19,7	1 1/4"	1 1/4"	1550	1450	1240	1300	1150	550	1200	1190	1850	750	1100	1250	182
	BC/BD-180AD5-B01	53,8	42,0	46260	36113	174,1	16140	11497	9,3	7,3	51	33	29,9	38,2	E	D	51	45	82	76	1,8	1,1	3,87	2,18	1	800	400/3/50	6	24,9	1 1/2"	1 1/2"	1550	1450	1240	1300	1150	550	1200	1190	1850	750	1100	1250	219
	BC/BD-180AD5-B03	32,2	24,3	27687	20894	174,1	7995	5688	5,6	4,2	51	31	107,3	121,5	B	A	33	26	64	57	0,3	0,2	0,85	0,38	1	800	400/3/50	12	24,0	1 1/4"	1 1/4"	1550	1450	1240	1300	1150	550	1200	1190	1850	750	1100	1250	215
	BC/BD-180AD5-B06	56,3	56,3	48409	48409	174,1	17245	17245	9,8	9,8	56	56	31,3	31,3	D	D	53	53	84	84	1,8	1,8	2,79	2,79	1	800	400/3/50	6	24,9	1 1/2"	1 1/2"	1550	1450	1240	1300	1150	550	1200	1190	1850	750	1100	1250	216
	BC/BD-180AD5-B07	31,1	31,1	26741	26741	174,1	7656	7656	5,4	5,4	48	48	155,5	155,5	A	A	35	35	65	65	0,2	0,2	1,03	1,03	1	800	400/3/50	12	24,0	1 1/4"	1 1/4"	1550	1450	1240	1300	1150	550	1200	1190	1850	750	1100	1250	194
	BC/BD-180CB5-B01	53,3	43,4	45830	37317	152,3	20778	15119	9,3	7,5	41	29	31,4	39,5	D	D	48	42	80	74	1,7	1,1	3,74	2,11	1	800	400/3/50	6	22,5	1 1/2"	1 1/2"	2100	1450	1240	1850	1150	550	1750	1190	2400	750	1100	1250	230
	BC/BD-180CB5-B03	33,8	27,4	29063	23560	152,1	10263	7718	5,9	4,8	44	30	112,7	137,0	A	A	33	26	64	57	0,3	0,2	0,85	0,38	1	800	400/3/50	12	20,4	1 1/4"	1 1/4"	2100	1450	1240	1850	1150	550	1750	1190	2400	750	1100	1250	225
	BC/BD-180CB5-B06	53,0	53,0	45572	45572	152,3	20588	20588	9,2	9,2	42	42	33,1	33,1	D	D	52	52	83	83	1,6	1,6	2,52	2,52	1	800	400/3/50	6	22,2	1 1/2"	1 1/2"	2100	1450	1240	1850	1150	550	1750	1190	2400	750	1100	1250	227
	BC/BD-180CB5-B07	32,1	32,1	27601	27601	152,1	9571	9571	5,6	5,6	40	40	160,5	160,5	A+	A+	34	34	65	65	0,2	0,2	0,90	0,90	1	800	400/3/50	12	20,4	1 1/4"	1 1/4"	2100	1450	1240	1850	1150	550	1750	1190	2400	750	1100	1250	203
	BC/BD-180CC5-B01	62,7	49,7	53912	42734	203,1	19911	14329	10,9	8,6	66	44	36,9	45,2	D	C	48	42	80	74	1,7	1,1	3,76	2,12	1	800	400/3/50	6	30,6	2"	2"	2100	1450	1240	1850	1150	550	1750	1190	2400	750	1100	1250	246
	BC/BD-180CC5-B03	37,8	29,5	32502	25365	203,0	9859	7222	6,6	5,1	57	36	126,0	147,5	A	A	33	26	64	57	0,3	0,2	0,85	0,38	1	800	400/3/50	12	27,1	1 1/4"	1 1/4"	2100	1450	1240	1850	1150	550	1750	1190	2400	750	1100	1250	242
	BC/BD-180CC5-B06	61,6	61,6	52966	52966	202,8	19972	19972	10,7	10,7	33	33	36,2	36,2	D	D	52	52	83	83	1,7	1,7	2,58	2,58	1	800	400/3/50	6	29,7	2"	2"	2100	1450	1240	1850	1150	550	1750	1190	2400	750	1100	1250	242
	BC/BD-180CC5-B07	35,8	35,8	30782	30782	203,0	9199	9199	6,2	6,2	52	52	179,0	179,0	A+	A+	34	34	65	65	0,2	0,2	0,93	0,93	1	800	400/3/50	12	27,1	1 1/4"	1 1/4"	2100	1450	1240	1850	1150	550	1750	1190	2400	750	1100	1250	220
	BC/BD-180CD5-B01	68,0	52,8	58469	45400	253,6	19077	13662	11,8	9,2	56	35	40,0	48,0	D	C	49	43	80	74	1,7	1,1	3,79	2,13	1	800	400/3/50	6	35,9	2"	2"	2100	1450	1240	1850	1150	550	1750	1190	2400	750	1100	1250	261
	BC/BD-180CD5-B03	39,7	30,1	34136	25881	253,9	9466	6849	6,9	5,2	43	27	132,3	150,5	A	A	33	26	64	57	0,3	0,2	0,85	0,38	1	800	400/3/50	12	33,7	1 1/4"	1 1/4"	2100	1450	1240	1850	1150	550	1750	1190	2400	750	1100	1250	258
	BC/BD-180CD5-B06	68,8	68,8	59157	59157	253,6	19401	19401	11,9	11,9	57	57	40,5	40,5	D	D	52	52	83	83	1,7	1,7	2,62	2,62	1	800	400/3/50	6	35,9	2"	2"	2100	1450	1240	1850	1150	550	1750	1190	2400	750	1100	1250	258
	BC/BD-180CD5-B07	37,5	37,5	32244	32244	253,9	8862	8862	6,5	6,5	39	39	187,5	187,5	A+	A+	34	34	64	64	0,2	0,2	0,95	0,95	1	800	400/3/50	12	33,7	1 1/4"	1 1/4"	2100	1450	1240	1850	1150	550	1750	1190	2400	750	1100	1250	236
	BC/BD-180NB5-B01	63,1	51,2	54256	44024	208,9	21941	16132	11,0	8,9	73	50	39,4	46,5	D	C	49	43	80	74	1,6	1,1	3,71	2,09	1	800	400/3/50	6	29,1	1 1/2"	1 1/2"	2750	1450	1240	2500	1150	550	2400	1190	3050	750	1100	1250	269

PAS D'AILETTE / FIN SPACING / LAMELLENABSTAND / ШАГ РЕБРА	MODÈLE KARYER / KARYER MODEL МОДЕЛЬ KARYER	CAPACITÉ DE L'EAU / CAPACITY WATER / LEISTUNG WASSER / МОЩНОСТЬ ВОДА – T ambiante / Tambient / Umgebungstemp/ T окружающей среды =25°C ΔT=15°C Su / Water / Wasser / Вода, T entrée, eau / Tinlet, water / Wassereintrittstemp. / T воды на входе = 40°C, TSORTIE, su / Toutlet, water / Wasseraustrittstemp. / T воды на выходе =35°C				SURFACE TOTALE / TOTAL SURFACE / GESAMTFLÄCHE / ОБЩАЯ ПЛОЩАДЬ	CÔTÉ AIR / AIR SIDE / LUFTSEITE / СТОРОНА ВОЗДУХА – DÉBIT D'AIR / AIR FLOW / LUFTMENGE / РАСХОД ВОЗДУХА		CÔTÉ FLUIDE/ FLUID SIDE / MEDIUMSEITE / СТОРОНА ЖИДКОСТИ – DÉBIT DE FLUIDE/ FLUID FLOW / MEDIUMMENGE / РАСХОД ЖИДКОСТИ		CÔTÉ FLUIDE / PRESSURE DROP FLUID SIDE / MEDIUMSEITIGER DRUCKVERLUST / ПАДЕНИЕ ДАВЛЕНИЯ СО СТОРОНЫ ЖИДКОСТИ		ÉNERGIE / ENERGY / ENERGIE / ЭНЕРГИЯ – TAUX D'EFFICACITÉ ÉNERGÉTIQUE / ENERGY EFFICIENCY RATIO / ENERGIEEFFIZIENZRATE / КЛАСС ЭНЕРГОЭФФЕКТИВНОСТИ		CLASSE D'EFFICACITÉ ÉNERGÉTIQUE / ENERGY EFFICIENCY CLASS / ENERGIEEFFIZIENZKLASSE / КОЭФФИЦИЕНТ ЭНЕРГОЭФФЕКТИВНОСТИ		ACOUSTIQUE / SOUND / SCHALLPEGEL / ЗВУК – NIVEAU DE PRESSION SONORE / SOUND PRESSURE LEVEL / SCHALLDRUCKPEGEL / УРОВЕНЬ ЗВУКОВОГО ДАВЛЕНИЯ		NIVEAU DE PUISSANCE SONORE / SOUND POWER LEVEL / SCHALLLEISTUNGSPEGEL / УРОВЕНЬ ЗВУКОВОЙ МОЩНОСТИ		INFORMATIONS VENTILATEUR / FAN DATA / LÜFTERDATEN / ДАННЫЕ ВЕНТИЛЯТОРА – PUISSANCE TOTALE / TOTAL POWER / GESAMTLEISTUNG / ОБЩАЯ МОЩНОСТЬ		COURANT TOTAL / TOTAL CURRENT / GESAMTSTROMAUFNAHME / ОБЩИЙ ТОК		NOMBRE DE VENTILATEURS / NUMBER OF FANS / LÜFTERANZAHL/ КОЛИЧЕСТВО ВЕНТИЛЯТОРОВ	DIAMÈTRE DU VENTILATEUR / FAN DIAMETER / LÜFTERDURCHMESSER / ДИАМЕТР ВЕНТИЛЯТОРА	MOTEUR / MOTOR / MOTOR / МОТОР	NOMBRE DE PÔLES / NUMBER OF POLES / POLANZAHL / КОЛИЧЕСТВО ПОЛЮСОВ	INFORMATIONS BATTERIE / COIL DATA / WÄRMETAUSCHERDATEN / ДАННЫЕ БАТАРЕИ – VOLUME INTÉRIEUR / INTERNAL VOLUME / INNENVOLUMEN/ ВНУТРЕННИЙ ОБЪЕМ	CONNEXIONS / CONNECTIONS / ANSCHLÜSSE / СОЕДИНЕНИЯ – ENTRÉE / INLET / EINTRITT/ ВХОД	SORTIE / OUTLET / AUSTRITT / ВЫХОД	DIMENSIONS/ DIMENSIONS / ABMESSUNGEN / ГАБАРИТНЫЕ РАЗМЕРЫ												POIDS / WEIGHT / GEWICHT / ВЕС
		kW		kcal/h			m³/h		m³/h		kPa						dB(A) 10m		dB		kW		A									A	B	C	E	F	G	H	I	K	L	M	N	
		Δ	Y	Δ	Y	m²	Δ	Y	Δ	Y	Δ	Y	Δ	Y	Δ	Y	Δ	Y	Δ	Y	Δ	Y	Δ	Y	PCS	mm	V/Ph/Hz		dm³	"		mm												kg
2,5 mm	BC/BD-180NB5-B03	38,8	30,9	33362	26569	208,5	10872	8094	6,7	5,4	72	48	129,3	154,5	A	A	33	26	64	57	0,3	0,2	0,85	0,38	1	800	400/3/50	12	27,0	1 1/4"	1 1/4"	2750	1450	1240	2500	1150	550	2400	1190	3050	750	1100	1250	264
	BC/BD-180NB5-B06	62,1	62,1	53396	53396	208,9	21426	21426	10,8	10,8	71	71	38,8	38,8	D	D	52	52	83	83	1,6	1,6	2,44	2,44	1	800	400/3/50	6	29,1	1 1/2"	1 1/2"	2750	1450	1240	2500	1150	550	2400	1190	3050	750	1100	1250	266
	BC/BD-180NB5-B07	36,7	36,7	31556	31556	208,5	10090	10090	6,4	6,4	65	65	183,5	183,5	A+	A+	35	35	65	65	0,2	0,2	0,86	0,86	1	800	400/3/50	12	27,0	1 1/4"	1 1/4"	2750	1450	1240	2500	1150	550	2400	1190	3050	750	1100	1250	242
	BC/BD-180NC5-B01	72,4	57,5	62253	49441	278,2	21374	15642	12,6	10,0	56	37	45,3	52,3	C	C	49	43	80	74	1,6	1,1	3,72	2,10	1	800	400/3/50	6	38,6	2"	2"	2750	1450	1240	2500	1150	550	2400	1190	3050	750	1100	1250	290
	BC/BD-180NC5-B03	42,8	33,9	36801	29149	278,6	10582	7993	7,4	5,9	52	34	142,7	169,5	A	A+	33	26	64	57	0,3	0,2	0,85	0,38	1	800	400/3/50	12	36,8	1 1/4"	1 1/4"	2750	1450	1240	2500	1150	550	2400	1190	3050	750	1100	1250	287
	BC/BD-180NC5-B06	71,6	71,6	61565	61565	278,2	21018	21018	12,4	12,4	55	55	44,8	44,8	D	D	52	52	83	83	1,6	1,6	2,48	2,48	1	800	400/3/50	6	38,6	2"	2"	2750	1450	1240	2500	1150	550	2400	1190	3050	750	1100	1250	286
	BC/BD-180NC5-B07	40,3	40,3	34652	34652	278,6	9836	9836	7,0	7,0	47	47	201,5	201,5	A+	A+	34	34	65	65	0,2	0,2	0,88	0,88	1	800	400/3/50	12	36,8	1 1/4"	1 1/4"	2750	1450	1240	2500	1150	550	2400	1190	3050	750	1100	1250	265
	BC/BD-180ND5-B01	78,7	61,3	67670	52708	348,0	20839	15177	13,7	10,6	44	28	46,3	55,7	C	C	49	43	80	74	1,7	1,1	3,74	2,11	1	800	400/3/50	6	47,8	2"	2"	2750	1450	1240	2500	1150	550	2400	1190	3050	750	1100	1250	312
	BC/BD-180ND5-B03	45,1	35,2	38779	30267	348,2	10292	7754	7,8	6,1	69	44	150,3	176,0	A	A+	33	26	64	57	0,3	0,2	0,85	0,38	1	800	400/3/50	12	45,3	1 1/4"	1 1/4"	2750	1450	1240	2500	1150	550	2400	1190	3050	750	1100	1250	309
	BC/BD-180ND5-B06	78,1	78,1	67154	67154	348,0	20631	20631	13,5	13,5	44	44	48,8	48,8	C	C	52	52	83	83	1,6	1,6	2,52	2,52	1	800	400/3/50	6	47,8	2"	2"	2750	1450	1240	2500	1150	550	2400	1190	3050	750	1100	1250	309
	BC/BD-180ND5-B07	42,4	42,4	36457	36457	348,2	9597	9597	7,4	7,4	62	62	212,0	212,0	A+	A+	34	34	65	65	0,2	0,2	0,90	0,90	1	800	400/3/50	12	45,3	1 1/4"	1 1/4"	2750	1450	1240	2500	1150	550	2400	1190	3050	750	1100	1250	287
	BC/BD-280AB5-B01	84,8	69,3	72915	59587	208,9	37022	26524	14,7	12,0	40	28	24,9	31,5	E	D	52	45	84	77	3,4	2,2	7,60	4,28	2	800	400/3/50	6	31,7	2"	2"	2750	1450	1240	2500	1150	550	1200	1190	3050	750	1100	1250	345
	BC/BD-280AB5-B03	56,1	44,5	48237	38263	208,9	18425	13267	9,7	7,7	59	39	93,5	111,3	B	A	36	29	67	60	0,6	0,4	1,70	0,76	2	800	400/3/50	12	29,1	1 1/2"	1 1/2"	2750	1450	1240	2500	1150	550	1200	1190	3050	750	1100	1250	337
	BC/BD-280AB5-B06	86,3	86,3	74205	74205	208,9	38073	38073	15,0	15,0	42	42	25,4	25,4	E	E	55	55	86	86	3,4	3,4	5,30	5,30	2	800	400/3/50	6	31,3	2"	2"	2750	1450	1240	2500	1150	550	1200	1190	3050	750	1100	1250	338
	BC/BD-280AB5-B07	53,7	53,7	46174	46174	208,9	17300	17300	9,3	9,3	55	55	134,3	134,3	A	A	37	37	67	67	0,4	0,4	1,93	1,93	2	800	400/3/50	12	29,1	1 1/2"	1 1/2"	2750	1450	1240	2500	1150	550	1200	1190	3050	750	1100	1250	294
	BC/BD-280AC5-B01	97,6	78,1	83921	67154	278,6	34445	24678	16,9	13,6	29	20	27,9	34,0	E	D	52	46	84	78	3,5	2,3	7,67	4,31	2	800	400/3/50	6	44,1	2 1/2"	2 1/2"	2750	1450	1240	2500	1150	550	1200	1190	3050	750	1100	1250	367
	BC/BD-280AC5-B03	62,3	48,4	53568	41616	278,6	17077	12320	10,8	8,4	92	59	103,8	121,0	B	A	36	29	67	60	0,6	0,4	1,70	0,76	2	800	400/3/50	12	37,7	1 1/2"	1 1/2"	2750	1450	1240	2500	1150	550	1200	1190	3050	750	1100	1250	359
	BC/BD-280AC5-B06	100,7	100,7	86586	86586	278,6	36187	36187	17,5	17,5	31	31	28,8	28,8	E	E	56	56	86	86	3,5	3,5	5,45	5,45	2	800	400/3/50	6	44,1	2 1/2"	2 1/2"	2750	1450	1240	2500	1150	550	1200	1190	3050	750	1100	1250	360
	BC/BD-280AC5-B07	60,0	60,0	51591	51591	278,6	16234	16234	10,4	10,4	86	86	150,0	150,0	A	A	37	37	68	68	0,4	0,4	2,00	2,00	2	800	400/3/50	12	37,7	1 1/2"	1 1/2"	2750	1450	1240	2500	1150	550	1200	1190	3050	750	1100	1250	316
	BC/BD-280AD5-B01	108,5	84,8	93293	72915	348,0	32280	22995	18,8	14,7	71	46	31,0	36,9	D	D	54	48	85	79	3,5	2,3	7,73	4,35	2	800	400/3/50	6	52,0	2 1/2"	2 1/2"	2750	1450	1240	2500	1150	550	1200	1190	3050	750	1100	1250	388
	BC/BD-280AD5-B03	64,7	48,8	55632	41960	347,8	15991	11377	11,2	8,5	73	44	107,8	122,0	B	A	36	29	67	60	0,6	0,4	1,70	0,76	2	800	400/3/50	12	44,9	1 1/2"	1 1/2"	2750	1450	1240	2500	1150	550	1200	1190	3050	750	1100	1250	379
	BC/BD-280AD5-B06	113,7	113,7	97764	97764	348,0	34490	34490	19,7	19,7	77	77	32,5	32,5	D	D	56	56	87	87	3,5	3,5	5,57	5,57	2	800	400/3/50	6	52,0	2 1/2"	2 1/2"	2750	1450	1240	2500	1150	550	1200	1190	3050	750	1100	1250	381
	BC/BD-280AD5-B07	62,4	62,4	53654	53654	347,8	15311	15311	10,8	10,8	69	69	124,8	124,8	A	A	38	38	68	68	0,5	0,5	2,05	2,05	2	800	400/3/50	12	44,9	1 1/2"	1 1/2"	2750	1450	1240	2500	1150	550	1200	1190	3050	750	1100	1250	336
	BC/BD-280CB5-B01	106,4	86,7	91488	74549	304,7	41556	30237	18,5	15,0	34	24	32,2	39,4	D	D	51	45	83	77	3,3	2,2	7,47	4,21	2	800	400/3/50	6	47,8	2 1/2"	2 1/2"	3850	1450	1240	3600	1150	550	1750	1190	4150	750	1100	1250	412
	BC/BD-280CB5-B03	67,6	54,7	58126	47034	304,7	20525	15437	11,7	9,5	37	25	112,7	136,8	A	A	36	29	67	60	0,6	0,4	1,70	0,76	2	800	400/3/50	12	43,0	2"	2"	3850	1450	1240	3600	1150	550	1750	1190	4150	750	1100	1250	404
	BC/BD-280CB5-B06	108,0	108,0	92863	92863	304,7	41175	41175	18,8	18,8	77	77	32,7	32,7	D	D	55	55	86	86	3,3	3,3	5,04	5,04	2	800	400/3/50	6	47,2	2 1/2"	2 1/2"	3850	1450	1240	3600	1150	550	1750	1190	4150	750	1100	1250	405
	BC/BD-280CB5-B07	64,2	64,2	55202	55202	304,7	19141	19141	11,2	11,2	34	34	160,5	160,5	A+	A+	37	37	68	68	0,4	0,4	1,80	1,80	2	800	400/3/50	12	43,0	2"	2"	3850	1450	1240	3600	1150	550	1750	1190	4150	750	1100	1250	360
	BC/BD-280CC5-B01	125,3	99,3	107739	85383	406,3	39822	28657	21,7	17,2	62	41	36,9	45,1	D	C	51	45	83	77	3,4	2,2	7,52	4,24	2	800	400/3/50	6	59,7	2 1/2"	2 1/2"	3850	1450	1240	3600	1150	550	1750	1190	4150	750	1100	1250	443
	BC/BD-280CC5-B03	76,1	59,2	65434	50903	405,7	19717	14445	13,2	10,3	84	54	126,8	148,0	A	A	36	29	67	60	0,6	0,4	1,70	0,76	2	800	400/3/50	12	53,7	2"	2"	3850	1450	1240	3600	1150	550	1750	1190	4150	750	1100	1250	433
	BC/BD-280CC5-B06	125,5	125,5	107911	107911	406,3	39945	39945	21,8	21,8	63	63	38,0	38,0	D	D	55	55	86	86	3,3	3,3	5,15	5,15	2	800	400/3/50	6	59,7	2 1/2"	2 1/2"	3850	1450	1240	3600	1150	550	1750	1190	4150	750	1100	1250	436
	BC/BD-280CC5-B07	72,0	72,0	61909	61909	405,7	18398	18398	12,5	12,5	76	76	180,0	180,0	A+	A+	37	37	68	68	0,4	0,4	1,85	1,85	2	800	400/3/50	12	53,7	2"	2"	3850	1450	1240	3600	1150	550	1750	1190	4150	750	1100	1250	390
	BC/BD-280CD5-B01	135,9	105,5	116853	90714	507,8	38154	27324	23,6	18,3	50	32	40,0	48,0	D	C	52	46	83	77	3,4	2,2	7,57	4,26	2	800	400/3/50	6	72,1	2 1/2"	2 1/2"	3850	1450	1240	3600	1150	550	1750	1190	4150	750	1100	1250	474
	BC/BD-280CD5-B03	79,7	60,5	68530	52021	507,5	18932	13699	13,8	10,5	62	38	132,8	151,3	A	A	36	29	67	60	0,6	0,4	1,70	0,76	2	800	400/3/50	12	67,0	2"	2"	3850	1450	1240	3600	1150	550	1750	1190	4150	750	1100	1250	465
	BC/BD-280CD5-B06	137,6	137,6	118315	118315	507,8	38802	38802	23,9	23,9	52	52	40,5	40,5	D	D	55	55	86	86	3,4	3,4	5,24	5,24	2	800	400/3/50	6	72,1	2 1/2"	2 1/2"	3850	1450	1240	3600	1150	550	1750	1190	4150	750	1100	1250	467
	BC/BD-280CD5-B07	75,4	75,4	64832	64832	507,5	17723	17723	13,1	13,1	56	56	188,5	188,5	A+	A+	37	37	67	67	0,4	0,4	1,90	1,90	2	800	400/3/50	12	67,0	2"	2"	3850	1450	1240	3600	1150	550	1750	1190	4150	750	1100	1250	422
	BC/BD-280NB5-B01	126,1	102,3	108426	87962	417,9	43883	32265	21,9	17,7	63	44	38,2	46,5	D	C	52	46	83	77	3,3	2,2	7,41	4,17	2	800	400/3/50	6	61,1	2 1/2"	2 1/2"	5150	1450	1240	4900	1150	550	2400	1190	5450	750	1100	1250	491
	BC/BD-280NB5-B03	77,7	61,8	66810	53138	417,9	21744	16187	13,5	10,7	61	41	129,5	154,5	A	A	36	29	67	60	0,6	0,4	1,70	0,76	2	800	400/3/50	12	56,9	2"	2"	5150	1450	1240	4900	1150	550	2400	1190	5450	750	1100	1250	483
	BC/BD-280NB5-B06	124,2	124,2	106793	106793	417,9	42853	42853	21,6	21,6	62	62	38,8	38,8	D	D	55	55	86	86	3,2	3,2	4,88	4,88	2	800	400/3/50	6	61,1	2 1/2"	2 1/2"	5150	1450	1240	4900	1150	550	2400	1190	5450	750	1100	1250	484
	BC/BD-280NB5-B07	73,4	73,4	63113	63113	417,9	20180	20180	12,7	12,7	56	56	183,5	183,5	A+	A+	38	38	68	68	0,4	0,4	1,72	1,72	2	800	400/3/50	12	56,9	2"	2"	5150	1450	1240	4900	1150	550	2400	1190	5450	750	1100	1250	439

PAS D'AILETTE / FIN SPACING / LAMELLENABSTAND / ШАГ РЕБРА	MODÈLE KARYER / KARYER MODEL / МОДЕЛЬ KARYER	CAPACITÉ DE L'EAU / CAPACITY WATER / LEISTUNG WASSER / МОЩНОСТЬ ВОДА				SURFACE TOTALE / TOTAL SURFACE / GESAMTFLÄCHE / ОБЩАЯ ПЛОЩАДЬ	CÔTÉ AIR / AIR SIDE / LUFTSEITE / СТОРОНА ВОЗДУХА		CÔTÉ FLUIDE/ FLUID SIDE / MEDIUMSEITE / СТОРОНА ЖИДКОСТИ				ÉNERGIE / ENERGY / ENERGIE / ЭНЕРГИЯ				ACOUSTIQUE / SOUND / SCHALLPEGEL / ЗВУК				INFORMATIONS VENTILATEUR / FAN DATA / LÜFTERDATEN / ДАННЫЕ ВЕНТИЛЯТОРА								INFORMATIONS BATTERIE / COIL DATA / WÄRMETAUSCHERDATEN / ДАННЫЕ БАТАРЕИ															
		T ambiante / Tambient / Umgebungstemp/ T окружающей среды =25°C ΔT=15°C Su / Water / Wasser / Вода, T entrée, eau / Tinlet, water / Wassereintrittstemp. / T воды на входе = 40°C, TSORTIE, su / Toutlet, water / Wasseraustrittstemp. / T воды на выходе =35°C					DÉBIT D'AIR / AIR FLOW / LUFTMENGE / РАСХОД ВОЗДУХА		DÉBIT DE FLUIDE/ FLUID FLOW / MEDIUMMENGE / РАСХОД ЖИДКОСТИ		CÔTÉ FLUIDE / PRESSURE DROP FLUID SIDE / MEDIUMSEITIGER DRUCKVERLUST / ПАДЕНИЕ ДАВЛЕНИЯ СО СТОРОНЫ ЖИДКОСТИ		TAUX D'EFFICACITÉ ÉNERGÉTIQUE / ENERGY EFFICIENCY RATIO / ENERGIEEFFIZIENZRATE / КЛАСС ЭНЕРГОЭФФЕКТИВНОСТИ		CLASSE D'EFFICACITÉ ÉNERGÉTIQUE / ENERGY EFFICIENCY CLASS / ENERGIEEFFIZIENZKLASSE / КОЭФФИЦИЕНТ ЭНЕРГОЭФФЕКТИВНОСТИ		NIVEAU DE PRESSION SONORE / SOUND PRESSURE LEVEL / SCHALLDRUCKPEGEL / УРОВЕНЬ ЗВУКОВОГО ДАВЛЕНИЯ		NIVEAU DE PUISSANCE SONORE / SOUND POWER LEVEL / SCHALLLEISTUNGSPEGEL / УРОВЕНЬ ЗВУКОВОЙ МОЩНОСТИ		PUISSANCE TOTALE / TOTAL POWER / GESAMTLEISTUNG / ОБЩАЯ МОЩНОСТЬ		COURANT TOTAL / TOTAL CURRENT / GESAMTSTROMAUFNAHME / ОБЩИЙ ТОК		NOMBRE DE VENTILATEURS / NUMBER OF FANS / LÜFTERANZAHL/ КОЛИЧЕСТВО ВЕНТИЛЯТОРОВ	DIAMÈTRE DU VENTILATEUR / FAN DIAMETER / LÜFTERDURCHMESSER / ДИАМЕТР ВЕНТИЛЯТОРА	MOTEUR / MOTOR / MOTOR / МОТОР	NOMBRE DE PÔLES / NUMBER OF POLES / POLANZAHL / КОЛИЧЕСТВО ПОЛЮСОВ	VOLUME INTÉRIEUR / INTERNAL VOLUME / INNENVOLUMEN/ВНУТРЕННИЙ ОБЪЕМ	CONNEXIONS / CONNECTIONS / ANSCHLÜSSE / СОЕДИНЕНИЯ: ENTRÉE / INLET / EINTRITT/ ВХОД	SORTIE / OUTLET / AUSTRITT / ВЫХОД	DIMENSIONS/ DIMENSIONS / ABMESSUNGEN / ГАБАРИТНЫЕ РАЗМЕРЫ												POIDS / WEIGHT / GEWICHT / ВЕС
		kW		kcal/h			m³/h		m³/h		kPa						dB(A) 10m		dB		kW		A									A	B	C	E	F	G	H	I	K	L	M	N	
		Δ	Y	Δ	Y	m²	Δ	Y	Δ	Y	Δ	Y	Δ	Y	Δ	Y	Δ	Y	Δ	Y	Δ	Y	Δ	Y	PCS	mm	V/Ph/Hz		dm³	"		mm												kg
2,5 mm	BC/BD-280NC5-B01	144,9	115,0	124592	98882	557,0	42748	31284	25,1	20,0	52	35	43,9	52,3	D	C	52	46	83	77	3,3	2,2	7,44	4,19	2	800	400/3/50	6	77,5	2 1/2"	2 1/2"	5150	1450	1240	4900	1150	550	2400	1190	5450	750	1100	1250	532
	BC/BD-280NC5-B03	85,5	67,8	73517	58297	557,2	21163	15986	14,8	11,8	47	31	142,5	169,5	A	A+	36	29	67	60	0,6	0,4	1,70	0,76	2	800	400/3/50	12	73,9	2"	2"	5150	1450	1240	4900	1150	550	2400	1190	5450	750	1100	1250	525
	BC/BD-280NC5-B06	143,1	143,1	123044	123044	557,0	42037	42037	24,8	24,8	51	51	44,7	44,7	D	D	55	55	86	86	3,2	3,2	4,96	4,96	2	800	400/3/50	6	77,5	2 1/2"	2 1/2"	5150	1450	1240	4900	1150	550	2400	1190	5450	750	1100	1250	526
	BC/BD-280NC5-B07	80,6	80,6	69304	69304	557,2	19671	19671	14,0	14,0	42	42	201,5	201,5	A+	A+	37	37	68	68	0,4	0,4	1,76	1,76	2	800	400/3/50	12	73,9	2"	2"	5150	1450	1240	4900	1150	550	2400	1190	5450	750	1100	1250	482
	BC/BD-280ND5-B01	159,4	124,0	137059	106621	696,4	41677	30354	27,7	21,5	88	56	48,3	56,4	C	C	52	46	83	77	3,3	2,2	7,47	4,21	2	800	400/3/50	6	95,1	2 1/2"	2 1/2"	5150	1450	1240	4900	1150	550	2400	1190	5450	750	1100	1250	575
	BC/BD-280ND5-B03	89,6	69,9	77042	60103	696,4	20584	15508	15,5	12,1	37	24	149,3	174,8	A	A+	36	29	67	60	0,6	0,4	1,70	0,76	2	800	400/3/50	12	90,9	2"	2"	5150	1450	1240	4900	1150	550	2400	1190	5450	750	1100	1250	567
	BC/BD-280ND5-B06	158,1	158,1	135941	135941	696,4	41263	41263	27,4	27,4	86	86	47,9	47,9	C	C	55	55	86	86	3,3	3,3	5,03	5,03	2	800	400/3/50	6	95,1	2 1/2"	2 1/2"	5150	1450	1240	4900	1150	550	2400	1190	5450	750	1100	1250	568
	BC/BD-280ND5-B07	84,3	84,3	72485	72485	696,4	19195	19195	14,6	14,6	33	33	210,8	210,8	A+	A+	37	37	68	68	0,4	0,4	1,79	1,79	2	800	400/3/50	12	90,9	2"	2"	5150	1450	1240	4900	1150	550	2400	1190	5450	750	1100	1250	524
	BC/BD-380AB5-B01	128,5	104,9	110490	90198	313,4	55533	39786	22,3	18,2	49	34	25,2	30,9	E	D	54	47	86	79	5,1	3,4	11,39	6,41	3	800	400/3/50	6	48,9	2 1/2"	2 1/2"	3950	1450	1240	3700	1150	550	1200	1190	4250	750	1100	1250	493
	BC/BD-380AB5-B03	84,1	66,7	72313	57352	313,4	27637	19900	14,6	11,6	56	37	84,1	111,2	B	A	38	31	69	62	1,0	0,6	2,55	1,15	3	800	400/3/50	12	44,1	2"	2"	3950	1450	1240	3700	1150	550	1200	1190	4250	750	1100	1250	481
	BC/BD-380AB5-B06	130,7	130,7	112382	112382	313,4	57110	57110	22,7	22,7	53	53	25,6	25,6	E	E	57	57	88	88	5,1	5,1	7,95	7,95	3	800	400/3/50	6	48,3	2 1/2"	2 1/2"	3950	1450	1240	3700	1150	550	1200	1190	4250	750	1100	1250	483
	BC/BD-380AB5-B07	80,5	80,5	69218	69218	313,4	25950	25950	14,0	14,0	51	51	134,2	134,2	A	A	39	39	69	69	0,6	0,6	2,89	2,89	3	800	400/3/50	12	44,1	2"	2"	3950	1450	1240	3700	1150	550	1200	1190	4250	750	1100	1250	416
	BC/BD-380AC5-B01	142,1	113,8	122184	97850	417,9	51668	37017	24,7	19,8	17	11	27,3	33,5	E	D	54	48	86	80	5,2	3,4	11,50	6,47	3	800	400/3/50	6	61,1	2 1/2"	2 1/2"	3950	1450	1240	3700	1150	550	1200	1190	4250	750	1100	1250	526
	BC/BD-380AC5-B03	92,2	71,7	79278	61651	417,9	25615	18480	16,0	12,4	43	27	92,2	119,5	B	A	38	31	69	62	1,0	0,6	2,55	1,15	3	800	400/3/50	12	56,9	2"	2"	3950	1450	1240	3700	1150	550	1200	1190	4250	750	1100	1250	516
	BC/BD-380AC5-B06	146,6	146,6	126053	126053	417,9	54280	54280	25,4	25,4	18	18	28,2	28,2	E	E	58	58	88	88	5,2	5,2	8,17	8,17	3	800	400/3/50	6	61,1	2 1/2"	2 1/2"	3950	1450	1240	3700	1150	550	1200	1190	4250	750	1100	1250	518
	BC/BD-380AC5-B07	88,7	88,7	76268	76268	417,9	24351	24351	15,4	15,4	40	40	126,7	126,7	A	A	39	39	70	70	0,7	0,7	2,99	2,99	3	800	400/3/50	12	56,9	2"	2"	3950	1450	1240	3700	1150	550	1200	1190	4250	750	1100	1250	451
	BC/BD-380AD5-B01	162,8	127,2	139983	109372	522,3	48420	34492	28,3	22,1	71	46	30,7	37,4	D	D	56	50	87	81	5,3	3,4	11,59	6,52	3	800	400/3/50	6	73,8	2 1/2"	2 1/2"	3950	1450	1240	3700	1150	550	1200	1190	4250	750	1100	1250	557
	BC/BD-380AD5-B03	97,4	73,4	83749	63113	522,0	23986	17065	16,9	12,7	90	55	97,4	122,3	B	A	38	31	69	62	1,0	0,6	2,55	1,15	3	800	400/3/50	12	68,7	2"	2"	3950	1450	1240	3700	1150	550	1200	1190	4250	750	1100	1250	544
	BC/BD-380AD5-B06	170,5	170,5	146604	146604	522,3	51734	51734	29,6	29,6	77	77	32,2	32,2	D	D	58	58	89	89	5,3	5,3	8,35	8,35	3	800	400/3/50	6	73,8	2 1/2"	2 1/2"	3950	1450	1240	3700	1150	550	1200	1190	4250	750	1100	1250	548
	BC/BD-380AD5-B07	94,0	94,0	80825	80825	522,0	22967	22967	16,3	16,3	85	85	134,3	134,3	A	A	40	40	70	70	0,7	0,7	3,08	3,08	3	800	400/3/50	12	68,7	2"	2"	3950	1450	1240	3700	1150	550	1200	1190	4250	750	1100	1250	480
	BC/BD-380CB5-B01	159,5	130,0	137145	111780	457,0	62334	45356	27,7	22,6	38	26	31,9	39,4	D	D	53	47	85	79	5,0	3,3	11,20	6,31	3	800	400/3/50	6	66,7	2 1/2"	2 1/2"	5600	1450	1240	5350	1150	550	1750	1190	5900	750	1100	1250	595
	BC/BD-380CB5-B03	102,0	82,6	87704	71023	457,0	30788	23155	17,7	14,3	54	37	102,0	137,7	B	A	38	31	69	62	1,0	0,6	2,55	1,15	3	800	400/3/50	12	61,7	2"	2"	5600	1450	1240	5350	1150	550	1750	1190	5900	750	1100	1250	583
	BC/BD-380CB5-B06	158,7	158,7	136457	136457	457,0	61763	61763	27,5	27,5	39	39	32,4	32,4	D	D	57	57	88	88	4,9	4,9	7,56	7,56	3	800	400/3/50	6	65,9	2 1/2"	2 1/2"	5600	1450	1240	5350	1150	550	1750	1190	5900	750	1100	1250	585
	BC/BD-380CB5-B07	96,9	96,9	83319	83319	457,0	28712	28712	16,8	16,8	49	49	161,5	161,5	A+	A+	39	39	70	70	0,6	0,6	2,69	2,69	3	800	400/3/50	12	61,7	2"	2"	5600	1450	1240	5350	1150	550	1750	1190	5900	750	1100	1250	518
	BC/BD-380CC5-B01	184,2	146,2	158383	125709	609,4	59734	42986	32,0	25,4	30	20	36,8	44,3	D	D	53	47	85	79	5,0	3,3	11,28	6,36	3	800	400/3/50	6	88,0	3"	3"	5600	1450	1240	5350	1150	550	1750	1190	5900	750	1100	1250	640
	BC/BD-380CC5-B03	114,2	88,9	98194	76440	609,4	29576	21667	19,8	15,4	76	49	114,2	148,2	A	A	38	31	69	62	1,0	0,6	2,55	1,15	3	800	400/3/50	12	84,5	2 1/2"	2 1/2"	5600	1450	1240	5350	1150	550	1750	1190	5900	750	1100	1250	630
	BC/BD-380CC5-B06	184,6	184,6	158727	158727	609,4	59917	59917	32,0	32,0	30	30	36,9	36,9	D	D	57	57	88	88	5,0	5,0	7,72	7,72	3	800	400/3/50	6	88,0	3"	3"	5600	1450	1240	5350	1150	550	1750	1190	5900	750	1100	1250	632
	BC/BD-380CC5-B07	108,1	108,1	92949	92949	609,4	27597	27597	18,8	18,8	69	69	180,2	180,2	A+	A+	39	39	70	70	0,6	0,6	2,77	2,77	3	800	400/3/50	12	84,5	2 1/2"	2 1/2"	5600	1450	1240	5350	1150	550	1750	1190	5900	750	1100	1250	565
	BC/BD-380CD5-B01	200,1	155,6	172055	133792	761,7	57231	40985	34,7	27,0	21	13	39,2	47,2	D	C	54	48	85	79	5,1	3,3	11,35	6,39	3	800	400/3/50	6	116,1	4"	4"	5600	1450	1240	5350	1150	550	1750	1190	5900	750	1100	1250	689
	BC/BD-380CD5-B03	119,6	90,8	102837	78074	761,7	28398	20548	20,7	15,8	57	35	119,6	151,3	A	A	38	31	69	62	1,0	0,6	2,55	1,15	3	800	400/3/50	12	103,1	2 1/2"	2 1/2"	5600	1450	1240	5350	1150	550	1750	1190	5900	750	1100	1250	677
	BC/BD-380CD5-B06	202,6	202,6	174205	174205	761,7	58204	58204	35,2	35,2	22	22	39,7	39,7	D	D	57	57	88	88	5,1	5,1	7,86	7,86	3	800	400/3/50	6	116,1	4"	4"	5600	1450	1240	5350	1150	550	1750	1190	5900	750	1100	1250	679
	BC/BD-380CD5-B07	113,2	113,2	97334	97334	761,7	26585	26585	19,6	19,6	52	52	188,7	188,7	A+	A+	39	39	69	69	0,6	0,6	2,84	2,84	3	800	400/3/50	12	103,1	2 1/2"	2 1/2"	5600	1450	1240	5350	1150	550	1750	1190	5900	750	1100	1250	612
	BC/BD-380NB5-B01	189,1	153,3	162597	131814	626,8	65824	48397	32,8	26,6	63	43	38,6	46,5	D	C	54	48	85	79	4,9	3,3	11,11	6,26	3	800	400/3/50	6	90,1	3"	3"	7550	1450	1240	7300	1150	550	2400	1190	7850	750	1100	1250	713
	BC/BD-380NB5-B03	117,0	93,1	100602	80052	626,8	32615	24281	20,3	16,2	80	53	117,0	155,2	A	A	38	31	69	62	1,0	0,6	2,55	1,15	3	800	400/3/50	12	86,6	2 1/2"	2 1/2"	7550	1450	1240	7300	1150	550	2400	1190	7850	750	1100	1250	701
	BC/BD-380NB5-B06	186,2	186,2	160103	160103	626,8	64279	64279	32,3	32,3	61	61	38,8	38,8	D	D	57	57	88	88	4,8	4,8	7,32	7,32	3	800	400/3/50	6	90,1	3"	3"	7550	1450	1240	7300	1150	550	2400	1190	7850	750	1100	1250	703
	BC/BD-380NB5-B07	110,6	110,6	95099	95099	626,8	30270	30270	19,2	19,2	72	72	184,3	184,3	A+	A+	40	40	70	70	0,6	0,6	2,57	2,57	3	800	400/3/50	12	86,6	2 1/2"	2 1/2"	7550	1450	1240	7300	1150	550	2400	1190	7850	750	1100	1250	636
	BC/BD-380NC5-B01	217,3	172,5	186844	148323	835,7	64122	46926	37,7	29,9	52	34	44,3	52,3	D	C	54	48	85	79	4,9	3,3	11,15	6,28	3	800	400/3/50	6	115,7	3"	3"	7550	1450	1240	7300	1150	550	2400	1190	7850	750	1100	1250	777
	BC/BD-380NC5-B03	128,8	102,0	110748	87704	835,4	31745	23979	22,3	17,7	60	40	128,8	170,0	A	A+	38	31	69	62	1,0	0,6	2,55	1,15	3	800	400/3/50	12	111,2	2 1/2"	2 1/2"	7550	1450	1240	7300	1150	550	2400	1190	7850	750	1100	1250	764
	BC/BD-380NC5-B06	214,7	214,7	184609	184609	835,7	63055	63055	37,3	37,3	51	51	44,7	44,7	D	D	57	57	88	88	4,8	4,8	7,44	7,44	3	800	400/3/50	6	115,7	3"	3"	7550	1450	1240	7300	1150	550	2400	1190	7850	750	1100	1250	767
	BC/BD-380NC5-B07	121,3	121,3	104299	104299	835,4	29507	29507	21,0	21,0	54	54	202,2	202,2	A+	A+	39	39	70	70	0,6	0,6	2,63	2,63	3	800	400/3/50	12	111,2	2 1/2"	2 1/2"	7550	1450	1240	7300	1150	550	2400	1190	7850	750	1100	1250	699

PAS D'AILETTE / FIN SPACING / LAMELLENABSTAND / ШАГ РЕБРА	MODÈLE KARYER / KARYER MODEL / МОДЕЛЬ KARYER	CAPACITÉ DE L'EAU / CAPACITY WATER / LEISTUNG WASSER / МОЩНОСТЬ ВОДА				SURFACE TOTALE / TOTAL SURFACE / GESAMTFLÄCHE / ОБЩАЯ ПЛОЩАДЬ	CÔTÉ AIR / AIR SIDE / LUFTSEITE / СТОРОНА ВОЗДУХА		CÔTÉ FLUIDE/ FLUID SIDE / MEDIUMSEITE / СТОРОНА ЖИДКОСТИ				ÉNERGIE / ENERGY / ENERGIE / ЭНЕРГИЯ				ACOUSTIQUE / SOUND / SCHALLPEGEL / ЗВУК				INFORMATIONS VENTILATEUR / FAN DATA / LÜFTERDATEN / ДАННЫЕ ВЕНТИЛЯТОРА								INFORMATIONS BATTERIE / COIL DATA / WÄRMETAUSCHERDATEN / ДАННЫЕ БАТАРЕИ															
		T ambiante / Tambient / Umgebungstemp/ T окружающей среды =25°C ΔT=15°C Su / Water / Wasser / Вода, T entrée, eau / Tinlet, water / Wassereintrittstemp. / T воды на входе = 40°C, TSORTIE, su / Toutlet, water / Wasseraustrittstemp. / T воды на выходе =35°C					DÉBIT D'AIR / AIR FLOW / LUFTMENGE / РАСХОД ВОЗДУХА		DÉBIT DE FLUIDE/ FLUID FLOW / MEDIUMMENGE / РАСХОД ЖИДКОСТИ		CÔTÉ FLUIDE / PRESSURE DROP FLUID SIDE / MEDIUMSEITIGER DRUCKVERLUST / ПАДЕНИЕ ДАВЛЕНИЯ СО СТОРОНЫ ЖИДКОСТИ		TAUX D'EFFICACITÉ ÉNERGÉTIQUE / ENERGY EFFICIENCY RATIO / ENERGIEEFFIZIENZRATE / КЛАСС ЭНЕРГОЭФФЕКТИВНОСТИ		CLASSE D'EFFICACITÉ ÉNERGÉTIQUE / ENERGY EFFICIENCY CLASS / ENERGIEEFFIZIENZKLASSE / КОЭФФИЦИЕНТ ЭНЕРГОЭФФЕКТИВНОСТИ		NIVEAU DE PRESSION SONORE / SOUND PRESSURE LEVEL / SCHALLDRUCKPEGEL / УРОВЕНЬ ЗВУКОВОГО ДАВЛЕНИЯ		NIVEAU DE PUISSANCE SONORE / SOUND POWER LEVEL / SCHALLLEISTUNGSPEGEL / УРОВЕНЬ ЗВУКОВОЙ МОЩНОСТИ		PUISSANCE TOTALE / TOTAL POWER / GESAMTLEISTUNG / ОБЩАЯ МОЩНОСТЬ		COURANT TOTAL / TOTAL CURRENT / GESAMTSTROMAUFNAHME / ОБЩИЙ ТОК		NOMBRE DE VENTILATEURS / NUMBER OF FANS / LÜFTERANZAHL/ КОЛИЧЕСТВО ВЕНТИЛЯТОРОВ	DIAMÈTRE DU VENTILATEUR / FAN DIAMETER / LÜFTERDURCHMESSER / ДИАМЕТР ВЕНТИЛЯТОРА	MOTEUR / MOTOR / МОТОР	NOMBRE DE PÔLES / NUMBER OF POLES / POLANZAHL / КОЛИЧЕСТВО ПОЛЮСОВ	VOLUME INTÉRIEUR / INTERNAL VOLUME / INNENVOLUMEN/ВНУТРЕННИЙ ОБЪЕМ	CONNEXIONS / CONNECTIONS / ANSCHLÜSSE / СОЕДИНЕНИЯ		DIMENSIONS/ DIMENSIONS / ABMESSUNGEN / ГАБАРИТНЫЕ РАЗМЕРЫ												POIDS / WEIGHT / GEWICHT / ВЕС
		kW		kcal/h			m³/h		m³/h		kPa						dB(A) 10m		dB		kW		A							ENTRÉE / INLET / EINTRITT/ ВХОД	SORTIE / OUTLET / AUSTRITT / ВЫХОД	A	B	C	E	F	G	H	I	K	L	M	N	
		Δ	Y	Δ	Y	m²	Δ	Y	Δ	Y	Δ	Y	Δ	Y	Δ	Y	Δ	Y	Δ	Y	Δ	Y	Δ	Y	PCS	mm	V/Ph/Hz		dm³	“		mm												kg
2,5 mm	BC/BD-380ND5-B01	235,9	183,8	202837	158040	1044,7	62516	45532	40,9	31,9	43	28	47,2	55,7	C	C	54	48	85	79	5,0	3,3	11,20	6,31	3	800	400/3/50	6	141,2	3"	3"	7550	1450	1240	7300	1150	550	2400	1190	7850	750	1100	1250	840
	BC/BD-380ND5-B03	135,8	105,9	116767	91058	1044,7	30875	23262	23,6	18,4	95	61	135,8	176,5	A	A+	38	31	69	62	1,0	0,6	2,55	1,15	3	800	400/3/50	12	137,7	2 1/2"	2 1/2"	7550	1450	1240	7300	1150	550	2400	1190	7850	750	1100	1250	828
	BC/BD-380ND5-B06	234,1	234,1	201290	201290	1044,7	61894	61894	40,6	40,6	43	43	47,8	47,8	C	C	57	57	88	88	4,9	4,9	7,54	7,54	3	800	400/3/50	6	141,2	3"	3"	7550	1450	1240	7300	1150	550	2400	1190	7850	750	1100	1250	830
	BC/BD-380ND5-B07	127,8	127,8	109888	109888	1044,7	28792	28792	22,2	22,2	85	85	213,0	213,0	A+	A+	39	39	70	70	0,6	0,6	2,69	2,69	3	800	400/3/50	12	137,7	2 1/2"	2 1/2"	7550	1450	1240	7300	1150	550	2400	1190	7850	750	1100	1250	763
	BC/BD-480AB5-B01	169,5	138,4	145744	119003	417,9	74044	53048	29,4	24,0	35	25	24,6	30,8	E	D	55	48	87	80	6,9	4,5	15,19	8,55	4	800	400/3/50	6	65,4	3"	3"	5150	1450	1240	4900	1150	550	1200	1190	5450	750	1100	1250	643
	BC/BD-480AB5-B03	112,1	88,9	96389	76440	417,9	36850	26533	19,5	15,4	51	34	86,2	127,0	B	A	39	32	70	63	1,3	0,7	3,40	1,52	4	800	400/3/50	12	61,1	2 1/2"	2 1/2"	5150	1450	1240	4900	1150	550	1200	1190	5450	750	1100	1250	627
	BC/BD-480AB5-B06	172,4	172,4	148237	148237	417,9	76146	76146	29,9	29,9	38	38	25,4	25,4	E	E	58	58	89	89	6,8	6,8	10,60	10,60	4	800	400/3/50	6	64,6	3"	3"	5150	1450	1240	4900	1150	550	1200	1190	5450	750	1100	1250	630
	BC/BD-480AB5-B07	107,4	107,4	92347	92347	417,9	34600	34600	18,6	18,6	48	48	119,3	119,3	A	A	40	40	70	70	0,9	0,9	3,85	3,85	4	800	400/3/50	12	61,1	2 1/2"	2 1/2"	5150	1450	1240	4900	1150	550	1200	1190	5450	750	1100	1250	541
	BC/BD-480AC5-B01	195,0	156,0	167670	134136	557,2	68890	49355	33,8	27,1	31	21	27,9	34,7	E	D	55	49	87	81	7,0	4,5	15,33	8,62	4	800	400/3/50	6	81,6	3"	3"	5150	1450	1240	4900	1150	550	1200	1190	5450	750	1100	1250	685
	BC/BD-480AC5-B03	124,5	96,7	107051	83147	557,2	34154	24640	21,6	16,8	81	52	95,8	138,1	B	A	39	32	70	63	1,3	0,7	3,40	1,52	4	800	400/3/50	12	78,1	2 1/2"	2 1/2"	5150	1450	1240	4900	1150	550	1200	1190	5450	750	1100	1250	670
	BC/BD-480AC5-B06	201,2	201,2	173001	173001	557,2	72374	72374	34,9	34,9	33	33	28,7	28,7	E	E	59	59	89	89	7,0	7,0	10,89	10,89	4	800	400/3/50	6	81,6	3"	3"	5150	1450	1240	4900	1150	550	1200	1190	5450	750	1100	1250	673
	BC/BD-480AC5-B07	119,9	119,9	103095	103095	557,2	32469	32469	20,8	20,8	76	76	133,2	133,2	A	A	40	40	71	71	0,9	0,9	3,99	3,99	4	800	400/3/50	12	78,1	2 1/2"	2 1/2"	5150	1450	1240	4900	1150	550	1200	1190	5450	750	1100	1250	584
	BC/BD-480AD5-B01	211,0	165,2	181427	142046	696,4	64560	45990	36,6	28,7	21	14	29,7	36,7	E	D	57	51	88	82	7,1	4,5	15,45	8,69	4	800	400/3/50	6	108,1	4"	4"	5150	1450	1240	4900	1150	550	1200	1190	5450	750	1100	1250	730
	BC/BD-480AD5-B03	129,3	97,6	111178	83921	696,4	31981	22754	22,4	16,9	60	37	99,5	139,4	B	A	39	32	70	63	1,3	0,7	3,40	1,52	4	800	400/3/50	12	95,1	2 1/2"	2 1/2"	5150	1450	1240	4900	1150	550	1200	1190	5450	750	1100	1250	714
	BC/BD-480AD5-B06	220,9	220,9	189940	189940	696,4	68979	68979	38,3	38,3	23	23	31,1	31,1	D	D	59	59	90	90	7,1	7,1	11,13	11,13	4	800	400/3/50	6	108,1	4"	4"	5150	1450	1240	4900	1150	550	1200	1190	5450	750	1100	1250	716
	BC/BD-480AD5-B07	124,9	124,9	107395	107395	696,4	30622	30622	21,7	21,7	57	57	138,8	138,8	A	A	41	41	71	71	0,9	0,9	4,10	4,10	4	800	400/3/50	12	95,1	2 1/2"	2 1/2"	5150	1450	1240	4900	1150	550	1200	1190	5450	750	1100	1250	627
	BC/BD-480CB5-B01	217,1	176,7	186672	151935	609,4	83112	60474	37,7	30,7	76	53	32,9	40,2	D	D	54	48	86	80	6,6	4,4	14,94	8,42	4	800	400/3/50	6	89,2	3"	3"	7350	1450	1240	7100	1150	550	1750	1190	7650	750	1100	1250	776
	BC/BD-480CB5-B03	135,1	109,4	116165	94067	609,4	41051	30874	23,5	19,0	36	25	103,9	156,3	B	A	39	32	70	63	1,3	0,7	3,40	1,52	4	800	400/3/50	12	84,5	2 1/2"	2 1/2"	7350	1450	1240	7100	1150	550	1750	1190	7650	750	1100	1250	760
	BC/BD-480CB5-B06	215,9	215,9	185641	185641	609,4	82351	82351	37,5	37,5	78	78	33,2	33,2	D	D	58	58	89	89	6,5	6,5	10,07	10,07	4	800	400/3/50	6	88,0	3"	3"	7350	1450	1240	7100	1150	550	1750	1190	7650	750	1100	1250	763
	BC/BD-480CB5-B07	128,4	128,4	110404	110404	609,4	38282	38282	22,3	22,3	33	33	160,5	160,5	A+	A+	40	40	71	71	0,8	0,8	3,59	3,59	4	800	400/3/50	12	84,5	2 1/2"	2 1/2"	7350	1450	1240	7100	1150	550	1750	1190	7650	750	1100	1250	674
	BC/BD-480CC5-B01	250,4	198,5	215305	170679	812,5	79645	57315	43,5	34,5	65	43	37,4	45,1	D	C	54	48	86	80	6,7	4,4	15,04	8,47	4	800	400/3/50	6	112,8	3"	3"	7350	1450	1240	7100	1150	550	1750	1190	7650	750	1100	1250	837
	BC/BD-480CC5-B03	152,2	118,5	130868	101892	812,2	39434	28889	26,4	20,6	79	51	117,1	169,3	A	A+	39	32	70	63	1,3	0,7	3,40	1,52	4	800	400/3/50	12	108,4	2 1/2"	2 1/2"	7350	1450	1240	7100	1150	550	1750	1190	7650	750	1100	1250	821
	BC/BD-480CC5-B06	250,9	250,9	215735	215735	812,5	79890	79890	43,5	43,5	65	65	38,0	38,0	D	D	58	58	89	89	6,6	6,6	10,29	10,29	4	800	400/3/50	6	112,8	3"	3"	7350	1450	1240	7100	1150	550	1750	1190	7650	750	1100	1250	825
	BC/BD-480CC5-B07	144,1	144,1	123904	123904	812,2	36796	36796	25,0	25,0	72	72	180,1	180,1	A+	A+	40	40	71	71	0,8	0,8	3,70	3,70	4	800	400/3/50	12	108,4	2 1/2"	2 1/2"	7350	1450	1240	7100	1150	550	1750	1190	7650	750	1100	1250	735
	BC/BD-480CD5-B01	271,7	211,0	233620	181427	1015,7	76309	54647	47,1	36,6	47	30	40,0	46,9	D	C	55	49	86	80	6,8	4,5	15,13	8,52	4	800	400/3/50	6	147,1	4"	4"	7350	1450	1240	7100	1150	550	1750	1190	7650	750	1100	1250	900
	BC/BD-480CD5-B03	159,4	121,0	137059	104041	1015,1	37864	27397	27,7	21,0	61	37	122,6	172,9	A	A+	39	32	70	63	1,3	0,7	3,40	1,52	4	800	400/3/50	12	132,4	2 1/2"	2 1/2"	7350	1450	1240	7100	1150	550	1750	1190	7650	750	1100	1250	882
	BC/BD-480CD5-B06	275,0	275,0	236457	236457	1015,7	77605	77605	47,7	47,7	48	48	41,0	41,0	D	D	58	58	89	89	6,7	6,7	10,48	10,48	4	800	400/3/50	6	147,1	4"	4"	7350	1450	1240	7100	1150	550	1750	1190	7650	750	1100	1250	887
	BC/BD-480CD5-B07	150,8	150,8	129665	129665	1015,1	35447	35447	26,2	26,2	55	55	188,5	188,5	A+	A+	40	40	70	70	0,8	0,8	3,79	3,79	4	800	400/3/50	12	132,4	2 1/2"	2 1/2"	7350	1450	1240	7100	1150	550	1750	1190	7650	750	1100	1250	796
	BC/BD-480NB5-B01	244,9	198,8	210576	170937	835,7	87766	64529	42,5	34,5	21	14	37,7	45,2	D	C	55	49	86	80	6,5	4,4	14,81	8,34	4	800	400/3/50	6	125,2	4"	4"	9950	1450	1240	9700	1150	550	2400	1190	10250	750	1100	1250	935
	BC/BD-480NB5-B03	155,3	123,6	133534	106277	835,7	43487	32375	27,0	21,4	58	38	119,5	176,6	A	A+	39	32	70	63	1,3	0,7	3,40	1,52	4	800	400/3/50	12	115,7	3"	3"	9950	1450	1240	9700	1150	550	2400	1190	10250	750	1100	1250	919
	BC/BD-480NB5-B06	241,1	241,1	207309	207309	835,7	85705	85705	41,8	41,8	20	20	38,3	38,3	D	D	58	58	89	89	6,3	6,3	9,76	9,76	4	800	400/3/50	6	125,2	4"	4"	9950	1450	1240	9700	1150	550	2400	1190	10250	750	1100	1250	922
	BC/BD-480NB5-B07	146,8	146,8	126225	126225	835,7	40360	40360	25,5	25,5	52	52	183,5	183,5	A+	A+	41	41	71	71	0,8	0,8	3,43	3,43	4	800	400/3/50	12	115,7	3"	3"	9950	1450	1240	9700	1150	550	2400	1190	10250	750	1100	1250	833
	BC/BD-480NC5-B01	293,8	232,9	252622	200258	1114,3	85496	62567	51,0	40,4	104	69	44,5	52,9	D	C	55	49	86	80	6,6	4,4	14,87	8,38	4	800	400/3/50	6	159,2	4"	4"	9950	1450	1240	9700	1150	550	2400	1190	10250	750	1100	1250	1018
	BC/BD-480NC5-B03	171,0	135,5	147033	116509	1114,3	42326	31972	29,7	23,5	43	28	131,5	193,6	A	A+	39	32	70	63	1,3	0,7	3,40	1,52	4	800	400/3/50	12	149,7	3"	3"	9950	1450	1240	9700	1150	550	2400	1190	10250	750	1100	1250	1002
	BC/BD-480NC5-B06	290,2	290,2	249527	249527	1114,3	84074	84074	50,4	50,4	102	102	45,3	45,3	C	C	58	58	89	89	6,4	6,4	9,92	9,92	4	800	400/3/50	6	159,2	4"	4"	9950	1450	1240	9700	1150	550	2400	1190	10250	750	1100	1250	1005
	BC/BD-480NC5-B07	161,1	161,1	138521	138521	1114,3	39342	39342	28,0	28,0	39	39	201,4	201,4	A+	A+	40	40	71	71	0,8	0,8	3,51	3,51	4	800	400/3/50	12	149,7	3"	3"	9950	1450	1240	9700	1150	550	2400	1190	10250	750	1100	1250	916
	BC/BD-480ND5-B01	318,6	247,9	273947	213156	1392,9	83354	60709	55,3	43,0	83	53	48,3	56,3	C	C	55	49	86	80	6,6	4,4	14,93	8,41	4	800	400/3/50	6	193,3	4"	4"	9950	1450	1240	9700	1150	550	2400	1190	10250	750	1100	1250	1102
	BC/BD-480ND5-B03	179,1	139,9	153998	120292	1392,9	41167	31016	31,1	24,3	33	21	137,8	199,9	A	A+	39	32	70	63	1,3	0,7	3,40	1,52	4	800	400/3/50	12	183,8	3"	3"	9950	1450	1240	9700	1150	550	2400	1190	10250	750	1100	1250	1086
	BC/BD-480ND5-B06	316,2	316,2	271883	271883	1392,9	82525	82525	54,9	54,9	82	82	48,6	48,6	C	C	58	58	89	89	6,5	6,5	10,06	10,06	4	800	400/3/50	6	193,3	4"	4"	9950	1450	1240	9700	1150	550	2400	1190	10250	750	1100	1250	1089

PAS D'AILETTE / FIN SPACING / LAMELLENABSTAND / ШАГ РЕБРА	MODÈLE KARYER / KARYER MODEL МОДЕЛЬ KARYER	CAPACITÉ DE L'EAU / CAPACITY WATER / LEISTUNG WASSER / МОЩНОСТЬ ВОДА — T ambiante / Tambient / Umgebungstemp/ T окружающей среды =25°C ΔT=15°C Su / Water / Wasser / Вода, T entrée, eau / Tinlet, water / Wassereintrittstemp. / T воды на входе = 40°C, TSORTIE, su / Toutlet, water / Wasseraustrittstemp. / T воды на выходе =35°C				SURFACE TOTALE / TOTAL SURFACE / GESAMTFLÄCHE / ОБЩАЯ ПЛОЩАДЬ	CÔTÉ AIR / AIR SIDE / LUFTSEITE / СТОРОНА ВОЗДУХА — DÉBIT D'AIR / AIR FLOW / LUFTMENGE / РАСХОД ВОЗДУХА		CÔTÉ FLUIDE/ FLUID SIDE / MEDIUMSEITE / СТОРОНА ЖИДКОСТИ — DÉBIT DE FLUIDE/ FLUID FLOW / MEDIUMMENGE / РАСХОД ЖИДКОСТИ		CÔTÉ FLUIDE / PRESSURE DROP FLUID SIDE / MEDIUMSEITIGER DRUCKVERLUST / ПАДЕНИЕ ДАВЛЕНИЯ СО СТОРОНЫ ЖИДКОСТИ		ÉNERGIE / ENERGY / ENERGIE / ЭНЕРГИЯ — TAUX D'EFFICACITÉ ÉNERGÉTIQUE / ENERGY EFFICIENCY RATIO / ENERGIEEFFIZIENZRATE / КЛАСС ЭНЕРГОЭФФЕКТИВНОСТИ		CLASSE D'EFFICACITÉ ÉNERGÉTIQUE / ENERGY EFFICIENCY CLASS / ENERGIEEFFIZIENZKLASSE / КОЭФФИЦИЕНТ ЭНЕРГОЭФФЕКТИВНОСТИ		ACOUSTIQUE / SOUND / SCHALLPEGEL / ЗВУК — NIVEAU DE PRESSION SONORE / SOUND PRESSURE LEVEL / SCHALLDRUCKPEGEL / УРОВЕНЬ ЗВУКОВОГО ДАВЛЕНИЯ		NIVEAU DE PUISSANCE SONORE / SOUND POWER LEVEL / SCHALLLEISTUNGSPEGEL / УРОВЕНЬ ЗВУКОВОЙ МОЩНОСТИ		INFORMATIONS VENTILATEUR / FAN DATA / LÜFTERDATEN / ДАННЫЕ ВЕНТИЛЯТОРА — PUISSANCE TOTALE / TOTAL POWER / GESAMTLEISTUNG / ОБЩАЯ МОЩНОСТЬ		COURANT TOTAL / TOTAL CURRENT / GESAMTSTROMAUFNAHME / ОБЩИЙ ТОК		NOMBRE DE VENTILATEURS / NUMBER OF FANS / LÜFTERANZAHL/ КОЛИЧЕСТВО ВЕНТИЛЯТОРОВ	DIAMÈTRE DU VENTILATEUR / FAN DIAMETER / LÜFTERDURCHMESSER / ДИАМЕТР ВЕНТИЛЯТОРА	MOTEUR / MOTOR / MOTOR / МОТОР	NOMBRE DE PÔLES / NUMBER OF POLES / POLANZAHL / КОЛИЧЕСТВО ПОЛЮСОВ	INFORMATIONS BATTERIE / COIL DATA / WÄRMETAUSCHERDATEN / ДАННЫЕ БАТАРЕИ — VOLUME INTÉRIEUR / INTERNAL VOLUME / INNENVOLUMEN/ВНУТРЕННИЙ ОБЪЕМ	CONNEXIONS / CONNECTIONS / ANSCHLÜSSE / СОЕДИНЕНИЯ — ENTRÉE / INLET / EINTRITT/ ВХОД	SORTIE / OUTLET / AUSTRITT / ВЫХОД	DIMENSIONS/ DIMENSIONS / ABMESSUNGEN / ГАБАРИТНЫЕ РАЗМЕРЫ												POIDS / WEIGHT / GEWICHT / ВЕС
		kW		kcal/h			m³/h		m³/h		kPa						dB(A) 10m		dB		kW		A									A	B	C	E	F	G	H	I	K	L	M	N	
		Δ	Y	Δ	Y	m²	Δ	Y	Δ	Y	Δ	Y	Δ	Y	Δ	Y	Δ	Y	Δ	Y	Δ	Y	Δ	Y	PCS	mm	V/Ph/Hz		dm³	"		mm												kg
2,5 mm	BC/BD-480ND5-B07	168,7	168,7	145056	145056	1392,9	38389	38389	29,3	29,3	30	30	210,9	210,9	A+	A+	40	40	71	71	0,8	0,8	3,58	3,58	4	800	400/3/50	12	183,8	3"	3"	9950	1450	1240	9700	1150	550	2400	1190	10250	750	1100	1250	1000
	BC/BD-580AB5-B01	215,8	176,1	185555	151419	522,3	92555	66310	37,4	30,6	66	46	25,1	31,4	E	D	55	49	88	81	8,6	5,6	18,99	10,69	5	800	400/3/50	6	78,4	3"	3"	6350	1450	1240	6100	1150	550	1200	1190	6650	750	1100	1250	791
	BC/BD-580AB5-B03	138,6	109,9	119175	94497	522,3	46062	33167	24,0	19,1	34	22	86,6	122,1	B	A	40	33	71	64	1,6	0,9	4,25	1,90	5	800	400/3/50	12	73,8	2 1/2"	2 1/2"	6350	1450	1240	6100	1150	550	1200	1190	6650	750	1100	1250	771
	BC/BD-580AB5-B06	219,4	219,4	188650	188650	522,3	95183	95183	38,1	38,1	70	70	25,8	25,8	E	E	59	59	90	90	8,5	8,5	13,25	13,25	5	800	400/3/50	6	77,3	3"	3"	6350	1450	1240	6100	1150	550	1200	1190	6650	750	1100	1250	775
	BC/BD-580AB5-B07	132,7	132,7	114101	114101	522,3	43250	43250	23,0	23,0	31	31	120,6	120,6	A	A	41	41	71	71	1,1	1,1	4,81	4,81	5	800	400/3/50	12	73,8	2 1/2"	2 1/2"	6350	1450	1240	6100	1150	550	1200	1190	6650	750	1100	1250	663
	BC/BD-580AC5-B01	248,0	198,3	213242	170507	696,4	86113	61694	43,0	34,4	50	34	28,5	35,4	E	D	56	50	88	82	8,7	5,6	19,16	10,78	5	800	400/3/50	6	108,1	4"	4"	6350	1450	1240	6100	1150	550	1200	1190	6650	750	1100	1250	843
	BC/BD-580AC5-B03	155,2	120,5	133448	103611	696,2	42692	30800	26,9	20,9	71	45	97,0	133,9	B	A	40	33	71	64	1,6	0,9	4,25	1,90	5	800	400/3/50	12	94,4	2 1/2"	2 1/2"	6350	1450	1240	6100	1150	550	1200	1190	6650	750	1100	1250	824
	BC/BD-580AC5-B06	256,0	256,0	220120	220120	696,4	90467	90467	44,4	44,4	53	53	29,4	29,4	E	E	60	60	90	90	8,7	8,7	13,61	13,61	5	800	400/3/50	6	108,1	4"	4"	6350	1450	1240	6100	1150	550	1200	1190	6650	750	1100	1250	828
	BC/BD-580AC5-B07	149,4	149,4	128461	128461	696,2	40586	40586	25,9	25,9	67	67	135,8	135,8	A	A	41	41	72	72	1,1	1,1	4,98	4,98	5	800	400/3/50	12	94,4	2 1/2"	2 1/2"	6350	1450	1240	6100	1150	550	1200	1190	6650	750	1100	1250	716
	BC/BD-580AD5-B01	268,2	209,7	230610	180309	870,6	80700	57487	46,5	36,4	40	26	30,5	36,8	D	D	58	52	89	83	8,8	5,7	19,31	10,86	5	800	400/3/50	6	129,4	4"	4"	6350	1450	1240	6100	1150	550	1200	1190	6650	750	1100	1250	898
	BC/BD-580AD5-B03	161,2	121,7	138607	104643	870,1	39977	28442	28,0	21,1	55	33	100,8	135,2	B	A	40	33	71	64	1,6	0,9	4,25	1,90	5	800	400/3/50	12	114,9	2 1/2"	2 1/2"	6350	1450	1240	6100	1150	550	1200	1190	6650	750	1100	1250	877
	BC/BD-580AD5-B06	280,8	280,8	241444	241444	870,6	86224	86224	48,7	48,7	43	43	31,6	31,6	D	D	60	60	91	91	8,9	8,9	13,92	13,92	5	800	400/3/50	6	129,4	4"	4"	6350	1450	1240	6100	1150	550	1200	1190	6650	750	1100	1250	882
	BC/BD-580AD5-B07	155,7	155,7	133878	133878	870,1	38278	38278	27,0	27,0	51	51	141,5	141,5	A	A	42	42	72	72	1,1	1,1	5,12	5,12	5	800	400/3/50	12	114,9	2 1/2"	2 1/2"	6350	1450	1240	6100	1150	550	1200	1190	6650	750	1100	1250	769
	BC/BD-580CB5-B01	261,3	213,1	224677	183233	761,7	103890	75593	45,4	37,0	21	14	31,5	38,7	D	D	55	49	87	81	8,3	5,5	18,67	10,52	5	800	400/3/50	6	117,6	4"	4"	9100	1450	1240	8850	1150	550	1750	1190	9400	750	1100	1250	962
	BC/BD-580CB5-B03	170,7	138,2	146776	118831	761,7	51313	38592	29,6	24,0	63	43	106,7	153,6	B	A	40	33	71	64	1,6	0,9	4,25	1,90	5	800	400/3/50	12	106,6	3"	3"	9100	1450	1240	8850	1150	550	1750	1190	9400	750	1100	1250	939
	BC/BD-580CB5-B06	260,0	260,0	223560	223560	761,7	102938	102938	45,1	45,1	21	21	32,1	32,1	D	D	59	59	90	90	8,1	8,1	12,59	12,59	5	800	400/3/50	6	116,1	4"	4"	9100	1450	1240	8850	1150	550	1750	1190	9400	750	1100	1250	943
	BC/BD-580CB5-B07	162,3	162,3	139553	139553	761,7	47853	47853	28,2	28,2	57	57	162,3	162,3	A+	A+	41	41	72	72	1,0	1,0	4,48	4,48	5	800	400/3/50	12	106,6	3"	3"	9100	1450	1240	8850	1150	550	1750	1190	9400	750	1100	1250	831
	BC/BD-580CC5-B01	302,1	239,9	259759	206277	1015,7	99556	71643	52,4	41,6	19	12	36,0	43,6	D	D	55	49	87	81	8,4	5,5	18,80	10,59	5	800	400/3/50	6	147,1	4"	4"	9100	1450	1240	8850	1150	550	1750	1190	9400	750	1100	1250	1035
	BC/BD-580CC5-B03	189,0	147,2	162511	126569	1015,7	49293	36111	32,8	25,5	48	30	118,1	163,6	A	A+	40	33	71	64	1,6	0,9	4,25	1,90	5	800	400/3/50	12	137,6	3"	3"	9100	1450	1240	8850	1150	550	1750	1190	9400	750	1100	1250	1017
	BC/BD-580CC5-B06	302,8	302,8	260361	260361	1015,7	99862	99862	52,5	52,5	19	19	36,5	36,5	D	D	59	59	90	90	8,3	8,3	12,86	12,86	5	800	400/3/50	6	147,1	4"	4"	9100	1450	1240	8850	1150	550	1750	1190	9400	750	1100	1250	1020
	BC/BD-580CC5-B07	178,9	178,9	153826	153826	1015,7	45995	45995	31,0	31,0	43	43	178,9	178,9	A+	A+	41	41	72	72	1,0	1,0	4,62	4,62	5	800	400/3/50	12	137,6	3"	3"	9100	1450	1240	8850	1150	550	1750	1190	9400	750	1100	1250	909
	BC/BD-580CD5-B01	343,4	266,4	295271	229063	1269,6	95386	68309	59,6	46,2	87	55	40,4	47,6	D	C	56	50	87	81	8,5	5,6	18,91	10,65	5	800	400/3/50	6	178,2	4"	4"	9100	1450	1240	8850	1150	550	1750	1190	9400	750	1100	1250	1112
	BC/BD-580CD5-B03	198,1	150,4	170335	129321	1269,6	47330	34247	34,4	26,1	37	23	123,8	167,1	A	A+	40	33	71	64	1,6	0,9	4,25	1,90	5	800	400/3/50	12	168,7	3"	3"	9100	1450	1240	8850	1150	550	1750	1190	9400	750	1100	1250	1092
	BC/BD-580CD5-B06	347,6	347,6	298882	298882	1269,6	97006	97006	60,3	60,3	89	89	41,4	41,4	D	D	59	59	90	90	8,4	8,4	13,10	13,10	5	800	400/3/50	6	178,2	4"	4"	9100	1450	1240	8850	1150	550	1750	1190	9400	750	1100	1250	1095
	BC/BD-580CD5-B07	187,4	187,4	161135	161135	1269,6	44308	44308	32,5	32,5	33	33	170,4	170,4	A+	A+	41	41	71	71	1,1	1,1	4,74	4,74	5	800	400/3/50	12	168,7	3"	3"	9100	1450	1240	8850	1150	550	1750	1190	9400	750	1100	1250	984
	BC/BD-680AB5-B01	246,3	201,4	211780	173173	626,8	111066	79572	42,8	34,9	16	11	23,9	30,1	E	D	56	50	89	82	10,3	6,7	22,78	12,82	6	800	400/3/50	6	100,8	4"	4"	7550	1450	1240	7300	1150	550	1200	1190	7850	750	1100	1250	943
	BC/BD-680AB5-B03	168,2	133,3	144626	114617	626,8	55274	39800	29,2	23,1	55	36	88,5	121,2	B	A	41	34	72	65	1,9	1,1	5,10	2,29	6	800	400/3/50	12	86,6	2 1/2"	2 1/2"	7550	1450	1240	7300	1150	550	1200	1190	7850	750	1100	1250	917
	BC/BD-680AB5-B06	250,6	250,6	215477	215477	626,8	114219	114219	43,5	43,5	17	17	24,6	24,6	E	E	60	60	91	91	10,2	10,2	15,90	15,90	6	800	400/3/50	6	99,6	4"	4"	7550	1450	1240	7300	1150	550	1200	1190	7850	750	1100	1250	921
	BC/BD-680AB5-B07	161,0	161,0	138435	138435	626,8	51900	51900	27,9	27,9	51	51	123,8	123,8	A	A	42	42	72	72	1,3	1,3	5,77	5,77	6	800	400/3/50	12	86,6	2 1/2"	2 1/2"	7550	1450	1240	7300	1150	550	1200	1190	7850	750	1100	1250	787
	BC/BD-680AC5-B01	283,9	227,4	244110	195529	835,7	103335	74033	49,3	39,5	15	10	27,0	33,4	E	D	57	50	89	83	10,5	6,8	22,99	12,93	6	800	400/3/50	6	125,2	4"	4"	7550	1450	1240	7300	1150	550	1200	1190	7850	750	1100	1250	1001
	BC/BD-680AC5-B03	184,3	143,3	158469	123216	835,7	51231	36960	32,0	24,9	43	27	97,0	130,3	B	A	41	34	72	65	1,9	1,1	5,10	2,29	6	800	400/3/50	12	112,2	2 1/2"	2 1/2"	7550	1450	1240	7300	1150	550	1200	1190	7850	750	1100	1250	981
	BC/BD-680AC5-B06	292,9	292,9	251849	251849	835,7	108561	108561	50,8	50,8	15	15	27,9	27,9	E	E	61	61	91	91	10,5	10,5	16,33	16,33	6	800	400/3/50	6	125,2	4"	4"	7550	1450	1240	7300	1150	550	1200	1190	7850	750	1100	1250	985
	BC/BD-680AC5-B07	177,4	177,4	152537	152537	835,7	48703	48703	30,8	30,8	40	40	136,5	136,5	A	A	42	42	73	73	1,3	1,3	5,98	5,98	6	800	400/3/50	12	112,2	2 1/2"	2 1/2"	7550	1450	1240	7300	1150	550	1200	1190	7850	750	1100	1250	851
	BC/BD-680AD5-B01	325,4	254,3	279794	218659	1044,7	96840	68984	56,5	44,1	66	43	30,7	37,4	D	D	59	53	90	84	10,6	6,8	23,18	13,03	6	800	400/3/50	6	150,7	4"	4"	7550	1450	1240	7300	1150	550	1200	1190	7850	750	1100	1250	1067
	BC/BD-680AD5-B03	194,7	146,9	167412	126311	1044,1	47972	34130	33,8	25,5	89	54	102,5	133,5	B	A	41	34	72	65	1,9	1,1	5,10	2,29	6	800	400/3/50	12	135,9	2 1/2"	2 1/2"	7550	1450	1240	7300	1150	550	1200	1190	7850	750	1100	1250	1041
	BC/BD-680AD5-B06	340,8	340,8	293035	293035	1044,7	103469	103469	59,2	59,2	72	72	32,2	32,2	D	D	61	61	92	92	10,6	10,6	16,70	16,70	6	800	400/3/50	6	150,7	4"	4"	7550	1450	1240	7300	1150	550	1200	1190	7850	750	1100	1250	1047
	BC/BD-680AD5-B07	188,0	188,0	161651	161651	1044,1	45933	45933	32,6	32,6	84	84	134,3	134,3	A	A	43	43	73	73	1,4	1,4	6,15	6,15	6	800	400/3/50	12	135,9	2 1/2"	2 1/2"	7550	1450	1240	7300	1150	550	1200	1190	7850	750	1100	1250	911
	BC/BD-680CB5-B01	318,8	259,8	274119	223388	914,1	124668	90711	55,3	45,1	35	24	31,9	39,4	D	D	55	49	88	82	10,0	6,6	22,40	12,62	6	800	400/3/50	6	136,5	4"	4"	10850	1450	1240	10600	1150	550	1750	1190	11150	750	1100	1250	1143
	BC/BD-680CB5-B03	198,8	161,2	170937	138607	914,1	61576	46311	34,5	28,0	15	11	104,6	146,5	B	A	41	34	72	65	1,9	1,1	5,10	2,29	6	800	400/3/50	12	134,7	4"	4"	10850	1450	1240	10600	1150	550	1750	1190	11150	750	1100	1250	1117

PAS D'AILETTE / FIN SPACING / LAMELLENABSTAND / ШАГ РЕБРА	MODÈLE KARYER / KARYER MODEL / МОДЕЛЬ KARYER	CAPACITÉ DE L'EAU / CAPACITY WATER / LEISTUNG WASSER / МОЩНОСТЬ ВОДА (T ambiante / Tambient / Umgebungstemp/ T окружающей среды =25°C ΔT=15°C Su / Water / Wasser / Вода, T entrée, eau / Tinlet, water / Wassereintrittstemp. / T воды на входе = 40°C, TSORTIE, su / Toutlet, water / Wasseraustrittstemp. / T воды на выходе =35°C) kW Δ	kW Y	kcal/h Δ	kcal/h Y	SURFACE TOTALE / TOTAL SURFACE / GESAMTFLÄCHE / ОБЩАЯ ПЛОЩАДЬ m²	CÔTÉ AIR / AIR SIDE / LUFTSEITE / СТОРОНА ВОЗДУХА: DÉBIT D'AIR / AIR FLOW / LUFTMENGE / РАСХОД ВОЗДУХА m³/h Δ	m³/h Y	CÔTÉ FLUIDE / FLUID SIDE / MEDIUMSEITE / СТОРОНА ЖИДКОСТИ: DÉBIT DE FLUIDE / FLUID FLOW / MEDIUMMENGE / РАСХОД ЖИДКОСТИ m³/h Δ	m³/h Y	CÔTÉ FLUIDE / PRESSURE DROP FLUID SIDE / MEDIUMSEITIGER DRUCKVERLUST / ПАДЕНИЕ ДАВЛЕНИЯ СО СТОРОНЫ ЖИДКОСТИ kPa Δ	kPa Y	ÉNERGIE / ENERGY / ENERGIE / ЭНЕРГИЯ: TAUX D'EFFICACITÉ ÉNERGÉTIQUE / ENERGY EFFICIENCY RATIO / ENERGIEEFFIZIENZRATE / КЛАСС ЭНЕРГОЭФФЕКТИВНОСТИ Δ	Y	CLASSE D'EFFICACITÉ ÉNERGÉTIQUE / ENERGY EFFICIENCY CLASS / ENERGIEEFFIZIENZKLASSE / КОЭФФИЦИЕНТ ЭНЕРГОЭФФЕКТИВНОСТИ Δ	Y	ACOUSTIQUE / SOUND / SCHALLPEGEL / ЗВУК: NIVEAU DE PRESSION SONORE / SOUND PRESSURE LEVEL / SCHALLDRUCKPEGEL / УРОВЕНЬ ЗВУКОВОГО ДАВЛЕНИЯ dB(A) 10m Δ	dB(A) 10m Y	NIVEAU DE PUISSANCE SONORE / SOUND POWER LEVEL / SCHALLLEISTUNGSPEGEL / УРОВЕНЬ ЗВУКОВОЙ МОЩНОСТИ dB Δ	dB Y
2,5 mm	BC/BD-680CB5-B06	317,2	317,2	272743	272743	914,1	123526	123526	55,1	55,1	32	32	32,4	32,4	D	D	60	60	91	91
	BC/BD-680CB5-B07	189,0	189,0	162511	162511	914,1	57424	57424	32,8	32,8	14	14	157,5	157,5	A	A	42	42	73	73
	BC/BD-680CC5-B01	368,2	292,2	316595	251247	1218,8	119467	85972	63,9	50,7	31	20	36,5	44,3	D	D	55	49	88	82
	BC/BD-680CC5-B03	220,6	172,1	189682	147979	1218,8	59152	43334	38,3	29,9	12	8	116,1	156,5	A	A	41	34	72	65
	BC/BD-680CC5-B06	369,0	369,0	317283	317283	1218,8	119834	119834	64,0	64,0	27	27	36,9	36,9	D	D	60	60	91	91
	BC/BD-680CC5-B07	208,9	208,9	179622	179622	1218,8	55194	55194	36,3	36,3	11	11	174,1	174,1	A+	A+	42	42	73	73
	BC/BD-680CD5-B01	400,0	311,0	343938	267412	1523,5	114463	81971	69,4	54,0	22	14	39,2	46,4	D	C	57	51	88	82
	BC/BD-680CD5-B03	231,8	176,4	199312	151677	1523,5	56797	41096	40,2	30,6	10	6	122,0	160,4	A	A+	41	34	72	65
	BC/BD-680CD5-B06	404,9	404,9	348151	348151	1523,5	116407	116407	70,3	70,3	22	22	40,1	40,1	D	D	60	60	91	91
	BC/BD-680CD5-B07	219,5	219,5	188736	188736	1523,5	53170	53170	38,1	38,1	9	9	168,8	168,8	A+	A+	42	42	72	72
	BC/BD-780AB5-B01	292,5	238,9	251505	205417	731,3	129577	92834	50,8	41,5	25	17	24,4	30,6	E	D	57	50	89	83
	BC/BD-780AB5-B03	197,8	156,7	170077	134738	731,3	64487	46433	34,3	27,2	78	52	89,9	120,5	B	A	42	35	73	66
	BC/BD-780AB5-B06	297,5	297,5	255804	255804	731,3	133256	133256	51,6	51,6	26	26	25,0	25,0	E	E	61	61	92	92
	BC/BD-780AB5-B07	189,4	189,4	162855	162855	731,3	60550	60550	32,9	32,9	73	73	126,3	126,3	A	A	42	42	73	73
	BC/BD-780AC5-B01	336,8	269,6	289596	231814	975,0	120558	86372	58,5	46,8	22	15	27,6	34,1	E	D	57	51	90	83
	BC/BD-780AC5-B03	216,6	168,3	186242	144712	975,0	59769	43120	37,6	29,2	59	37	98,5	129,5	B	A	42	35	73	66
	BC/BD-780AC5-B06	347,5	347,5	298796	298796	975,0	126654	126654	60,3	60,3	23	23	28,5	28,5	E	E	61	61	92	92
	BC/BD-780AC5-B07	208,5	208,5	179278	179278	975,0	56820	56820	36,2	36,2	55	55	139,0	139,0	A	A	42	42	73	73
	BC/BD-780AD5-B01	364,7	285,7	313585	245658	1218,8	112980	80482	63,3	49,6	20	13	29,4	36,2	E	D	59	54	90	85
	BC/BD-780AD5-B03	225,1	170,0	193551	146174	1218,8	55967	39819	39,1	29,5	45	27	102,3	130,8	B	A	42	35	73	66
	BC/BD-780AD5-B06	381,7	381,7	328203	328203	1218,8	120714	120714	66,2	66,2	21	21	30,8	30,8	D	D	61	61	92	92
	BC/BD-780AD5-B07	217,4	217,4	186930	186930	1218,8	53589	53589	37,7	37,7	42	42	135,9	135,9	A	A	43	43	74	74
	BC/BD-880AB5-B01	338,7	276,5	291230	237747	835,7	148088	106096	58,8	48,0	36	25	24,7	31,1	E	D	57	50	90	83
	BC/BD-880AB5-B03	217,9	173,0	187360	148753	835,7	73699	53067	37,8	30,0	17	11	83,8	115,3	B	A	42	35	73	66
	BC/BD-880AB5-B06	344,5	344,5	296217	296217	835,7	152293	152293	59,8	59,8	34	34	25,3	25,3	E	E	61	61	92	92
	BC/BD-880AB5-B07	208,7	208,7	179450	179450	835,7	69200	69200	36,2	36,2	16	16	122,8	122,8	A	A	43	43	73	73
	BC/BD-880AC5-B01	389,7	311,8	335082	268100	1114,3	137780	98711	67,6	54,1	32	21	28,0	34,6	E	D	57	51	90	84
	BC/BD-880AC5-B03	239,3	186,3	205761	160189	1114,3	68308	49280	41,5	32,3	13	8	92,0	124,2	B	A	42	35	73	66
	BC/BD-880AC5-B06	402,2	402,2	345830	345830	1114,3	144748	144748	69,8	69,8	29	29	28,9	28,9	E	E	62	62	92	92
	BC/BD-880AC5-B07	230,4	230,4	198108	198108	1114,3	64937	64937	40,0	40,0	12	12	128,0	128,0	A	A	43	43	74	74
	BC/BD-880AD5-B01	421,8	330,2	362683	283921	1392,9	129120	91979	73,2	57,3	22	14	29,9	36,3	E	D	60	54	91	85
	BC/BD-880AD5-B03	249,4	188,8	214445	162339	1392,9	63963	45507	43,3	32,7	11	6	95,9	125,9	B	A	42	35	73	66
	BC/BD-880AD5-B06	441,5	441,5	379622	379622	1392,9	137959	137959	76,6	76,6	24	24	31,1	31,1	D	D	62	62	93	93
	BC/BD-880AD5-B07	240,9	240,9	207137	207137	1392,9	61244	61244	41,8	41,8	10	10	133,8	133,8	A	A	44	44	74	74
	BC/BD-980AB5-B01	384,9	314,2	330954	270163	940,2	166600	119358	66,8	54,5	50	35	25,0	31,1	E	D	57	51	90	84
	BC/BD-980AB5-B03	247,4	196,3	212726	168788	940,2	82912	59700	42,9	34,1	23	15	85,3	115,5	B	A	43	36	74	67
	BC/BD-980AB5-B06	391,5	391,5	336629	336629	940,2	171329	171329	67,9	67,9	48	48	25,6	25,6	E	E	62	62	93	93
	BC/BD-980AB5-B07	237,0	237,0	203783	203783	940,2	77850	77850	41,1	41,1	22	22	124,7	124,7	A	A	43	43	74	74
	BC/BD-980AC5-B01	442,7	354,1	380653	304471	1253,6	155003	111050	76,8	61,4	38	25	28,2	35,1	E	D	58	51	91	84

MODÈLE KARYER / KARYER MODEL / МОДЕЛЬ KARYER	INFORMATIONS VENTILATEUR / FAN DATA / LÜFTERDATEN / ДАННЫЕ ВЕНТИЛЯТОРА: PUISSANCE TOTALE / TOTAL POWER / GESAMTLEISTUNG / ОБЩАЯ МОЩНОСТЬ kW Δ	kW Y	COURANT TOTAL / TOTAL CURRENT / GESAMTSTROMAUFNAHME / ОБЩИЙ ТОК A Δ	A Y	NOMBRE DE VENTILATEURS / NUMBER OF FANS / LÜFTERANZAHL / КОЛИЧЕСТВО ВЕНТИЛЯТОРОВ PCS	DIAMÈTRE DU VENTILATEUR / FAN DIAMETER / LÜFTERDURCHMESSER / ДИАМЕТР ВЕНТИЛЯТОРА mm	MOTEUR / MOTOR / MOTOR / МОТОР V/Ph/Hz	NOMBRE DE PÔLES / NUMBER OF POLES / POLANZAHL / КОЛИЧЕСТВО ПОЛЮСОВ	INFORMATIONS BATTERIE / COIL DATA / WÄRMETAUSCHERDATEN / ДАННЫЕ БАТАРЕИ: VOLUME INTÉRIEUR / INTERNAL VOLUME / INNENVOLUMEN / ВНУТРЕННИЙ ОБЪЕМ dm³	CONNEXIONS / CONNECTIONS / ANSCHLÜSSE / СОЕДИНЕНИЯ: ENTRÉE / INLET / EINTRITT / ВХОД "	SORTIE / OUTLET / AUSTRITT / ВЫХОД "	DIMENSIONS / DIMENSIONS / ABMESSUNGEN / ГАБАРИТНЫЕ РАЗМЕРЫ (mm) A	B	C	E	F	G	H	I	K	L	M	N	POIDS / WEIGHT / GEWICHT / ВЕС kg
BC/BD-680CB5-B06	9,8	9,8	15,11	15,11	6	800	400/3/50	6	146,7	5"	5"	11050	1450	1240	10600	1150	550	1750	1190	11550	750	1100	1250	1121
BC/BD-680CB5-B07	1,2	1,2	5,38	5,38	6	800	400/3/50	12	134,7	4"	4"	10850	1450	1240	10600	1150	550	1750	1190	11150	750	1100	1250	987
BC/BD-680CC5-B01	10,1	6,6	22,55	12,71	6	800	400/3/50	6	172,0	4"	4"	10850	1450	1240	10600	1150	550	1750	1190	11150	750	1100	1250	1231
BC/BD-680CC5-B03	1,9	1,1	5,10	2,29	6	800	400/3/50	12	172,0	4"	4"	10850	1450	1240	10600	1150	550	1750	1190	11150	750	1100	1250	1209
BC/BD-680CC5-B06	10,0	10,0	15,43	15,43	6	800	400/3/50	6	184,0	5"	5"	11050	1450	1240	10600	1150	550	1750	1190	11550	750	1100	1250	1213
BC/BD-680CC5-B07	1,2	1,2	5,54	5,54	6	800	400/3/50	12	172,0	4"	4"	10850	1450	1240	10600	1150	550	1750	1190	11150	750	1100	1250	1079
BC/BD-680CD5-B01	10,2	6,7	22,70	12,78	6	800	400/3/50	6	221,2	5"	5"	11050	1450	1240	10600	1150	550	1750	1190	11550	750	1100	1250	1326
BC/BD-680CD5-B03	1,9	1,1	5,10	2,29	6	800	400/3/50	12	209,2	4"	4"	10850	1450	1240	10600	1150	550	1750	1190	11150	750	1100	1250	1302
BC/BD-680CD5-B06	10,1	10,1	15,72	15,72	6	800	400/3/50	6	221,2	5"	5"	11050	1450	1240	10600	1150	550	1750	1190	11550	750	1100	1250	1306
BC/BD-680CD5-B07	1,3	1,3	5,68	5,68	6	800	400/3/50	12	209,2	4"	4"	10850	1450	1240	10600	1150	550	1750	1190	11150	750	1100	1250	1172
BC/BD-780AB5-B01	12,0	7,8	26,58	14,96	7	800	400/3/50	6	113,8	4"	4"	8950	1450	1240	8500	1150	550	1200	1190	9450	750	1100	1250	1091
BC/BD-780AB5-B03	2,2	1,3	5,95	2,66	7	800	400/3/50	12	102,9	3"	3"	8750	1450	1240	8500	1150	550	1200	1190	9050	750	1100	1250	1061
BC/BD-780AB5-B06	11,9	11,9	18,55	18,55	7	800	400/3/50	6	112,4	4"	4"	8750	1450	1240	8500	1150	550	1200	1190	9050	750	1100	1250	1065
BC/BD-780AB5-B07	1,5	1,5	6,73	6,73	7	800	400/3/50	12	102,9	3"	3"	8750	1450	1240	8500	1150	550	1200	1190	9050	750	1100	1250	909
BC/BD-780AC5-B01	12,2	7,9	26,82	15,08	7	800	400/3/50	6	142,2	4"	4"	8950	1450	1240	8500	1150	550	1200	1190	9450	750	1100	1250	1162
BC/BD-780AC5-B03	2,2	1,3	5,95	2,66	7	800	400/3/50	12	132,7	3"	3"	8750	1450	1240	8500	1150	550	1200	1190	9050	750	1100	1250	1135
BC/BD-780AC5-B06	12,2	12,2	19,06	19,06	7	800	400/3/50	6	142,2	4"	4"	8750	1450	1240	8500	1150	550	1200	1190	9050	750	1100	1250	1140
BC/BD-780AC5-B07	1,5	1,5	6,97	6,97	7	800	400/3/50	12	132,7	3"	3"	8750	1450	1240	8500	1150	550	1200	1190	9050	750	1100	1250	984
BC/BD-780AD5-B01	12,4	7,9	27,04	15,20	7	800	400/3/50	6	172,0	4"	4"	8750	1450	1240	8500	1150	550	1200	1190	9050	750	1100	1250	1238
BC/BD-780AD5-B03	2,2	1,3	5,95	2,66	7	800	400/3/50	12	162,5	3"	3"	8750	1450	1240	8500	1150	550	1200	1190	9050	750	1100	1250	1210
BC/BD-780AD5-B06	12,4	12,4	19,48	19,48	7	800	400/3/50	6	172,0	4"	4"	8750	1450	1240	8500	1150	550	1200	1190	9050	750	1100	1250	1215
BC/BD-780AD5-B07	1,6	1,6	7,17	7,17	7	800	400/3/50	12	162,5	3"	3"	8750	1450	1240	8500	1150	550	1200	1190	9050	750	1100	1250	1059
BC/BD-880AB5-B01	13,7	8,9	30,38	17,09	8	800	400/3/50	6	126,8	4"	4"	10150	1450	1240	9700	1150	550	1200	1190	10650	750	1100	1250	1239
BC/BD-880AB5-B03	2,6	1,5	6,80	3,04	8	800	400/3/50	12	125,2	4"	4"	9950	1450	1240	9700	1150	550	1200	1190	10250	750	1100	1250	1205
BC/BD-880AB5-B06	13,6	13,6	21,20	21,20	8	800	400/3/50	6	137,2	5"	5"	10150	1450	1240	9700	1150	550	1200	1190	10650	750	1100	1250	1210
BC/BD-880AB5-B07	1,7	1,7	7,69	7,69	8	800	400/3/50	12	125,2	4"	4"	9950	1450	1240	9700	1150	550	1200	1190	10250	750	1100	1250	1032
BC/BD-880AC5-B01	13,9	9,0	30,66	17,24	8	800	400/3/50	6	159,2	4"	4"	10150	1450	1240	9700	1150	550	1200	1190	10650	750	1100	1250	1320
BC/BD-880AC5-B03	2,6	1,5	6,80	3,04	8	800	400/3/50	12	159,2	4"	4"	9950	1450	1240	9700	1150	550	1200	1190	10250	750	1100	1250	1290
BC/BD-880AC5-B06	13,9	13,9	21,78	21,78	8	800	400/3/50	6	171,2	5"	5"	10150	1450	1240	9700	1150	550	1200	1190	10650	750	1100	1250	1295
BC/BD-880AC5-B07	1,8	1,8	7,97	7,97	8	800	400/3/50	12	159,2	4"	4"	9950	1450	1240	9700	1150	550	1200	1190	10250	750	1100	1250	1117
BC/BD-880AD5-B01	14,1	9,1	30,90	17,37	8	800	400/3/50	6	205,3	5"	5"	10150	1450	1240	9700	1150	550	1200	1190	10650	750	1100	1250	1407
BC/BD-880AD5-B03	2,6	1,5	6,80	3,04	8	800	400/3/50	12	193,3	4"	4"	9950	1450	1240	9700	1150	550	1200	1190	10250	750	1100	1250	1375
BC/BD-880AD5-B06	14,2	14,2	22,26	22,26	8	800	400/3/50	6	205,3	5"	5"	10150	1450	1240	9700	1150	550	1200	1190	10650	750	1100	1250	1381
BC/BD-880AD5-B07	1,8	1,8	8,19	8,19	8	800	400/3/50	12	193,3	4"	4"	9950	1450	1240	9700	1150	550	1200	1190	10250	750	1100	1250	1202
BC/BD-980AB5-B01	15,4	10,1	34,17	19,23	9	800	400/3/50	6	139,7	4"	4"	11350	1450	1240	10900	1150	550	1200	1190	11850	750	1100	1250	1312
BC/BD-980AB5-B03	2,9	1,7	7,65	3,42	9	800	400/3/50	12	137,9	4"	4"	11150	1450	1240	10900	1150	550	1200	1190	11450	750	1100	1250	1349
BC/BD-980AB5-B06	15,3	15,3	23,84	23,84	9	800	400/3/50	6	149,9	5"	5"	11350	1450	1240	10900	1150	550	1200	1190	11850	750	1100	1250	1355
BC/BD-980AB5-B07	1,9	1,9	8,65	8,65	9	800	400/3/50	12	137,9	4"	4"	11150	1450	1240	10900	1150	550	1200	1190	11450	750	1100	1250	1154
BC/BD-980AC5-B01	15,7	10,1	34,49	19,39	9	800	400/3/50	6	188,2	5"	5"	11350	1450	1240	10900	1150	550	1200	1190	11850	750	1100	1250	1478

PAS D'AILETTE / FIN SPACING / LAMELLENABSTAND / ШАГ РЕБРА	MODÈLE KARYER / KARYER MODEL / МОДЕЛЬ KARYER	CAPACITÉ DE L'EAU / CAPACITY WATER / LEISTUNG WASSER / МОЩНОСТЬ ВОДА: T ambiante / Tambient / Umgebungstemp/ T окружающей среды =25°C ΔT=15°C Su / Water / Wasser / Вода, T entrée, eau / Tinlet, water / Wassereintrittstemp. / T воды на входе = 40°C, TSORTIE, su / Toutlet, water / Wasseraustrittstemp. / T воды на выходе =35°C (kW)		(kcal/h)		SURFACE TOTALE / TOTAL SURFACE / GESAMTFLÄCHE / ОБЩАЯ ПЛОЩАДЬ	CÔTÉ AIR / AIR SIDE / LUFTSEITE / СТОРОНА ВОЗДУХА: DÉBIT D'AIR / AIR FLOW / LUFTMENGE / РАСХОД ВОЗДУХА		CÔTÉ FLUIDE/ FLUID SIDE / MEDIUMSEITE / СТОРОНА ЖИДКОСТИ: DÉBIT DE FLUIDE/ FLUID FLOW / MEDIUMMENGE / РАСХОД ЖИДКОСТИ		CÔTÉ FLUIDE / PRESSURE DROP FLUID SIDE / MEDIUMSEITIGER DRUCKVERLUST / ПАДЕНИЕ ДАВЛЕНИЯ СО СТОРОНЫ ЖИДКОСТИ		ÉNERGIE / ENERGY / ENERGIE / ЭНЕРГИЯ: TAUX D'EFFICACITÉ ÉNERGÉTIQUE / ENERGY EFFICIENCY RATIO / ENERGIEEFFIZIENZRATE / КЛАСС ЭНЕРГОЭФФЕКТИВНОСТИ		CLASSE D'EFFICACITÉ ÉNERGÉTIQUE / ENERGY EFFICIENCY CLASS / ENERGIEEFFIZIENZKLASSE / КОЭФФИЦИЕНТ ЭНЕРГОЭФФЕКТИВНОСТИ		ACOUSTIQUE / SOUND / SCHALLPEGEL / ЗВУК: NIVEAU DE PRESSION SONORE / SOUND PRESSURE LEVEL / SCHALLDRUCKPEGEL / УРОВЕНЬ ЗВУКОВОГО ДАВЛЕНИЯ		NIVEAU DE PUISSANCE SONORE / SOUND POWER LEVEL / SCHALLLEISTUNGSPEGEL / УРОВЕНЬ ЗВУКОВОЙ МОЩНОСТИ		INFORMATIONS VENTILATEUR / FAN DATA / LÜFTERDATEN / ДАННЫЕ ВЕНТИЛЯТОРА: PUISSANCE TOTALE / TOTAL POWER / GESAMTLEISTUNG / ОБЩАЯ МОЩНОСТЬ		COURANT TOTAL / TOTAL CURRENT / GESAMTSTROMAUFNAHME / ОБЩИЙ ТОК		NOMBRE DE VENTILATEURS / NUMBER OF FANS / LÜFTERANZAHL/ КОЛИЧЕСТВО ВЕНТИЛЯТОРОВ	DIAMÈTRE DU VENTILATEUR / FAN DIAMETER / LÜFTERDURCHMESSER / ДИАМЕТР ВЕНТИЛЯТОРА	MOTEUR / MOTOR / МОТОР	NOMBRE DE PÔLES / NUMBER OF POLES / POLANZAHL / КОЛИЧЕСТВО ПОЛЮСОВ	INFORMATIONS BATTERIE / COIL DATA / WÄRMETAUSCHERDATEN / ДАННЫЕ БАТАРЕИ: VOLUME INTÉRIEUR / INTERNAL VOLUME / INNENVOLUMEN/ВНУТРЕННИЙ ОБЪЕМ	CONNEXIONS / CONNECTIONS / ANSCHLÜSSE / СОЕДИНЕНИЯ: ENTRÉE / INLET / EINTRITT/ ВХОД	SORTIE / OUTLET / AUSTRITT / ВЫХОД	DIMENSIONS/ DIMENSIONS / ABMESSUNGEN / ГАБАРИТНЫЕ РАЗМЕРЫ: A	B	C	E	F	G	H	I	K	L	M	N	POIDS / WEIGHT / GEWICHT / ВЕС
		kW		kcal/h			m³/h		m³/h		kPa						dB(A) 10m		dB		kW		A																					
		Δ	Y	Δ	Y	m²	Δ	Y	Δ	Y	Δ	Y	Δ	Y	Δ	Y	Δ	Y	Δ	Y	Δ	Y	Δ	Y	PCS	mm	V/Ph/Hz		dm³	"		mm												kg
2,5 mm	BC/BD-980AC5-B03	271,6	211,3	233534	181685	1253,6	76846	55440	47,1	36,7	18	12	93,7	124,3	B	A	43	36	74	67	2,9	1,7	7,65	3,42	9	800	400/3/50	12	176,2	4"	4"	11150	1450	1240	10900	1150	550	1200	1190	11450	750	1100	1250	1444
	BC/BD-980AC5-B06	456,9	456,9	392863	392863	1253,6	162841	162841	79,3	79,3	40	40	29,1	29,1	E	E	62	62	93	93	15,7	15,7	24,50	24,50	9	800	400/3/50	6	188,2	5"	5"	11350	1450	1240	10900	1150	550	1200	1190	11850	750	1100	1250	1450
	BC/BD-980AC5-B07	261,5	261,5	224849	224849	1253,6	73054	73054	45,4	45,4	17	17	130,8	130,8	A	A	43	43	74	74	2,0	2,0	8,96	8,96	9	800	400/3/50	12	176,2	4"	4"	11150	1450	1240	10900	1150	550	1200	1190	11450	750	1100	1250	1250
	BC/BD-980AD5-B01	478,9	374,7	411780	322184	1567,0	145260	103476	83,1	65,0	31	20	30,1	36,7	D	D	60	55	91	86	15,9	10,2	34,76	19,54	9	800	400/3/50	6	226,5	5"	5"	11350	1450	1240	10900	1150	550	1200	1190	11850	750	1100	1250	1576
	BC/BD-980AD5-B03	282,9	214,0	243250	184007	1567,0	71958	51195	49,1	37,1	15	9	97,6	125,9	B	A	43	36	74	67	2,9	1,7	7,65	3,42	9	800	400/3/50	12	214,5	4"	4"	11150	1450	1240	10900	1150	550	1200	1190	11450	750	1100	1250	1540
	BC/BD-980AD5-B06	501,4	501,4	431126	431126	1567,0	155203	155203	87,0	87,0	34	34	31,3	31,3	D	D	62	62	93	93	16,0	16,0	25,04	25,04	9	800	400/3/50	6	226,5	5"	5"	11350	1450	1240	10900	1150	550	1200	1190	11850	750	1100	1250	1546
	BC/BD-980AD5-B07	273,2	273,2	234910	234910	1567,0	68900	68900	47,4	47,4	14	14	130,1	130,1	A	A	44	44	75	75	2,1	2,1	9,22	9,22	9	800	400/3/50	12	214,5	4"	4"	11150	1450	1240	10900	1150	550	1200	1190	11450	750	1100	1250	1345
	BC/BD-2x180AB5-B01	85,0	69,4	73087	59673	208,9	37022	26524	14,8	12,0	45	32	25,0	31,5	E	D	52	45	84	77	3,4	2,2	7,60	4,28	2	800	400/3/50	6	36,7	2"	2"	1550	1450	2360	1300	1150	550	1200	2310	1850	750	1100	1250	343
	BC/BD-2x180AB5-B03	56,2	44,5	48323	38263	208,9	18425	13267	9,8	7,7	68	45	93,7	111,3	B	A	36	29	67	60	0,6	0,4	1,70	0,76	2	800	400/3/50	12	32,2	1 1/2"	1 1/2"	1550	1450	2360	1300	1150	550	1200	2310	1850	750	1100	1250	335
	BC/BD-2x180AB5-B06	86,4	86,4	74291	74291	208,9	38073	38073	15,0	15,0	48	48	25,4	25,4	E	E	55	55	86	86	3,4	3,4	5,30	5,30	2	800	400/3/50	6	36,3	2"	2"	1550	1450	2360	1300	1150	550	1200	2310	1850	750	1100	1250	336
	BC/BD-2x180AB5-B07	53,8	53,8	46260	46260	208,9	17300	17300	9,3	9,3	63	63	134,5	134,5	A	A	37	37	67	67	0,4	0,4	1,93	1,93	2	800	400/3/50	12	32,2	1 1/2"	1 1/2"	1550	1450	2360	1300	1150	550	1200	2310	1850	750	1100	1250	292
	BC/BD-2X180AC5-B01	99,4	79,4	85469	68272	278,4	34445	24678	17,3	13,8	61	41	28,4	34,5	E	D	52	46	84	78	3,5	2,3	7,67	4,31	2	800	400/3/50	6	52,0	2 1/2"	2 1/2"	1550	1450	2360	1300	1150	550	1200	2310	1850	750	1100	1250	365
	BC/BD-2x180AC5-B03	62,0	48,2	53310	41445	278,6	17077	12320	10,8	8,4	76	48	103,3	120,5	B	A	36	29	67	60	0,6	0,4	1,70	0,76	2	800	400/3/50	12	40,8	1 1/2"	1 1/2"	1550	1450	2360	1300	1150	550	1200	2310	1850	750	1100	1250	358
	BC/BD-2x180AC5-B06	100,9	100,9	86758	86758	278,6	36187	36187	17,5	17,5	35	35	28,8	28,8	E	E	56	56	86	86	3,5	3,5	5,45	5,45	2	800	400/3/50	6	52,7	2 1/2"	2 1/2"	1550	1450	2360	1300	1150	550	1200	2310	1850	750	1100	1250	359
	BC/BD-2x180AC5-B07	59,7	59,7	51333	51333	278,6	16234	16234	10,4	10,4	71	71	149,3	149,3	A	A	37	37	68	68	0,4	0,4	2,00	2,00	2	800	400/3/50	12	40,8	1 1/2"	1 1/2"	1550	1450	2360	1300	1150	550	1200	2310	1850	750	1100	1250	315
	BC/BD-2x180AD5-B01	107,5	84,1	92433	72313	348,2	32280	22995	18,7	14,6	48	31	30,7	36,6	D	D	54	48	85	79	3,5	2,3	7,73	4,35	2	800	400/3/50	6	61,2	2 1/2"	2 1/2"	1550	1450	2360	1300	1150	550	1200	2310	1850	750	1100	1250	388
	BC/BD-2x180AD5-B03	64,4	48,6	55374	41788	348,2	15991	11377	11,2	8,4	59	36	107,3	121,5	B	A	36	29	67	60	0,6	0,4	1,70	0,76	2	800	400/3/50	12	49,3	1 1/2"	1 1/2"	1550	1450	2360	1300	1150	550	1200	2310	1850	750	1100	1250	380
	BC/BD-2x180AD5-B06	112,6	112,6	96819	96819	348,2	34490	34490	19,5	19,5	52	52	32,2	32,2	D	D	56	56	87	87	3,5	3,5	5,57	5,57	2	800	400/3/50	6	61,2	2 1/2"	2 1/2"	1550	1450	2360	1300	1150	550	1200	2310	1850	750	1100	1250	382
	BC/BD-2x180AD5-B07	62,2	62,2	53482	53482	348,2	15311	15311	10,8	10,8	56	56	124,4	124,4	A	A	38	38	68	68	0,5	0,5	2,05	2,05	2	800	400/3/50	12	49,3	1 1/2"	1 1/2"	1550	1450	2360	1300	1150	550	1200	2310	1850	750	1100	1250	337
	BC/BD-2x180CB5-B01	106,5	86,8	91573	74635	304,7	41556	30237	18,5	15,1	38	26	32,3	39,5	D	D	51	45	83	77	3,3	2,2	7,47	4,21	2	800	400/3/50	6	56,4	2 1/2"	2 1/2"	2100	1450	2360	1850	1150	550	1750	2310	2400	750	1100	1250	403
	BC/BD-2x180CB5-B03	67,6	54,8	58126	47120	304,7	20525	15437	11,7	9,5	41	28	112,7	137,0	A	A	36	29	67	60	0,6	0,4	1,70	0,76	2	800	400/3/50	12	48,0	2"	2"	2100	1450	2360	1850	1150	550	1750	2310	2400	750	1100	1250	395
	BC/BD-2x180CB5-B06	106,0	106,0	91144	91144	304,7	41175	41175	18,4	18,4	39	39	32,1	32,1	D	D	55	55	86	86	3,3	3,3	5,04	5,04	2	800	400/3/50	6	55,8	2 1/2"	2 1/2"	2100	1450	2360	1850	1150	550	1750	2310	2400	750	1100	1250	397
	BC/BD-2x180CB5-B07	64,3	64,3	55288	55288	304,7	19141	19141	11,2	11,2	37	37	160,8	160,8	A+	A+	37	37	68	68	0,4	0,4	1,80	1,80	2	800	400/3/50	12	48,0	2"	2"	2100	1450	2360	1850	1150	550	1750	2310	2400	750	1100	1250	352
	BC/BD-2X180CC5-B01	123,0	97,6	105761	83921	406,1	39822	28657	21,3	16,9	33	22	36,2	44,4	D	D	51	45	83	77	3,4	2,2	7,52	4,24	2	800	400/3/50	6	67,8	2 1/2"	2 1/2"	2100	1450	2360	1850	1150	550	1750	2310	2400	750	1100	1250	435
	BC/BD-2x180CC5-B03	75,6	58,9	65004	50645	406,0	19717	14445	13,1	10,2	56	36	126,0	147,3	A	A	36	29	67	60	0,6	0,4	1,70	0,76	2	800	400/3/50	12	59,6	2"	2"	2100	1450	2360	1850	1150	550	1750	2310	2400	750	1100	1250	427
	BC/BD-2x180CC5-B06	123,2	123,2	105933	105933	406,1	39945	39945	21,4	21,4	33	33	37,3	37,3	D	D	55	55	86	86	3,3	3,3	5,15	5,15	2	800	400/3/50	6	67,8	2 1/2"	2 1/2"	2100	1450	2360	1850	1150	550	1750	2310	2400	750	1100	1250	428
	BC/BD-2x180CC5-B07	71,6	71,6	61565	61565	406,0	18398	18398	12,4	12,4	51	51	179,0	179,0	A+	A+	37	37	68	68	0,4	0,4	1,85	1,85	2	800	400/3/50	12	59,6	2"	2"	2100	1450	2360	1850	1150	550	1750	2310	2400	750	1100	1250	384
	BC/BD-2x180CD5-B01	136,0	105,6	116939	90800	507,8	38154	27324	23,6	18,3	55	35	40,0	48,0	D	C	52	46	83	77	3,4	2,2	7,57	4,26	2	800	400/3/50	6	80,7	2 1/2"	2 1/2"	2100	1450	2360	1850	1150	550	1750	2310	2400	750	1100	1250	467
	BC/BD-2x180CD5-B03	79,8	60,5	68616	52021	507,5	18932	13699	13,8	10,5	68	41	133,0	151,3	A	A	36	29	67	60	0,6	0,4	1,70	0,76	2	800	400/3/50	12	72,0	2"	2"	2100	1450	2360	1850	1150	550	1750	2310	2400	750	1100	1250	459
	BC/BD-2x180CD5-B06	137,7	137,7	118401	118401	507,8	38802	38802	23,9	23,9	56	56	40,5	40,5	D	D	55	55	86	86	3,4	3,4	5,24	5,24	2	800	400/3/50	6	80,7	2 1/2"	2 1/2"	2100	1450	2360	1850	1150	550	1750	2310	2400	750	1100	1250	461
	BC/BD-2x180CD5-B07	75,5	75,5	64918	64918	507,5	17723	17723	13,1	13,1	61	61	188,8	188,8	A+	A+	37	37	67	67	0,4	0,4	1,90	1,90	2	800	400/3/50	12	72,0	2"	2"	2100	1450	2360	1850	1150	550	1750	2310	2400	750	1100	1250	416
	BC/BD-2x180NB5-B01	126,2	102,3	108512	87962	417,9	43883	32265	21,9	17,8	68	47	38,2	46,5	D	C	52	46	83	77	3,3	2,2	7,41	4,17	2	800	400/3/50	6	69,7	2 1/2"	2 1/2"	2750	1450	2360	2500	1150	550	2400	2310	3050	750	1100	1250	475
	BC/BD-2x180NB5-B03	77,7	61,8	66810	53138	417,9	21744	16187	13,5	10,7	66	44	129,5	154,5	A	A	36	29	67	60	0,6	0,4	1,70	0,76	2	800	400/3/50	12	61,9	2"	2"	2750	1450	2360	2500	1150	550	2400	2310	3050	750	1100	1250	467
	BC/BD-2x180NB5-B06	124,3	124,3	106879	106879	417,9	42853	42853	21,6	21,6	66	66	38,8	38,8	D	D	55	55	86	86	3,2	3,2	4,88	4,88	2	800	400/3/50	6	69,7	2 1/2"	2 1/2"	2750	1450	2360	2500	1150	550	2400	2310	3050	750	1100	1250	468
	BC/BD-2x180NB5-B07	73,4	73,4	63113	63113	417,9	20180	20180	12,8	12,8	60	60	183,5	183,5	A+	A+	38	38	68	68	0,4	0,4	1,72	1,72	2	800	400/3/50	12	61,9	2"	2"	2750	1450	2360	2500	1150	550	2400	2310	3050	750	1100	1250	423
	BC/BD-2x180NC5-B01	145,0	115,1	124678	98968	557,0	42748	31284	25,2	20,0	56	37	43,9	52,3	D	C	52	46	83	77	3,3	2,2	7,44	4,19	2	800	400/3/50	6	86,1	2 1/2"	2 1/2"	2750	1450	2360	2500	1150	550	2400	2310	3050	750	1100	1250	517
	BC/BD-2x180NC5-B03	86,2	68,2	74119	58641	556,8	21163	15986	15,0	11,8	90	60	143,7	170,5	A	A+	36	29	67	60	0,6	0,4	1,70	0,76	2	800	400/3/50	12	77,7	2"	2"	2750	1450	2360	2500	1150	550	2400	2310	3050	750	1100	1250	510
	BC/BD-2x180NC5-B06	143,2	143,2	123130	123130	557,0	42037	42037	24,9	24,9	55	55	44,8	44,8	D	D	55	55	86	86	3,2	3,2	4,96	4,96	2	800	400/3/50	6	86,1	2 1/2"	2 1/2"	2750	1450	2360	2500	1150	550	2400	2310	3050	750	1100	1250	511
	BC/BD-2x180NC5-B07	81,1	81,1	69733	69733	556,8	19671	19671	14,1	14,1	81	81	202,8	202,8	A+	A+	37	37	68	68	0,4	0,4	1,76	1,76	2	800	400/3/50	12	77,7	2"	2"	2750	1450	2360	2500	1150	550	2400	2310	3050	750	1100	1250	467

PAS D'AILETTE / FIN SPACING / LAMELLENABSTAND / ШАГ РЕБРА	MODÈLE KARYER / KARYER MODEL МОДЕЛЬ KARYER	CAPACITÉ DE L'EAU / CAPACITY WATER / LEISTUNG WASSER / МОЩНОСТЬ ВОДА — T ambiante / Tambient / Umgebungstemp/ T окружающей среды =25°C ΔT=15°C Su / Water / Wasser / Вода, T entrée, eau / Tinlet, water / Wassereintrittstemp. / T воды на входе = 40°C, TSORTIE, su / Toutlet, water / Wasseraustrittstemp. / T воды на выходе =35°C				SURFACE TOTALE / TOTAL SURFACE / GESAMTFLÄCHE / ОБЩАЯ ПЛОЩАДЬ	CÔTÉ AIR / AIR SIDE / LUFTSEITE / СТОРОНА ВОЗДУХА — DÉBIT D'AIR / AIR FLOW / LUFTMENGE / РАСХОД ВОЗДУХА		CÔTÉ FLUIDE/ FLUID SIDE / MEDIUMSEITE / СТОРОНА ЖИДКОСТИ — DÉBIT DE FLUIDE/ FLUID FLOW / MEDIUMMENGE / РАСХОД ЖИДКОСТИ		CÔTÉ FLUIDE / PRESSURE DROP FLUID SIDE / MEDIUMSEITIGER DRUCKVERLUST / ПАДЕНИЕ ДАВЛЕНИЯ СО СТОРОНЫ ЖИДКОСТИ		ÉNERGIE / ENERGY / ENERGIE / ЭНЕРГИЯ — TAUX D'EFFICACITÉ ÉNERGÉTIQUE / ENERGY EFFICIENCY RATIO / ENERGIEEFFIZIENZRATE / КЛАСС ЭНЕРГОЭФФЕКТИВНОСТИ		CLASSE D'EFFICACITÉ ÉNERGÉTIQUE / ENERGY EFFICIENCY CLASS / ENERGIEEFFIZIENZKLASSE / КОЭФФИЦИЕНТ ЭНЕРГОЭФФЕКТИВНОСТИ		ACOUSTIQUE / SOUND / SCHALLPEGEL / ЗВУК — NIVEAU DE PRESSION SONORE / SOUND PRESSURE LEVEL / SCHALLDRUCKPEGEL / УРОВЕНЬ ЗВУКОВОГО ДАВЛЕНИЯ		NIVEAU DE PUISSANCE SONORE / SOUND POWER LEVEL / SCHALLLEISTUNGSPEGEL / УРОВЕНЬ ЗВУКОВОЙ МОЩНОСТИ		INFORMATIONS VENTILATEUR / FAN DATA / LÜFTERDATEN / ДАННЫЕ ВЕНТИЛЯТОРА — PUISSANCE TOTALE / TOTAL POWER / GESAMTLEISTUNG / ОБЩАЯ МОЩНОСТЬ		COURANT TOTAL / TOTAL CURRENT / GESAMTSTROMAUFNAHME / ОБЩИЙ ТОК		NOMBRE DE VENTILATEURS / NUMBER OF FANS / LÜFTERANZAHL/ КОЛИЧЕСТВО ВЕНТИЛЯТОРОВ	DIAMÈTRE DU VENTILATEUR / FAN DIAMETER / LÜFTERDURCHMESSER / ДИАМЕТР ВЕНТИЛЯТОРА	MOTEUR / MOTOR / MOTOR / МОТОР	NOMBRE DE PÔLES / NUMBER OF POLES / POLANZAHL / КОЛИЧЕСТВО ПОЛЮСОВ	INFORMATIONS BATTERIE / COIL DATA / WÄRMETAUSCHERDATEN / ДАННЫЕ БАТАРЕИ — VOLUME INTÉRIEUR / INTERNAL VOLUME / INNENVOLUMEN/ВНУТРЕННИЙ ОБЪЕМ	CONNEXIONS / CONNECTIONS / ANSCHLÜSSE / СОЕДИНЕНИЯ — ENTRÉE / INLET / EINTRITT/ ВХОД	SORTIE / OUTLET / AUSTRITT / ВЫХОД	DIMENSIONS/ DIMENSIONS / ABMESSUNGEN / ГАБАРИТНЫЕ РАЗМЕРЫ												POIDS / WEIGHT / GEWICHT / ВЕС
		kW		kcal/h			m³/h		m³/h		kPa						dB(A) 10m		dB		kW		A									A	B	C	E	F	G	H	I	K	L	M	N	
		Δ	Y	Δ	Y	m²	Δ	Y	Δ	Y	Δ	Y	Δ	Y	Δ	Y	Δ	Y	Δ	Y	Δ	Y	Δ	Y	PCS	mm	V/Ph/Hz		dm³	"		mm												kg
2,5 mm	BC/BD-2x180ND5-B01	159,4	124,0	137059	106621	696,4	41677	30354	27,7	21,5	94	60	48,3	56,4	C	C	52	46	83	77	3,3	2,2	7,47	4,21	2	800	400/3/50	6	103,7	2 1/2"	2 1/2"	2750	1450	2360	2500	1150	550	2400	2310	3050	750	1100	1250	561
	BC/BD-2x180ND5-B03	90,2	70,4	77558	60533	696,4	20584	15508	15,6	12,2	68	43	150,3	176,0	A	A+	36	29	67	60	0,6	0,4	1,70	0,76	2	800	400/3/50	12	95,9	2"	2"	2750	1450	2360	2500	1150	550	2400	2310	3050	750	1100	1250	553
	BC/BD-2x180ND5-B06	158,2	158,2	136027	136027	696,4	41263	41263	27,5	27,5	93	93	47,9	47,9	C	C	55	55	86	86	3,3	3,3	5,03	5,03	2	800	400/3/50	6	103,7	2 1/2"	2 1/2"	2750	1450	2360	2500	1150	550	2400	2310	3050	750	1100	1250	554
	BC/BD-2x180ND5-B07	84,9	84,9	73001	73001	696,4	19195	19195	14,7	14,7	61	61	212,3	212,3	A+	A+	37	37	68	68	0,4	0,4	1,79	1,79	2	800	400/3/50	12	95,9	2"	2"	2750	1450	2360	2500	1150	550	2400	2310	3050	750	1100	1250	509
	BC/BD-2x280AB5-B01	169,7	138,5	145916	119089	417,9	74044	53048	29,4	24,1	38	27	24,6	30,8	E	D	55	48	87	80	6,9	4,5	15,19	8,55	4	800	400/3/50	6	76,9	3"	3"	2750	1450	2360	2500	1150	550	1200	2310	3050	750	1100	1250	611
	BC/BD-2x280AB5-B03	112,2	89,0	96475	76526	417,9	36850	26533	19,5	15,4	55	37	86,3	127,1	B	A	39	32	70	63	1,3	0,7	3,40	1,52	4	800	400/3/50	12	69,7	2 1/2"	2 1/2"	2750	1450	2360	2500	1150	550	1200	2310	3050	750	1100	1250	595
	BC/BD-2x280AB5-B06	172,6	172,6	148409	148409	417,9	76146	76146	29,9	29,9	40	40	25,4	25,4	E	E	58	58	89	89	6,8	6,8	10,60	10,60	4	800	400/3/50	6	76,1	3"	3"	2750	1450	2360	2500	1150	550	1200	2310	3050	750	1100	1250	598
	BC/BD-2x280AB5-B07	107,4	107,4	92347	92347	417,9	34600	34600	18,6	18,6	51	51	119,3	119,3	A	A	40	40	70	70	0,9	0,9	3,85	3,85	4	800	400/3/50	12	69,7	2 1/2"	2 1/2"	2750	1450	2360	2500	1150	550	1200	2310	3050	750	1100	1250	508
	BC/BD-2X280AC5-B01	195,2	156,2	167842	134308	557,2	68890	49355	33,9	27,1	33	22	27,9	34,7	E	D	55	49	87	81	7,0	4,5	15,33	8,62	4	800	400/3/50	6	93,1	3"	3"	2750	1450	2360	2500	1150	550	1200	2310	3050	750	1100	1250	654
	BC/BD-2x280AC5-B03	124,6	96,7	107137	83147	557,2	34154	24640	21,6	16,8	87	56	95,8	138,1	B	A	39	32	70	63	1,3	0,7	3,40	1,52	4	800	400/3/50	12	86,7	2 1/2"	2 1/2"	2750	1450	2360	2500	1150	550	1200	2310	3050	750	1100	1250	638
	BC/BD-2x280AC5-B06	201,5	201,5	173259	173259	557,2	72374	72374	35,0	35,0	35	35	28,8	28,8	E	E	59	59	89	89	7,0	7,0	10,89	10,89	4	800	400/3/50	6	93,1	3"	3"	2750	1450	2360	2500	1150	550	1200	2310	3050	750	1100	1250	641
	BC/BD-2x280AC5-B07	119,9	119,9	103095	103095	557,2	32469	32469	20,8	20,8	81	81	133,2	133,2	A	A	40	40	71	71	0,9	0,9	3,99	3,99	4	800	400/3/50	12	86,7	2 1/2"	2 1/2"	2750	1450	2360	2500	1150	550	1200	2310	3050	750	1100	1250	552
	BC/BD-2x280AD5-B01	217,1	169,6	186672	145830	696,0	64560	45990	37,7	29,4	76	49	30,6	37,7	D	D	57	51	88	82	7,1	4,5	15,45	8,69	4	800	400/3/50	6	108,9	3"	3"	2750	1450	2360	2500	1150	550	1200	2310	3050	750	1100	1250	696
	BC/BD-2x280AD5-B03	129,4	97,6	111264	83921	696,4	31981	22754	22,5	16,9	65	39	99,5	139,4	B	A	39	32	70	63	1,3	0,7	3,40	1,52	4	800	400/3/50	12	103,7	2 1/2"	2 1/2"	2750	1450	2360	2500	1150	550	1200	2310	3050	750	1100	1250	680
	BC/BD-2x280AD5-B06	227,3	227,3	195443	195443	696,0	68979	68979	39,5	39,5	83	83	32,0	32,0	D	D	59	59	90	90	7,1	7,1	11,13	11,13	4	800	400/3/50	6	108,9	3"	3"	2750	1450	2360	2500	1150	550	1200	2310	3050	750	1100	1250	683
	BC/BD-2x280AD5-B07	124,9	124,9	107395	107395	696,4	30622	30622	21,7	21,7	61	61	138,8	138,8	A	A	41	41	71	71	0,9	0,9	4,10	4,10	4	800	400/3/50	12	103,7	2 1/2"	2 1/2"	2750	1450	2360	2500	1150	550	1200	2310	3050	750	1100	1250	593
	BC/BD-2x280CB5-B01	212,8	173,4	182975	149097	609,4	83112	60474	36,9	30,1	39	27	32,2	39,4	D	D	54	48	86	80	6,6	4,4	14,94	8,42	4	800	400/3/50	6	100,7	3"	3"	3850	1450	2360	3600	1150	550	1750	2310	4150	750	1100	1250	731
	BC/BD-2x280CB5-B03	135,1	109,5	116165	94153	609,4	41051	30874	23,5	19,0	39	27	103,9	156,4	B	A	39	32	70	63	1,3	0,7	3,40	1,52	4	800	400/3/50	12	93,1	2 1/2"	2 1/2"	3850	1450	2360	3600	1150	550	1750	2310	4150	750	1100	1250	715
	BC/BD-2x280CB5-B06	211,7	211,7	182029	182029	609,4	82351	82351	36,7	36,7	40	40	32,6	32,6	D	D	58	58	89	89	6,5	6,5	10,07	10,07	4	800	400/3/50	6	99,5	3"	3"	3850	1450	2360	3600	1150	550	1750	2310	4150	750	1100	1250	718
	BC/BD-2x280CB5-B07	128,5	128,5	110490	110490	609,4	38282	38282	22,3	22,3	35	35	160,6	160,6	A+	A+	40	40	71	71	0,8	0,8	3,59	3,59	4	800	400/3/50	12	93,1	2 1/2"	2 1/2"	3850	1450	2360	3600	1150	550	1750	2310	4150	750	1100	1250	629
	BC/BD-2X280CC5-B01	250,6	198,6	215477	170765	812,5	79645	57315	43,5	34,5	61	41	37,4	45,1	D	C	54	48	86	80	6,7	4,4	15,04	8,47	4	800	400/3/50	6	141,8	4"	4"	3850	1450	2360	3600	1150	550	1750	2310	4150	750	1100	1250	793
	BC/BD-2x280CC5-B03	152,3	118,5	130954	101892	812,2	39434	28889	26,4	20,6	83	53	117,2	169,3	A	A+	39	32	70	63	1,3	0,7	3,40	1,52	4	800	400/3/50	12	117,0	2 1/2"	2 1/2"	3850	1450	2360	3600	1150	550	1750	2310	4150	750	1100	1250	777
	BC/BD-2x280CC5-B06	251,1	251,1	215907	215907	812,5	79890	79890	43,6	43,6	61	61	38,0	38,0	D	D	58	58	89	89	6,6	6,6	10,29	10,29	4	800	400/3/50	6	141,8	4"	4"	3850	1450	2360	3600	1150	550	1750	2310	4150	750	1100	1250	780
	BC/BD-2x280CC5-B07	144,2	144,2	123990	123990	812,2	36796	36796	25,0	25,0	75	75	180,3	180,3	A+	A+	40	40	71	71	0,8	0,8	3,70	3,70	4	800	400/3/50	12	117,0	2 1/2"	2 1/2"	3850	1450	2360	3600	1150	550	1750	2310	4150	750	1100	1250	691
	BC/BD-2x280CD5-B01	271,8	211,1	233706	181513	1015,7	76309	54647	47,2	36,6	49	31	40,0	46,9	D	C	55	49	86	80	6,8	4,5	15,13	8,52	4	800	400/3/50	6	166,6	4"	4"	3850	1450	2360	3600	1150	550	1750	2310	4150	750	1100	1250	856
	BC/BD-2x280CD5-B03	159,5	121,0	137145	104041	1015,1	37864	27397	27,7	21,0	64	39	122,7	172,9	A	A+	39	32	70	63	1,3	0,7	3,40	1,52	4	800	400/3/50	12	141,0	2 1/2"	2 1/2"	3850	1450	2360	3600	1150	550	1750	2310	4150	750	1100	1250	840
	BC/BD-2x280CD5-B06	275,2	275,2	236629	236629	1015,7	77605	77605	47,8	47,8	50	50	41,1	41,1	D	D	58	58	89	89	6,7	6,7	10,48	10,48	4	800	400/3/50	6	166,6	4"	4"	3850	1450	2360	3600	1150	550	1750	2310	4150	750	1100	1250	843
	BC/BD-2x280CD5-B07	150,9	150,9	129751	129751	1015,1	35447	35447	26,2	26,2	58	58	188,6	188,6	A+	A+	40	40	70	70	0,8	0,8	3,79	3,79	4	800	400/3/50	12	141,0	2 1/2"	2 1/2"	3850	1450	2360	3600	1150	550	1750	2310	4150	750	1100	1250	753
	BC/BD-2x280NB5-B01	252,3	204,5	216939	175838	835,7	87766	64529	43,8	35,5	62	43	38,8	46,5	D	C	55	49	86	80	6,5	4,4	14,81	8,34	4	800	400/3/50	6	144,7	4"	4"	5150	1450	2360	4900	1150	550	2400	2310	5450	750	1100	1250	874
	BC/BD-2x280NB5-B03	155,4	123,6	133620	106277	835,7	43487	32375	27,0	21,5	64	43	119,5	176,6	A	A+	39	32	70	63	1,3	0,7	3,40	1,52	4	800	400/3/50	12	120,8	2 1/2"	2 1/2"	5150	1450	2360	4900	1150	550	2400	2310	5450	750	1100	1250	858
	BC/BD-2x280NB5-B06	248,3	248,3	213500	213500	835,7	85705	85705	43,1	43,1	61	61	39,4	39,4	D	D	58	58	89	89	6,3	6,3	9,76	9,76	4	800	400/3/50	6	144,7	4"	4"	5150	1450	2360	4900	1150	550	2400	2310	5450	750	1100	1250	860
	BC/BD-2x280NB5-B07	146,8	146,8	126225	126225	835,7	40360	40360	25,5	25,5	58	58	183,5	183,5	A+	A+	41	41	71	71	0,8	0,8	3,43	3,43	4	800	400/3/50	12	120,8	2 1/2"	2 1/2"	5150	1450	2360	4900	1150	550	2400	2310	5450	750	1100	1250	771
	BC/BD-2x280NC5-B01	289,8	230,0	249183	197764	1113,9	85496	62567	50,3	39,9	51	34	43,9	52,3	D	C	55	49	86	80	6,6	4,4	14,87	8,38	4	800	400/3/50	6	177,5	4"	4"	5150	1450	2360	4900	1150	550	2400	2310	5450	750	1100	1250	957
	BC/BD-2x280NC5-B03	171,1	135,5	147119	116509	1114,3	42326	31972	29,7	23,5	50	33	131,6	193,6	A	A+	39	32	70	63	1,3	0,7	3,40	1,52	4	800	400/3/50	12	154,8	2 1/2"	2 1/2"	5150	1450	2360	4900	1150	550	2400	2310	5450	750	1100	1250	942
	BC/BD-2x280NC5-B06	286,3	286,3	246174	246174	1113,9	84074	84074	49,7	49,7	50	50	44,7	44,7	D	D	58	58	89	89	6,4	6,4	9,92	9,92	4	800	400/3/50	6	177,5	4"	4"	5150	1450	2360	4900	1150	550	2400	2310	5450	750	1100	1250	945
	BC/BD-2x280NC5-B07	161,2	161,2	138607	138607	1114,3	39342	39342	28,0	28,0	45	45	201,5	201,5	A+	A+	40	40	71	71	0,8	0,8	3,51	3,51	4	800	400/3/50	12	154,8	2 1/2"	2 1/2"	5150	1450	2360	4900	1150	550	2400	2310	5450	750	1100	1250	856
	BC/BD-2x280ND5-B01	318,7	248,0	274033	213242	1392,9	83354	60709	55,3	43,0	86	55	48,3	56,4	C	C	55	49	86	80	6,6	4,4	14,93	8,41	4	800	400/3/50	6	212,8	4"	4"	5150	1450	2360	4900	1150	550	2400	2310	5450	750	1100	1250	1042
	BC/BD-2x280ND5-B03	179,2	139,9	154084	120292	1392,9	41167	31016	31,1	24,3	35	23	137,8	199,9	A	A+	39	32	70	63	1,3	0,7	3,40	1,52	4	800	400/3/50	12	195,3	3"	3"	5150	1450	2360	4900	1150	550	2400	2310	5450	750	1100	1250	1026
	BC/BD-2x280ND5-B06	316,3	316,3	271969	271969	1392,9	82525	82525	54,9	54,9	85	85	48,7	48,7	C	C	58	58	89	89	6,5	6,5	10,06	10,06	4	800	400/3/50	6	212,8	4"	4"	5150	1450	2360	4900	1150	550	2400	2310	5450	750	1100	1250	1029

PAS D'AILETTE / FIN SPACING / LAMELLENABSTAND / ШАГ РЕБРА	MODÈLE KARYER / KARYER MODEL / МОДЕЛЬ KARYER	CAPACITÉ DE L'EAU / CAPACITY WATER / LEISTUNG WASSER / МОЩНОСТЬ ВОДА				SURFACE TOTALE / TOTAL SURFACE / GESAMTFLÄCHE / ОБЩАЯ ПЛОЩАДЬ	CÔTÉ AIR / AIR SIDE / LUFTSEITE / СТОРОНА ВОЗДУХА		CÔTÉ FLUIDE / FLUID SIDE / MEDIUMSEITE / СТОРОНА ЖИДКОСТИ				ÉNERGIE / ENERGY / ENERGIE / ЭНЕРГИЯ				ACOUSTIQUE / SOUND / SCHALLPEGEL / ЗВУК				INFORMATIONS VENTILATEUR / FAN DATA / LÜFTERDATEN / ДАННЫЕ ВЕНТИЛЯТОРА								INFORMATIONS BATTERIE / COIL DATA / WÄRMETAUSCHERDATEN / ДАННЫЕ БАТАРЕИ															
		T ambiante / Tambient / Umgebungstemp/ T окружающей среды =25°C ΔT=15°C Su / Water / Wasser / Вода, T entrée, eau / Tinlet, water / Wassereintrittstemp. / T воды на входе = 40°C, TSORTIE, su / Toutlet, water / Wasseraustrittstemp. / T воды на выходе =35°C					DÉBIT D'AIR / AIR FLOW / LUFTMENGE / РАСХОД ВОЗДУХА		DÉBIT DE FLUIDE/ FLUID FLOW / MEDIUMMENGE / РАСХОД ЖИДКОСТИ		CÔTÉ FLUIDE / PRESSURE DROP FLUID SIDE / MEDIUMSEITIGER DRUCKVERLUST / ПАДЕНИЕ ДАВЛЕНИЯ СО СТОРОНЫ ЖИДКОСТИ		TAUX D'EFFICACITÉ ÉNERGÉTIQUE / ENERGY EFFICIENCY RATIO / ENERGIEEFFIZIENZRATE / КЛАСС ЭНЕРГОЭФФЕКТИВНОСТИ		CLASSE D'EFFICACITÉ ÉNERGÉTIQUE / ENERGY EFFICIENCY CLASS / ENERGIEEFFIZIENZKLASSE / КОЭФФИЦИЕНТ ЭНЕРГОЭФФЕКТИВНОСТИ		NIVEAU DE PRESSION SONORE / SOUND PRESSURE LEVEL / SCHALLDRUCKPEGEL / УРОВЕНЬ ЗВУКОВОГО ДАВЛЕНИЯ		NIVEAU DE PUISSANCE SONORE / SOUND POWER LEVEL / SCHALLLEISTUNGSPEGEL / УРОВЕНЬ ЗВУКОВОЙ МОЩНОСТИ		PUISSANCE TOTALE / TOTAL POWER / GESAMTLEISTUNG / ОБЩАЯ МОЩНОСТЬ		COURANT TOTAL / TOTAL CURRENT / GESAMTSTROMAUFNAHME / ОБЩИЙ ТОК		NOMBRE DE VENTILATEURS / NUMBER OF FANS / LÜFTERANZAHL/ КОЛИЧЕСТВО ВЕНТИЛЯТОРОВ	DIAMÈTRE DU VENTILATEUR / FAN DIAMETER / LÜFTERDURCHMESSER / ДИАМЕТР ВЕНТИЛЯТОРА	MOTEUR / MOTOR / MOTOR / МОТОР	NOMBRE DE PÔLES / NUMBER OF POLES / POLANZAHL / КОЛИЧЕСТВО ПОЛЮСОВ	VOLUME INTÉRIEUR / INTERNAL VOLUME / INNENVOLUMEN/ ВНУТРЕННИЙ ОБЪЕМ	CONNEXIONS / CONNECTIONS / ANSCHLÜSSE / СОЕДИНЕНИЯ: ENTRÉE / INLET / EINTRITT / ВХОД	SORTIE / OUTLET / AUSTRITT / ВЫХОД	DIMENSIONS/ DIMENSIONS / ABMESSUNGEN / ГАБАРИТНЫЕ РАЗМЕРЫ												POIDS / WEIGHT / GEWICHT / ВЕС
		kW		kcal/h			m³/h		m³/h		kPa						dB(A) 10m		dB		kW		A									A	B	C	E	F	G	H	I	K	L	M	N	
		Δ	Y	Δ	Y	m²	Δ	Y	Δ	Y	Δ	Y	Δ	Y	Δ	Y	Δ	Y	Δ	Y	Δ	Y	Δ	Y	PCS	mm	V/Ph/Hz		dm³	"		mm												kg
2,5 mm	BC/BD-2x280ND5-B07	168,7	168,7	145056	145056	1392,9	38389	38389	29,3	29,3	31	31	210,9	210,9	A+	A+	40	40	71	71	0,8	0,8	3,58	3,58	4	800	400/3/50	12	195,3	3"	3"	5150	1450	2360	4900	1150	550	2400	2310	5450	750	1100	1250	940
	BC/BD-2x380AB5-B01	256,9	209,7	220894	180309	626,8	111066	79572	44,6	36,4	48	34	24,9	31,3	E	D	57	50	89	82	10,3	6,7	22,78	12,82	6	800	400/3/50	6	120,3	4"	4"	3950	1450	2360	3700	1150	550	1200	2310	4250	750	1100	1250	878
	BC/BD-2x380AB5-B03	168,2	133,4	144626	114703	626,8	55274	39800	29,2	23,2	59	39	88,5	121,3	B	A	41	34	72	65	1,9	1,1	5,10	2,29	6	800	400/3/50	12	95,2	2 1/2"	2 1/2"	3950	1450	2360	3700	1150	550	1200	2310	4250	750	1100	1250	854
	BC/BD-2x380AB5-B06	261,3	261,3	224677	224677	626,8	114219	114219	45,3	45,3	51	51	25,6	25,6	E	E	60	60	91	91	10,2	10,2	15,90	15,90	6	800	400/3/50	6	119,1	4"	4"	3950	1450	2360	3700	1150	550	1200	2310	4250	750	1100	1250	858
	BC/BD-2x380AB5-B07	161,1	161,1	138521	138521	626,8	51900	51900	28,0	28,0	54	54	123,9	123,9	A	A	42	42	72	72	1,3	1,3	5,77	5,77	6	800	400/3/50	12	95,2	2 1/2"	2 1/2"	3950	1450	2360	3700	1150	550	1200	2310	4250	750	1100	1250	725
	BC/BD-2X380AC5-B01	284,2	227,7	244368	195787	835,7	103335	74033	49,3	39,5	16	10	27,1	33,5	E	D	57	51	89	83	10,5	6,8	22,99	12,93	6	800	400/3/50	6	144,7	4"	4"	3950	1450	2360	3700	1150	550	1200	2310	4250	750	1100	1250	942
	BC/BD-2x380AC5-B03	184,4	143,3	158555	123216	835,7	51231	36960	32,0	24,9	41	26	97,1	130,3	B	A	41	34	72	65	1,9	1,1	5,10	2,29	6	800	400/3/50	12	127,2	3"	3"	3950	1450	2360	3700	1150	550	1200	2310	4250	750	1100	1250	924
	BC/BD-2x380AC5-B06	293,2	293,2	252107	252107	835,7	108561	108561	50,9	50,9	16	16	27,9	27,9	E	E	61	61	91	91	10,5	10,5	16,33	16,33	6	800	400/3/50	6	144,7	4"	4"	3950	1450	2360	3700	1150	550	1200	2310	4250	750	1100	1250	928
	BC/BD-2x380AC5-B07	177,5	177,5	152622	152622	835,7	48703	48703	30,8	30,8	38	38	136,5	136,5	A	A	42	42	73	73	1,3	1,3	5,98	5,98	6	800	400/3/50	12	127,2	3"	3"	3950	1450	2360	3700	1150	550	1200	2310	4250	750	1100	1250	794
	BC/BD-2x380AD5-B01	325,6	254,4	279966	218745	1044,7	96840	68984	56,5	44,2	70	45	30,7	37,4	D	D	59	53	90	84	10,6	6,8	23,18	13,03	6	800	400/3/50	6	170,2	4"	4"	3950	1450	2360	3700	1150	550	1200	2310	4250	750	1100	1250	1007
	BC/BD-2x380AD5-B03	194,8	146,9	167498	126311	1044,1	47972	34130	33,8	25,5	88	53	102,5	133,5	B	A	41	34	72	65	1,9	1,1	5,10	2,29	6	800	400/3/50	12	150,9	3"	3"	3950	1450	2360	3700	1150	550	1200	2310	4250	750	1100	1250	983
	BC/BD-2x380AD5-B06	341,0	341,0	293207	293207	1044,7	103469	103469	59,2	59,2	75	75	32,2	32,2	D	D	61	61	92	92	10,6	10,6	16,70	16,70	6	800	400/3/50	6	170,2	4"	4"	3950	1450	2360	3700	1150	550	1200	2310	4250	750	1100	1250	987
	BC/BD-2x380AD5-B07	188,0	188,0	161651	161651	1044,1	45933	45933	32,6	32,6	83	83	134,3	134,3	A	A	43	43	73	73	1,4	1,4	6,15	6,15	6	800	400/3/50	12	150,9	3"	3"	3950	1450	2360	3700	1150	550	1200	2310	4250	750	1100	1250	853
	BC/BD-2x380CB5-B01	319,0	259,9	274291	223474	914,1	124668	90711	55,4	45,1	36	25	31,9	39,4	D	D	56	50	88	82	10,0	6,6	22,40	12,62	6	800	400/3/50	6	156,0	4"	4"	5600	1450	2360	5350	1150	550	1750	2310	5900	750	1100	1250	1060
	BC/BD-2x380CB5-B03	203,9	165,1	175322	141960	914,1	61576	46311	35,4	28,7	52	35	107,3	150,1	B	A	41	34	72	65	1,9	1,1	5,10	2,29	6	800	400/3/50	12	136,7	3"	3"	5600	1450	2360	5350	1150	550	1750	2310	5900	750	1100	1250	1038
	BC/BD-2x380CB5-B06	317,4	317,4	272915	272915	914,1	123526	123526	55,1	55,1	37	37	32,4	32,4	D	D	60	60	91	91	9,8	9,8	15,11	15,11	6	800	400/3/50	6	154,2	4"	4"	5600	1450	2360	5350	1150	550	1750	2310	5900	750	1100	1250	1042
	BC/BD-2x380CB5-B07	193,8	193,8	166638	166638	914,1	57424	57424	33,6	33,6	47	47	161,5	161,5	A+	A+	42	42	73	73	1,2	1,2	5,38	5,38	6	800	400/3/50	12	136,7	3"	3"	5600	1450	2360	5350	1150	550	1750	2310	5900	750	1100	1250	909
	BC/BD-2X380CC5-B01	368,4	292,4	316767	251419	1218,8	119467	85972	63,9	50,8	32	21	36,5	44,3	D	D	56	50	88	82	10,1	6,6	22,55	12,71	6	800	400/3/50	6	191,5	4"	4"	5600	1450	2360	5350	1150	550	1750	2310	5900	750	1100	1250	1153
	BC/BD-2x380CC5-B03	228,4	177,8	196389	152880	1218,8	59152	43334	39,6	30,8	81	52	120,2	161,6	A	A+	41	34	72	65	1,9	1,1	5,10	2,29	6	800	400/3/50	12	174,0	3"	3"	5600	1450	2360	5350	1150	550	1750	2310	5900	750	1100	1250	1132
	BC/BD-2x380CC5-B06	369,2	369,2	317455	317455	1218,8	119834	119834	64,1	64,1	32	32	36,9	36,9	D	D	60	60	91	91	10,0	10,0	15,43	15,43	6	800	400/3/50	6	191,5	4"	4"	5600	1450	2360	5350	1150	550	1750	2310	5900	750	1100	1250	1136
	BC/BD-2x380CC5-B07	216,2	216,2	185898	185898	1218,8	55194	55194	37,5	37,5	74	74	180,2	180,2	A+	A+	42	42	73	73	1,2	1,2	5,54	5,54	6	800	400/3/50	12	174,0	3"	3"	5600	1450	2360	5350	1150	550	1750	2310	5900	750	1100	1250	1003
	BC/BD-2x380CD5-B01	410,1	318,3	352622	273689	1523,3	114463	81971	71,2	55,2	71	45	40,2	47,5	D	C	57	51	88	82	10,2	6,7	22,70	12,78	6	800	400/3/50	6	228,0	4"	4"	5600	1450	2360	5350	1150	550	1750	2310	5900	750	1100	1250	1244
	BC/BD-2x380CD5-B03	239,2	181,6	205675	156148	1523,5	56797	41096	41,5	31,5	63	39	125,9	165,1	A	A+	41	34	72	65	1,9	1,1	5,10	2,29	6	800	400/3/50	12	211,2	3"	3"	5600	1450	2360	5350	1150	550	1750	2310	5900	750	1100	1250	1220
	BC/BD-2x380CD5-B06	415,2	415,2	357008	357008	1523,3	116407	116407	72,0	72,0	73	73	41,1	41,1	D	D	60	60	91	91	10,1	10,1	15,72	15,72	6	800	400/3/50	6	228,0	4"	4"	5600	1450	2360	5350	1150	550	1750	2310	5900	750	1100	1250	1224
	BC/BD-2x380CD5-B07	226,3	226,3	194583	194583	1523,5	53170	53170	39,3	39,3	57	57	174,1	174,1	A+	A+	42	42	72	72	1,3	1,3	5,68	5,68	6	800	400/3/50	12	211,2	3"	3"	5600	1450	2360	5350	1150	550	1750	2310	5900	750	1100	1250	1090
	BC/BD-2x380NB5-B01	378,3	306,7	325279	263714	1253,6	131649	96794	65,6	53,2	66	45	38,6	47,2	D	C	57	51	88	82	9,8	6,5	22,21	12,51	6	800	400/3/50	6	195,7	4"	4"	7550	1450	2360	7300	1150	550	2400	2310	7850	750	1100	1250	1273
	BC/BD-2x380NB5-B03	234,1	186,2	201290	160103	1253,6	65231	48562	40,6	32,3	86	57	123,2	169,3	A	A+	41	34	72	65	1,9	1,1	5,10	2,29	6	800	400/3/50	12	178,2	3"	3"	7550	1450	2360	7300	1150	550	2400	2310	7850	750	1100	1250	1252
	BC/BD-2x380NB5-B06	372,4	372,4	320206	320206	1253,6	128558	128558	64,6	64,6	64	64	39,2	39,2	D	D	60	60	91	91	9,5	9,5	14,64	14,64	6	800	400/3/50	6	195,7	4"	4"	7550	1450	2360	7300	1150	550	2400	2310	7850	750	1100	1250	1256
	BC/BD-2x380NB5-B07	221,1	221,1	190112	190112	1253,6	60540	60540	38,4	38,4	78	78	201,0	201,0	A+	A+	43	43	73	73	1,1	1,1	5,14	5,14	6	800	400/3/50	12	178,2	3"	3"	7550	1450	2360	7300	1150	550	2400	2310	7850	750	1100	1250	1122
	BC/BD-2x380NC5-B01	434,6	344,9	373689	296561	1671,5	128245	93851	75,4	59,9	55	36	43,9	52,3	D	C	57	51	88	82	9,9	6,6	22,30	12,56	6	800	400/3/50	6	246,8	4"	4"	7550	1450	2360	7300	1150	550	2400	2310	7850	750	1100	1250	1399
	BC/BD-2x380NC5-B03	257,6	204,0	221496	175408	1670,9	63489	47958	44,7	35,4	67	44	135,6	185,5	A	A+	41	34	72	65	1,9	1,1	5,10	2,29	6	800	400/3/50	12	227,5	3"	3"	7550	1450	2360	7300	1150	550	2400	2310	7850	750	1100	1250	1379
	BC/BD-2x380NC5-B06	429,4	429,4	369217	369217	1671,5	126110	126110	74,5	74,5	54	54	44,7	44,7	D	D	60	60	91	91	9,6	9,6	14,87	14,87	6	800	400/3/50	6	246,8	4"	4"	7550	1450	2360	7300	1150	550	2400	2310	7850	750	1100	1250	1383
	BC/BD-2x380NC5-B07	242,6	242,6	208598	208598	1670,9	59013	59013	42,1	42,1	60	60	202,2	202,2	A+	A+	42	42	73	73	1,2	1,2	5,26	5,26	6	800	400/3/50	12	227,5	3"	3"	7550	1450	2360	7300	1150	550	2400	2310	7850	750	1100	1250	1249
	BC/BD-2x380ND5-B01	471,8	367,5	405675	315993	2089,3	125032	91063	81,8	63,8	40	25	47,2	55,7	C	C	57	51	88	82	10,0	6,6	22,39	12,62	6	800	400/3/50	6	320,2	5"	5"	7750	1450	2360	7300	1150	550	2400	2310	8250	750	1100	1250	1525
	BC/BD-2x380ND5-B03	271,5	211,8	233448	182115	2089,3	61751	46524	47,1	36,7	93	60	142,9	192,5	A	A+	41	34	72	65	1,9	1,1	5,10	2,29	6	800	400/3/50	12	297,9	4"	4"	7550	1450	2360	7300	1150	550	2400	2310	7850	750	1100	1250	1506
	BC/BD-2x380ND5-B06	468,2	468,2	402579	402579	2089,3	123788	123788	81,2	81,2	39	39	47,8	47,8	C	C	60	60	91	91	9,8	9,8	15,08	15,08	6	800	400/3/50	6	320,2	5"	5"	7750	1450	2360	7300	1150	550	2400	2310	8250	750	1100	1250	1510
	BC/BD-2x380ND5-B07	255,6	255,6	219776	219776	2089,3	57584	57584	44,3	44,3	84	84	213,0	213,0	A+	A+	42	42	73	73	1,2	1,2	5,37	5,37	6	800	400/3/50	12	297,9	4"	4"	7550	1450	2360	7300	1150	550	2400	2310	7850	750	1100	1250	1376
	BC/BD-2x480AB5-B01	338,9	276,7	291401	237919	835,7	148088	106096	58,8	48,0	38	26	24,7	31,1	E	D	57	51	90	83	13,7	8,9	30,38	17,09	8	800	400/3/50	6	146,3	4"	4"	5150	1450	2360	4900	1150	550	1200	2310	5450	750	1100	1250	1146
	BC/BD-2x480AB5-B03	224,3	177,8	192863	152880	835,7	73699	53067	38,9	30,9	57	38	86,3	118,5	B	A	42	35	73	66	2,6	1,5	6,80	3,04	8	800	400/3/50	12	127,2	3"	3"	5150	1450	2360	4900	1150	550	1200	2310	5450	750	1100	1250	1117

PAS D'AILETTE / FIN SPACING / LAMELLENABSTAND / ШАГ РЕБРА	MODÈLE KARYER / KARYER MODEL / МОДЕЛЬ KARYER	CAPACITÉ DE L'EAU / CAPACITY WATER / LEISTUNG WASSER / МОЩНОСТЬ ВОДА				SURFACE TOTALE / TOTAL SURFACE / GESAMTFLÄCHE / ОБЩАЯ ПЛОЩАДЬ	CÔTÉ AIR / AIR SIDE / LUFTSEITE / СТОРОНА ВОЗДУХА		CÔTÉ FLUIDE/ FLUID SIDE / MEDIUMSEITE / СТОРОНА ЖИДКОСТИ				ÉNERGIE / ENERGY / ENERGIE / ЭНЕРГИЯ				ACOUSTIQUE / SOUND / SCHALLPEGEL / ЗВУК				INFORMATIONS VENTILATEUR / FAN DATA / LÜFTERDATEN / ДАННЫЕ ВЕНТИЛЯТОРА								INFORMATIONS BATTERIE / COIL DATA / WÄRMETAUSCHERDATEN / ДАННЫЕ БАТАРЕИ															
		T ambiante / Tambient / Umgebungstemp/ T окружающей среды =25°C ΔT=15°C Su / Water / Wasser / Вода, T entrée, eau / Tinlet, water / Wassereintrittstemp. / T воды на входе = 40°C, TSORTIE, su / Toutlet, water / Wasseraustrittstemp. / T воды на выходе =35°C					DÉBIT D'AIR / AIR FLOW / LUFTMENGE / РАСХОД ВОЗДУХА		DÉBIT DE FLUIDE/ FLUID FLOW / MEDIUMMENGE / РАСХОД ЖИДКОСТИ		CÔTÉ FLUIDE / PRESSURE DROP FLUID SIDE / MEDIUMSEITIGER DRUCKVERLUST / ПАДЕНИЕ ДАВЛЕНИЯ СО СТОРОНЫ ЖИДКОСТИ		TAUX D'EFFICACITÉ ÉNERGÉTIQUE / ENERGY EFFICIENCY RATIO / ENERGIEEFFIZIENZRATE / КЛАСС ЭНЕРГОЭФФЕКТИВНОСТИ		CLASSE D'EFFICACITÉ ÉNERGÉTIQUE / ENERGY EFFICIENCY CLASS / ENERGIEEFFIZIENZKLASSE / КОЭФФИЦИЕНТ ЭНЕРГОЭФФЕКТИВНОСТИ		NIVEAU DE PRESSION SONORE / SOUND PRESSURE LEVEL / SCHALLDRUCKPEGEL / УРОВЕНЬ ЗВУКОВОГО ДАВЛЕНИЯ		NIVEAU DE PUISSANCE SONORE / SOUND POWER LEVEL / SCHALLLEISTUNGSPEGEL / УРОВЕНЬ ЗВУКОВОЙ МОЩНОСТИ		PUISSANCE TOTALE / TOTAL POWER / GESAMTLEISTUNG / ОБЩАЯ МОЩНОСТЬ		COURANT TOTAL / TOTAL CURRENT / GESAMTSTROMAUFNAHME / ОБЩИЙ ТОК		NOMBRE DE VENTILATEURS / NUMBER OF FANS / LÜFTERANZAHL/ КОЛИЧЕСТВО ВЕНТИЛЯТОРОВ	DIAMÈTRE DU VENTILATEUR / FAN DIAMETER / LÜFTERDURCHMESSER / ДИАМЕТР ВЕНТИЛЯТОРА	MOTEUR / MOTOR / МОТОР	NOMBRE DE PÔLES / NUMBER OF POLES / POLANZAHL / КОЛИЧЕСТВО ПОЛЮСОВ	VOLUME INTÉRIEUR / INTERNAL VOLUME / INNENVOLUMEN/ВНУТРЕННИЙ ОБЪЕМ	CONNEXIONS / CONNECTIONS / ANSCHLÜSSE / СОЕДИНЕНИЯ: ENTRÉE / INLET / EINTRITT / ВХОД	SORTIE / OUTLET / AUSTRITT / ВЫХОД	DIMENSIONS/ DIMENSIONS / ABMESSUNGEN / ГАБАРИТНЫЕ РАЗМЕРЫ												POIDS / WEIGHT / GEWICHT / ВЕС
		kW		kcal/h			m³/h		m³/h		kPa						dB(A) 10m		dB		kW		A									A	B	C	E	F	G	H	I	K	L	M	N	
		Δ	Y	Δ	Y	m²	Δ	Y	Δ	Y	Δ	Y	Δ	Y	Δ	Y	Δ	Y	Δ	Y	Δ	Y	Δ	Y	PCS	mm	V/Ph/Hz		dm³	“		mm												kg
2,5 mm	BC/BD-2x480AB5-B06	344,7	344,7	296389	296389	835,7	152293	152293	59,8	59,8	40	40	25,3	25,3	E	E	61	61	92	92	13,6	13,6	21,20	21,20	8	800	400/3/50	6	144,7	4"	4"	5150	1450	2360	4900	1150	550	1200	2310	5450	750	1100	1250	1122
	BC/BD-2x480AB5-B07	214,7	214,7	184609	184609	835,7	69200	69200	37,3	37,3	53	53	126,3	126,3	A	A	43	43	73	73	1,7	1,7	7,69	7,69	8	800	400/3/50	12	127,2	3"	3"	5150	1450	2360	4900	1150	550	1200	2310	5450	750	1100	1250	944
	BC/BD-2X480AC5-B01	390,0	312,0	335340	268272	1114,3	137780	98711	67,7	54,2	28	19	28,1	34,7	E	D	58	52	90	84	13,9	9,0	30,66	17,24	8	800	400/3/50	6	201,0	5"	5"	5150	1450	2360	4900	1150	550	1200	2310	5450	750	1100	1250	1232
	BC/BD-2x480AC5-B03	249,1	193,4	214187	166294	1114,3	68308	49280	43,2	33,6	88	56	95,8	128,9	B	A	42	35	73	66	2,6	1,5	6,80	3,04	8	800	400/3/50	12	161,2	3"	3"	5150	1450	2360	4900	1150	550	1200	2310	5450	750	1100	1250	1203
	BC/BD-2x480AC5-B06	402,5	402,5	346088	346088	1114,3	144748	144748	69,9	69,9	30	30	29,0	29,0	E	E	62	62	92	92	13,9	13,9	21,78	21,78	8	800	400/3/50	6	201,0	5"	5"	5350	1450	2360	4900	1150	550	1200	2310	5850	750	1100	1250	1209
	BC/BD-2x480AC5-B07	239,7	239,7	206105	206105	1114,3	64937	64937	41,6	41,6	82	82	133,2	133,2	A	A	43	43	74	74	1,8	1,8	7,97	7,97	8	800	400/3/50	12	161,2	3"	3"	5150	1450	2360	4900	1150	550	1200	2310	5450	750	1100	1250	1030
	BC/BD-2x480AD5-B01	434,0	339,1	373173	291573	1392,7	129120	91979	75,3	58,9	67	43	30,8	37,3	D	D	60	54	91	85	14,1	9,1	30,90	17,37	8	800	400/3/50	6	234,4	5"	5"	5350	1450	2360	4900	1150	550	1200	2310	5850	750	1100	1250	1316
	BC/BD-2x480AD5-B03	258,7	195,2	222442	167842	1392,9	63963	45507	44,9	33,9	68	41	99,5	130,1	B	A	42	35	73	66	2,6	1,5	6,80	3,04	8	800	400/3/50	12	195,3	3"	3"	5150	1450	2360	4900	1150	550	1200	2310	5450	750	1100	1250	1283
	BC/BD-2x480AD5-B06	454,5	454,5	390800	390800	1392,7	137959	137959	78,9	78,9	73	73	32,0	32,0	D	D	62	62	93	93	14,2	14,2	22,26	22,26	8	800	400/3/50	6	234,4	5"	5"	5350	1450	2360	4900	1150	550	1200	2310	5850	750	1100	1250	1289
	BC/BD-2x480AD5-B07	249,8	249,8	214789	214789	1392,9	61244	61244	43,3	43,3	64	64	138,8	138,8	A	A	44	44	74	74	1,8	1,8	8,19	8,19	8	800	400/3/50	12	195,3	3"	3"	5150	1450	2360	4900	1150	550	1200	2310	5450	750	1100	1250	1110
	BC/BD-2x480CB5-B01	408,0	332,9	350817	286242	1218,8	166224	120948	70,8	57,8	13	9	30,7	37,8	D	D	57	51	89	83	13,3	8,8	29,87	16,83	8	800	400/3/50	6	216,1	5"	5"	7550	1450	2360	7100	1150	550	1750	2310	8050	750	1100	1250	1398
	BC/BD-2x480CB5-B03	270,1	218,8	232244	188134	1218,8	82101	61748	46,9	38,0	35	24	103,9	145,9	B	A	42	35	73	66	2,6	1,5	6,80	3,04	8	800	400/3/50	12	191,5	4"	4"	7350	1450	2360	7100	1150	550	1750	2310	7650	750	1100	1250	1357
	BC/BD-2x480CB5-B06	431,9	431,9	371367	371367	1218,8	164701	164701	75,0	75,0	75	75	33,2	33,2	D	D	61	61	92	92	13,0	13,0	20,14	20,14	8	800	400/3/50	6	213,8	5"	5"	7550	1450	2360	7100	1150	550	1750	2310	8050	750	1100	1250	1363
	BC/BD-2x480CB5-B07	256,8	256,8	220808	220808	1218,8	76565	76565	44,6	44,6	32	32	160,5	160,5	A+	A+	43	43	74	74	1,6	1,6	7,17	7,17	8	800	400/3/50	12	191,5	4"	4"	7350	1450	2360	7100	1150	550	1750	2310	7650	750	1100	1250	1185
	BC/BD-2X480CC5-B01	500,8	397,0	430610	341358	1625,0	159290	114629	86,9	68,9	61	40	37,4	44,6	D	D	57	51	89	83	13,4	8,9	30,07	16,94	8	800	400/3/50	6	263,4	5"	5"	7550	1450	2360	7100	1150	550	1750	2310	8050	750	1100	1250	1510
	BC/BD-2x480CC5-B03	304,4	237,0	261737	203783	1624,5	78869	57778	52,8	41,1	77	50	117,1	158,0	A	A	42	35	73	66	2,6	1,5	6,80	3,04	8	800	400/3/50	12	239,4	4"	4"	7350	1450	2360	7100	1150	550	1750	2310	7650	750	1100	1250	1481
	BC/BD-2x480CC5-B06	501,9	501,9	431556	431556	1625,0	159779	159779	87,1	87,1	61	61	37,7	37,7	D	D	61	61	92	92	13,3	13,3	20,57	20,57	8	800	400/3/50	6	263,4	5"	5"	7550	1450	2360	7100	1150	550	1750	2310	8050	750	1100	1250	1487
	BC/BD-2x480CC5-B07	288,2	288,2	247807	247807	1624,5	73592	73592	50,0	50,0	70	70	180,1	180,1	A+	A+	43	43	74	74	1,6	1,6	7,39	7,39	8	800	400/3/50	12	239,4	4"	4"	7350	1450	2360	7100	1150	550	1750	2310	7650	750	1100	1250	1308
	BC/BD-2x480CD5-B01	543,3	421,9	467154	362769	2031,3	152617	109294	94,3	73,2	50	32	39,9	47,4	D	C	58	52	89	83	13,6	8,9	30,26	17,03	8	800	400/3/50	6	313,1	5"	5"	7550	1450	2360	7100	1150	550	1750	2310	8050	750	1100	1250	1633
	BC/BD-2x480CD5-B03	318,9	242,0	274205	208082	2031,0	75729	54795	55,3	42,0	58	36	122,7	161,3	A	A+	42	35	73	66	2,6	1,5	6,80	3,04	8	800	400/3/50	12	289,9	4"	4"	7350	1450	2360	7100	1150	550	1750	2310	7650	750	1100	1250	1605
	BC/BD-2x480CD5-B06	550,1	550,1	473001	473001	2031,3	155210	155210	95,5	95,5	51	51	40,7	40,7	D	D	61	61	92	92	13,5	13,5	20,96	20,96	8	800	400/3/50	6	313,1	5"	5"	7550	1450	2360	7100	1150	550	1750	2310	8050	750	1100	1250	1611
	BC/BD-2x480CD5-B07	301,7	301,7	259415	259415	2031,0	70893	70893	52,3	52,3	53	53	177,5	177,5	A+	A+	43	43	73	73	1,7	1,7	7,57	7,57	8	800	400/3/50	12	289,9	4"	4"	7350	1450	2360	7100	1150	550	1750	2310	7650	750	1100	1250	1432
	BC/BD-2x480NB5-B01	489,8	397,6	421152	341874	1671,5	175532	129058	85,0	69,0	23	16	37,4	45,7	D	C	58	52	89	83	13,1	8,7	29,61	16,68	8	800	400/3/50	6	269,1	5"	5"	10150	1450	2360	9700	1150	550	2400	2310	10650	750	1100	1250	1674
	BC/BD-2x480NB5-B03	310,7	247,2	267154	212554	1671,5	86975	64750	53,9	42,9	60	40	119,5	164,8	A	A+	42	35	73	66	2,6	1,5	6,80	3,04	8	800	400/3/50	12	246,8	4"	4"	9950	1450	2360	9700	1150	550	2400	2310	10250	750	1100	1250	1642
	BC/BD-2x480NB5-B06	482,2	482,2	414617	414617	1671,5	171411	171411	83,7	83,7	23	23	38,0	38,0	D	D	61	61	92	92	12,7	12,7	19,52	19,52	8	800	400/3/50	6	269,1	5"	5"	10150	1450	2360	9700	1150	550	2400	2310	10650	750	1100	1250	1647
	BC/BD-2x480NB5-B07	293,5	293,5	252365	252365	1671,5	80720	80720	50,9	50,9	54	54	195,7	195,7	A+	A+	44	44	74	74	1,5	1,5	6,86	6,86	8	800	400/3/50	12	246,8	4"	4"	9950	1450	2360	9700	1150	550	2400	2310	10250	750	1100	1250	1469
	BC/BD-2x480NC5-B01	587,5	465,8	505159	400516	2228,6	170993	125135	102,0	80,8	108	71	44,5	52,9	D	C	58	52	89	83	13,2	8,8	29,73	16,75	8	800	400/3/50	6	337,2	5"	5"	10150	1450	2360	9700	1150	550	2400	2310	10650	750	1100	1250	1838
	BC/BD-2x480NC5-B03	342,1	271,0	294153	233018	2228,6	84652	63944	59,3	47,0	45	30	131,6	180,7	A	A+	42	35	73	66	2,6	1,5	6,80	3,04	8	800	400/3/50	12	314,9	4"	4"	9950	1450	2360	9700	1150	550	2400	2310	10250	750	1100	1250	1810
	BC/BD-2x480NC5-B06	580,5	580,5	499140	499140	2228,6	168147	168147	100,7	100,7	106	106	45,0	45,0	D	D	61	61	92	92	12,9	12,9	19,83	19,83	8	800	400/3/50	6	337,2	5"	5"	10150	1450	2360	9700	1150	550	2400	2310	10650	750	1100	1250	1815
	BC/BD-2x480NC5-B07	322,2	322,2	277042	277042	2228,6	78685	78685	55,9	55,9	41	41	214,8	214,8	A+	A+	43	43	74	74	1,5	1,5	7,01	7,01	8	800	400/3/50	12	314,9	4"	4"	9950	1450	2360	9700	1150	550	2400	2310	10250	750	1100	1250	1637
	BC/BD-2x480ND5-B01	637,3	495,8	547979	426311	2785,8	166709	121418	110,6	86,0	87	56	47,9	56,3	C	C	58	52	89	83	13,3	8,8	29,86	16,82	8	800	400/3/50	6	405,3	5"	5"	10150	1450	2360	9700	1150	550	2400	2310	10650	750	1100	1250	2005
	BC/BD-2x480ND5-B03	358,3	279,7	308082	240499	2785,8	82334	62032	62,1	48,5	36	23	137,8	186,5	A	A+	42	35	73	66	2,6	1,5	6,80	3,04	8	800	400/3/50	12	383,0	4"	4"	9950	1450	2360	9700	1150	550	2400	2310	10250	750	1100	1250	1978
	BC/BD-2x480ND5-B06	632,4	632,4	543766	543766	2785,8	165051	165051	109,7	109,7	86	86	48,6	48,6	C	C	61	61	92	92	13,0	13,0	20,11	20,11	8	800	400/3/50	6	405,3	5"	5"	10150	1450	2360	9700	1150	550	2400	2310	10650	750	1100	1250	1984
	BC/BD-2x480ND5-B07	337,3	337,3	290026	290026	2785,8	76779	76779	58,5	58,5	32	32	210,8	210,8	A+	A+	43	43	74	74	1,6	1,6	7,15	7,15	8	800	400/3/50	12	383,0	4"	4"	9950	1450	2360	9700	1150	550	2400	2310	10250	750	1100	1250	1805
	BC/BD-2x580AB5-B01	400,6	327,7	344454	281771	1044,7	185111	132620	69,5	56,9	11	8	23,4	29,3	E	E	58	52	91	84	17,1	11,2	37,97	21,37	10	800	400/3/50	6	194,5	5"	5"	6350	1450	2360	6100	1150	550	1200	2310	6750	750	1100	1250	1424
	BC/BD-2x580AB5-B03	277,1	219,8	238263	188994	1044,7	92124	66333	48,1	38,1	32	21	86,6	115,7	B	A	43	36	74	67	3,2	1,9	8,50	3,80	10	800	400/3/50	12	170,2	4"	4"	6350	1450	2360	6100	1150	550	1200	2310	6650	750	1100	1250	1376
	BC/BD-2x580AB5-B06	438,9	438,9	377386	377386	1044,7	190366	190366	76,2	76,2	67	67	25,8	25,8	E	E	62	62	93	93	17,0	17,0	26,49	26,49	10	800	400/3/50	6	192,5	5"	5"	6550	1450	2360	6100	1150	550	1200	2310	7050	750	1100	1250	1383
	BC/BD-2x580AB5-B07	265,4	265,4	228203	228203	1044,7	86500	86500	46,1	46,1	30	30	126,4	126,4	A	A	44	44	74	74	2,1	2,1	9,61	9,61	10	800	400/3/50	12	170,2	4"	4"	6350	1450	2360	6100	1150	550	1200	2310	6650	750	1100	1250	1160
	BC/BD-2X580AC5-B01	496,0	396,5	426483	340929	1392,9	172225	123389	86,1	68,8	53	35	28,5	35,1	E	D	59	52	91	85	17,4	11,3	38,32	21,55	10	800	400/3/50	6	235,1	5"	5"	6350	1450	2360	6100	1150	550	1200	2310	6750	750	1100	1250	1519

PAS D'AILETTE / FIN SPACING / LAMELLENABSTAND / ШАГ РЕБРА	MODÈLE KARYER / KARYER MODEL / МОДЕЛЬ KARYER	CAPACITÉ DE L'EAU / CAPACITY WATER / LEISTUNG WASSER / МОЩНОСТЬ ВОДА: T ambiante / Tambient / Umgebungstemp/ T окружающей среды =25°C ΔT=15°C Su / Water / Wasser / Вода, T entrée, eau / Tinlet, water / Wassereintrittstemp. / T воды на входе = 40°C, TSORTIE, su / Toutlet, water / Wasseraustrittstemp. / T воды на выходе =35°C — kW Δ	kW Y	kcal/h Δ	kcal/h Y	SURFACE TOTALE / TOTAL SURFACE / GESAMTFLÄCHE / ОБЩАЯ ПЛОЩАДЬ m²	CÔTÉ AIR / AIR SIDE / LUFTSEITE / СТОРОНА ВОЗДУХА: DÉBIT D'AIR / AIR FLOW / LUFTMENGE / РАСХОД ВОЗДУХА m³/h Δ	m³/h Y	CÔTÉ FLUIDE / FLUID SIDE / MEDIUMSEITE / СТОРОНА ЖИДКОСТИ: DÉBIT DE FLUIDE / FLUID FLOW / MEDIUMMENGE / РАСХОД ЖИДКОСТИ m³/h Δ	m³/h Y	CÔTÉ FLUIDE / PRESSURE DROP FLUID SIDE / MEDIUMSEITIGER DRUCKVERLUST / ПАДЕНИЕ ДАВЛЕНИЯ СО СТОРОНЫ ЖИДКОСТИ kPa Δ	kPa Y	ÉNERGIE / ENERGY / ENERGIE / ЭНЕРГИЯ: TAUX D'EFFICACITÉ ÉNERGÉTIQUE / ENERGY EFFICIENCY RATIO / ENERGIEEFFIZIENZRATE / КЛАСС ЭНЕРГОЭФФЕКТИВНОСТИ Δ	Y	CLASSE D'EFFICACITÉ ÉNERGÉTIQUE / ENERGY EFFICIENCY CLASS / ENERGIEEFFIZIENZKLASSE / КОЭФФИЦИЕНТ ЭНЕРГОЭФФЕКТИВНОСТИ Δ	Y	ACOUSTIQUE / SOUND / SCHALLPEGEL / ЗВУК: NIVEAU DE PRESSION SONORE / SOUND PRESSURE LEVEL / SCHALLDRUCKPEGEL / УРОВЕНЬ ЗВУКОВОГО ДАВЛЕНИЯ dB(A) 10m Δ	dB(A) 10m Y	NIVEAU DE PUISSANCE SONORE / SOUND POWER LEVEL / SCHALLLEISTUNGSPEGEL / УРОВЕНЬ ЗВУКОВОЙ МОЩНОСТИ dB Δ	dB Y	INFORMATIONS VENTILATEUR / FAN DATA / LÜFTERDATEN / ДАННЫЕ ВЕНТИЛЯТОРА: PUISSANCE TOTALE / TOTAL POWER / GESAMTLEISTUNG / ОБЩАЯ МОЩНОСТЬ kW Δ	kW Y	COURANT TOTAL / TOTAL CURRENT / GESAMTSTROMAUFNAHME / ОБЩИЙ ТОК A Δ	A Y	NOMBRE DE VENTILATEURS / NUMBER OF FANS / LÜFTERANZAHL / КОЛИЧЕСТВО ВЕНТИЛЯТОРОВ PCS	DIAMÈTRE DU VENTILATEUR / FAN DIAMETER / LÜFTERDURCHMESSER / ДИАМЕТР ВЕНТИЛЯТОРА mm	MOTEUR / MOTOR / MOTOR / МОТОР V/Ph/Hz	NOMBRE DE PÔLES / NUMBER OF POLES / POLANZAHL / КОЛИЧЕСТВО ПОЛЮСОВ	INFORMATIONS BATTERIE / COIL DATA / WÄRMETAUSCHERDATEN / ДАННЫЕ БАТАРЕИ: VOLUME INTÉRIEUR / INTERNAL VOLUME / INNENVOLUMEN / ВНУТРЕННИЙ ОБЪЕМ dm³	CONNEXIONS / CONNECTIONS / ANSCHLÜSSE / СОЕДИНЕНИЯ: ENTRÉE / INLET / EINTRITT / ВХОД "	SORTIE / OUTLET / AUSTRITT / ВЫХОД "	DIMENSIONS / DIMENSIONS / ABMESSUNGEN / ГАБАРИТНЫЕ РАЗМЕРЫ (mm): A	B	C	E	F	G	H	I	K	L	M	N	POIDS / WEIGHT / GEWICHT / ВЕС kg
2,5 mm	BC/BD-2x580AC5-B03	310,4	241,1	266896	207309	1392,4	85385	61600	53,9	41,8	70	45	97,0	126,9	B	A	43	36	74	67	3,2	1,9	8,50	3,80	10	800	400/3/50	12	211,2	4"	4"	6350	1450	2360	6100	1150	550	1200	2310	6650	750	1100	1250	1483
	BC/BD-2x580AC5-B06	512,0	512,0	440241	440241	1392,9	180935	180935	88,9	88,9	56	56	29,4	29,4	E	E	63	63	93	93	17,4	17,4	27,22	27,22	10	800	400/3/50	6	235,1	5"	5"	6550	1450	2360	6100	1150	550	1200	2310	7050	750	1100	1250	1490
	BC/BD-2x580AC5-B07	298,7	298,7	256836	256836	1392,4	81172	81172	51,8	51,8	65	65	135,8	135,8	A	A	44	44	75	75	2,2	2,2	9,96	9,96	10	800	400/3/50	12	211,2	4"	4"	6350	1450	2360	6100	1150	550	1200	2310	6650	750	1100	1250	1267
	BC/BD-2x580AD5-B01	536,4	419,4	461221	360619	1741,1	161400	114974	93,1	72,8	43	28	30,3	36,8	D	D	61	55	92	86	17,7	11,4	38,62	21,71	10	800	400/3/50	6	277,6	5"	5"	6550	1450	2360	6100	1150	550	1200	2310	7050	750	1100	1250	1626
	BC/BD-2x580AD5-B03	322,5	243,4	277300	209286	1740,9	79954	56884	55,9	42,2	52	31	100,8	128,1	B	A	43	36	74	67	3,2	1,9	8,50	3,80	10	800	400/3/50	12	254,6	4"	4"	6350	1450	2360	6100	1150	550	1200	2310	6650	750	1100	1250	1590
	BC/BD-2x580AD5-B06	561,6	561,6	482889	482889	1741,1	172448	172448	97,4	97,4	47	47	31,7	31,7	D	D	63	63	94	94	17,7	17,7	27,83	27,83	10	800	400/3/50	6	277,6	5"	5"	6550	1450	2360	6100	1150	550	1200	2310	7050	750	1100	1250	1597
	BC/BD-2x580AD5-B07	311,4	311,4	267756	267756	1740,9	76556	76556	54,0	54,0	49	49	135,4	135,4	A	A	45	45	75	75	2,3	2,3	10,24	10,24	10	800	400/3/50	12	254,6	4"	4"	6350	1450	2360	6100	1150	550	1200	2310	6650	750	1100	1250	1374
	BC/BD-2x580CB5-B01	522,7	426,2	449441	366466	1523,5	207780	151185	90,7	74,0	24	16	31,5	38,7	D	D	57	51	90	84	16,6	11,0	37,34	21,03	10	800	400/3/50	6	254,0	5"	5"	9300	1450	2360	8850	1150	550	1750	2310	9700	750	1100	1250	1725
	BC/BD-2x580CB5-B03	341,5	276,5	293637	237747	1523,5	102627	77185	59,3	48,0	65	45	106,7	145,5	B	A	43	36	74	67	3,2	1,9	8,50	3,80	10	800	400/3/50	12	228,7	4"	4"	9100	1450	2360	8850	1150	550	1750	2310	9400	750	1100	1250	1677
	BC/BD-2x580CB5-B06	520,0	520,0	447119	447119	1523,5	205876	205876	90,2	90,2	24	24	31,9	31,9	D	D	62	62	93	93	16,3	16,3	25,18	25,18	10	800	400/3/50	6	251,0	5"	5"	9300	1450	2360	8850	1150	550	1750	2310	9800	750	1100	1250	1684
	BC/BD-2x580CB5-B07	324,6	324,6	279106	279106	1523,5	95706	95706	56,3	56,3	59	59	162,3	162,3	A+	A+	44	44	75	75	2,0	2,0	8,96	8,96	10	800	400/3/50	12	228,7	4"	4"	9100	1450	2360	8850	1150	550	1750	2310	9400	750	1100	1250	1461
	BC/BD-2X580CC5-B01	604,3	479,9	519604	412640	2031,3	199112	143286	104,9	83,3	23	15	36,0	43,2	D	D	57	51	90	84	16,8	11,1	37,59	21,17	10	800	400/3/50	6	313,1	5"	5"	9300	1450	2360	8850	1150	550	1750	2310	9700	750	1100	1250	1871
	BC/BD-2x580CC5-B03	377,9	294,4	324935	253138	2031,3	98586	72223	65,6	51,1	50	32	118,1	154,9	A	A	43	36	74	67	3,2	1,9	8,50	3,80	10	800	400/3/50	12	290,8	4"	4"	9100	1450	2360	8850	1150	550	1750	2310	9400	750	1100	1250	1830
	BC/BD-2x580CC5-B06	634,8	634,8	545830	545830	2031,3	199724	199724	110,2	110,2	114	114	38,2	38,2	D	D	62	62	93	93	16,6	16,6	25,72	25,72	10	800	400/3/50	6	313,1	5"	5"	9300	1450	2360	8850	1150	550	1750	2310	9800	750	1100	1250	1837
	BC/BD-2x580CC5-B07	357,9	357,9	307739	307739	2031,3	91990	91990	62,1	62,1	46	46	179,0	179,0	A+	A+	44	44	75	75	2,0	2,0	9,23	9,23	10	800	400/3/50	12	290,8	4"	4"	9100	1450	2360	8850	1150	550	1750	2310	9400	750	1100	1250	1614
	BC/BD-2x580CD5-B01	686,7	532,8	590456	458125	2539,1	190771	136618	119,2	92,4	92	58	40,4	48,0	D	C	59	53	90	84	17,0	11,1	37,82	21,29	10	800	400/3/50	6	375,2	5"	5"	9300	1450	2360	8850	1150	550	1750	2310	9800	750	1100	1250	2020
	BC/BD-2x580CD5-B03	396,1	300,9	340585	258727	2539,1	94661	68494	68,7	52,2	40	24	123,8	158,4	A	A	43	36	74	67	3,2	1,9	8,50	3,80	10	800	400/3/50	12	352,9	4"	4"	9100	1450	2360	8850	1150	550	1750	2310	9400	750	1100	1250	1980
	BC/BD-2x580CD5-B06	695,3	695,3	597850	597850	2539,1	194012	194012	120,6	120,6	94	94	41,1	41,1	D	D	62	62	93	93	16,9	16,9	26,20	26,20	10	800	400/3/50	6	375,2	5"	5"	9300	1450	2360	8850	1150	550	1750	2310	9800	750	1100	1250	1987
	BC/BD-2x580CD5-B07	374,9	374,9	322356	322356	2539,1	88616	88616	65,0	65,0	36	36	178,5	178,5	A+	A+	44	44	74	74	2,1	2,1	9,47	9,47	10	800	400/3/50	12	352,9	4"	4"	9100	1450	2360	8850	1150	550	1750	2310	9400	750	1100	1250	1764
	BC/BD-2x680AB5-B01	492,7	402,7	423646	346260	1253,6	222133	159145	85,5	69,9	19	13	23,9	30,1	E	D	59	53	92	85	20,6	13,4	45,56	25,64	12	800	400/3/50	6	220,5	5"	5"	7750	1450	2360	7300	1150	550	1200	2310	8250	750	1100	1250	1691
	BC/BD-2x680AB5-B03	336,3	266,6	289166	229235	1253,6	110549	79600	58,4	46,3	53	35	88,5	121,2	B	A	44	37	75	68	3,8	2,2	10,20	4,57	12	800	400/3/50	12	195,7	4"	4"	7550	1450	2360	7300	1150	550	1200	2310	7850	750	1100	1250	1637
	BC/BD-2x680AB5-B06	501,2	501,2	430954	430954	1253,6	228439	228439	87,0	87,0	20	20	24,6	24,6	E	E	63	63	94	94	20,4	20,4	31,79	31,79	12	800	400/3/50	6	218,0	5"	5"	7750	1450	2360	7300	1150	550	1200	2310	8250	750	1100	1250	1646
	BC/BD-2x680AB5-B07	322,0	322,0	276870	276870	1253,6	103800	103800	55,9	55,9	49	49	123,8	123,8	A	A	45	45	75	75	2,6	2,6	11,53	11,53	12	800	400/3/50	12	195,7	4"	4"	7550	1450	2360	7300	1150	550	1200	2310	7850	750	1100	1250	1378
	BC/BD-2X680AC5-B01	567,7	454,9	488134	391143	1671,5	206670	148066	98,5	79,0	14	9	27,2	33,7	E	D	60	53	92	86	20,9	13,5	45,98	25,86	12	800	400/3/50	6	296,9	6"	6"	7750	1450	2360	7300	1150	550	1200	2310	8250	750	1100	1250	1807
	BC/BD-2x680AC5-B03	368,6	286,5	316939	246346	1671,5	102461	73920	64,0	49,7	41	26	97,0	130,2	B	A	44	37	75	68	3,8	2,2	10,20	4,57	12	800	400/3/50	12	246,8	4"	4"	7550	1450	2360	7300	1150	550	1200	2310	7850	750	1100	1250	1763
	BC/BD-2x680AC5-B06	621,7	621,7	534566	534566	1671,5	217122	217122	107,9	107,9	92	92	29,7	29,7	E	E	64	64	94	94	20,9	20,9	32,66	32,66	12	800	400/3/50	6	269,1	5"	5"	7750	1450	2360	7300	1150	550	1200	2310	8250	750	1100	1250	1771
	BC/BD-2x680AC5-B07	354,8	354,8	305073	305073	1671,5	97406	97406	61,6	61,6	38	38	131,4	131,4	A	A	45	45	76	76	2,7	2,7	11,95	11,95	12	800	400/3/50	12	246,8	4"	4"	7550	1450	2360	7300	1150	550	1200	2310	7850	750	1100	1250	1503
	BC/BD-2x680AD5-B01	650,9	508,6	559673	437317	2089,3	193681	137969	113,0	88,3	71	46	30,7	37,4	D	D	62	56	93	87	21,2	13,6	46,35	26,05	12	800	400/3/50	6	320,2	5"	5"	7750	1450	2360	7300	1150	550	1200	2310	8250	750	1100	1250	1934
	BC/BD-2x680AD5-B03	389,5	293,8	334910	252622	2089,0	95944	68261	67,6	51,0	85	52	102,5	133,5	B	A	44	37	75	68	3,8	2,2	10,20	4,57	12	800	400/3/50	12	297,0	4"	4"	7550	1450	2360	7300	1150	550	1200	2310	7850	750	1100	1250	1891
	BC/BD-2x680AD5-B06	681,6	681,6	586070	586070	2089,3	206938	206938	118,3	118,3	77	77	32,0	32,0	D	D	64	64	95	95	21,3	21,3	33,39	33,39	12	800	400/3/50	6	320,2	5"	5"	7750	1450	2360	7300	1150	550	1200	2310	8250	750	1100	1250	1899
	BC/BD-2x680AD5-B07	376,0	376,0	323302	323302	2089,0	91867	91867	65,2	65,2	80	80	139,3	139,3	A	A	46	46	76	76	2,7	2,7	12,29	12,29	12	800	400/3/50	12	297,0	4"	4"	7550	1450	2360	7300	1150	550	1200	2310	7850	750	1100	1250	1631
	BC/BD-2x680CB5-B01	637,6	519,6	548237	446775	1828,2	249336	181422	110,6	90,2	39	27	32,0	39,4	D	D	58	52	91	85	19,9	13,2	44,80	25,24	12	800	400/3/50	6	291,8	5"	5"	11050	1450	2360	10600	1150	550	1750	2310	11550	750	1100	1250	2052
	BC/BD-2x680CB5-B03	397,6	322,4	341874	277214	1828,2	123152	92621	69,0	56,0	17	12	104,6	146,5	B	A	44	37	75	68	3,8	2,2	10,20	4,57	12	800	400/3/50	12	288,3	5"	5"	11050	1450	2360	10600	1150	550	1750	2310	11550	750	1100	1250	1996
	BC/BD-2x680CB5-B06	634,3	634,3	545400	545400	1828,2	247052	247052	110,1	110,1	40	40	32,5	32,5	D	D	63	63	94	94	19,5	19,5	30,21	30,21	12	800	400/3/50	6	288,3	5"	5"	11050	1450	2360	10600	1150	550	1750	2310	11550	750	1100	1250	2004
	BC/BD-2x680CB5-B07	378,0	378,0	325021	325021	1828,2	114847	114847	65,6	65,6	16	16	157,5	157,5	A	A	45	45	76	76	2,4	2,4	10,75	10,75	12	800	400/3/50	12	288,3	5"	5"	11050	1450	2360	10600	1150	550	1750	2310	11550	750	1100	1250	1737
	BC/BD-2X680CC5-B01	736,5	584,4	633276	502493	2437,6	238934	171944	127,8	101,4	30	20	36,5	43,9	D	D	58	52	91	85	20,2	13,3	45,10	25,41	12	800	400/3/50	6	390,5	6"	6"	11050	1450	2360	10600	1150	550	1750	2310	11550	750	1100	1250	2228
	BC/BD-2x680CC5-B03	441,1	344,3	379278	296045	2437,6	118303	86667	76,5	59,7	14	9	116,1	156,5	A	A	44	37	75	68	3,8	2,2	10,20	4,57	12	800	400/3/50	12	362,7	5"	5"	11050	1450	2360	10600	1150	550	1750	2310	11550	750	1100	1250	2180
	BC/BD-2x680CC5-B06	738,0	738,0	634566	634566	2437,6	239669	239669	128,1	128,1	30	30	37,1	37,1	D	D	63	63	94	94	19,9	19,9	30,86	30,86	12	800	400/3/50	6	390,5	6"	6"	11050	1450	2360	10600	1150	550	1750	2310	11550	750	1100	1250	2188
	BC/BD-2x680CC5-B07	417,9	417,9	359329	359329	2437,6	110388	110388	72,5	72,5	13	13	174,1	174,1	A+	A+	45	45	76	76	2,4	2,4	11,08	11,08	12	800	400/3/50	12	362,7	5"	5"	11050	1450	2360	10600	1150	550	1750	2310	11550	750	1100	1250	1921

PAS D'AILETTE / FIN SPACING / LAMELLENABSTAND / ШАГ РЕБРА	MODÈLE KARYER / KARYER MODEL / МОДЕЛЬ KARYER	CAPACITÉ DE L'EAU / CAPACITY WATER / LEISTUNG WASSER / МОЩНОСТЬ ВОДА (T ambiante / Tambient / Umgebungstemp/ T окружающей среды =25°C ΔT=15°C Su / Water / Wasser / Вода, T entrée, eau / Tinlet, water / Wassereintrittstemp. / T воды на входе = 40°C, TSORTIE, su / Toutlet, water / Wasseraustrittstemp. / T воды на выходе =35°C) kW		kcal/h		SURFACE TOTALE / TOTAL SURFACE / GESAMTFLÄCHE / ОБЩАЯ ПЛОЩАДЬ	CÔTÉ AIR / AIR SIDE / LUFTSEITE / СТОРОНА ВОЗДУХА: DÉBIT D'AIR / AIR FLOW / LUFTMENGE / РАСХОД ВОЗДУХА		CÔTÉ FLUIDE / FLUID SIDE / MEDIUMSEITE / СТОРОНА ЖИДКОСТИ: DÉBIT DE FLUIDE / FLUID FLOW / MEDIUMMENGE / РАСХОД ЖИДКОСТИ		CÔTÉ FLUIDE / PRESSURE DROP FLUID SIDE / MEDIUMSEITIGER DRUCKVERLUST / ПАДЕНИЕ ДАВЛЕНИЯ СО СТОРОНЫ ЖИДКОСТИ		ÉNERGIE / ENERGY / ENERGIE / ЭНЕРГИЯ: TAUX D'EFFICACITÉ ÉNERGÉTIQUE / ENERGY EFFICIENCY RATIO / ENERGIEEFFIZIENZRATE / КЛАСС ЭНЕРГОЭФФЕКТИВНОСТИ		CLASSE D'EFFICACITÉ ÉNERGÉTIQUE / ENERGY EFFICIENCY CLASS / ENERGIEEFFIZIENZKLASSE / КОЭФФИЦИЕНТ ЭНЕРГОЭФФЕКТИВНОСТИ		ACOUSTIQUE / SOUND / SCHALLPEGEL / ЗВУК: NIVEAU DE PRESSION SONORE / SOUND PRESSURE LEVEL / SCHALLDRUCKPEGEL / УРОВЕНЬ ЗВУКОВОГО ДАВЛЕНИЯ		NIVEAU DE PUISSANCE SONORE / SOUND POWER LEVEL / SCHALLLEISTUNGSPEGEL / УРОВЕНЬ ЗВУКОВОЙ МОЩНОСТИ		INFORMATIONS VENTILATEUR / FAN DATA / LÜFTERDATEN / ДАННЫЕ ВЕНТИЛЯТОРА: PUISSANCE TOTALE / TOTAL POWER / GESAMTLEISTUNG / ОБЩАЯ МОЩНОСТЬ		COURANT TOTAL / TOTAL CURRENT / GESAMTSTROMAUFNAHME / ОБЩИЙ ТОК		NOMBRE DE VENTILATEURS / NUMBER OF FANS / LÜFTERANZAHL / КОЛИЧЕСТВО ВЕНТИЛЯТОРОВ	DIAMÈTRE DU VENTILATEUR / FAN DIAMETER / LÜFTERDURCHMESSER / ДИАМЕТР ВЕНТИЛЯТОРА	MOTEUR / MOTOR / MOTOR / МОТОР	NOMBRE DE PÔLES / NUMBER OF POLES / POLANZAHL / КОЛИЧЕСТВО ПОЛЮСОВ	INFORMATIONS BATTERIE / COIL DATA / WÄRMETAUSCHERDATEN / ДАННЫЕ БАТАРЕИ: VOLUME INTÉRIEUR / INTERNAL VOLUME / INNENVOLUMEN / ВНУТРЕННИЙ ОБЪЕМ	CONNEXIONS / CONNECTIONS / ANSCHLÜSSE / СОЕДИНЕНИЯ: ENTRÉE / INLET / EINTRITT / ВХОД	SORTIE / OUTLET / AUSTRITT / ВЫХОД	DIMENSIONS / DIMENSIONS / ABMESSUNGEN / ГАБАРИТНЫЕ РАЗМЕРЫ: A	B	C	E	F	G	H	I	K	L	M	N	POIDS / WEIGHT / GEWICHT / ВЕС
		kW		kcal/h			m³/h		m³/h		kPa						dB(A) 10m		dB		kW		A																					
		Δ	Y	Δ	Y	m²	Δ	Y	Δ	Y	Δ	Y	Δ	Y	Δ	Y	Δ	Y	Δ	Y	Δ	Y	Δ	Y	PCS	mm	V/Ph/Hz		dm³	"		mm												kg
2,5 mm	BC/BD-2x680CD5-B01	799,9	622,0	687790	534824	3047,0	228926	163941	138,8	107,9	26	16	39,2	46,4	D	C	60	54	91	85	20,4	13,4	45,39	25,55	12	800	400/3/50	6	465,0	6"	6"	11050	1450	2360	10600	1150	550	1750	2310	11550	750	1100	1250	2412
	BC/BD-2x680CD5-B03	463,6	352,9	398624	303439	3047,0	113593	82192	80,4	61,2	12	7	122,0	160,4	A	A+	44	37	75	68	3,8	2,2	10,20	4,57	12	800	400/3/50	12	437,2	5"	5"	11050	1450	2360	10600	1150	550	1750	2310	11550	750	1100	1250	2364
	BC/BD-2x680CD5-B06	809,8	809,8	696302	696302	3047,0	232814	232814	140,5	140,5	26	26	40,1	40,1	D	D	63	63	94	94	20,2	20,2	31,44	31,44	12	800	400/3/50	6	465,0	6"	6"	11050	1450	2360	10600	1150	550	1750	2310	11550	750	1100	1250	2372
	BC/BD-2x680CD5-B07	438,9	438,9	377386	377386	3047,0	106340	106340	76,1	76,1	11	11	175,6	175,6	A+	A+	45	45	75	75	2,5	2,5	11,36	11,36	12	800	400/3/50	12	437,2	5"	5"	11050	1450	2360	10600	1150	550	1750	2310	11550	750	1100	1250	2105
	BC/BD-2x780AB5-B01	584,9	477,8	502923	410834	1462,5	259155	185669	101,5	82,9	28	20	24,4	30,4	E	D	60	53	93	86	24,0	15,7	53,16	29,91	14	800	400/3/50	6	246,4	5"	5"	8950	1450	2360	8500	1150	550	1200	2310	9450	750	1100	1250	1958
	BC/BD-2x780AB5-B03	395,6	313,4	340155	269475	1462,5	128974	92867	68,6	54,4	81	54	87,9	120,5	B	A	45	38	76	69	4,5	2,6	11,90	5,32	14	800	400/3/50	12	221,3	4"	4"	8750	1450	2360	8500	1150	550	1200	2310	9050	750	1100	1250	1894
	BC/BD-2x780AB5-B06	594,9	594,9	511522	511522	1462,5	266512	266512	103,2	103,2	30	30	25,0	25,0	E	E	64	64	95	95	23,8	23,8	37,09	37,09	14	800	400/3/50	6	243,6	5"	5"	8950	1450	2360	8500	1150	550	1200	2310	9450	750	1100	1250	1904
	BC/BD-2x780AB5-B07	378,7	378,7	325623	325623	1462,5	121100	121100	65,7	65,7	75	75	126,2	126,2	A	A	46	46	76	76	3,0	3,0	13,45	13,45	14	800	400/3/50	12	221,3	4"	4"	8750	1450	2360	8500	1150	550	1200	2310	9050	750	1100	1250	1591
	BC/BD-2X780AC5-B01	673,5	539,2	579106	463628	1950,1	241115	172744	116,9	93,6	21	14	27,6	34,1	E	D	60	54	93	87	24,4	15,8	53,64	30,16	14	800	400/3/50	6	331,0	6"	6"	8950	1450	2360	8500	1150	550	1200	2310	9450	750	1100	1250	2099
	BC/BD-2x780AC5-B03	433,3	336,6	372571	289424	1950,1	119538	86240	75,2	58,4	56	36	96,3	129,5	B	A	45	38	76	69	4,5	2,6	11,90	5,32	14	800	400/3/50	12	303,2	5"	5"	8950	1450	2360	8500	1150	550	1200	2310	9450	750	1100	1250	2043
	BC/BD-2x780AC5-B06	695,1	695,1	597678	597678	1950,1	253309	253309	120,7	120,7	23	23	28,5	28,5	E	E	65	65	95	95	24,4	24,4	38,11	38,11	14	800	400/3/50	6	331,0	6"	6"	8950	1450	2360	8500	1150	550	1200	2310	9450	750	1100	1250	2052
	BC/BD-2x780AC5-B07	417,0	417,0	358555	358555	1950,1	113640	113640	72,4	72,4	58	58	134,5	134,5	A	A	46	46	77	77	3,1	3,1	13,94	13,94	14	800	400/3/50	12	280,9	4"	4"	8750	1450	2360	8500	1150	550	1200	2310	9050	750	1100	1250	1740
	BC/BD-2x780AD5-B01	729,4	571,4	627171	491315	2437,6	225961	160963	126,6	99,2	19	12	29,4	35,9	E	D	63	57	94	88	24,8	15,9	54,07	30,39	14	800	400/3/50	6	390,5	6"	6"	8950	1450	2360	8500	1150	550	1200	2310	9450	750	1100	1250	2247
	BC/BD-2x780AD5-B03	450,3	339,9	387188	292261	2437,6	111935	79637	78,1	59,0	42	25	100,1	130,7	B	A	45	38	76	69	4,5	2,6	11,90	5,32	14	800	400/3/50	12	362,7	5"	5"	8950	1450	2360	8500	1150	550	1200	2310	9450	750	1100	1250	2191
	BC/BD-2x780AD5-B06	763,5	763,5	656492	656492	2437,6	241427	241427	132,5	132,5	20	20	30,8	30,8	D	D	65	65	96	96	24,8	24,8	38,95	38,95	14	800	400/3/50	6	390,5	6"	6"	8950	1450	2360	8500	1150	550	1200	2310	9450	750	1100	1250	2201
	BC/BD-2x780AD5-B07	434,7	434,7	373775	373775	2437,6	107178	107178	75,4	75,4	39	39	135,8	135,8	A	A	47	47	77	77	3,2	3,2	14,33	14,33	14	800	400/3/50	12	362,7	5"	5"	8950	1450	2360	8500	1150	550	1200	2310	9450	750	1100	1250	1889
	BC/BD-2x880AB5-B01	677,3	553,1	582373	475580	1671,5	296177	212193	117,5	96,0	35	24	24,7	30,9	E	D	61	54	94	87	27,4	17,9	60,75	34,18	16	800	400/3/50	6	300,1	6"	6"	10150	1450	2360	9700	1150	550	1200	2310	10650	750	1100	1250	2225
	BC/BD-2x880AB5-B03	435,8	345,9	374720	297420	1671,5	147398	106133	75,6	60,0	19	12	85,5	115,3	B	A	46	39	77	70	5,1	3,0	13,60	6,08	16	800	400/3/50	12	269,1	5"	5"	10150	1450	2360	9700	1150	550	1200	2310	10650	750	1100	1250	2153
	BC/BD-2x880AB5-B06	688,9	688,9	592347	592347	1671,5	304585	304585	119,5	119,5	37	37	25,3	25,3	E	E	65	65	96	96	27,2	27,2	42,39	42,39	16	800	400/3/50	6	296,9	6"	6"	10150	1450	2360	9700	1150	550	1200	2310	10650	750	1100	1250	2164
	BC/BD-2x880AB5-B07	417,4	417,4	358899	358899	1671,5	138400	138400	72,4	72,4	23	23	122,8	122,8	A	A	47	47	77	77	3,4	3,4	15,37	15,37	16	800	400/3/50	12	246,8	4"	4"	9950	1450	2360	9700	1150	550	1200	2310	10250	750	1100	1250	1807
	BC/BD-2X880AC5-B01	779,4	623,6	670163	536199	2228,6	275561	197422	135,3	108,2	31	21	27,9	34,6	E	D	61	55	94	88	27,9	18,0	61,31	34,47	16	800	400/3/50	6	365,0	6"	6"	10150	1450	2360	9700	1150	550	1200	2310	10650	750	1100	1250	2386
	BC/BD-2x880AC5-B03	478,6	372,6	411522	320378	2228,6	136615	98560	83,1	64,6	16	10	93,8	124,2	B	A	46	39	77	70	5,1	3,0	13,60	6,08	16	800	400/3/50	12	337,2	5"	5"	10150	1450	2360	9700	1150	550	1200	2310	10650	750	1100	1250	2322
	BC/BD-2x880AC5-B06	804,4	804,4	691659	691659	2228,6	289496	289496	139,6	139,6	33	33	28,8	28,8	E	E	66	66	96	96	27,9	27,9	43,55	43,55	16	800	400/3/50	6	365,0	6"	6"	10150	1450	2360	9700	1150	550	1200	2310	10650	750	1100	1250	2333
	BC/BD-2x880AC5-B07	460,8	460,8	396217	396217	2228,6	129874	129874	80,0	80,0	15	15	131,7	131,7	A	A	47	47	78	78	3,5	3,5	15,93	15,93	16	800	400/3/50	12	337,2	5"	5"	10150	1450	2360	9700	1150	550	1200	2310	10650	750	1100	1250	1977
	BC/BD-2x880AD5-B01	843,6	660,4	725365	567842	2785,8	258241	183958	146,4	114,6	27	17	29,8	36,3	E	D	64	58	95	89	28,3	18,2	61,80	34,73	16	800	400/3/50	6	433,1	6"	6"	10150	1450	2360	9700	1150	550	1200	2310	10650	750	1100	1250	2556
	BC/BD-2x880AD5-B03	498,8	377,6	428891	324677	2785,8	127926	91014	86,5	65,5	13	8	97,8	125,9	B	A	46	39	77	70	5,1	3,0	13,60	6,08	16	800	400/3/50	12	405,3	5"	5"	10150	1450	2360	9700	1150	550	1200	2310	10650	750	1100	1250	2492
	BC/BD-2x880AD5-B06	883,1	883,1	759329	759329	2785,8	275917	275917	153,2	153,2	29	29	31,1	31,1	D	D	66	66	97	97	28,4	28,4	44,52	44,52	16	800	400/3/50	6	433,1	6"	6"	10150	1450	2360	9700	1150	550	1200	2310	10650	750	1100	1250	2503
	BC/BD-2x880AD5-B07	481,8	481,8	414273	414273	2785,8	122489	122489	83,6	83,6	13	13	133,8	133,8	A	A	48	48	78	78	3,6	3,6	16,38	16,38	16	800	400/3/50	12	405,3	5"	5"	10150	1450	2360	9700	1150	550	1200	2310	10650	750	1100	1250	2146
	BC/BD-2x980AB5-B01	769,9	628,4	661995	540327	1880,4	333199	238717	133,6	109,1	49	34	25,0	31,3	E	D	62	55	95	88	30,8	20,1	68,34	38,45	18	800	400/3/50	6	326,1	6"	6"	11350	1450	2360	10900	1150	550	1200	2310	11850	750	1100	1250	2492
	BC/BD-2x980AB5-B03	494,9	392,7	425537	337661	1880,4	165823	119400	85,9	68,1	26	17	85,3	119,0	B	A	47	40	78	71	5,8	3,3	15,30	6,84	18	800	400/3/50	12	294,6	5"	5"	11350	1450	2360	10900	1150	550	1200	2310	11850	750	1100	1250	2412
	BC/BD-2x980AB5-B06	783,0	783,0	673259	673259	1880,4	342658	342658	135,9	135,9	52	52	25,6	25,6	E	E	66	66	97	97	30,6	30,6	47,68	47,68	18	800	400/3/50	6	322,4	6"	6"	11350	1450	2360	10900	1150	550	1200	2310	11850	750	1100	1250	2424
	BC/BD-2x980AB5-B07	473,9	473,9	407481	407481	1880,4	155700	155700	82,2	82,2	24	24	124,7	124,7	A	A	48	48	78	78	3,8	3,8	17,29	17,29	18	800	400/3/50	12	294,6	5"	5"	11350	1450	2360	10900	1150	550	1200	2310	11850	750	1100	1250	2023
	BC/BD-2X980AC5-B01	885,4	708,1	761307	608856	2507,2	310006	222099	153,7	122,9	42	28	28,2	34,9	E	D	62	56	95	89	31,4	20,3	68,97	38,78	18	800	400/3/50	6	399,1	6"	6"	11350	1450	2360	10900	1150	550	1200	2310	11850	750	1100	1250	2674
	BC/BD-2x980AC5-B03	543,2	422,7	467068	363456	2507,2	153692	110880	94,3	73,3	21	13	93,7	128,1	B	A	47	40	78	71	5,8	3,3	15,30	6,84	18	800	400/3/50	12	371,3	5"	5"	11350	1450	2360	10900	1150	550	1200	2310	11850	750	1100	1250	2602
	BC/BD-2x980AC5-B06	913,9	913,9	785812	785812	2507,2	325683	325683	158,6	158,6	45	45	29,1	29,1	E	E	67	67	97	97	31,4	31,4	48,99	48,99	18	800	400/3/50	6	399,1	6"	6"	11350	1450	2360	10900	1150	550	1200	2310	11850	750	1100	1250	2614
	BC/BD-2x980AC5-B07	522,9	522,9	449613	449613	2507,2	146109	146109	90,7	90,7	20	20	130,7	130,7	A	A	48	48	79	79	4,0	4,0	17,92	17,92	18	800	400/3/50	12	371,3	5"	5"	11350	1450	2360	10900	1150	550	1200	2310	11850	750	1100	1250	2213
	BC/BD-2x980AD5-B01	957,8	749,4	823560	644368	3134,0	290521	206953	166,2	130,0	36	23	30,1	36,7	D	D	65	59	96	90	31,8	20,4	69,52	39,07	18	800	400/3/50	6	475,7	6"	6"	11350	1450	2360	10900	1150	550	1200	2310	11850	750	1100	1250	2864
	BC/BD-2x980AD5-B03	565,7	427,9	486414	367928	3134,0	143916	102391	98,1	74,2	18	11	97,5	129,7	B	A	47	40	78	71	5,8	3,3	15,30	6,84	18	800	400/3/50	12	447,9	5"	5"	11350	1450	2360	10900	1150	550	1200	2310	11850	750	1100	1250	2792
	BC/BD-2x980AD5-B06	1002,8	1002,8	862253	862253	3134,0	310407	310407	174,0	174,0	40	40	31,4	31,4	D	D	67	67	98	98	31,9	31,9	50,08	50,08	18	800	400/3/50	6	475,7	6"	6"	11350	1450	2360	10900	1150	550	1200	2310	11850	750	1100	1250	2805
	BC/BD-2x980AD5-B07	546,4	546,4	469819	469819	3134,0	137800	137800	94,8	94,8	17	17	133,3	133,3	A	A	49	49	79	79	4,1	4,1	18,43	18,43	18	800	400/3/50	12	447,9	5"	5"	11350	1450	2360	10900	1150	550	1200	2310	11850	750	1100	1250	2403

PAS D'AILETTE / FIN SPACING / LAMELLENABSTAND / ШАГ РЕБРА	MODÈLE KARYER / KARYER MODEL / МОДЕЛЬ KARYER	CAPACITÉ DE L'EAU / CAPACITY WATER / LEISTUNG WASSER / МОЩНОСТЬ ВОДА				SURFACE TOTALE / TOTAL SURFACE / GESAMTFLÄCHE / ОБЩАЯ ПЛОЩАДЬ	CÔTÉ AIR / AIR SIDE / LUFTSEITE / СТОРОНА ВОЗДУХА		CÔTÉ FLUIDE/ FLUID SIDE / MEDIUMSEITE / СТОРОНА ЖИДКОСТИ				ÉNERGIE / ENERGY / ENERGIE / ЭНЕРГИЯ				ACOUSTIQUE / SOUND / SCHALLPEGEL / ЗВУК				INFORMATIONS VENTILATEUR / FAN DATA / LÜFTERDATEN / ДАННЫЕ ВЕНТИЛЯТОРА							NOMBRE DE PÔLES / NUMBER OF POLES / POLANZAHL / КОЛИЧЕСТВО ПОЛЮСОВ	INFORMATIONS BATTERIE / COIL DATA / WÄRMETAUSCHERDATEN / ДАННЫЕ БАТАРЕИ															
		T ambiante / Tambient / Umgebungstemp/ T окружающей среды =25°C ΔT=15°C Su / Water / Wasser / Вода, T entrée, eau / Tinlet, water / Wassereintrittstemp. / T воды на входе = 40°C, TSORTIE, su / Toutlet, water / Wasseraustrittstemp. / T воды на выходе =35°C					DÉBIT D'AIR / AIR FLOW / LUFTMENGE / РАСХОД ВОЗДУХА		DÉBIT DE FLUIDE/ FLUID FLOW / MEDIUMMENGE / РАСХОД ЖИДКОСТИ		CÔTÉ FLUIDE / PRESSURE DROP FLUID SIDE / MEDIUMSEITIGER DRUCKVERLUST / ПАДЕНИЕ ДАВЛЕНИЯ СО СТОРОНЫ ЖИДКОСТИ		TAUX D'EFFICACITÉ ÉNERGÉTIQUE / ENERGY EFFICIENCY RATIO / ENERGIEEFFIZIENZRATE / КЛАСС ЭНЕРГОЭФФЕКТИВНОСТИ		CLASSE D'EFFICACITÉ ÉNERGÉTIQUE / ENERGY EFFICIENCY CLASS / ENERGIEEFFIZIENZKLASSE / КОЭФФИЦИЕНТ ЭНЕРГОЭФФЕКТИВНОСТИ		NIVEAU DE PRESSION SONORE / SOUND PRESSURE LEVEL / SCHALLDRUCKPEGEL / УРОВЕНЬ ЗВУКОВОГО ДАВЛЕНИЯ		NIVEAU DE PUISSANCE SONORE / SOUND POWER LEVEL / SCHALLLEISTUNGSPEGEL / УРОВЕНЬ ЗВУКОВОЙ МОЩНОСТИ		PUISSANCE TOTALE / TOTAL POWER / GESAMTLEISTUNG / ОБЩАЯ МОЩНОСТЬ		COURANT TOTAL / TOTAL CURRENT / GESAMTSTROMAUFNAHME / ОБЩИЙ ТОК		NOMBRE DE VENTILATEURS / NUMBER OF FANS / LÜFTERANZAHL/ КОЛИЧЕСТВО ВЕНТИЛЯТОРОВ	DIAMÈTRE DU VENTILATEUR / FAN DIAMETER / LÜFTERDURCHMESSER / ДИАМЕТР ВЕНТИЛЯТОРА	MOTEUR / MOTOR / МОТОР		VOLUME INTÉRIEUR / INTERNAL VOLUME / INNENVOLUMEN/ ВНУТРЕННИЙ ОБЪЕМ	CONNEXIONS / CONNECTIONS / ANSCHLÜSSE / СОЕДИНЕНИЯ: ENTRÉE / INLET / EINTRITT/ ВХОД	CONNEXIONS / CONNECTIONS / ANSCHLÜSSE / СОЕДИНЕНИЯ: SORTIE / OUTLET / AUSTRITT / ВЫХОД	DIMENSIONS/ DIMENSIONS / ABMESSUNGEN / ГАБАРИТНЫЕ РАЗМЕРЫ												POIDS / WEIGHT / GEWICHT / ВЕС
		kW		kcal/h			m³/h		m³/h		kPa						dB(A) 10m		dB		kW		A									A	B	C	E	F	G	H	I	K	L	M	N	
		Δ	Y	Δ	Y	m²	Δ	Y	Δ	Y	Δ	Y	Δ	Y	Δ	Y	Δ	Y	Δ	Y	Δ	Y	Δ	Y	PCS	mm	V/Ph/Hz		dm³	"		mm												kg
2,5 mm	BC/BD-380OB5-B01	200,1	159,9	172055	137489	596,2	64513	47261	34,7	27,8	73	49	40,8	48,5	D	C	54	48	85	79	4,9	3,3	11,14	6,28	3	800	400/3/50	6	133,6	3"	3"	7550	1450	1240	7300	1150	550	2400	1190	7850	750	1100	1250	730
	BC/BD-380OB5-B03	118,7	94,8	102064	81513	596,2	31973	24151	20,6	16,5	31	21	118,7	158,0	A	A	38	31	69	62	1,0	0,6	2,55	1,15	3	800	400/3/50	12	130,1	2 1/2"	2 1/2"	7550	1450	1240	7300	1150	550	2400	1190	7850	750	1100	1250	719
	BC/BD-380OB5-B06	197,6	197,6	169905	169905	596,2	63339	63339	34,3	34,3	72	72	41,2	41,2	D	D	57	57	88	88	4,8	4,8	7,41	7,41	3	800	400/3/50	6	133,6	3"	3"	7550	1450	1240	7300	1150	550	2400	1190	7850	750	1100	1250	721
	BC/BD-380OB5-B07	111,9	111,9	96217	96217	596,2	29683	29683	19,4	19,4	28	28	186,5	186,5	A+	A+	39	39	70	70	0,6	0,6	2,62	2,62	3	800	400/3/50	12	130,1	2 1/2"	2 1/2"	7550	1450	1240	7300	1150	550	2400	1190	7850	750	1100	1250	654
	BC/BD-380OC5-B01	226,0	176,5	194325	151763	794,5	62488	45504	39,2	30,6	59	38	45,2	53,5	C	C	54	48	85	79	5,0	3,3	11,20	6,31	3	800	400/3/50	6	172,2	3"	3"	7550	1450	1240	7300	1150	550	2400	1190	7850	750	1100	1250	797
	BC/BD-380OC5-B03	129,7	101,7	111522	87446	794,9	30862	23246	22,5	17,6	47	30	129,7	169,5	A	A+	38	31	69	62	1,0	0,6	2,55	1,15	3	800	400/3/50	12	170,1	2 1/2"	2 1/2"	7550	1450	1240	7300	1150	550	2400	1190	7850	750	1100	1250	788
	BC/BD-380OC5-B06	224,3	224,3	192863	192863	794,5	61874	61874	38,9	38,9	58	58	45,8	45,8	C	C	57	57	88	88	4,9	4,9	7,55	7,55	3	800	400/3/50	6	172,2	3"	3"	7550	1450	1240	7300	1150	550	2400	1190	7850	750	1100	1250	789
	BC/BD-380OC5-B07	122,2	122,2	105073	105073	794,9	28780	28780	21,2	21,2	42	42	203,7	203,7	A+	A+	39	39	70	70	0,6	0,6	2,69	2,69	3	800	400/3/50	12	170,1	2 1/2"	2 1/2"	7550	1450	1240	7300	1150	550	2400	1190	7850	750	1100	1250	724
	BC/BD-380OD5-B01	244,2	186,3	209974	160189	993,6	60596	43708	42,4	32,3	95	59	48,8	56,5	C	C	54	48	85	79	5,0	3,3	11,25	6,34	3	800	400/3/50	6	213,6	3"	3"	7550	1450	1240	7300	1150	550	2400	1190	7850	750	1100	1250	867
	BC/BD-380OD5-B03	134,3	102,3	115477	87962	993,6	29954	22119	23,3	17,7	36	22	134,3	170,5	A	A+	38	31	69	62	1,0	0,6	2,55	1,15	3	800	400/3/50	12	210,1	2 1/2"	2 1/2"	7550	1450	1240	7300	1150	550	2400	1190	7850	750	1100	1250	858
	BC/BD-380OD5-B06	243,8	243,8	209630	209630	993,6	60496	60496	42,3	42,3	95	95	48,8	48,8	C	C	57	57	88	88	5,0	5,0	7,67	7,67	3	800	400/3/50	6	213,6	3"	3"	7550	1450	1240	7300	1150	550	2400	1190	7850	750	1100	1250	860
	BC/BD-380OD5-B07	126,3	126,3	108598	108598	993,6	27944	27944	21,9	21,9	32	32	210,5	210,5	A+	A+	39	39	70	70	0,6	0,6	2,75	2,75	3	800	400/3/50	12	210,1	2 1/2"	2 1/2"	7550	1450	1240	7300	1150	550	2400	1190	7850	750	1100	1250	793
	BC/BD-480FB5-B01	230,6	183,9	198280	158125	579,6	80490	58017	40,0	31,9	92	62	34,4	41,8	D	D	55	49	86	80	6,7	4,4	15,01	8,46	4	800	400/3/50	6	130,3	3"	3"	7350	1450	1240	7100	1150	550	1750	1190	7650	750	1100	1250	792
	BC/BD-480FB5-B03	141,1	111,3	121324	95701	579,6	39803	29328	24,5	19,3	84	55	108,5	159,0	B	A	39	32	70	63	1,3	0,7	3,40	1,52	4	800	400/3/50	12	126,8	2 1/2"	2 1/2"	7350	1450	1240	7100	1150	550	1750	1190	7650	750	1100	1250	778
	BC/BD-480FB5-B06	230,5	230,5	198194	198194	579,6	80455	80455	40,0	40,0	92	92	34,9	34,9	D	D	58	58	89	89	6,6	6,6	10,24	10,24	4	800	400/3/50	6	130,3	3"	3"	7350	1450	1240	7100	1150	550	1750	1190	7650	750	1100	1250	780
	BC/BD-480FB5-B07	133,8	133,8	115047	115047	579,6	37134	37134	23,2	23,2	77	77	167,3	167,3	A+	A+	40	40	71	71	0,8	0,8	3,67	3,67	4	800	400/3/50	12	126,8	2 1/2"	2 1/2"	7350	1450	1240	7100	1150	550	1750	1190	7650	750	1100	1250	691
	BC/BD-480FC5-B01	259,8	202,2	223388	173861	772,4	76246	54603	45,1	35,1	67	43	38,2	44,9	D	D	55	49	86	80	6,8	4,5	15,13	8,52	4	800	400/3/50	6	177,3	4"	4"	7350	1450	1240	7100	1150	550	1750	1190	7650	750	1100	1250	858
	BC/BD-480FC5-B03	152,7	116,5	131298	100172	772,8	37838	27373	26,5	20,2	61	38	117,5	166,4	A	A+	39	32	70	63	1,3	0,7	3,40	1,52	4	800	400/3/50	12	165,7	2 1/2"	2 1/2"	7350	1450	1240	7100	1150	550	1750	1190	7650	750	1100	1250	845
	BC/BD-480FC5-B06	263,0	263,0	226139	226139	772,4	77565	77565	45,7	45,7	68	68	39,3	39,3	D	D	58	58	89	89	6,7	6,7	10,49	10,49	4	800	400/3/50	6	177,3	4"	4"	7350	1450	1240	7100	1150	550	1750	1190	7650	750	1100	1250	847
	BC/BD-480FC5-B07	144,7	144,7	124420	124420	772,8	35423	35423	25,1	25,1	56	56	180,9	180,9	A+	A+	40	40	70	70	0,8	0,8	3,79	3,79	4	800	400/3/50	12	165,7	2 1/2"	2 1/2"	7350	1450	1240	7100	1150	550	1750	1190	7650	750	1100	1250	759
	BC/BD-480FD5-B01	278,8	213,5	239725	183577	966,0	72202	51782	48,4	37,0	110	68	40,4	47,4	D	C	56	49	87	80	6,9	4,5	15,24	8,57	4	800	400/3/50	6	217,6	4"	4"	7350	1450	1240	7100	1150	550	1750	1190	7650	750	1100	1250	926
	BC/BD-480FD5-B03	156,8	117,5	134824	101032	966,0	35934	25878	27,2	20,4	46	27	120,6	167,9	A	A+	39	32	70	63	1,3	0,7	3,40	1,52	4	800	400/3/50	12	204,6	2 1/2"	2 1/2"	7350	1450	1240	7100	1150	550	1750	1190	7650	750	1100	1250	913
	BC/BD-480FD5-B06	286,9	286,9	246690	246690	966,0	74911	74911	49,8	49,8	115	115	41,6	41,6	D	D	58	58	89	89	6,9	6,9	10,70	10,70	4	800	400/3/50	6	217,6	4"	4"	7350	1450	1240	7100	1150	550	1750	1190	7650	750	1100	1250	916
	BC/BD-480FD5-B07	149,1	149,1	128203	128203	966,0	33893	33893	25,9	25,9	42	42	165,7	165,7	A+	A+	40	40	70	70	0,9	0,9	3,89	3,89	4	800	400/3/50	12	204,6	2 1/2"	2 1/2"	7350	1450	1240	7100	1150	550	1750	1190	7650	750	1100	1250	827
	BC/BD-480OB5-B01	265,2	212,0	228031	182287	794,9	86017	63015	46,0	36,8	51	34	40,2	48,2	D	C	55	49	86	80	6,6	4,4	14,86	8,37	4	800	400/3/50	6	183,1	4"	4"	9950	1450	1240	9700	1150	550	2400	1190	10250	750	1100	1250	958
	BC/BD-480OB5-B03	157,4	125,8	135340	108169	794,9	42631	32202	27,3	21,8	23	15	121,1	179,7	A	A+	39	32	70	63	1,3	0,7	3,40	1,52	4	800	400/3/50	12	173,6	3"	3"	9950	1450	1240	9700	1150	550	2400	1190	10250	750	1100	1250	942
	BC/BD-480OB5-B06	261,8	261,8	225107	225107	794,9	84452	84452	45,4	45,4	50	50	40,9	40,9	D	D	58	58	89	89	6,4	6,4	9,88	9,88	4	800	400/3/50	6	183,1	4"	4"	9950	1450	1240	9700	1150	550	2400	1190	10250	750	1100	1250	945
	BC/BD-480OB5-B07	148,4	148,4	127601	127601	794,9	39577	39577	25,7	25,7	21	21	185,5	185,5	A+	A+	40	40	71	71	0,8	0,8	3,49	3,49	4	800	400/3/50	12	173,6	3"	3"	9950	1450	1240	9700	1150	550	2400	1190	10250	750	1100	1250	856
	BC/BD-480OC5-B01	299,6	234,2	257610	201376	1059,8	83317	60673	52,0	40,6	40	26	45,4	53,2	C	C	55	49	86	80	6,6	4,4	14,93	8,41	4	800	400/3/50	6	236,5	4"	4"	9950	1450	1240	9700	1150	550	2400	1190	10250	750	1100	1250	1050
	BC/BD-480OC5-B03	172,8	135,5	148581	116509	1059,3	41149	30994	30,0	23,5	47	30	132,9	193,6	A	A+	39	32	70	63	1,3	0,7	3,40	1,52	4	800	400/3/50	12	225,1	3"	3"	9950	1450	1240	9700	1150	550	2400	1190	10250	750	1100	1250	1032
	BC/BD-480OC5-B06	297,4	297,4	255718	255718	1059,8	82498	82498	51,6	51,6	40	40	45,8	45,8	C	C	58	58	89	89	6,5	6,5	10,06	10,06	4	800	400/3/50	6	236,5	4"	4"	9950	1450	1240	9700	1150	550	2400	1190	10250	750	1100	1250	1036
	BC/BD-480OC5-B07	162,9	162,9	140069	140069	1059,3	38373	38373	28,3	28,3	42	42	203,6	203,6	A+	A+	40	40	71	71	0,8	0,8	3,58	3,58	4	800	400/3/50	12	225,1	3"	3"	9950	1450	1240	9700	1150	550	2400	1190	10250	750	1100	1250	945
	BC/BD-480OD5-B01	320,5	244,9	275580	210576	1324,8	80795	58277	55,6	42,5	32	20	47,8	55,7	C	C	55	49	86	80	6,7	4,4	15,00	8,46	4	800	400/3/50	6	289,9	4"	4"	9950	1450	1240	9700	1150	550	2400	1190	10250	750	1100	1250	1143
	BC/BD-480OD5-B03	179,0	136,3	153912	117197	1323,8	39939	29492	31,1	23,7	36	22	137,7	194,7	A	A+	39	32	70	63	1,3	0,7	3,40	1,52	4	800	400/3/50	12	276,5	3"	3"	9950	1450	1240	9700	1150	550	2400	1190	10250	750	1100	1250	1122
	BC/BD-480OD5-B06	320,0	320,0	275150	275150	1324,8	80661	80661	55,5	55,5	32	32	48,5	48,5	C	C	58	58	89	89	6,6	6,6	10,22	10,22	4	800	400/3/50	6	289,9	4"	4"	9950	1450	1240	9700	1150	550	2400	1190	10250	750	1100	1250	1128
	BC/BD-480OD5-B07	168,3	168,3	144712	144712	1323,8	37259	37259	29,2	29,2	32	32	210,4	210,4	A+	A+	40	40	71	71	0,8	0,8	3,66	3,66	4	800	400/3/50	12	276,5	3"	3"	9950	1450	1240	9700	1150	550	2400	1190	10250	750	1100	1250	1036
	BC/BD-580DB5-B01	221,8	178,4	190714	153396	496,8	87461	62689	38,5	31,0	30	20	25,5	31,9	E	D	56	50	88	82	8,7	5,6	19,12	10,76	5	800	400/3/50	6	113,6	3"	3"	6350	1450	1240	6100	1150	550	1200	1190	6650	750	1100	1250	807
	BC/BD-580DB5-B03	143,9	112,6	123732	96819	496,8	43423	31309	25,0	19,5	76	49	89,9	125,1	B	A	40	33	71	64	1,6	0,9	4,25	1,90	5	800	400/3/50	12	110,1	2 1/2"	2 1/2"	6350	1450	1240	6100	1150	550	1200	1190	6650	750	1100	1250	786
	BC/BD-580DB5-B06	228,2	228,2	196217	196217	496,8	91536	91536	39,6	39,6	31	31	26,2	26,2	E	E	59	59	90	90	8,7	8,7	13,53	13,53	5	800	400/3/50	6	113,6	3"	3"	6350	1450	1240	6100	1150	550	1200	1190	6650	750	1100	1250	790
	BC/BD-580DB5-B07	138,4	138,4	119003	119003	496,8	41181	41181	24,0	24,0	71	71	125,8	125,8	A	A	41	41	72	72	1,1	1,1	4,94	4,94	5	800	400/3/50	12	110,1	2 1/2"	2 1/2"	6350	1450	1240	6100	1150	550	1200	1190	6650	750	1100	1250	678

PAS D'AILETTE / FIN SPACING / LAMELLENABSTAND / ШАГ РЕБРА	MODÈLE KARYER / KARYER MODEL МОДЕЛЬ KARYER	CAPACITÉ DE L'EAU / CAPACITY WATER / LEISTUNG WASSER / МОЩНОСТЬ ВОДА: T ambiante / Tambient / Umgebungstemp/ T окружающей среды =25°C ΔT=15°C Su / Water / Wasser / Вода, T entrée, eau / Tinlet, water / Wassereintrittstemp. / T воды на входе = 40°C, TSORTIE, su / Toutlet, water / Wasseraustrittstemp. / T воды на выходе =35°C				SURFACE TOTALE / TOTAL SURFACE / GESAMTFLÄCHE / ОБЩАЯ ПЛОЩАДЬ	CÔTÉ AIR / AIR SIDE / LUFTSEITE / СТОРОНА ВОЗДУХА: DÉBIT D'AIR / AIR FLOW / LUFTMENGE / РАСХОД ВОЗДУХА		CÔTÉ FLUIDE/ FLUID SIDE / MEDIUMSEITE / СТОРОНА ЖИДКОСТИ: DÉBIT DE FLUIDE/ FLUID FLOW / MEDIUMMENGE / РАСХОД ЖИДКОСТИ		CÔTÉ FLUIDE / PRESSURE DROP FLUID SIDE / MEDIUMSEITIGER DRUCKVERLUST / ПАДЕНИЕ ДАВЛЕНИЯ СО СТОРОНЫ ЖИДКОСТИ		ÉNERGIE / ENERGY / ENERGIE / ЭНЕРГИЯ: TAUX D'EFFICACITÉ ÉNERGÉTIQUE / ENERGY EFFICIENCY RATIO / ENERGIEEFFIZIENZRATE / КЛАСС ЭНЕРГОЭФФЕКТИВНОСТИ		CLASSE D'EFFICACITÉ ÉNERGÉTIQUE / ENERGY EFFICIENCY CLASS / ENERGIEEFFIZIENZKLASSE / КОЭФФИЦИЕНТ ЭНЕРГОЭФФЕКТИВНОСТИ		ACOUSTIQUE / SOUND / SCHALLPEGEL / ЗВУК: NIVEAU DE PRESSION SONORE / SOUND PRESSURE LEVEL / SCHALLDRUCKPEGEL / УРОВЕНЬ ЗВУКОВОГО ДАВЛЕНИЯ		NIVEAU DE PUISSANCE SONORE / SOUND POWER LEVEL / SCHALLLEISTUNGSPEGEL / УРОВЕНЬ ЗВУКОВОЙ МОЩНОСТИ		INFORMATIONS VENTILATEUR / FAN DATA / LÜFTERDATEN / ДАННЫЕ ВЕНТИЛЯТОРА: PUISSANCE TOTALE / TOTAL POWER / GESAMTLEISTUNG / ОБЩАЯ МОЩНОСТЬ		COURANT TOTAL / TOTAL CURRENT / GESAMTSTROMAUFNAHME / ОБЩИЙ ТОК		NOMBRE DE VENTILATEURS / NUMBER OF FANS / LÜFTERANZAHL/ КОЛИЧЕСТВО ВЕНТИЛЯТОРОВ	DIAMÈTRE DU VENTILATEUR / FAN DIAMETER / LÜFTERDURCHMESSER / ДИАМЕТР ВЕНТИЛЯТОРА	MOTEUR / MOTOR / MOTOR / МОТОР	NOMBRE DE PÔLES / NUMBER OF POLES / POLANZAHL / КОЛИЧЕСТВО ПОЛЮСОВ	INFORMATIONS BATTERIE / COIL DATA / WÄRMETAUSCHERDATEN / ДАННЫЕ БАТАРЕИ: VOLUME INTÉRIEUR / INTERNAL VOLUME / INNENVOLUMEN/ВНУТРЕННИЙ ОБЪЕМ	CONNEXIONS / CONNECTIONS / ANSCHLÜSSE / СОЕДИНЕНИЯ: ENTRÉE / INLET / EINTRITT/ ВХОД	SORTIE / OUTLET / AUSTRITT / ВЫХОД	DIMENSIONS/ DIMENSIONS / ABMESSUNGEN / ГАБАРИТНЫЕ РАЗМЕРЫ: A	B	C	E	F	G	H	I	K	L	M	N	POIDS / WEIGHT / GEWICHT / ВЕС
		kW		kcal/h			m³/h		m³/h		kPa						dB(A) 10m		dB		kW		A																				
		Δ	Y	Δ	Y	m²	Δ	Y	Δ	Y	Δ	Y	Δ	Y	Δ	Y	Δ	Y	Δ	Y	Δ	Y	Δ	Y	PCS	mm	V/Ph/Hz		dm³	"		mm												kg
2,5 mm	BC/BD-580DC5-B01	249,2	195,5	214273	168100	662,4	80610	57415	43,3	33,9	19	13	28,3	34,3	E	D	57	51	89	83	8,8	5,7	19,32	10,86	5	800	400/3/50	6	156,4	4"	4"	6350	1450	1240	6100	1150	550	1200	1190	6650	750	1100	1250	864
	BC/BD-580DC5-B03	154,0	116,8	132416	100430	662,4	39933	28401	26,7	20,3	55	33	96,3	129,8	B	A	40	33	71	64	1,6	0,9	4,25	1,90	5	800	400/3/50	12	143,4	2 1/2"	2 1/2"	6350	1450	1240	6100	1150	550	1200	1190	6650	750	1100	1250	845
	BC/BD-580DC5-B06	260,9	260,9	224334	224334	662,4	86152	86152	45,3	45,3	21	21	29,3	29,3	E	E	60	60	91	91	8,9	8,9	13,92	13,92	5	800	400/3/50	6	156,4	4"	4"	6350	1450	1240	6100	1150	550	1200	1190	6650	750	1100	1250	848
	BC/BD-580DC5-B07	148,8	148,8	127945	127945	662,4	38239	38239	25,8	25,8	51	51	135,3	135,3	A	A	42	42	72	72	1,1	1,1	5,12	5,12	5	800	400/3/50	12	143,4	2 1/2"	2 1/2"	6350	1450	1240	6100	1150	550	1200	1190	6650	750	1100	1250	737
	BC/BD-580DD5-B01	275,0	209,9	236457	180481	828,0	74852	52893	47,7	36,4	93	57	30,9	36,8	D	D	59	55	90	86	8,9	5,7	19,42	10,94	5	800	400/3/50	6	189,8	4"	4"	6350	1450	1240	6100	1150	550	1200	1190	6650	750	1100	1250	920
	BC/BD-580DD5-B03	156,3	114,8	134394	98710	828,0	36952	25837	27,1	19,9	40	23	97,7	127,6	B	A	40	33	71	64	1,6	0,9	4,25	1,90	5	800	400/3/50	12	176,8	2 1/2"	2 1/2"	6350	1450	1240	6100	1150	550	1200	1190	6650	750	1100	1250	903
	BC/BD-580DD5-B06	288,5	288,5	248065	248065	827,4	81367	81367	50,1	50,1	49	49	32,1	32,1	D	D	60	60	91	91	9,0	9,0	14,23	14,23	5	800	400/3/50	6	187,4	4"	4"	6350	1450	1240	6100	1150	550	1200	1190	6650	750	1100	1250	904
	BC/BD-580DD5-B07	151,9	151,9	130610	130610	828,0	35740	35740	26,4	26,4	38	38	126,6	126,6	A	A	43	43	74	74	1,2	1,2	5,27	5,27	5	800	400/3/50	12	176,8	2 1/2"	2 1/2"	6350	1450	1240	6100	1150	550	1200	1190	6650	750	1100	1250	795
	BC/BD-580EB5-B01	247,6	198,1	212898	170335	579,6	93320	66850	43,0	34,4	34	23	28,8	35,4	E	D	55	49	87	81	8,6	5,6	18,97	10,68	5	800	400/3/50	6	139,8	4"	4"	7350	1450	1240	7100	1150	550	1400	1190	7650	750	1100	1250	870
	BC/BD-580EC5-B01	278,4	218,4	239381	187790	772,8	86862	62248	48,3	37,9	27	17	32,0	39,0	D	D	56	49	88	82	8,7	5,6	19,14	10,76	5	800	400/3/50	6	178,7	4"	4"	7350	1450	1240	7100	1150	550	1400	1190	7650	750	1100	1250	936
	BC/BD-580FB5-B01	285,1	227,6	245142	195701	724,5	100613	72521	49,5	39,5	53	36	33,9	41,4	D	D	55	49	87	81	8,4	5,5	18,76	10,57	5	800	400/3/50	6	168,9	4"	4"	9100	1450	1240	8850	1150	550	1750	1190	9400	750	1100	1250	980
	BC/BD-580FB5-B03	175,9	138,8	151247	119346	724,5	49754	36660	30,5	24,1	74	48	109,9	154,2	B	A	40	33	71	64	1,6	0,9	4,25	1,90	5	800	400/3/50	12	155,9	2 1/2"	2 1/2"	9100	1450	1240	8850	1150	550	1750	1190	9400	750	1100	1250	959
	BC/BD-580FB5-B06	285,1	285,1	245142	245142	724,5	100568	100568	49,5	49,5	53	53	34,3	34,3	D	D	59	59	90	90	8,3	8,3	12,80	12,80	5	800	400/3/50	6	168,9	4"	4"	9100	1450	1240	8850	1150	550	1750	1190	9400	750	1100	1250	963
	BC/BD-580FB5-B07	166,9	166,9	143508	143508	724,5	46418	46418	29,0	29,0	67	67	166,9	166,9	A+	A+	41	41	72	72	1,0	1,0	4,59	4,59	5	800	400/3/50	12	155,9	2 1/2"	2 1/2"	9100	1450	1240	8850	1150	550	1750	1190	9400	750	1100	1250	851
	BC/BD-580FC5-B01	321,6	250,5	276526	215391	966,0	95308	68254	55,8	43,5	42	27	37,8	44,7	D	D	55	49	87	81	8,5	5,6	18,92	10,65	5	800	400/3/50	6	217,6	4"	4"	9100	1450	1240	8850	1150	550	1750	1190	9400	750	1100	1250	1062
	BC/BD-580FC5-B03	192,1	146,5	165176	125967	966,0	47297	34216	33,3	25,4	112	69	120,1	162,8	A	A+	40	33	71	64	1,6	0,9	4,25	1,90	5	800	400/3/50	12	204,6	2 1/2"	2 1/2"	9100	1450	1240	8850	1150	550	1750	1190	9400	750	1100	1250	1043
	BC/BD-580FC5-B06	325,6	325,6	279966	279966	966,0	96957	96957	56,5	56,5	43	43	38,8	38,8	D	D	59	59	90	90	8,4	8,4	13,11	13,11	5	800	400/3/50	6	217,6	4"	4"	9100	1450	1240	8850	1150	550	1750	1190	9400	750	1100	1250	1047
	BC/BD-580FC5-B07	182,0	182,0	156492	156492	966,0	44279	44279	31,6	31,6	102	102	165,5	165,5	A+	A+	41	41	71	71	1,1	1,1	4,74	4,74	5	800	400/3/50	12	204,6	2 1/2"	2 1/2"	9100	1450	1240	8850	1150	550	1750	1190	9400	750	1100	1250	935
	BC/BD-580FD5-B01	347,5	266,2	298796	228891	1206,6	90252	64727	60,3	46,2	96	60	40,4	47,5	D	C	57	50	88	81	8,6	5,6	19,05	10,71	5	800	400/3/50	6	262,8	4"	4"	9100	1450	1240	8850	1150	550	1750	1190	9400	750	1100	1250	1142
	BC/BD-580FD5-B03	197,1	147,5	169475	126827	1207,5	44918	32348	34,2	25,6	77	46	123,2	163,9	A	A+	40	33	71	64	1,6	0,9	4,25	1,90	5	800	400/3/50	12	256,7	3"	3"	9100	1450	1240	8850	1150	550	1750	1190	9400	750	1100	1250	1127
	BC/BD-580FD5-B06	357,6	357,6	307481	307481	1206,6	93638	93638	62,0	62,0	101	101	41,6	41,6	D	D	59	59	90	90	8,6	8,6	13,37	13,37	5	800	400/3/50	6	262,8	4"	4"	9100	1450	1240	8850	1150	550	1750	1190	9400	750	1100	1250	1128
	BC/BD-580FD5-B07	187,3	187,3	161049	161049	1207,5	42366	42366	32,5	32,5	71	71	170,3	170,3	A+	A+	41	41	71	71	1,1	1,1	4,87	4,87	5	800	400/3/50	12	256,7	3"	3"	9100	1450	1240	8850	1150	550	1750	1190	9400	750	1100	1250	1019
	BC/BD-680DB5-B01	270,2	217,1	232330	186672	596,2	104953	75227	46,9	37,7	41	28	26,0	31,9	E	D	57	50	89	83	10,4	6,8	22,95	12,91	6	800	400/3/50	6	143,1	4"	4"	7550	1450	1240	7300	1150	550	1200	1190	7850	750	1100	1250	958
	BC/BD-680DB5-B03	171,8	134,5	147721	115649	596,2	52108	37571	29,8	23,3	60	39	90,4	122,3	B	A	41	34	72	65	1,9	1,1	5,10	2,29	6	800	400/3/50	12	130,1	2 1/2"	2 1/2"	7550	1450	1240	7300	1150	550	1200	1190	7850	750	1100	1250	933
	BC/BD-680DB5-B06	278,1	278,1	239123	239123	596,2	109843	109843	48,3	48,3	43	43	26,7	26,7	E	E	60	60	91	91	10,4	10,4	16,24	16,24	6	800	400/3/50	6	143,1	4"	4"	7550	1450	1240	7300	1150	550	1200	1190	7850	750	1100	1250	937
	BC/BD-680DB5-B07	165,3	165,3	142132	142132	596,2	49417	49417	28,7	28,7	56	56	127,2	127,2	A	A	42	42	73	73	1,3	1,3	5,93	5,93	6	800	400/3/50	12	130,1	2 1/2"	2 1/2"	7550	1450	1240	7300	1150	550	1200	1190	7850	750	1100	1250	804
	BC/BD-680DC5-B01	303,4	237,7	260877	204385	794,9	96732	68898	52,6	41,3	32	21	28,6	35,0	E	D	57	52	90	84	10,6	6,8	23,18	13,03	6	800	400/3/50	6	183,1	4"	4"	7550	1450	1240	7300	1150	550	1200	1190	7850	750	1100	1250	1026
	BC/BD-680DC5-B03	186,0	140,9	159931	121152	794,9	47919	34081	32,3	24,4	89	54	97,9	128,1	B	A	41	34	72	65	1,9	1,1	5,10	2,29	6	800	400/3/50	12	170,1	2 1/2"	2 1/2"	7550	1450	1240	7300	1150	550	1200	1190	7850	750	1100	1250	1003
	BC/BD-680DC5-B06	317,6	317,6	273087	273087	794,9	103382	103382	55,1	55,1	35	35	29,7	29,7	E	E	61	61	92	92	10,7	10,7	16,70	16,70	6	800	400/3/50	6	183,1	4"	4"	7550	1450	1240	7300	1150	550	1200	1190	7850	750	1100	1250	1007
	BC/BD-680DC5-B07	179,7	179,7	154514	154514	794,9	45887	45887	31,2	31,2	84	84	128,4	128,4	A	A	43	43	73	73	1,4	1,4	6,15	6,15	6	800	400/3/50	12	170,1	2 1/2"	2 1/2"	7550	1450	1240	7300	1150	550	1200	1190	7850	750	1100	1250	873
	BC/BD-680DD5-B01	328,3	250,7	282287	215563	992,8	89822	63472	57,0	43,5	73	45	30,7	36,3	D	D	60	56	91	87	10,7	6,9	23,30	13,13	6	800	400/3/50	6	220,3	4"	4"	7550	1450	1240	7300	1150	550	1200	1190	7850	750	1100	1250	1092
	BC/BD-680DD5-B03	188,6	138,4	162167	119003	993,6	44343	31004	32,7	24,0	65	37	99,3	125,8	B	A	41	34	72	65	1,9	1,1	5,10	2,29	6	800	400/3/50	12	210,1	2 1/2"	2 1/2"	7550	1450	1240	7300	1150	550	1200	1190	7850	750	1100	1250	1073
	BC/BD-680DD5-B06	349,4	349,4	300430	300430	992,8	97640	97640	60,6	60,6	81	81	32,4	32,4	D	D	61	61	92	92	10,8	10,8	17,08	17,08	6	800	400/3/50	6	220,3	4"	4"	7550	1450	1240	7300	1150	550	1200	1190	7850	750	1100	1250	1074
	BC/BD-680DD5-B07	183,3	183,3	157610	157610	993,6	42888	42888	31,8	31,8	62	62	130,9	130,9	A	A	44	44	75	75	1,4	1,4	6,32	6,32	6	800	400/3/50	12	210,1	2 1/2"	2 1/2"	7550	1450	1240	7300	1150	550	1200	1190	7850	750	1100	1250	943
	BC/BD-680EB5-B01	301,0	240,7	258813	206965	695,5	111984	80220	52,2	41,8	57	38	29,2	35,9	E	D	56	50	88	82	10,3	6,7	22,76	12,81	6	800	400/3/50	6	163,1	4"	4"	8750	1450	1240	8500	1150	550	1400	1190	9050	750	1100	1250	1033
	BC/BD-680EC5-B01	338,2	265,1	290800	227945	927,4	104234	74697	58,7	46,0	44	29	32,5	39,0	D	D	57	50	89	83	10,4	6,8	22,97	12,92	6	800	400/3/50	6	209,8	4"	4"	8750	1450	1240	8500	1150	550	1400	1190	9050	750	1100	1250	1112
	BC/BD-680FB5-B01	328,4	262,6	282373	225795	869,4	120735	87026	57,0	45,6	17	11	32,5	39,8	D	D	55	49	88	82	10,1	6,6	22,52	12,69	6	800	400/3/50	6	198,1	4"	4"	10850	1450	1240	10600	1150	550	1750	1190	11150	750	1100	1250	1171
	BC/BD-680FB5-B03	209,1	165,1	179794	141960	869,4	59704	43992	36,3	28,6	41	27	110,1	150,1	A	A	41	34	72	65	1,9	1,1	5,10	2,29	6	800	400/3/50	12	188,6	3"	3"	10850	1450	1240	10600	1150	550	1750	1190	11150	750	1100	1250	1142
	BC/BD-680FB5-B06	345,6	345,6	297162	297162	869,4	120682	120682	60,0	60,0	89	89	34,9	34,9	D	D	60	60	91	91	9,9	9,9	15,36	15,36	6	800	400/3/50	6	198,1	4"	4"	10850	1450	1240	10600	1150	550	1750	1190	11150	750	1100	1250	1146
	BC/BD-680FB5-B07	198,4	198,4	170593	170593	869,4	55702	55702	34,4	34,4	37	37	165,3	165,3	A+	A+	42	42	73	73	1,2	1,2	5,50	5,50	6	800	400/3/50	12	188,6	3"	3"	10850	1450	1240	10600	1150	550	1750	1190	11150	750	1100	1250	1012

BC/BD Ø800 2,5mm

PAS D'AILETTE / FIN SPACING / LAMELLENABSTAND / ШАГ РЕБРА	MODÈLE KARYER / KARYER MODEL / МОДЕЛЬ KARYER	CAPACITÉ DE L' EAU / CAPACITY WATER / LEISTUNG WASSER / МОЩНОСТЬ ВОДА				SURFACE TOTALE / TOTAL SURFACE / GESAMTFLÄCHE / ОБЩАЯ ПЛОЩАДЬ	CÔTÉ AIR / AIR SIDE / LUFTSEITE / СТОРОНА ВОЗДУХА		CÔTÉ FLUIDE/ FLUID SIDE / MEDIUMSEITE / СТОРОНА ЖИДКОСТИ				ÉNERGIE / ENERGY / ENERGIE / ЭНЕРГИЯ				ACOUSTIQUE / SOUND / SCHALLPEGEL / ЗВУК				INFORMATIONS VENTILATEUR / FAN DATA / LÜFTERDATEN / ДАННЫЕ ВЕНТИЛЯТОРА								INFORMATIONS BATTERIE / COIL DATA / WÄRMETAUSCHERDATEN / ДАННЫЕ БАТАРЕИ															
		T ambiante / Tambient / Umgebungstemp/ T окружающей среды =25°C ΔT=15°C Su / Water / Wasser / Вода, T entrée, eau / Tinlet, water / Wassereintrittstemp. / T воды на входе = 40°C, TSORTIE, su / Toutlet, water / Wasseraustrittstemp. / T воды на выходе =35°C					DÉBIT D'AIR / AIR FLOW / LUFTMENGE / РАСХОД ВОЗДУХА		DÉBIT DE FLUIDE/ FLUID FLOW / MEDIUMMENGE / РАСХОД ЖИДКОСТИ		CÔTÉ FLUIDE / PRESSURE DROP FLUID SIDE / MEDIUMSEITIGER DRUCKVERLUST / ПАДЕНИЕ ДАВЛЕНИЯ СО СТОРОНЫ ЖИДКОСТИ		TAUX D'EFFICACITÉ ÉNERGÉTIQUE / ENERGY EFFICIENCY RATIO / ENERGIEEFFIZIENZRATE / КЛАСС ЭНЕРГОЭФФЕКТИВНОСТИ		CLASSE D'EFFICACITÉ ÉNERGÉTIQUE / ENERGY EFFICIENCY CLASS / ENERGIEEFFIZIENZKLASSE / КОЭФФИЦИЕНТ ЭНЕРГОЭФФЕКТИВНОСТИ		NIVEAU DE PRESSION SONORE / SOUND PRESSURE LEVEL / SCHALLDRUCKPEGEL / УРОВЕНЬ ЗВУКОВОГО ДАВЛЕНИЯ		NIVEAU DE PUISSANCE SONORE / SOUND POWER LEVEL / SCHALLLEISTUNGSPEGEL / УРОВЕНЬ ЗВУКОВОЙ МОЩНОСТИ		PUISSANCE TOTALE / TOTAL POWER / GESAMTLEISTUNG / ОБЩАЯ МОЩНОСТЬ		COURANT TOTAL / TOTAL CURRENT / GESAMTSTROMAUFNAHME / ОБЩИЙ ТОК		NOMBRE DE VENTILATEURS / NUMBER OF FANS / LÜFTERANZAHL/ КОЛИЧЕСТВО ВЕНТИЛЯТОРОВ	DIAMÈTRE DU VENTILATEUR / FAN DIAMETER / LÜFTERDURCHMESSER / ДИАМЕТР ВЕНТИЛЯТОРА	MOTEUR / MOTOR / MOTOP	NOMBRE DE PÔLES / NUMBER OF POLES / POLANZAHL / КОЛИЧЕСТВО ПОЛЮСОВ	VOLUME INTÉRIEUR / INTERNAL VOLUME / INNENVOLUMEN/ВНУТРЕННИЙ ОБЪЕМ	CONNEXIONS / CONNECTIONS / ANSCHLÜSSE / СОЕДИНЕНИЯ: ENTRÉE / INLET / EINTRITT/ ВХОД	CONNEXIONS / CONNECTIONS / ANSCHLÜSSE / СОЕДИНЕНИЯ: SORTIE / OUTLET / AUSTRITT / ВЫХОД	DIMENSIONS/ DIMENSIONS / ABMESSUNGEN / ГАБАРИТНЫЕ РАЗМЕРЫ												POIDS / WEIGHT / GEWICHT / ВЕС
		kW		kcal/h			m³/h		m³/h		kPa						dB(A) 10m		dB		kW		A									A	B	C	E	F	G	H	I	K	L	M	N	
		Δ	Y	Δ	Y	m²	Δ	Y	Δ	Y	Δ	Y	Δ	Y	Δ	Y	Δ	Y	Δ	Y	Δ	Y	Δ	Y	PCS	mm	V/Ph/Hz		dm³	"	"	mm												kg
2,5 mm	BC/BD-680FC5-B01	389,7	303,3	335082	260791	1159,2	114369	81904	67,6	52,6	65	41	38,2	45,3	D	C	55	49	88	82	10,2	6,7	22,70	12,78	6	800	400/3/50	6	268,5	5"	5"	10850	1450	1240	10600	1150	550	1750	1190	11150	750	1100	1250	1264
	BC/BD-680FC5-B03	229,8	175,3	197592	150731	1158,6	56757	41059	39,9	30,4	84	52	120,9	159,4	A	A	41	34	72	65	1,9	1,1	5,10	2,29	6	800	400/3/50	12	244,9	3"	3"	10850	1450	1240	10600	1150	550	1750	1190	11150	750	1100	1250	1240
	BC/BD-680FC5-B06	394,6	394,6	339295	339295	1159,2	116348	116348	68,5	68,5	71	71	39,1	39,1	D	D	60	60	91	91	10,1	10,1	15,73	15,73	6	800	400/3/50	6	256,5	4"	4"	10850	1450	1240	10600	1150	550	1750	1190	11150	750	1100	1250	1246
	BC/BD-680FC5-B07	217,7	217,7	187188	187188	1158,6	53135	53135	37,8	37,8	76	76	167,5	167,5	A+	A+	42	42	72	72	1,3	1,3	5,68	5,68	6	800	400/3/50	12	244,9	3"	3"	10850	1450	1240	10600	1150	550	1750	1190	11150	750	1100	1250	1110
	BC/BD-680FD5-B01	413,4	316,9	355460	272485	1449,0	108303	77673	71,7	55,0	55	34	40,1	47,3	D	C	58	51	89	82	10,3	6,7	22,86	12,86	6	800	400/3/50	6	314,9	4"	4"	10850	1450	1240	10600	1150	550	1750	1190	11150	750	1100	1250	1367
	BC/BD-680FD5-B03	235,8	176,6	202751	151849	1447,9	53901	38818	40,9	30,6	63	37	124,1	160,5	A	A+	41	34	72	65	1,9	1,1	5,10	2,29	6	800	400/3/50	12	301,2	3"	3"	10850	1450	1240	10600	1150	550	1750	1190	11150	750	1100	1250	1338
	BC/BD-680FD5-B06	425,4	425,4	365778	365778	1449,0	112366	112366	73,8	73,8	58	58	41,3	41,3	D	D	60	60	91	91	10,3	10,3	16,04	16,04	6	800	400/3/50	6	314,9	4"	4"	10850	1450	1240	10600	1150	550	1750	1190	11150	750	1100	1250	1346
	BC/BD-680FD5-B07	224,2	224,2	192777	192777	1447,9	50839	50839	38,9	38,9	57	57	172,5	172,5	A+	A+	42	42	72	72	1,3	1,3	5,84	5,84	6	800	400/3/50	12	301,2	3"	3"	10850	1450	1240	10600	1150	550	1750	1190	11150	750	1100	1250	1209
	BC/BD-780DB5-B01	318,7	256,0	274033	220120	695,5	122445	87765	55,3	44,4	63	42	26,1	32,4	E	D	57	51	90	83	12,2	7,9	26,77	15,06	7	800	400/3/50	6	163,1	4"	4"	8950	1450	1240	8500	1150	550	1200	1190	9450	750	1100	1250	1109
	BC/BD-780DB5-B03	197,7	155,0	169991	133276	695,5	60793	43833	34,3	26,9	31	20	89,9	119,2	B	A	42	35	73	66	2,2	1,3	5,95	2,66	7	800	400/3/50	12	153,6	3"	3"	8750	1450	1240	8500	1150	550	1200	1190	9050	750	1100	1250	1081
	BC/BD-780DB5-B06	328,1	328,1	282115	282115	695,5	128151	128151	56,9	56,9	66	66	27,1	27,1	E	E	61	61	92	92	12,1	12,1	18,94	18,94	7	800	400/3/50	6	163,1	4"	4"	8750	1450	1240	8500	1150	550	1200	1190	9050	750	1100	1250	1086
	BC/BD-780DB5-B07	190,3	190,3	163629	163629	695,5	57653	57653	33,0	33,0	29	29	126,9	126,9	A	A	42	42	73	73	1,5	1,5	6,92	6,92	7	800	400/3/50	12	153,6	3"	3"	8750	1450	1240	8500	1150	550	1200	1190	9050	750	1100	1250	929
	BC/BD-780DC5-B01	357,6	280,0	307481	240757	927,4	112854	80381	62,1	48,6	49	32	28,8	35,4	E	D	58	52	90	85	12,4	7,9	27,04	15,20	7	800	400/3/50	6	209,8	4"	4"	8950	1450	1240	8500	1150	550	1200	1190	9450	750	1100	1250	1188
	BC/BD-780DC5-B03	215,9	163,7	185641	140757	926,9	55906	39761	37,5	28,4	62	38	98,1	125,9	B	A	42	35	73	66	2,2	1,3	5,95	2,66	7	800	400/3/50	12	198,6	3"	3"	8750	1450	1240	8500	1150	550	1200	1190	9050	750	1100	1250	1160
	BC/BD-780DC5-B06	374,5	374,5	322012	322012	927,4	120612	120612	65,0	65,0	53	53	30,2	30,2	D	D	61	61	92	92	12,4	12,4	19,49	19,49	7	800	400/3/50	6	209,8	4"	4"	8750	1450	1240	8500	1150	550	1200	1190	9050	750	1100	1250	1166
	BC/BD-780DC5-B07	208,6	208,6	179364	179364	926,9	53535	53535	36,2	36,2	58	58	130,4	130,4	A	A	43	43	74	74	1,6	1,6	7,17	7,17	7	800	400/3/50	12	198,6	3"	3"	8750	1450	1240	8500	1150	550	1200	1190	9050	750	1100	1250	1009
	BC/BD-780DD5-B01	378,2	289,1	325193	248581	1159,2	104792	74050	65,6	50,2	39	24	30,3	36,1	D	D	61	56	91	87	12,5	8,0	27,18	15,31	7	800	400/3/50	6	256,5	4"	4"	8750	1450	1240	8500	1150	550	1200	1190	9050	750	1100	1250	1272
	BC/BD-780DD5-B03	220,9	162,1	189940	139381	1159,2	51733	36171	38,3	28,1	91	53	100,4	124,7	B	A	42	35	73	66	2,2	1,3	5,95	2,66	7	800	400/3/50	12	247,0	3"	3"	8750	1450	1240	8500	1150	550	1200	1190	9050	750	1100	1250	1242
	BC/BD-780DD5-B06	402,4	402,4	346002	346002	1159,2	113913	113913	69,8	69,8	44	44	31,7	31,7	D	D	62	62	93	93	12,7	12,7	19,92	19,92	7	800	400/3/50	6	256,5	4"	4"	8750	1450	1240	8500	1150	550	1200	1190	9050	750	1100	1250	1247
	BC/BD-780DD5-B07	214,8	214,8	184695	184695	1159,2	50036	50036	37,3	37,3	87	87	134,3	134,3	A	A	44	44	75	75	1,6	1,6	7,37	7,37	7	800	400/3/50	12	247,0	3"	3"	8750	1450	1240	8500	1150	550	1200	1190	9050	750	1100	1250	1091
	BC/BD-780EB5-B01	335,1	268,6	288134	230954	811,4	130648	93591	58,1	46,6	17	11	27,9	34,4	E	D	56	50	89	83	12,0	7,8	26,55	14,94	7	800	400/3/50	6	186,5	4"	4"	10350	1450	1240	9900	1150	550	1400	1190	10850	750	1100	1250	1202
	BC/BD-780EC5-B01	398,0	311,8	342218	268100	1081,9	121607	87147	69,1	54,1	63	41	32,6	39,5	D	D	57	51	90	83	12,2	7,9	26,80	15,07	7	800	400/3/50	6	252,9	5"	5"	10350	1450	1240	9900	1150	550	1400	1190	10850	750	1100	1250	1289
	BC/BD-880DB5-B01	346,6	279,0	298022	239897	794,9	139937	100303	60,1	48,4	17	12	24,9	31,0	E	D	57	51	90	84	13,9	9,0	30,60	17,21	8	800	400/3/50	6	183,1	4"	4"	10150	1450	1240	9700	1150	550	1200	1190	10650	750	1100	1250	1265
	BC/BD-880DB5-B03	227,7	178,4	195787	153396	794,9	69477	50095	39,5	31,0	45	29	87,6	118,9	B	A	42	35	73	66	2,6	1,5	6,80	3,04	8	800	400/3/50	12	173,6	3"	3"	9950	1450	1240	9700	1150	550	1200	1190	10250	750	1100	1250	1227
	BC/BD-880DB5-B06	378,1	378,1	325107	325107	794,9	146458	146458	65,6	65,6	96	96	27,2	27,2	E	E	61	61	92	92	13,9	13,9	21,65	21,65	8	800	400/3/50	6	183,1	4"	4"	9950	1450	1240	9700	1150	550	1200	1190	10250	750	1100	1250	1233
	BC/BD-880DB5-B07	219,0	219,0	188306	188306	794,9	65889	65889	38,0	38,0	42	42	121,7	121,7	A	A	43	43	74	74	1,8	1,8	7,91	7,91	8	800	400/3/50	12	173,6	3"	3"	9950	1450	1240	9700	1150	550	1200	1190	10250	750	1100	1250	1055
	BC/BD-880DC5-B01	411,9	322,4	354170	277214	1059,8	128976	91863	71,5	55,9	66	43	29,2	35,4	E	D	58	52	91	85	14,1	9,1	30,90	17,37	8	800	400/3/50	6	248,5	5"	5"	10150	1450	1240	9700	1150	550	1200	1190	10650	750	1100	1250	1350
	BC/BD-880DC5-B03	244,0	185,1	209802	159157	1059,8	63892	45441	42,3	32,1	28	17	93,8	123,4	B	A	42	35	73	66	2,6	1,5	6,80	3,04	8	800	400/3/50	12	236,5	4"	4"	9950	1450	1240	9700	1150	550	1200	1190	10250	750	1100	1250	1320
	BC/BD-880DC5-B06	431,3	431,3	370851	370851	1059,8	137843	137843	74,9	74,9	71	71	30,4	30,4	D	D	62	62	93	93	14,2	14,2	22,27	22,27	8	800	400/3/50	6	248,5	5"	5"	10150	1450	1240	9700	1150	550	1200	1190	10650	750	1100	1250	1326
	BC/BD-880DC5-B07	235,7	235,7	202665	202665	1059,8	61183	61183	40,9	40,9	26	26	130,9	130,9	A	A	44	44	74	74	1,8	1,8	8,20	8,20	8	800	400/3/50	12	236,5	4"	4"	9950	1450	1240	9700	1150	550	1200	1190	10250	750	1100	1250	1147
	BC/BD-880DD5-B01	435,4	332,6	374377	285984	1324,8	119762	84629	75,6	57,7	50	31	30,4	36,5	D	D	61	57	92	88	14,3	9,1	31,07	17,50	8	800	400/3/50	6	301,9	5"	5"	10150	1450	1240	9700	1150	550	1200	1190	10650	750	1100	1250	1445
	BC/BD-880DD5-B03	251,4	184,5	216165	158641	1323,8	59124	41339	43,6	32,0	65	38	96,7	123,0	B	A	42	35	73	66	2,6	1,5	6,80	3,04	8	800	400/3/50	12	276,5	3"	3"	9950	1450	1240	9700	1150	550	1200	1190	10250	750	1100	1250	1409
	BC/BD-880DD5-B06	463,3	463,3	398366	398366	1324,8	130187	130187	80,4	80,4	56	56	32,0	32,0	D	D	62	62	93	93	14,5	14,5	22,77	22,77	8	800	400/3/50	6	301,9	5"	5"	10150	1450	1240	9700	1150	550	1200	1190	10650	750	1100	1250	1418
	BC/BD-880DD5-B07	244,4	244,4	210146	210146	1323,8	57184	57184	42,4	42,4	62	62	128,6	128,6	A	A	45	45	76	76	1,9	1,9	8,42	8,42	8	800	400/3/50	12	276,5	3"	3"	9950	1450	1240	9700	1150	550	1200	1190	10250	750	1100	1250	1236
	BC/BD-880EB5-B01	388,2	311,0	333792	267412	927,4	149312	106961	67,4	54,0	24	16	28,3	34,9	E	D	57	50	89	83	13,7	8,9	30,35	17,08	8	800	400/3/50	6	209,8	4"	4"	11750	1450	1240	11300	1150	550	1400	1190	12250	750	1100	1250	1365
	BC/BD-880EC5-B01	458,0	358,6	393809	308340	1236,5	138979	99596	79,5	62,2	91	59	32,9	39,8	D	D	57	51	90	84	13,9	9,0	30,62	17,22	8	800	400/3/50	6	284,1	5"	5"	11750	1450	1240	11300	1150	550	1400	1190	12250	750	1100	1250	1466
	BC/BD-980DB5-B01	394,9	317,7	339553	273173	894,2	157429	112841	68,5	55,1	24	16	25,3	31,5	E	D	58	51	91	84	15,6	10,1	34,42	19,36	9	800	400/3/50	6	203,1	4"	4"	11350	1450	1240	10900	1150	550	1200	1190	11850	750	1100	1250	1416
	BC/BD-980DB5-B03	257,7	201,7	221582	173431	894,2	78162	56357	44,7	35,0	61	39	88,9	118,6	B	A	43	36	74	67	2,9	1,7	7,65	3,42	9	800	400/3/50	12	193,6	3"	3"	11150	1450	1240	10900	1150	550	1200	1190	11450	750	1100	1250	1374
	BC/BD-980DB5-B06	406,4	406,4	349441	349441	894,2	164765	164765	70,5	70,5	25	25	26,1	26,1	E	E	62	62	93	93	15,6	15,6	24,36	24,36	9	800	400/3/50	6	203,1	4"	4"	11150	1450	1240	10900	1150	550	1200	1190	11450	750	1100	1250	1381
	BC/BD-980DB5-B07	247,9	247,9	213156	213156	894,2	74125	74125	43,0	43,0	57	57	124,0	124,0	A	A	43	43	74	74	2,0	2,0	8,89	8,89	9	800	400/3/50	12	193,6	3"	3"	11150	1450	1240	10900	1150	550	1200	1190	11450	750	1100	1250	1180

PAS D'AILETTE / FIN SPACING / LAMELLENABSTAND / ШАГ РЕБРА	MODÈLE KARYER / KARYER MODEL / МОДЕЛЬ KARYER	CAPACITÉ DE L'EAU / CAPACITY WATER / LEISTUNG WASSER / МОЩНОСТЬ ВОДА: T ambiante / Tambient / Umgebungstemp/ T окружающей среды =25°C ΔT=15°C Su / Water / Wasser / Вода, T entrée, eau / Tinlet, water / Wassereintrittstemp. / T воды на входе = 40°C, TSORTIE, su / Toutlet, water / Wasseraustrittstemp. / T воды на выходе =35°C (kW)		(kcal/h)		SURFACE TOTALE / TOTAL SURFACE / GESAMTFLÄCHE / ОБЩАЯ ПЛОЩАДЬ	CÔTÉ AIR / AIR SIDE / LUFTSEITE / СТОРОНА ВОЗДУХА: DÉBIT D'AIR / AIR FLOW / LUFTMENGE / РАСХОД ВОЗДУХА		CÔTÉ FLUIDE/ FLUID SIDE / MEDIUMSEITE / СТОРОНА ЖИДКОСТИ: DÉBIT DE FLUIDE/ FLUID FLOW / MEDIUMMENGE / РАСХОД ЖИДКОСТИ		CÔTÉ FLUIDE / PRESSURE DROP FLUID SIDE / MEDIUMSEITIGER DRUCKVERLUST / ПАДЕНИЕ ДАВЛЕНИЯ СО СТОРОНЫ ЖИДКОСТИ		ÉNERGIE / ENERGY / ENERGIE / ЭНЕРГИЯ: TAUX D'EFFICACITÉ ÉNERGÉTIQUE / ENERGY EFFICIENCY RATIO / ENERGIEEFFIZIENZRATE / КЛАСС ЭНЕРГОЭФФЕКТИВНОСТИ		CLASSE D'EFFICACITÉ ÉNERGÉTIQUE / ENERGY EFFICIENCY CLASS / ENERGIEEFFIZIENZKLASSE / КОЭФФИЦИЕНТ ЭНЕРГОЭФФЕКТИВНОСТИ		ACOUSTIQUE / SOUND / SCHALLPEGEL / ЗВУК: NIVEAU DE PRESSION SONORE / SOUND PRESSURE LEVEL / SCHALLDRUCKPEGEL / УРОВЕНЬ ЗВУКОВОГО ДАВЛЕНИЯ		NIVEAU DE PUISSANCE SONORE / SOUND POWER LEVEL / SCHALLLEISTUNGSPEGEL / УРОВЕНЬ ЗВУКОВОЙ МОЩНОСТИ		INFORMATIONS VENTILATEUR / FAN DATA / LÜFTERDATEN / ДАННЫЕ ВЕНТИЛЯТОРА: PUISSANCE TOTALE / TOTAL POWER / GESAMTLEISTUNG / ОБЩАЯ МОЩНОСТЬ		COURANT TOTAL / TOTAL CURRENT / GESAMTSTROMAUFNAHME / ОБЩИЙ ТОК		NOMBRE DE VENTILATEURS / NUMBER OF FANS / LÜFTERANZAHL/ КОЛИЧЕСТВО ВЕНТИЛЯТОРОВ	DIAMÈTRE DU VENTILATEUR / FAN DIAMETER / LÜFTERDURCHMESSER / ДИАМЕТР ВЕНТИЛЯТОРА	MOTEUR / MOTOR / MOTOR / МОТОР	NOMBRE DE PÔLES / NUMBER OF POLES / POLANZAHL / КОЛИЧЕСТВО ПОЛЮСОВ	INFORMATIONS BATTERIE / COIL DATA / WÄRMETAUSCHERDATEN / ДАННЫЕ БАТАРЕИ: VOLUME INTÉRIEUR / INTERNAL VOLUME / INNENVOLUMEN/ВНУТРЕННИЙ ОБЪЕМ	CONNEXIONS / CONNECTIONS / ANSCHLÜSSE / СОЕДИНЕНИЯ: ENTRÉE / INLET / EINTRITT/ ВХОД	SORTIE / OUTLET / AUSTRITT / ВЫХОД	DIMENSIONS/ DIMENSIONS / ABMESSUNGEN / ГАБАРИТНЫЕ РАЗМЕРЫ: A	B	C	E	F	G	H	I	K	L	M	N	POIDS / WEIGHT / GEWICHT / ВЕС
		kW		kcal/h		m²	m³/h		m³/h		kPa						dB(A) 10m		dB		kW		A		PCS	mm	V/Ph/Hz		dm³	"		mm												kg
		Δ	Y	Δ	Y		Δ	Y	Δ	Y	Δ	Y	Δ	Y	Δ	Y	Δ	Y	Δ	Y	Δ	Y	Δ	Y																				
2,5 mm	BC/BD-980DC5-B01	466,2	364,8	400860	313671	1192,3	145098	103346	80,9	63,3	91	59	29,3	35,8	E	D	59	53	91	86	15,9	10,2	34,77	19,54	9	800	400/3/50	6	275,2	5"	5"	11350	1450	1240	10900	1150	550	1200	1190	11850	750	1100	1250	1512
	BC/BD-980DC5-B03	275,9	209,3	237231	179966	1192,3	71879	51121	47,9	36,3	38	23	95,1	123,1	B	A	43	36	74	67	2,9	1,7	7,65	3,42	9	800	400/3/50	12	263,2	4"	4"	11150	1450	1240	10900	1150	550	1200	1190	11450	750	1100	1250	1478
	BC/BD-980DC5-B06	488,3	488,3	419862	419862	1192,3	155073	155073	84,7	84,7	99	99	30,5	30,5	D	D	62	62	93	93	16,0	16,0	25,05	25,05	9	800	400/3/50	6	275,2	5"	5"	11350	1450	1240	10900	1150	550	1200	1190	11850	750	1100	1250	1485
	BC/BD-980DC5-B07	266,6	266,6	229235	229235	1192,3	68830	68830	46,3	46,3	36	36	127,0	127,0	A	A	44	44	75	75	2,1	2,1	9,22	9,22	9	800	400/3/50	12	263,2	4"	4"	11150	1450	1240	10900	1150	550	1200	1190	11450	750	1100	1250	1284
	BC/BD-980DD5-B01	492,6	376,1	423560	323388	1490,4	134733	95208	85,5	65,2	70	43	30,6	36,5	D	D	62	57	92	88	16,1	10,3	34,95	19,69	9	800	400/3/50	6	335,2	5"	5"	11350	1450	1240	10900	1150	550	1200	1190	11850	750	1100	1250	1619
	BC/BD-980DD5-B03	280,2	205,9	240929	177042	1490,4	66514	46506	48,6	35,7	28	16	96,6	121,1	B	A	43	36	74	67	2,9	1,7	7,65	3,42	9	800	400/3/50	12	323,2	4"	4"	11150	1450	1240	10900	1150	550	1200	1190	11450	750	1100	1250	1583
	BC/BD-980DD5-B06	524,3	524,3	450817	450817	1490,4	146460	146460	91,0	91,0	78	78	32,2	32,2	D	D	63	63	94	94	16,3	16,3	25,61	25,61	9	800	400/3/50	6	335,2	5"	5"	11350	1450	1240	10900	1150	550	1200	1190	11850	750	1100	1250	1589
	BC/BD-980DD5-B07	272,4	272,4	234222	234222	1490,4	64333	64333	47,3	47,3	27	27	129,7	129,7	A	A	45	45	76	76	2,1	2,1	9,47	9,47	9	800	400/3/50	12	323,2	4"	4"	11150	1450	1240	10900	1150	550	1200	1190	11450	750	1100	1250	1388
	BC/BD-2x380OB5-B01	400,3	319,9	344196	275064	1192,3	129025	94522	69,5	55,5	76	51	40,4	48,5	D	C	57	51	88	82	9,9	6,6	22,28	12,55	6	800	400/3/50	6	282,7	4"	4"	7550	1450	2360	7300	1150	550	2400	2310	7850	750	1100	1250	1308
	BC/BD-2x380OB5-B03	239,9	191,5	206277	164660	1192,3	63946	48303	41,6	33,2	71	48	126,3	174,1	A	A+	41	34	72	65	1,9	1,1	5,10	2,29	6	800	400/3/50	12	265,2	3"	3"	7550	1450	2360	7300	1150	550	2400	2310	7850	750	1100	1250	1284
	BC/BD-2x380OB5-B06	395,1	395,1	339725	339725	1192,3	126678	126678	68,6	68,6	75	75	41,2	41,2	D	D	60	60	91	91	9,6	9,6	14,82	14,82	6	800	400/3/50	6	282,7	4"	4"	7550	1450	2360	7300	1150	550	2400	2310	7850	750	1100	1250	1288
	BC/BD-2x380OB5-B07	226,2	226,2	194497	194497	1192,3	59365	59365	39,3	39,3	64	64	188,5	188,5	A+	A+	42	42	73	73	1,2	1,2	5,23	5,23	6	800	400/3/50	12	265,2	3"	3"	7550	1450	2360	7300	1150	550	2400	2310	7850	750	1100	1250	1155
	BC/BD-2x380OC5-B01	451,9	353,1	388564	303611	1589,0	124975	91009	78,4	61,3	63	40	45,2	53,5	C	C	57	51	88	82	10,0	6,6	22,39	12,62	6	800	400/3/50	6	359,9	4"	4"	7550	1450	2360	7300	1150	550	2400	2310	7850	750	1100	1250	1443
	BC/BD-2x380OC5-B03	259,3	203,4	222958	174892	1589,8	61724	46491	45,0	35,3	54	35	136,5	184,9	A	A+	41	34	72	65	1,9	1,1	5,10	2,29	6	800	400/3/50	12	345,2	3"	3"	7550	1450	2360	7300	1150	550	2400	2310	7850	750	1100	1250	1422
	BC/BD-2x380OC5-B06	448,6	448,6	385726	385726	1589,0	123748	123748	77,9	77,9	62	62	45,8	45,8	C	C	60	60	91	91	9,8	9,8	15,09	15,09	6	800	400/3/50	6	359,9	4"	4"	7550	1450	2360	7300	1150	550	2400	2310	7850	750	1100	1250	1424
	BC/BD-2x380OC5-B07	244,4	244,4	210146	210146	1589,8	57559	57559	42,4	42,4	49	49	203,7	203,7	A+	A+	42	42	73	73	1,2	1,2	5,37	5,37	6	800	400/3/50	12	345,2	3"	3"	7550	1450	2360	7300	1150	550	2400	2310	7850	750	1100	1250	1293
	BC/BD-2x380OD5-B01	488,3	372,6	419862	320378	1987,2	121193	87416	84,7	64,6	92	57	48,8	56,5	C	C	57	51	88	82	10,0	6,6	22,50	12,68	6	800	400/3/50	6	465,1	5"	5"	7750	1450	2360	7300	1150	550	2400	2310	8250	750	1100	1250	1583
	BC/BD-2x380OD5-B03	270,8	206,0	232846	177128	1985,7	59909	44238	47,0	35,7	100	62	142,5	187,3	A	A+	41	34	72	65	1,9	1,1	5,10	2,29	6	800	400/3/50	12	437,1	4"	4"	7550	1450	2360	7300	1150	550	2400	2310	7850	750	1100	1250	1554
	BC/BD-2x380OD5-B06	487,7	487,7	419346	419346	1987,2	120992	120992	84,6	84,6	91	91	49,3	49,3	C	C	60	60	91	91	9,9	9,9	15,33	15,33	6	800	400/3/50	6	465,1	5"	5"	7750	1450	2360	7300	1150	550	2400	2310	8250	750	1100	1250	1563
	BC/BD-2x380OD5-B07	254,5	254,5	218831	218831	1985,7	55888	55888	44,2	44,2	90	90	212,1	212,1	A+	A+	42	42	73	73	1,2	1,2	5,49	5,49	6	800	400/3/50	12	437,1	4"	4"	7550	1450	2360	7300	1150	550	2400	2310	7850	750	1100	1250	1424
	BC/BD-2x480FB5-B01	461,1	367,8	396475	316251	1159,2	160980	116034	80,0	63,8	89	59	34,4	41,8	D	D	58	52	89	83	13,4	8,8	30,02	16,91	8	800	400/3/50	6	298,3	5"	5"	7550	1450	2360	7100	1150	550	1750	2310	8050	750	1100	1250	1421
	BC/BD-2x480FB5-B03	282,2	222,6	242648	191401	1159,2	79606	58655	49,0	38,6	83	54	108,5	148,4	B	A	42	35	73	66	2,6	1,5	6,80	3,04	8	800	400/3/50	12	276,0	4"	4"	7350	1450	2360	7100	1150	550	1750	2310	7650	750	1100	1250	1389
	BC/BD-2x480FB5-B06	461,0	461,0	396389	396389	1159,2	160909	160909	80,0	80,0	89	89	34,9	34,9	D	D	61	61	92	92	13,2	13,2	20,48	20,48	8	800	400/3/50	6	298,3	5"	5"	7550	1450	2360	7100	1150	550	1750	2310	8050	750	1100	1250	1395
	BC/BD-2x480FB5-B07	267,7	267,7	230181	230181	1159,2	74269	74269	46,5	46,5	76	76	167,3	167,3	A+	A+	43	43	74	74	1,6	1,6	7,34	7,34	8	800	400/3/50	12	276,0	4"	4"	7350	1450	2360	7100	1150	550	1750	2310	7650	750	1100	1250	1216
	BC/BD-2x480FC5-B01	519,5	404,4	446689	347721	1544,9	152492	109206	90,2	70,1	70	45	38,2	45,4	D	C	58	52	89	83	13,6	8,9	30,26	17,04	8	800	400/3/50	6	373,4	5"	5"	7550	1450	2360	7100	1150	550	1750	2310	8050	750	1100	1250	1553
	BC/BD-2x480FC5-B03	305,5	233,1	262683	200430	1545,6	75676	54746	53,0	40,4	60	37	117,5	155,4	A	A	42	35	73	66	2,6	1,5	6,80	3,04	8	800	400/3/50	12	353,8	4"	4"	7350	1450	2360	7100	1150	550	1750	2310	7650	750	1100	1250	1524
	BC/BD-2x480FC5-B06	526,0	526,0	452278	452278	1544,9	155131	155131	91,3	91,3	71	71	39,0	39,0	D	D	61	61	92	92	13,5	13,5	20,97	20,97	8	800	400/3/50	6	373,4	5"	5"	7550	1450	2360	7100	1150	550	1750	2310	8050	750	1100	1250	1527
	BC/BD-2x480FC5-B07	289,4	289,4	248839	248839	1545,6	70847	70847	50,2	50,2	54	54	170,2	170,2	A+	A+	43	43	73	73	1,7	1,7	7,58	7,58	8	800	400/3/50	12	353,8	4"	4"	7350	1450	2360	7100	1150	550	1750	2310	7650	750	1100	1250	1351
	BC/BD-2x480FD5-B01	551,3	422,5	474033	363285	1931,6	144404	103564	95,6	73,3	54	34	39,9	46,9	D	C	59	52	90	83	13,8	9,0	30,47	17,14	8	800	400/3/50	6	452,6	5"	5"	7550	1450	2360	7100	1150	550	1750	2310	8050	750	1100	1250	1689
	BC/BD-2x480FD5-B03	313,6	234,9	269647	201978	1932,0	71868	51757	54,4	40,8	44	26	120,6	156,6	A	A	42	35	73	66	2,6	1,5	6,80	3,04	8	800	400/3/50	12	431,7	4"	4"	7350	1450	2360	7100	1150	550	1750	2310	7650	750	1100	1250	1658
	BC/BD-2x480FD5-B06	567,2	567,2	487704	487704	1931,6	149821	149821	98,4	98,4	57	57	41,4	41,4	D	D	61	61	92	92	13,7	13,7	21,39	21,39	8	800	400/3/50	6	452,6	5"	5"	7550	1450	2360	7100	1150	550	1750	2310	8050	750	1100	1250	1662
	BC/BD-2x480FD5-B07	298,1	298,1	256320	256320	1932,0	67786	67786	51,7	51,7	40	40	175,4	175,4	A+	A+	43	43	73	73	1,7	1,7	7,78	7,78	8	800	400/3/50	12	431,7	4"	4"	7350	1450	2360	7100	1150	550	1750	2310	7650	750	1100	1250	1485
	BC/BD-2x480OB5-B01	530,4	423,9	456062	364488	1589,8	172034	126030	92,0	73,6	54	36	40,2	48,2	D	C	58	52	89	83	13,2	8,8	29,71	16,73	8	800	400/3/50	6	385,0	5"	5"	10150	1450	2360	9700	1150	550	2400	2310	10650	750	1100	1250	1722
	BC/BD-2x480OB5-B03	319,9	255,4	275064	219604	1589,8	85261	64403	55,5	44,3	66	44	123,0	170,3	A	A+	42	35	73	66	2,6	1,5	6,80	3,04	8	800	400/3/50	12	362,7	4"	4"	9950	1450	2360	9700	1150	550	2400	2310	10250	750	1100	1250	1690
	BC/BD-2x480OB5-B06	523,6	523,6	450215	450215	1589,8	168903	168903	90,9	90,9	53	53	40,9	40,9	D	D	61	61	92	92	12,8	12,8	19,76	19,76	8	800	400/3/50	6	385,0	5"	5"	10150	1450	2360	9700	1150	550	2400	2310	10650	750	1100	1250	1696
	BC/BD-2x480OB5-B07	301,6	301,6	259329	259329	1589,8	79154	79154	52,3	52,3	59	59	201,1	201,1	A+	A+	43	43	74	74	1,5	1,5	6,98	6,98	8	800	400/3/50	12	362,7	4"	4"	9950	1450	2360	9700	1150	550	2400	2310	10250	750	1100	1250	1518
	BC/BD-2x480OC5-B01	599,2	468,3	515219	402665	2119,7	166634	121345	104,0	81,2	44	28	45,1	53,2	C	C	58	52	89	83	13,3	8,8	29,86	16,82	8	800	400/3/50	6	491,8	5"	5"	10150	1450	2360	9700	1150	550	2400	2310	10650	750	1100	1250	1907
	BC/BD-2x480OC5-B03	348,3	272,9	299484	234652	2119,7	82298	61988	60,4	47,3	100	65	134,0	181,9	A	A+	42	35	73	66	2,6	1,5	6,80	3,04	8	800	400/3/50	12	469,5	4"	4"	9950	1450	2360	9700	1150	550	2400	2310	10250	750	1100	1250	1875
	BC/BD-2x480OC5-B06	594,7	594,7	511350	511350	2119,7	164997	164997	103,2	103,2	43	43	45,7	45,7	C	C	61	61	92	92	13,0	13,0	20,12	20,12	8	800	400/3/50	6	491,8	5"	5"	10150	1450	2360	9700	1150	550	2400	2310	10650	750	1100	1250	1880
	BC/BD-2x480OC5-B07	328,2	328,2	282201	282201	2119,7	76745	76745	56,9	56,9	90	90	205,1	205,1	A+	A+	43	43	74	74	1,6	1,6	7,16	7,16	8	800	400/3/50	12	469,5	4"	4"	9950	1450	2360	9700	1150	550	2400	2310	10250	750	1100	1250	1702

BC/BD Ø800 2,5mm

PAS D'AILETTE / FIN SPACING / LAMELLENABSTAND / ШАГ РЕБРА	MODÈLE KARYER / KARYER MODEL / МОДЕЛЬ KARYER	CAPACITÉ DE L' EAU / CAPACITY WATER / LEISTUNG WASSER / МОЩНОСТЬ ВОДА				SURFACE TOTALE / TOTAL SURFACE / GESAMTFLÄCHE / ОБЩАЯ ПЛОЩАДЬ	CÔTÉ AIR / AIR SIDE / LUFTSEITE / СТОРОНА ВОЗДУХА		CÔTÉ FLUIDE/ FLUID SIDE / MEDIUMSEITE / СТОРОНА ЖИДКОСТИ				ÉNERGIE / ENERGY / ENERGIE / ЭНЕРГИЯ				ACOUSTIQUE / SOUND / SCHALLPEGEL / ЗВУК				INFORMATIONS VENTILATEUR / FAN DATA / LÜFTERDATEN / ДАННЫЕ ВЕНТИЛЯТОРА								INFORMATIONS BATTERIE / COIL DATA / WÄRMETAUSCHERDATEN / ДАННЫЕ БАТАРЕИ														
		T ambiante / Tambient / Umgebungstemp/ T окружающей среды =25°C ΔT=15°C Su / Water / Wasser / Вода, T entrée, eau / Tinlet, water / Wassereintrittstemp. / T воды на входе = 40°C, TSORTIE, su / Toutlet, water / Wasseraustrittstemp. / T воды на выходе =35°C					DÉBIT D'AIR / AIR FLOW / LUFTMENGE / РАСХОД ВОЗДУХА		DÉBIT DE FLUIDE/ FLUID FLOW / MEDIUMMENGE / РАСХОД ЖИДКОСТИ		CÔTÉ FLUIDE / PRESSURE DROP FLUID SIDE / MEDIUMSEITIGER DRUCKVERLUST / ПАДЕНИЕ ДАВЛЕНИЯ СО СТОРОНЫ ЖИДКОСТИ		TAUX D'EFFICACITÉ ÉNERGÉTIQUE / ENERGY EFFICIENCY RATIO / ENERGIEEFFIZIENZRATE / КЛАСС ЭНЕРГОЭФФЕКТИВНОСТИ		CLASSE D'EFFICACITÉ ÉNERGÉTIQUE / ENERGY EFFICIENCY CLASS / ENERGIEEFFIZIENZKLASSE / КОЭФФИЦИЕНТ ЭНЕРГОЭФФЕКТИВНОСТИ		NIVEAU DE PRESSION SONORE / SOUND PRESSURE LEVEL / SCHALLDRUCKPEGEL / УРОВЕНЬ ЗВУКОВОГО ДАВЛЕНИЯ		NIVEAU DE PUISSANCE SONORE / SOUND POWER LEVEL / SCHALLLEISTUNGSPEGEL / УРОВЕНЬ ЗВУКОВОЙ МОЩНОСТИ		PUISSANCE TOTALE / TOTAL POWER / GESAMTLEISTUNG / ОБЩАЯ МОЩНОСТЬ		COURANT TOTAL / TOTAL CURRENT / GESAMTSTROMAUFNAHME / ОБЩИЙ ТОК		NOMBRE DE VENTILATEURS / NUMBER OF FANS / LÜFTERANZAHL/ КОЛИЧЕСТВО ВЕНТИЛЯТОРОВ	DIAMÈTRE DU VENTILATEUR / FAN DIAMETER / LÜFTERDURCHMESSER / ДИАМЕТР ВЕНТИЛЯТОРА	MOTEUR / MOTOR / MOTOP	NOMBRE DE PÔLES / NUMBER OF POLES / POLANZAHL / КОЛИЧЕСТВО ПОЛЮСОВ	VOLUME INTÉRIEUR / INTERNAL VOLUME / INNENVOLUMEN/ВНУТРЕННИЙ ОБЪЕМ	CONNEXIONS / CONNECTIONS / ANSCHLÜSSE / СОЕДИНЕНИЯ: ENTRÉE / INLET / EINTRITT/ ВХОД	SORTIE / OUTLET / AUSTRITT / ВЫХОД	DIMENSIONS/ DIMENSIONS / ABMESSUNGEN / ГАБАРИТНЫЕ РАЗМЕРЫ												POIDS / WEIGHT / GEWICHT / ВЕС
		kW		kcal/h			m³/h		m³/h		kPa						dB(A) 10m		dB		kW		A									A	B	C	E	F	G	H	I	K	L	M	N	
		Δ	Y	Δ	Y	m²	Δ	Y	Δ	Y	Δ	Y	Δ	Y	Δ	Y	Δ	Y	Δ	Y	Δ	Y	Δ	Y	PCS	mm	V/Ph/Hz		dm³	"		mm												kg
2,5 mm	BC/BD-2x480OD5-B01	640,9	489,8	551075	421152	2649,6	161590	116554	111,2	85,0	37	23	47,8	55,7	C	C	58	52	89	83	13,4	8,8	30,00	16,91	8	800	400/3/50	6	598,5	5"	5"	10150	1450	2360	9700	1150	550	2400	2310	10650	750	1100	1250	2091
	BC/BD-2x480OD5-B03	360,3	274,2	309802	235769	2649,6	79878	58984	62,5	47,6	74	46	138,6	182,8	A	A+	42	35	73	66	2,6	1,5	6,80	3,04	8	800	400/3/50	12	576,2	4"	4"	9950	1450	2360	9700	1150	550	2400	2310	10250	750	1100	1250	2059
	BC/BD-2x480OD5-B06	640,1	640,1	550387	550387	2649,6	161323	161323	111,0	111,0	37	37	48,5	48,5	C	C	61	61	92	92	13,2	13,2	20,44	20,44	8	800	400/3/50	6	598,5	5"	5"	10150	1450	2360	9700	1150	550	2400	2310	10650	750	1100	1250	2065
	BC/BD-2x480OD5-B07	338,7	338,7	291230	291230	2649,6	74517	74517	58,8	58,8	66	66	211,7	211,7	A+	A+	43	43	74	74	1,6	1,6	7,32	7,32	8	800	400/3/50	12	576,2	4"	4"	9950	1450	2360	9700	1150	550	2400	2310	10250	750	1100	1250	1886
	BC/BD-2x580DB5-B01	443,6	356,7	381427	306707	993,6	174921	125379	77,0	61,9	27	18	25,5	31,6	E	D	59	52	91	85	17,4	11,3	38,24	21,51	10	800	400/3/50	6	264,9	5"	5"	6350	1450	2360	6100	1150	550	1200	2310	6750	750	1100	1250	1447
	BC/BD-2x580DB5-B03	287,7	225,2	247377	193637	993,6	86847	62619	49,9	39,1	75	48	89,9	118,5	B	A	43	36	74	67	3,2	1,9	8,50	3,80	10	800	400/3/50	12	242,6	4"	4"	6350	1450	2360	6100	1150	550	1200	2310	6650	750	1100	1250	1407
	BC/BD-2x580DB5-B06	456,5	456,5	392519	392519	993,6	183072	183072	79,2	79,2	28	28	26,4	26,4	E	E	62	62	93	93	17,3	17,3	27,06	27,06	10	800	400/3/50	6	264,9	5"	5"	6550	1450	2360	6100	1150	550	1200	2310	7050	750	1100	1250	1414
	BC/BD-2x580DB5-B07	276,8	276,8	238005	238005	993,6	82361	82361	48,0	48,0	70	70	125,8	125,8	A	A	44	44	75	75	2,2	2,2	9,88	9,88	10	800	400/3/50	12	242,6	4"	4"	6350	1450	2360	6100	1150	550	1200	2310	6650	750	1100	1250	1191
	BC/BD-2X580DC5-B01	498,5	391,0	428633	336199	1324,8	161220	114829	86,5	67,9	22	14	28,2	34,3	E	D	59	54	92	86	17,7	11,4	38,63	21,71	10	800	400/3/50	6	331,7	5"	5"	6350	1450	2360	6100	1150	550	1200	2310	6750	750	1100	1250	1561
	BC/BD-2x580DC5-B03	308,0	233,5	264832	200774	1324,8	79865	56801	53,4	40,5	53	32	96,3	122,9	B	A	43	36	74	67	3,2	1,9	8,50	3,80	10	800	400/3/50	12	309,4	4"	4"	6350	1450	2360	6100	1150	550	1200	2310	6650	750	1100	1250	1525
	BC/BD-2x580DC5-B06	521,8	521,8	448667	448667	1324,8	172303	172303	90,6	90,6	24	24	29,3	29,3	E	E	63	63	94	94	17,8	17,8	27,84	27,84	10	800	400/3/50	6	331,7	5"	5"	6550	1450	2360	6100	1150	550	1200	2310	7050	750	1100	1250	1532
	BC/BD-2x580DC5-B07	297,5	297,5	255804	255804	1324,8	76478	76478	51,6	51,6	50	50	129,3	129,3	A	A	45	45	75	75	2,3	2,3	10,24	10,24	10	800	400/3/50	12	309,4	4"	4"	6350	1450	2360	6100	1150	550	1200	2310	6650	750	1100	1250	1309
	BC/BD-2x580DD5-B01	550,0	419,8	472915	360963	1656,0	149703	105786	95,4	72,8	96	59	30,7	36,8	D	D	62	58	93	89	17,9	11,4	38,83	21,87	10	800	400/3/50	6	398,4	5"	5"	6550	1450	2360	6100	1150	550	1200	2310	7050	750	1100	1250	1674
	BC/BD-2x580DD5-B03	312,6	229,6	268788	197420	1656,0	73904	51673	54,2	39,8	39	22	97,7	120,8	B	A	43	36	74	67	3,2	1,9	8,50	3,80	10	800	400/3/50	12	376,1	4"	4"	6350	1450	2360	6100	1150	550	1200	2310	6650	750	1100	1250	1634
	BC/BD-2x580DD5-B06	585,5	585,5	503439	503439	1656,0	162734	162734	101,6	101,6	107	107	32,3	32,3	D	D	63	63	94	94	18,1	18,1	28,46	28,46	10	800	400/3/50	6	398,4	5"	5"	6550	1450	2360	6100	1150	550	1200	2310	7050	750	1100	1250	1641
	BC/BD-2x580DD5-B07	303,9	303,9	261307	261307	1656,0	71481	71481	52,7	52,7	37	37	126,6	126,6	A	A	46	46	77	77	2,4	2,4	10,53	10,53	10	800	400/3/50	12	376,1	4"	4"	6350	1450	2360	6100	1150	550	1200	2310	6650	750	1100	1250	1418
	BC/BD-2x580EB5-B01	495,1	396,2	425709	340671	1159,2	186640	133701	85,9	68,8	37	25	29,0	35,4	E	D	58	52	90	84	17,1	11,2	37,93	21,35	10	800	400/3/50	6	298,3	5"	5"	7550	1450	2360	7100	1150	550	1400	2310	8050	750	1100	1250	1561
	BC/BD-2X580EC5-B01	556,8	436,8	478762	375580	1545,6	173724	124495	96,6	75,8	30	20	32,0	38,7	D	D	59	52	91	85	17,4	11,3	38,28	21,52	10	800	400/3/50	6	376,1	5"	5"	7550	1450	2360	7100	1150	550	1400	2310	8050	750	1100	1250	1693
	BC/BD-2x580FB5-B01	570,3	455,2	490370	391401	1449,0	201226	145043	99,0	79,0	57	38	33,9	41,0	D	D	57	51	90	84	16,8	11,1	37,52	21,14	10	800	400/3/50	6	356,7	5"	5"	9300	1450	2360	8850	1150	550	1750	2310	9700	750	1100	1250	1761
	BC/BD-2x580FB5-B03	351,9	277,6	302579	238693	1449,0	99507	73319	61,1	48,1	72	47	110,0	146,1	B	A	43	36	74	67	3,2	1,9	8,50	3,80	10	800	400/3/50	12	334,4	4"	4"	9100	1450	2360	8850	1150	550	1750	2310	9400	750	1100	1250	1721
	BC/BD-2x580FB5-B06	570,1	570,1	490198	490198	1449,0	201137	201137	98,9	98,9	57	57	34,6	34,6	D	D	62	62	93	93	16,5	16,5	25,59	25,59	10	800	400/3/50	6	356,7	5"	5"	9300	1450	2360	8850	1150	550	1750	2310	9800	750	1100	1250	1728
	BC/BD-2x580FB5-B07	333,7	333,7	286930	286930	1449,0	92836	92836	57,9	57,9	65	65	166,9	166,9	A+	A+	44	44	75	75	2,0	2,0	9,17	9,17	10	800	400/3/50	12	334,4	4"	4"	9100	1450	2360	8850	1150	550	1750	2310	9400	750	1100	1250	1505
	BC/BD-2X580FC5-B01	643,2	501,0	553052	430782	1932,0	190615	136507	111,6	86,9	41	26	37,8	45,1	D	C	57	51	90	84	17,0	11,1	37,83	21,29	10	800	400/3/50	6	481,8	6"	6"	9300	1450	2360	8850	1150	550	1750	2310	9700	750	1100	1250	1925
	BC/BD-2x580FC5-B03	380,9	290,7	327515	249957	1931,1	94595	68432	66,1	50,4	54	33	119,0	153,0	A	A	43	36	74	67	3,2	1,9	8,50	3,80	10	800	400/3/50	12	428,2	4"	4"	9100	1450	2360	8850	1150	550	1750	2310	9400	750	1100	1250	1887
	BC/BD-2x580FC5-B06	651,3	651,3	560017	560017	1932,0	193913	193913	113,0	113,0	42	42	38,5	38,5	D	D	62	62	93	93	16,9	16,9	26,21	26,21	10	800	400/3/50	6	481,8	6"	6"	9300	1450	2360	8850	1150	550	1750	2310	9800	750	1100	1250	1897
	BC/BD-2x580FC5-B07	360,9	360,9	310318	310318	1931,1	88559	88559	62,6	62,6	49	49	171,9	171,9	A+	A+	44	44	74	74	2,1	2,1	9,47	9,47	10	800	400/3/50	12	428,2	4"	4"	9100	1450	2360	8850	1150	550	1750	2310	9400	750	1100	1250	1671
	BC/BD-2x580FD5-B01	695,3	532,5	597850	457867	2414,5	180505	129455	120,6	92,4	93	58	40,4	47,5	D	C	60	53	91	84	17,2	11,2	38,09	21,42	10	800	400/3/50	6	577,3	6"	6"	9300	1450	2360	8850	1150	550	1750	2310	9800	750	1100	1250	2090
	BC/BD-2x580FD5-B03	394,2	295,0	338951	253654	2415,0	89835	64696	68,4	51,2	80	48	123,2	155,3	A	A	43	36	74	67	3,2	1,9	8,50	3,80	10	800	400/3/50	12	529,0	4"	4"	9100	1450	2360	8850	1150	550	1750	2310	9400	750	1100	1250	2051
	BC/BD-2x580FD5-B06	715,5	715,5	615219	615219	2414,5	187277	187277	124,1	124,1	98	98	41,6	41,6	D	D	62	62	93	93	17,2	17,2	26,74	26,74	10	800	400/3/50	6	577,3	6"	6"	9300	1450	2360	8850	1150	550	1750	2310	9800	750	1100	1250	2057
	BC/BD-2x580FD5-B07	374,6	374,6	322098	322098	2415,0	84732	84732	65,0	65,0	73	73	170,3	170,3	A+	A+	44	44	74	74	2,2	2,2	9,73	9,73	10	800	400/3/50	12	529,0	4"	4"	9100	1450	2360	8850	1150	550	1750	2310	9400	750	1100	1250	1835
	BC/BD-2x680DB5-B01	540,4	434,3	464660	373431	1192,3	209906	150454	93,8	75,4	44	30	26,0	32,2	E	D	60	53	92	86	20,8	13,5	45,89	25,81	12	800	400/3/50	6	305,0	5"	5"	7750	1450	2360	7300	1150	550	1200	2310	8250	750	1100	1250	1720
	BC/BD-2x680DB5-B03	343,6	269,1	295443	231384	1192,3	104216	75143	59,6	46,7	58	38	90,4	122,3	B	A	44	37	75	68	3,8	2,2	10,20	4,57	12	800	400/3/50	12	282,7	4"	4"	7550	1450	2360	7300	1150	550	1200	2310	7850	750	1100	1250	1672
	BC/BD-2x680DB5-B06	556,2	556,2	478246	478246	1192,3	219687	219687	96,6	96,6	46	46	26,7	26,7	E	E	63	63	94	94	20,8	20,8	32,47	32,47	12	800	400/3/50	6	305,0	5"	5"	7750	1450	2360	7300	1150	550	1200	2310	8250	750	1100	1250	1680
	BC/BD-2x680DB5-B07	330,5	330,5	284179	284179	1192,3	98833	98833	57,4	57,4	54	54	127,1	127,1	A	A	45	45	76	76	2,6	2,6	11,86	11,86	12	800	400/3/50	12	282,7	4"	4"	7550	1450	2360	7300	1150	550	1200	2310	7850	750	1100	1250	1413
	BC/BD-2X680DC5-B01	606,7	475,5	521668	408856	1589,8	193464	137795	105,3	82,5	31	20	28,6	35,0	E	D	60	55	93	87	21,2	13,6	46,35	26,05	12	800	400/3/50	6	412,8	6"	6"	7750	1450	2360	7300	1150	550	1200	2310	8250	750	1100	1250	1856
	BC/BD-2x680DC5-B03	371,9	281,8	319776	242304	1589,8	95839	68161	64,5	48,9	87	53	97,9	128,1	B	A	44	37	75	68	3,8	2,2	10,20	4,57	12	800	400/3/50	12	362,7	4"	4"	7550	1450	2360	7300	1150	550	1200	2310	7850	750	1100	1250	1812
	BC/BD-2x680DC5-B06	635,3	635,3	546260	546260	1589,8	206764	206764	110,2	110,2	39	39	29,8	29,8	E	E	64	64	95	95	21,3	21,3	33,40	33,40	12	800	400/3/50	6	385,0	5"	5"	7750	1450	2360	7300	1150	550	1200	2310	8250	750	1100	1250	1821
	BC/BD-2x680DC5-B07	359,3	359,3	308942	308942	1589,8	91774	91774	62,3	62,3	82	82	133,1	133,1	A	A	46	46	76	76	2,7	2,7	12,29	12,29	12	800	400/3/50	12	362,7	4"	4"	7550	1450	2360	7300	1150	550	1200	2310	7850	750	1100	1250	1553
	BC/BD-2x680DD5-B01	656,8	501,5	564746	431212	1986,8	179644	126944	114,0	87,0	76	47	30,7	36,6	D	D	63	59	94	90	21,4	13,7	46,60	26,25	12	800	400/3/50	6	463,7	5"	5"	7750	1450	2360	7300	1150	550	1200	2310	8250	750	1100	1250	1992
	BC/BD-2x680DD5-B03	377,2	276,9	324334	238091	1987,2	88685	62008	65,4	48,0	63	36	99,3	125,9	B	A	44	37	75	68	3,8	2,2	10,20	4,57	12	800	400/3/50	12	442,8	4"	4"	7550	1450	2360	7300	1150	550	1200	2310	7850	750	1100	1250	1945

PAS D'AILETTE / FIN SPACING / LAMELLENABSTAND / ШАГ РЕБРА	MODÈLE KARYER / KARYER MODEL МОДЕЛЬ KARYER	CAPACITÉ DE L'EAU / CAPACITY WATER / LEISTUNG WASSER / МОЩНОСТЬ ВОДА — T ambiante / Tambient / Umgebungstemp/ T окружающей среды =25°C ΔT=15°C Su / Water / Wasser / Вода, T entrée, eau / Tinlet, water / Wassereintrittstemp. / T воды на входе = 40°C, TSORTIE, su / Toutlet, water / Wasseraustrittstemp. / T воды на выходе =35°C				SURFACE TOTALE / TOTAL SURFACE / GESAMTFLÄCHE / ОБЩАЯ ПЛОЩАДЬ	CÔTÉ AIR / AIR SIDE / LUFTSEITE / СТОРОНА ВОЗДУХА — DÉBIT D'AIR / AIR FLOW / LUFTMENGE / РАСХОД ВОЗДУХА		CÔTÉ FLUIDE/ FLUID SIDE / MEDIUMSEITE / СТОРОНА ЖИДКОСТИ — DÉBIT DE FLUIDE/ FLUID FLOW / MEDIUMMENGE / РАСХОД ЖИДКОСТИ		CÔTÉ FLUIDE / PRESSURE DROP FLUID SIDE / MEDIUMSEITIGER DRUCKVERLUST / ПАДЕНИЕ ДАВЛЕНИЯ СО СТОРОНЫ ЖИДКОСТИ		ÉNERGIE / ENERGY / ENERGIE / ЭНЕРГИЯ — TAUX D'EFFICACITÉ ÉNERGÉTIQUE / ENERGY EFFICIENCY RATIO / ENERGIEEFFIZIENZRATE / КЛАСС ЭНЕРГОЭФФЕКТИВНОСТИ		CLASSE D'EFFICACITÉ ÉNERGÉTIQUE / ENERGY EFFICIENCY CLASS / ENERGIEEFFIZIENZKLASSE / КОЭФФИЦИЕНТ ЭНЕРГОЭФФЕКТИВНОСТИ		ACOUSTIQUE / SOUND / SCHALLPEGEL / ЗВУК — NIVEAU DE PRESSION SONORE / SOUND PRESSURE LEVEL / SCHALLDRUCKPEGEL / УРОВЕНЬ ЗВУКОВОГО ДАВЛЕНИЯ		NIVEAU DE PUISSANCE SONORE / SOUND POWER LEVEL / SCHALLLEISTUNGSPEGEL / УРОВЕНЬ ЗВУКОВОЙ МОЩНОСТИ		INFORMATIONS VENTILATEUR / FAN DATA / LÜFTERDATEN / ДАННЫЕ ВЕНТИЛЯТОРА — PUISSANCE TOTALE / TOTAL POWER / GESAMTLEISTUNG / ОБЩАЯ МОЩНОСТЬ		COURANT TOTAL / TOTAL CURRENT / GESAMTSTROMAUFNAHME / ОБЩИЙ ТОК		NOMBRE DE VENTILATEURS / NUMBER OF FANS / LÜFTERANZAHL/ КОЛИЧЕСТВО ВЕНТИЛЯТОРОВ	DIAMÈTRE DU VENTILATEUR / FAN DIAMETER / LÜFTERDURCHMESSER / ДИАМЕТР ВЕНТИЛЯТОРА	MOTEUR / MOTOR / MOTOP	NOMBRE DE PÔLES / NUMBER OF POLES / POLANZAHL / КОЛИЧЕСТВО ПОЛЮСОВ	INFORMATIONS BATTERIE / COIL DATA / WÄRMETAUSCHERDATEN / ДАННЫЕ БАТАРЕИ — VOLUME INTÉRIEUR / INTERNAL VOLUME / INNENVOLUMEN/ВНУТРЕННИЙ ОБЪЕМ	CONNEXIONS / CONNECTIONS / ANSCHLÜSSE / СОЕДИНЕНИЯ — ENTRÉE / INLET / EINTRITT/ ВХОД	SORTIE / OUTLET / AUSTRITT / ВЫХОД	DIMENSIONS/ DIMENSIONS / ABMESSUNGEN / ГАБАРИТНЫЕ РАЗМЕРЫ — A	B	C	E	F	G	H	I	K	L	M	N	POIDS / WEIGHT / GEWICHT / ВЕС
		kW		kcal/h			m³/h		m³/h		kPa						dB(A) 10m		dB		kW		A																						
		Δ	Y	Δ	Y	m²	Δ	Y	Δ	Y	Δ	Y	Δ	Y	Δ	Y	Δ	Y	Δ	Y	Δ	Y	Δ	Y	PCS	mm	V/Ph/Hz		dm³	"		mm												kg
2,5 mm	BC/BD-2x680DD5-B06	699,1	699,1	601118	601118	1986,8	195280	195280	121,3	121,3	79	79	32,2	32,2	D	D	64	64	95	95	21,7	21,7	34,15	34,15	12	800	400/3/50	6	491,5	6"	6"	7750	1450	2360	7300	1150	550	1200	2310	8250	750	1100	1250	1952
	BC/BD-2x680DD5-B07	366,7	366,7	315305	315305	1987,2	85777	85777	63,6	63,6	60	60	131,0	131,0	A	A	47	47	78	78	2,8	2,8	12,63	12,63	12	800	400/3/50	12	442,8	4"	4"	7550	1450	2360	7300	1150	550	1200	2310	7850	750	1100	1250	1686
	BC/BD-2x680EB5-B01	601,9	481,4	517541	413929	1391,0	223968	160441	104,5	83,5	61	41	29,4	35,9	E	D	59	52	91	85	20,5	13,4	45,52	25,61	12	800	400/3/50	6	345,0	5"	5"	8950	1450	2360	8500	1150	550	1400	2310	9450	750	1100	1250	1857
	BC/BD-2X680EC5-B01	676,3	530,2	581513	455890	1854,7	208468	149394	117,4	92,0	44	28	32,4	39,3	D	D	59	53	92	86	20,9	13,5	45,93	25,83	12	800	400/3/50	6	466,2	6"	6"	8950	1450	2360	8500	1150	550	1400	2310	9450	750	1100	1250	2015
	BC/BD-2x680FB5-B01	656,7	525,2	564660	451591	1738,8	241471	174051	114,0	91,1	16	11	32,7	39,5	D	D	58	52	91	85	20,1	13,3	45,03	25,37	12	800	400/3/50	6	442,9	6"	6"	11050	1450	2360	10600	1150	550	1750	2310	11550	750	1100	1250	2107
	BC/BD-2x680FB5-B03	418,3	330,2	359673	283921	1738,8	119409	87983	72,6	57,3	44	29	110,1	150,1	A	A	44	37	75	68	3,8	2,2	10,20	4,57	12	800	400/3/50	12	392,8	4"	4"	10850	1450	2360	10600	1150	550	1750	2310	11150	750	1100	1250	2048
	BC/BD-2x680FB5-B06	691,3	691,3	594411	594411	1738,8	241364	241364	120,0	120,0	88	88	34,9	34,9	D	D	63	63	94	94	19,8	19,8	30,71	30,71	12	800	400/3/50	6	442,9	6"	6"	11050	1450	2360	10600	1150	550	1750	2310	11550	750	1100	1250	2057
	BC/BD-2x680FB5-B07	396,8	396,8	341186	341186	1738,8	111403	111403	68,8	68,8	40	40	165,3	165,3	A+	A+	45	45	76	76	2,4	2,4	11,00	11,00	12	800	400/3/50	12	392,8	4"	4"	10850	1450	2360	10600	1150	550	1750	2310	11150	750	1100	1250	1789
	BC/BD-2X680FC5-B01	779,3	606,6	670077	521582	2318,4	228738	163809	135,3	105,2	68	44	38,2	45,3	D	C	58	52	91	85	20,4	13,4	45,39	25,55	12	800	400/3/50	6	559,6	6"	6"	11050	1450	2360	10600	1150	550	1750	2310	11550	750	1100	1250	2294
	BC/BD-2x680FC5-B03	459,7	350,6	395271	301462	2317,3	113514	82119	79,7	60,8	81	50	121,0	159,4	A	A	44	37	75	68	3,8	2,2	10,20	4,57	12	800	400/3/50	12	527,6	5"	5"	11050	1450	2360	10600	1150	550	1750	2310	11550	750	1100	1250	2246
	BC/BD-2x680FC5-B06	789,1	789,1	678504	678504	2318,4	232696	232696	137,0	137,0	70	70	39,1	39,1	D	D	63	63	94	94	20,2	20,2	31,45	31,45	12	800	400/3/50	6	559,6	6"	6"	11050	1450	2360	10600	1150	550	1750	2310	11550	750	1100	1250	2259
	BC/BD-2x680FC5-B07	435,4	435,4	374377	374377	2317,3	106270	106270	75,5	75,5	73	73	174,2	174,2	A+	A+	45	45	75	75	2,5	2,5	11,36	11,36	12	800	400/3/50	12	527,6	5"	5"	11050	1450	2360	10600	1150	550	1750	2310	11550	750	1100	1250	1987
	BC/BD-2x680FD5-B01	826,8	633,7	710920	544884	2898,0	216606	155346	143,4	109,9	54	33	39,9	47,3	D	C	61	54	92	85	20,7	13,4	45,71	25,71	12	800	400/3/50	6	676,4	6"	6"	11050	1450	2360	10600	1150	550	1750	2310	11550	750	1100	1250	2500
	BC/BD-2x680FD5-B03	471,8	353,3	405675	303783	2897,4	107802	77635	81,8	61,3	58	35	124,2	160,6	A	A+	44	37	75	68	3,8	2,2	10,20	4,57	12	800	400/3/50	12	646,5	5"	5"	11050	1450	2360	10600	1150	550	1750	2310	11550	750	1100	1250	2450
	BC/BD-2x680FD5-B06	850,7	850,7	731470	731470	2898,0	224732	224732	147,5	147,5	56	56	41,3	41,3	D	D	63	63	94	94	20,6	20,6	32,08	32,08	12	800	400/3/50	6	676,4	6"	6"	11050	1450	2360	10600	1150	550	1750	2310	11550	750	1100	1250	2460
	BC/BD-2x680FD5-B07	448,4	448,4	385554	385554	2897,4	101678	101678	77,8	77,8	53	53	172,5	172,5	A+	A+	45	45	75	75	2,6	2,6	11,67	11,67	12	800	400/3/50	12	646,5	5"	5"	11050	1450	2360	10600	1150	550	1750	2310	11550	750	1100	1250	2191
	BC/BD-2x780DB5-B01	637,5	512,0	548151	440241	1391,0	244890	175530	110,6	88,8	62	42	26,2	32,4	E	D	60	54	93	87	24,3	15,8	53,54	30,11	14	800	400/3/50	6	372,8	6"	6"	8950	1450	2360	8500	1150	550	1200	2310	9450	750	1100	1250	1993
	BC/BD-2x780DB5-B03	403,6	315,9	347033	271625	1391,0	121585	87666	70,1	54,8	89	57	89,7	121,5	B	A	45	38	76	69	4,5	2,6	11,90	5,32	14	800	400/3/50	12	322,7	4"	4"	8750	1450	2360	8500	1150	550	1200	2310	9050	750	1100	1250	1937
	BC/BD-2x780DB5-B06	656,1	656,1	564144	564144	1391,0	256301	256301	113,9	113,9	65	65	27,0	27,0	E	E	64	64	95	95	24,3	24,3	37,88	37,88	14	800	400/3/50	6	372,8	6"	6"	8950	1450	2360	8500	1150	550	1200	2310	9450	750	1100	1250	1946
	BC/BD-2x780DB5-B07	388,2	388,2	333792	333792	1391,0	115305	115305	67,4	67,4	83	83	125,2	125,2	A	A	46	46	77	77	3,1	3,1	13,83	13,83	14	800	400/3/50	12	322,7	4"	4"	8750	1450	2360	8500	1150	550	1200	2310	9050	750	1100	1250	1634
	BC/BD-2X780DC5-B01	715,2	560,1	614961	481599	1854,7	225708	160761	124,1	97,2	48	31	28,8	35,2	E	D	61	55	94	88	24,8	15,9	54,08	30,39	14	800	400/3/50	6	466,2	6"	6"	8950	1450	2360	8500	1150	550	1200	2310	9450	750	1100	1250	2151
	BC/BD-2x780DC5-B03	431,8	327,3	371281	281427	1853,8	111812	79521	74,9	56,8	65	40	96,0	125,9	B	A	45	38	76	69	4,5	2,6	11,90	5,32	14	800	400/3/50	12	412,8	4"	4"	8750	1450	2360	8500	1150	550	1200	2310	9050	750	1100	1250	2097
	BC/BD-2x780DC5-B06	748,9	748,9	643938	643938	1854,7	241225	241225	130,0	130,0	52	52	30,1	30,1	D	D	65	65	96	96	24,9	24,9	38,97	38,97	14	800	400/3/50	6	466,2	6"	6"	8950	1450	2360	8500	1150	550	1200	2310	9450	750	1100	1250	2109
	BC/BD-2x780DC5-B07	417,2	417,2	358727	358727	1853,8	107070	107070	72,4	72,4	61	61	130,4	130,4	A	A	47	47	77	77	3,2	3,2	14,34	14,34	14	800	400/3/50	12	412,8	4"	4"	8750	1450	2360	8500	1150	550	1200	2310	9050	750	1100	1250	1794
	BC/BD-2x780DD5-B01	756,4	578,2	650387	497162	2318,4	209584	148101	131,2	100,3	38	23	30,3	36,1	D	D	64	60	95	91	25,0	16,0	54,36	30,62	14	800	400/3/50	6	559,6	6"	6"	8950	1450	2360	8500	1150	550	1200	2310	9450	750	1100	1250	2319
	BC/BD-2x780DD5-B03	441,8	324,2	379880	278762	2318,4	103466	72343	76,6	56,2	95	55	98,2	124,7	B	A	45	38	76	69	4,5	2,6	11,90	5,32	14	800	400/3/50	12	509,5	4"	4"	8750	1450	2360	8500	1150	550	1200	2310	9050	750	1100	1250	2263
	BC/BD-2x780DD5-B06	804,9	804,9	692089	692089	2318,4	227827	227827	139,7	139,7	43	43	31,8	31,8	D	D	65	65	96	96	25,3	25,3	39,84	39,84	14	800	400/3/50	6	559,6	6"	6"	8950	1450	2360	8500	1150	550	1200	2310	9450	750	1100	1250	2272
	BC/BD-2x780DD5-B07	429,5	429,5	369303	369303	2318,4	100073	100073	74,5	74,5	90	90	130,2	130,2	A	A	48	48	79	79	3,3	3,3	14,73	14,73	14	800	400/3/50	12	509,5	4"	4"	8750	1450	2360	8500	1150	550	1200	2310	9050	750	1100	1250	1960
	BC/BD-2x780EB5-B01	670,1	537,1	576182	461823	1622,9	261296	187181	116,3	93,2	16	11	28,0	34,4	E	D	60	53	92	86	23,9	15,6	53,10	29,88	14	800	400/3/50	6	419,5	6"	6"	10350	1450	2360	9900	1150	550	1400	2310	10850	750	1100	1250	2163
	BC/BD-2X780EC5-B01	796,0	623,7	684437	536285	2163,8	243213	174293	138,1	108,2	67	43	32,6	39,5	D	D	60	54	93	87	24,4	15,8	53,59	30,13	14	800	400/3/50	6	528,5	6"	6"	10350	1450	2360	9900	1150	550	1400	2310	10850	750	1100	1250	2337
	BC/BD-2x880DB5-B01	693,2	558,0	596045	479794	1589,8	279874	200606	120,3	96,8	17	11	24,9	31,0	E	D	61	55	94	88	27,8	18,0	61,19	34,41	16	800	400/3/50	6	412,8	6"	6"	10150	1450	2360	9700	1150	550	1200	2310	10650	750	1100	1250	2276
	BC/BD-2x880DB5-B03	455,4	356,7	391573	306707	1589,8	138955	100190	79,1	61,9	41	27	89,3	118,9	B	A	46	39	77	70	5,1	3,0	13,60	6,08	16	800	400/3/50	12	385,0	5"	5"	10150	1450	2360	9700	1150	550	1200	2310	10650	750	1100	1250	2201
	BC/BD-2x880DB5-B06	756,2	756,2	650215	650215	1589,8	292915	292915	131,2	131,2	95	95	27,3	27,3	E	E	65	65	96	96	27,7	27,7	43,29	43,29	16	800	400/3/50	6	412,8	6"	6"	10150	1450	2360	9700	1150	550	1200	2310	10650	750	1100	1250	2212
	BC/BD-2x880DB5-B07	438,1	438,1	376698	376698	1589,8	131778	131778	76,0	76,0	38	38	125,2	125,2	A	A	47	47	78	78	3,5	3,5	15,81	15,81	16	800	400/3/50	12	385,0	5"	5"	10150	1450	2360	9700	1150	550	1200	2310	10650	750	1100	1250	1856
	BC/BD-2X880DC5-B01	823,8	644,8	708340	554428	2119,7	257952	183727	142,9	111,9	70	45	29,1	35,4	E	D	62	56	95	89	28,3	18,2	61,80	34,73	16	800	400/3/50	6	519,6	6"	6"	10150	1450	2360	9700	1150	550	1200	2310	10650	750	1100	1250	2446
	BC/BD-2x880DC5-B03	495,7	375,7	426225	323044	2118,7	127785	90882	86,0	65,2	85	52	97,2	125,2	B	A	46	39	77	70	5,1	3,0	13,60	6,08	16	800	400/3/50	12	488,0	5"	5"	10150	1450	2360	9700	1150	550	1200	2310	10650	750	1100	1250	2383
	BC/BD-2x880DC5-B06	862,7	862,7	741788	741788	2119,7	275686	275686	149,7	149,7	76	76	30,4	30,4	D	D	66	66	97	97	28,4	28,4	44,53	44,53	16	800	400/3/50	6	519,6	6"	6"	10150	1450	2360	9700	1150	550	1200	2310	10650	750	1100	1250	2398
	BC/BD-2x880DC5-B07	478,9	478,9	411780	411780	2118,7	122365	122365	83,1	83,1	80	80	133,0	133,0	A	A	48	48	78	78	3,6	3,6	16,39	16,39	16	800	400/3/50	12	488,0	5"	5"	10150	1450	2360	9700	1150	550	1200	2310	10650	750	1100	1250	2038
	BC/BD-2x880DD5-B01	870,7	665,2	748667	571969	2649,6	239525	169258	151,1	115,4	55	34	30,4	36,3	D	D	65	61	96	92	28,6	18,3	62,13	35,00	16	800	400/3/50	6	626,3	6"	6"	10150	1450	2360	9700	1150	550	1200	2310	10650	750	1100	1250	2636
	BC/BD-2x880DD5-B03	502,8	369,1	432330	317369	2649,1	118247	82678	87,2	64,0	60	35	98,6	123,0	B	A	46	39	77	70	5,1	3,0	13,60	6,08	16	800	400/3/50	12	596,6	5"	5"	10150	1450	2360	9700	1150	550	1200	2310	10650	750	1100	1250	2571

PAS D'AILETTE / FIN SPACING / LAMELLENABSTAND / ШАГ РЕБРА	MODÈLE KARYER / KARYER MODEL МОДЕЛЬ KARYER	CAPACITÉ DE L'EAU / CAPACITY WATER / LEISTUNG WASSER / МОЩНОСТЬ ВОДА					CÔTÉ AIR / AIR SIDE / LUFTSEITE / СТОРОНА ВОЗДУХА		CÔTÉ FLUIDE/ FLUID SIDE / MEDIUMSEITE / СТОРОНА ЖИДКОСТИ				ÉNERGIE / ENERGY / ENERGIE / ЭНЕРГИЯ				ACOUSTIQUE / SOUND / SCHALLPEGEL / ЗВУК				INFORMATIONS VENTILATEUR / FAN DATA / LÜFTERDATEN / ДАННЫЕ ВЕНТИЛЯТОРА								INFORMATIONS BATTERIE / COIL DATA / WÄRMETAUSCHERDATEN / ДАННЫЕ БАТАРЕИ																
		T ambiante / Tambient / Umgebungstemp/ T окружающей среды =25°C ΔT=15°C Su / Water / Wasser / Вода, T entrée, eau / Tinlet, water / Wassereintrittstemp. / T воды на входе = 40°C, TSORTIE, su / Toutlet, water / Wasseraustrittstemp. / T воды на выходе =35°C				SURFACE TOTALE / TOTAL SURFACE / GESAMTFLÄCHE / ОБЩАЯ ПЛОЩАДЬ	DÉBIT D'AIR / AIR FLOW / LUFTMENGE / РАСХОД ВОЗДУХА		DÉBIT DE FLUIDE/ FLUID FLOW / MEDIUMMENGE / РАСХОД ЖИДКОСТИ		CÔTÉ FLUIDE / PRESSURE DROP FLUID SIDE / MEDIUMSEITIGER DRUCKVERLUST / ПАДЕНИЕ ДАВЛЕНИЯ СО СТОРОНЫ ЖИДКОСТИ		TAUX D'EFFICACITÉ ÉNERGÉTIQUE / ENERGY EFFICIENCY RATIO / ENERGIEEFFIZIENZRATE / КЛАСС ЭНЕРГОЭФФЕКТИВНОСТИ		CLASSE D'EFFICACITÉ ÉNERGÉTIQUE / ENERGY EFFICIENCY CLASS / ENERGIEEFFIZIENZKLASSE / КОЭФФИЦИЕНТ ЭНЕРГОЭФФЕКТИВНОСТИ		NIVEAU DE PRESSION SONORE / SOUND PRESSURE LEVEL / SCHALLDRUCKPEGEL / УРОВЕНЬ ЗВУКОВОГО ДАВЛЕНИЯ		NIVEAU DE PUISSANCE SONORE / SOUND POWER LEVEL / SCHALLLEISTUNGSPEGEL / УРОВЕНЬ ЗВУКОВОЙ МОЩНОСТИ		PUISSANCE TOTALE / TOTAL POWER / GESAMTLEISTUNG / ОБЩАЯ МОЩНОСТЬ		COURANT TOTAL / TOTAL CURRENT / GESAMTSTROMAUFNAHME / ОБЩИЙ ТОК		NOMBRE DE VENTILATEURS / NUMBER OF FANS / LÜFTERANZAHL/ КОЛИЧЕСТВО ВЕНТИЛЯТОРОВ	DIAMÈTRE DU VENTILATEUR / FAN DIAMETER / LÜFTERDURCHMESSER / ДИАМЕТР ВЕНТИЛЯТОРА	MOTEUR / MOTOR / MOTOR / МОТОР	NOMBRE DE PÔLES / NUMBER OF POLES / POLANZAHL / КОЛИЧЕСТВО ПОЛЮСОВ	VOLUME INTÉRIEUR / INTERNAL VOLUME / INNENVOLUMEN/ВНУТРЕННИЙ ОБЪЕМ	CONNEXIONS / CONNECTIONS / ANSCHLÜSSE / СОЕДИНЕНИЯ ENTRÉE / INLET / EINTRITT / ВХОД	SORTIE / OUTLET / AUSTRITT / ВЫХОД	DIMENSIONS/ DIMENSIONS / ABMESSUNGEN / ГАБАРИТНЫЕ РАЗМЕРЫ												POIDS / WEIGHT / GEWICHT / ВЕС
		kW		kcal/h			m³/h		m³/h		kPa						dB(A) 10m		dB		kW		A									A	B	C	E	F	G	H	I	K	L	M	N	
		Δ	Y	Δ	Y	m²	Δ	Y	Δ	Y	Δ	Y	Δ	Y	Δ	Y	Δ	Y	Δ	Y	Δ	Y	Δ	Y	PCS	mm	V/Ph/Hz		dm³	"		mm												kg
2,5 mm	BC/BD-2x880DD5-B06	926,7	926,7	796818	796818	2649,6	260374	260374	160,8	160,8	61	61	32,1	32,1	D	D	66	66	97	97	28,9	28,9	45,53	45,53	16	800	400/3/50	6	626,3	6"	6"	10150	1450	2360	9700	1150	550	1200	2310	10650	750	1100	1250	2584
	BC/BD-2x880DD5-B07	488,8	488,8	420292	420292	2649,1	114369	114369	84,8	84,8	57	57	128,6	128,6	A	A	49	49	80	80	3,8	3,8	16,84	16,84	16	800	400/3/50	12	596,6	5"	5"	10150	1450	2360	9700	1150	550	1200	2310	10650	750	1100	1250	2225
	BC/BD-2x880EB5-B01	776,4	622,0	667584	534824	1854,7	298624	213921	134,7	108,0	23	15	28,3	34,7	E	D	61	54	93	87	27,4	17,9	60,69	34,15	16	800	400/3/50	6	466,2	6"	6"	11750	1450	2360	11300	1150	550	1400	2310	12250	750	1100	1250	2458
	BC/BD-2X880EC5-B01	915,9	717,2	787532	616681	2473,0	277958	199192	159,0	124,4	96	62	32,9	39,8	D	D	61	55	94	88	27,8	18,0	61,24	34,44	16	800	400/3/50	6	590,7	6"	6"	11750	1450	2360	11300	1150	550	1400	2310	12250	750	1100	1250	2659
	BC/BD-2x980DB5-B01	789,8	635,4	679106	546346	1788,5	314859	225682	137,0	110,3	23	15	25,2	31,3	E	D	62	56	95	89	31,3	20,3	68,84	38,71	18	800	400/3/50	6	452,9	6"	6"	11350	1450	2360	10900	1150	550	1200	2310	11850	750	1100	1250	2548
	BC/BD-2x980DB5-B03	515,3	403,5	443078	346947	1788,5	156324	112714	89,4	70,0	57	37	88,8	122,3	B	A	47	40	78	71	5,8	3,3	15,30	6,84	18	800	400/3/50	12	425,1	5"	5"	11350	1450	2360	10900	1150	550	1200	2310	11850	750	1100	1250	2470
	BC/BD-2x980DB5-B06	812,7	812,7	698796	698796	1788,5	329530	329530	141,0	141,0	24	24	26,0	26,0	E	E	66	66	97	97	31,2	31,2	48,71	48,71	18	800	400/3/50	6	452,9	6"	6"	11350	1450	2360	10900	1150	550	1200	2310	11850	750	1100	1250	2482
	BC/BD-2x980DB5-B07	495,7	495,7	426225	426225	1788,5	148250	148250	86,0	86,0	53	53	123,9	123,9	A	A	48	48	79	79	4,0	4,0	17,78	17,78	18	800	400/3/50	12	425,1	5"	5"	11350	1450	2360	10900	1150	550	1200	2310	11850	750	1100	1250	2081
	BC/BD-2X980DC5-B01	932,4	729,6	801719	627343	2384,6	290196	206693	161,8	126,6	96	62	29,3	35,8	E	D	63	57	96	90	31,8	20,4	69,53	39,07	18	800	400/3/50	6	572,9	6"	6"	11350	1450	2360	10900	1150	550	1200	2310	11850	750	1100	1250	2742
	BC/BD-2x980DC5-B03	551,8	418,6	474462	359931	2384,6	143758	102242	95,7	72,6	42	25	95,1	126,8	B	A	47	40	78	71	5,8	3,3	15,30	6,84	18	800	400/3/50	12	545,1	5"	5"	11350	1450	2360	10900	1150	550	1200	2310	11850	750	1100	1250	2674
	BC/BD-2x980DC5-B06	976,6	976,6	839725	839725	2384,6	310146	310146	169,5	169,5	105	105	30,5	30,5	D	D	67	67	98	98	32,0	32,0	50,10	50,10	18	800	400/3/50	6	572,9	6"	6"	11350	1450	2360	10900	1150	550	1200	2310	11850	750	1100	1250	2687
	BC/BD-2x980DC5-B07	533,2	533,2	458469	458469	2384,6	137661	137661	92,5	92,5	39	39	130,0	130,0	A	A	49	49	79	79	4,1	4,1	18,44	18,44	18	800	400/3/50	12	545,1	5"	5"	11350	1450	2360	10900	1150	550	1200	2310	11850	750	1100	1250	2285
	BC/BD-2x980DD5-B01	985,2	752,2	847119	646775	2980,8	269466	190415	171,0	130,5	75	46	30,7	36,5	D	D	66	62	97	93	32,1	20,6	69,89	39,37	18	800	400/3/50	6	693,0	6"	6"	11350	1450	2360	10900	1150	550	1200	2310	11850	750	1100	1250	2954
	BC/BD-2x980DD5-B03	567,5	416,4	487962	358039	2980,2	133028	93012	98,4	72,2	83	48	97,8	126,2	B	A	47	40	78	71	5,8	3,3	15,30	6,84	18	800	400/3/50	12	663,1	5"	5"	11350	1450	2360	10900	1150	550	1200	2310	11850	750	1100	1250	2880
	BC/BD-2x980DD5-B06	1048,6	1048,6	901633	901633	2980,8	292920	292920	181,9	181,9	84	84	32,3	32,3	D	D	67	67	98	98	32,5	32,5	51,22	51,22	18	800	400/3/50	6	693,0	6"	6"	11350	1450	2360	10900	1150	550	1200	2310	11850	750	1100	1250	2895
	BC/BD-2x980DD5-B07	551,7	551,7	474376	474376	2980,2	128665	128665	95,7	95,7	79	79	131,4	131,4	A	A	50	50	81	81	4,2	4,2	18,94	18,94	18	800	400/3/50	12	663,1	5"	5"	11350	1450	2360	10900	1150	550	1200	2310	11850	750	1100	1250	2491

PAS D'AILETTE / FIN SPACING / LAMELLENABSTAND / ШАГ РЕБРА	MODÈLE KARYER / KARYER MODEL / МОДЕЛЬ KARYER	CAPACITÉ DE L'EAU / CAPACITY WATER / LEISTUNG WASSER / МОЩНОСТЬ ВОДА (T ambiante / Tambient / Umgebungstemp/ T окружающей среды =25°C ΔT=15°C Su / Water / Wasser / Вода, T entrée, eau / Tinlet, water / Wassereintrittstemp. / T воды на входе = 40°C, TSORTIE, su / Toutlet, water / Wasseraustrittstemp. / T воды на выходе =35°C) kW Δ	kW Y	kcal/h Δ	kcal/h Y	SURFACE TOTALE / TOTAL SURFACE / GESAMTFLÄCHE / ОБЩАЯ ПЛОЩАДЬ m²	CÔTÉ AIR / AIR SIDE / LUFTSEITE / СТОРОНА ВОЗДУХА: DÉBIT D'AIR / AIR FLOW / LUFTMENGE / РАСХОД ВОЗДУХА m³/h Δ	m³/h Y	CÔTÉ FLUIDE / FLUID SIDE / MEDIUMSEITE / СТОРОНА ЖИДКОСТИ: DÉBIT DE FLUIDE / FLUID FLOW / MEDIUMMENGE / РАСХОД ЖИДКОСТИ m³/h Δ	m³/h Y	CÔTÉ FLUIDE / PRESSURE DROP FLUID SIDE / MEDIUMSEITIGER DRUCKVERLUST / ПАДЕНИЕ ДАВЛЕНИЯ СО СТОРОНЫ ЖИДКОСТИ kPa Δ	kPa Y	ÉNERGIE / ENERGY / ENERGIE / ЭНЕРГИЯ: TAUX D'EFFICACITÉ ÉNERGÉTIQUE / ENERGY EFFICIENCY RATIO / ENERGIEEFFIZIENZRATE / КЛАСС ЭНЕРГОЭФФЕКТИВНОСТИ Δ	Y	CLASSE D'EFFICACITÉ ÉNERGÉTIQUE / ENERGY EFFICIENCY CLASS / ENERGIEEFFIZIENZKLASSE / КОЭФФИЦИЕНТ ЭНЕРГОЭФФЕКТИВНОСТИ Δ	Y	ACOUSTIQUE / SOUND / SCHALLPEGEL / ЗВУК: NIVEAU DE PRESSION SONORE / SOUND PRESSURE LEVEL / SCHALLDRUCKPEGEL / УРОВЕНЬ ЗВУКОВОГО ДАВЛЕНИЯ dB(A) 10m Δ	dB(A) 10m Y	NIVEAU DE PUISSANCE SONORE / SOUND POWER LEVEL / SCHALLLEISTUNGSPEGEL / УРОВЕНЬ ЗВУКОВОЙ МОЩНОСТИ dB Δ	dB Y
2,5 mm	BC/BD-t-180GA5-B01	34,7	28,7	29837	24678	46,0	18574	13306	6,0	5,0	57	41	20,4	26,1	E	E	49	42	81	74
	BC/BD-t-180GB5-B01	43,9	35,4	37747	30439	69,0	16737	11977	7,6	6,1	43	29	24,4	32,2	E	D	50	44	81	75
	BC/BD-t-180GB5-B03	28,2	22,0	24248	18917	68,8	8287	5963	4,9	3,8	45	29	94,0	110,0	B	B	33	26	64	57
	BC/BD-t-180GB5-B07	27,3	27,3	23474	23474	68,8	7907	7907	4,7	4,7	43	43	136,5	136,5	A	A	34	34	65	65
	BC/BD-t-180GC5-B01	50,7	39,5	43594	33964	92,0	15273	10811	8,8	6,9	67	43	28,2	35,9	E	D	51	46	83	78
	BC/BD-t-180GC5-B03	30,6	22,7	26311	19518	92,0	7574	5297	5,3	3,9	32	19	102,0	113,5	B	A	33	26	64	57
	BC/BD-t-180GC5-B07	29,6	29,6	25451	25451	92,0	7282	7282	5,1	5,1	30	30	148,0	148,0	A	A	35	35	66	66
	BC/BD-t-180JB5-B01	60,3	48,1	51849	41359	114,9	20310	14675	10,5	8,4	42	28	35,5	43,7	D	D	49	43	80	74
	BC/BD-t-180JB5-B03	37,8	29,8	32502	25623	114,9	10040	7441	6,6	5,2	52	34	126,0	149,0	A	A	33	26	64	57
	BC/BD-t-180JB5-B07	35,9	35,9	30868	30868	114,9	9365	9365	6,2	6,2	47	47	179,5	179,5	A+	A+	34	34	65	65
	BC/BD-t-180JC5-B01	70,6	54,6	60705	46948	153,3	19305	13837	12,3	9,5	85	54	41,5	49,6	D	C	49	43	80	74
	BC/BD-t-180JC5-B03	41,4	31,3	35598	26913	153,3	9571	6947	7,2	5,4	41	25	138,0	156,5	A	A	33	26	64	57
	BC/BD-t-180JC5-B07	39,2	39,2	33706	33706	153,3	8952	8952	6,8	6,8	37	37	196,0	196,0	A+	A+	34	34	64	64
	BC/BD-t-180LB5-B01	71,3	56,8	61307	48839	157,6	21628	15861	12,4	9,9	63	42	44,6	51,6	D	C	49	43	80	74
	BC/BD-t-180LB5-B03	43,5	34,2	37403	29407	157,6	10729	8040	7,5	5,9	85	55	145,0	171,0	A	A+	33	26	64	57
	BC/BD-t-180LB5-B07	41,0	41,0	35254	35254	157,6	9950	9950	7,1	7,1	77	77	205,0	205,0	A+	A+	34	34	65	65
	BC/BD-t-180LC5-B01	81,2	63,1	69819	54256	210,2	20986	15315	14,1	10,9	50	32	47,8	57,4	C	C	49	43	80	74
	BC/BD-t-180LC5-B03	47,3	36,8	40671	31642	210,2	10363	7839	8,2	6,4	64	41	157,7	184,0	A	A+	33	26	64	57
	BC/BD-t-180LC5-B07	44,6	44,6	38349	38349	210,2	9662	9662	7,7	7,7	58	58	223,0	223,0	A+	A+	34	34	65	65
	BC/BD-t-280GA5-B01	69,4	57,3	59673	49269	92,0	37148	26613	12,0	10,0	49	35	20,4	26,0	E	E	52	45	84	77
	BC/BD-t-280GB5-B01	87,7	70,6	75408	60705	137,9	33474	23954	15,2	12,3	35	24	25,1	30,7	E	D	52	46	84	78
	BC/BD-t-280GB5-B03	57,7	45,0	49613	38693	137,9	16574	11926	10,0	7,8	119	76	96,2	112,5	B	A	36	29	67	60
	BC/BD-t-280GB5-B07	55,9	55,9	48065	48065	137,9	15814	15814	9,7	9,7	112	112	111,8	111,8	A	A	37	37	68	68
	BC/BD-t-280GC5-B01	101,4	78,9	87188	67842	183,9	30546	21621	17,6	13,7	61	39	28,2	34,3	E	D	54	49	86	81
	BC/BD-t-280GC5-B03	62,3	46,2	53568	39725	183,9	15148	10594	10,8	8,0	86	51	103,8	115,5	B	A	36	29	67	60
	BC/BD-t-280GC5-B07	60,4	60,4	51935	51935	183,9	14564	14564	10,5	10,5	82	82	120,8	120,8	A	A	38	38	69	69
	BC/BD-t-280JB5-B01	120,5	96,1	103611	82631	229,9	40621	29350	20,9	16,7	34	23	36,5	43,7	D	D	52	46	83	77
	BC/BD-t-280JB5-B03	76,6	60,3	65864	51849	229,9	20080	14881	13,3	10,5	99	65	127,7	150,8	A	A	36	29	67	60
	BC/BD-t-280JB5-B07	72,7	72,7	62511	62511	229,9	18730	18730	12,6	12,6	90	90	181,8	181,8	A+	A+	37	37	68	68
	BC/BD-t-280JC5-B01	137,3	106,5	118057	91573	306,5	38611	27674	23,8	18,5	28	18	40,4	48,4	D	C	52	46	83	77
	BC/BD-t-280JC5-B03	83,7	63,3	71969	54428	306,5	19141	13893	14,5	11,0	72	44	139,5	158,3	A	A	36	29	67	60
	BC/BD-t-280JC5-B07	79,2	79,2	68100	68100	306,5	17905	17905	13,8	13,8	66	66	198,0	198,0	A+	A+	37	37	67	67
	BC/BD-t-280LB5-B01	142,5	113,6	122528	97678	315,3	43257	31722	24,7	19,7	61	41	43,2	51,6	D	C	52	46	83	77
	BC/BD-t-280LB5-B03	86,9	68,3	74721	58727	315,3	21458	16080	15,1	11,9	78	51	144,8	170,8	A	A+	36	29	67	60
	BC/BD-t-280LB5-B07	81,9	81,9	70421	70421	315,3	19900	19900	14,2	14,2	70	70	204,8	204,8	A+	A+	37	37	68	68
	BC/BD-t-280LC5-B01	162,4	126,1	139639	108426	420,4	41972	30630	28,2	21,9	49	31	49,2	57,3	C	C	52	46	83	77
	BC/BD-t-280LC5-B03	94,6	73,5	81341	63199	420,4	20725	15679	16,4	12,8	58	37	157,7	183,8	A	A+	36	29	67	60
	BC/BD-t-280LC5-B07	89,2	89,2	76698	76698	420,4	19324	19324	15,5	15,5	52	52	223,0	223,0	A+	A+	37	37	68	68
	BC/BD-t-380GA5-B01	104,0	85,9	89424	73861	137,9	55722	39919	18,0	14,9	46	33	20,4	25,3	E	E	54	47	86	79
	BC/BD-t-380GB5-B01	131,5	105,8	113070	90972	206,9	50212	35931	22,8	18,4	34	23	24,8	31,1	E	D	54	48	86	80

MODÈLE KARYER / KARYER MODEL / МОДЕЛЬ KARYER	INFORMATIONS VENTILATEUR / FAN DATA / LÜFTERDATEN / ДАННЫЕ ВЕНТИЛЯТОРА: PUISSANCE TOTALE / TOTAL POWER / GESAMTLEISTUNG / ОБЩАЯ МОЩНОСТЬ kW Δ	kW Y	COURANT TOTAL / TOTAL CURRENT / GESAMTSTROMAUFNAHME / ОБЩИЙ ТОК A Δ	A Y	NOMBRE DE VENTILATEURS / NUMBER OF FANS / LÜFTERANZAHL / КОЛИЧЕСТВО ВЕНТИЛЯТОРОВ PCS	DIAMÈTRE DU VENTILATEUR / FAN DIAMETER / LÜFTERDURCHMESSER / ДИАМЕТР ВЕНТИЛЯТОРА mm	MOTEUR / MOTOR / MOTOR / МОТОР V/Ph/Hz	NOMBRE DE PÔLES / NUMBER OF POLES / POLANZAHL / КОЛИЧЕСТВО ПОЛЮСОВ	INFORMATIONS BATTERIE / COIL DATA / WÄRMETAUSCHERDATEN / ДАННЫЕ БАТАРЕИ: VOLUME INTÉRIEUR / INTERNAL VOLUME / INNENVOLUMEN / ВНУТРЕННИЙ ОБЪЕМ dm³	CONNEXIONS / CONNECTIONS / ANSCHLÜSSE / СОЕДИНЕНИЯ: ENTRÉE / INLET / EINTRITT / ВХОД "	SORTIE / OUTLET / AUSTRITT / ВЫХОД "	DIMENSIONS / DIMENSIONS / ABMESSUNGEN / ГАБАРИТНЫЕ РАЗМЕРЫ (mm) A	B	C	E	F	G	H	I	K	L	M	N	POIDS / WEIGHT / GEWICHT / ВЕС kg
BC/BD-t-180GA5-B01	1,7	1,1	3,80	2,14	1	800	400/3/50	6	7,8	1 1/4"	1 1/4"	1400	1450	1230	1150	1150	550	1050	1180	1700	750	1100	1250	172
BC/BD-t-180GB5-B01	1,8	1,1	3,85	2,17	1	800	400/3/50	6	11,3	1 1/2"	1 1/2"	1400	1450	1230	1150	1150	550	1050	1180	1700	750	1100	1250	179
BC/BD-t-180GB5-B03	0,3	0,2	0,85	0,38	1	800	400/3/50	12	10,1	1 1/4"	1 1/4"	1400	1450	1230	1150	1150	550	1050	1180	1700	750	1100	1250	175
BC/BD-t-180GB5-B07	0,2	0,2	1,01	1,01	1	800	400/3/50	12	10,1	1 1/4"	1 1/4"	1400	1450	1230	1150	1150	550	1050	1180	1700	750	1100	1250	154
BC/BD-t-180GC5-B01	1,8	1,1	3,88	2,19	1	800	400/3/50	6	16,1	2"	2"	1400	1450	1230	1150	1150	550	1050	1180	1700	750	1100	1250	186
BC/BD-t-180GC5-B03	0,3	0,2	0,85	0,38	1	800	400/3/50	12	13,0	1 1/4"	1 1/4"	1400	1450	1230	1150	1150	550	1050	1180	1700	750	1100	1250	182
BC/BD-t-180GC5-B07	0,2	0,2	1,05	1,05	1	800	400/3/50	12	13,0	1 1/4"	1 1/4"	1400	1450	1230	1150	1150	550	1050	1180	1700	750	1100	1250	161
BC/BD-t-180JB5-B01	1,7	1,1	3,75	2,12	1	800	400/3/50	6	16,4	1 1/2"	1 1/2"	2100	1450	1230	1850	1150	550	1750	1180	2400	750	1100	1250	217
BC/BD-t-180JB5-B03	0,3	0,2	0,85	0,38	1	800	400/3/50	12	15,5	1 1/4"	1 1/4"	2100	1450	1230	1850	1150	550	1750	1180	2400	750	1100	1250	213
BC/BD-t-180JB5-B07	0,2	0,2	0,92	0,92	1	800	400/3/50	12	15,5	1 1/4"	1 1/4"	2100	1450	1230	1850	1150	550	1750	1180	2400	750	1100	1250	192
BC/BD-t-180JC5-B01	1,7	1,1	3,78	2,13	1	800	400/3/50	6	22,9	2"	2"	2100	1450	1230	1850	1150	550	1750	1180	2400	750	1100	1250	229
BC/BD-t-180JC5-B03	0,3	0,2	0,85	0,38	1	800	400/3/50	12	19,8	1 1/4"	1 1/4"	2100	1450	1230	1850	1150	550	1750	1180	2400	750	1100	1250	225
BC/BD-t-180JC5-B07	0,2	0,2	0,94	0,94	1	800	400/3/50	12	19,8	1 1/4"	1 1/4"	2100	1450	1230	1850	1150	550	1750	1180	2400	750	1100	1250	203
BC/BD-t-180LB5-B01	1,6	1,1	3,71	2,09	1	800	400/3/50	6	23,4	2"	2"	2750	1450	1230	2500	1150	550	2400	1180	3050	750	1100	1250	252
BC/BD-t-180LB5-B03	0,3	0,2	0,85	0,38	1	800	400/3/50	12	20,3	1 1/4"	1 1/4"	2750	1450	1230	2500	1150	550	2400	1180	3050	750	1100	1250	248
BC/BD-t-180LB5-B07	0,2	0,2	0,87	0,87	1	800	400/3/50	12	20,3	1 1/4"	1 1/4"	2750	1450	1230	2500	1150	550	2400	1180	3050	750	1100	1250	227
BC/BD-t-180LC5-B01	1,7	1,1	3,73	2,10	1	800	400/3/50	6	29,3	2"	2"	2750	1450	1230	2500	1150	550	2400	1180	3050	750	1100	1250	268
BC/BD-t-180LC5-B03	0,3	0,2	0,85	0,38	1	800	400/3/50	12	26,2	1 1/4"	1 1/4"	2750	1450	1230	2500	1150	550	2400	1180	3050	750	1100	1250	264
BC/BD-t-180LC5-B07	0,2	0,2	0,89	0,89	1	800	400/3/50	12	26,2	1 1/4"	1 1/4"	2750	1450	1230	2500	1150	550	2400	1180	3050	750	1100	1250	243
BC/BD-t-280GA5-B01	3,4	2,2	7,60	4,28	2	800	400/3/50	6	16,1	2"	2"	2450	1450	1230	2200	1150	550	1050	1180	2750	750	1100	1250	297
BC/BD-t-280GB5-B01	3,5	2,3	7,69	4,33	2	800	400/3/50	6	25,4	2 1/2"	2 1/2"	2450	1450	1230	2200	1150	550	1050	1180	2750	750	1100	1250	312
BC/BD-t-280GB5-B03	0,6	0,4	1,70	0,76	2	800	400/3/50	12	19,0	1 1/2"	1 1/2"	2450	1450	1230	2200	1150	550	1050	1180	2750	750	1100	1250	304
BC/BD-t-280GB5-B07	0,5	0,5	2,02	2,02	2	800	400/3/50	12	19,0	1 1/2"	1 1/2"	2450	1450	1230	2200	1150	550	1050	1180	2750	750	1100	1250	260
BC/BD-t-280GC5-B01	3,6	2,3	7,76	4,37	2	800	400/3/50	6	30,5	2 1/2"	2 1/2"	2450	1450	1230	2200	1150	550	1050	1180	2750	750	1100	1250	326
BC/BD-t-280GC5-B03	0,6	0,4	1,70	0,76	2	800	400/3/50	12	24,1	1 1/2"	1 1/2"	2450	1450	1230	2200	1150	550	1050	1180	2750	750	1100	1250	318
BC/BD-t-280GC5-B07	0,5	0,5	2,09	2,09	2	800	400/3/50	12	24,1	1 1/2"	1 1/2"	2450	1450	1230	2200	1150	550	1050	1180	2750	750	1100	1250	274
BC/BD-t-280JB5-B01	3,3	2,2	7,50	4,23	2	800	400/3/50	6	35,7	2 1/2"	2 1/2"	3850	1450	1230	3600	1150	550	1750	1180	4150	750	1100	1250	388
BC/BD-t-280JB5-B03	0,6	0,4	1,70	0,76	2	800	400/3/50	12	31,5	2"	2"	3850	1450	1230	3600	1150	550	1750	1180	4150	750	1100	1250	380
BC/BD-t-280JB5-B07	0,4	0,4	1,83	1,83	2	800	400/3/50	12	31,5	2"	2"	3850	1450	1230	3600	1150	550	1750	1180	4150	750	1100	1250	337
BC/BD-t-280JC5-B01	3,4	2,2	7,56	4,26	2	800	400/3/50	6	44,2	2 1/2"	2 1/2"	3850	1450	1230	3600	1150	550	1750	1180	4150	750	1100	1250	412
BC/BD-t-280JC5-B03	0,6	0,4	1,70	0,76	2	800	400/3/50	12	40,0	2"	2"	3850	1450	1230	3600	1150	550	1750	1180	4150	750	1100	1250	404
BC/BD-t-280JC5-B07	0,4	0,4	1,88	1,88	2	800	400/3/50	12	40,0	2"	2"	3850	1450	1230	3600	1150	550	1750	1180	4150	750	1100	1250	361
BC/BD-t-280LB5-B01	3,3	2,2	7,42	4,18	2	800	400/3/50	6	45,2	2 1/2"	2 1/2"	5150	1450	1230	4900	1150	550	2400	1180	5450	750	1100	1250	458
BC/BD-t-280LB5-B03	0,6	0,4	1,70	0,76	2	800	400/3/50	12	41,0	2"	2"	5150	1450	1230	4900	1150	550	2400	1180	5450	750	1100	1250	450
BC/BD-t-280LB5-B07	0,4	0,4	1,74	1,74	2	800	400/3/50	12	41,0	2"	2"	5150	1450	1230	4900	1150	550	2400	1180	5450	750	1100	1250	407
BC/BD-t-280LC5-B01	3,3	2,2	7,46	4,20	2	800	400/3/50	6	57,0	2 1/2"	2 1/2"	5150	1450	1230	4900	1150	550	2400	1180	5450	750	1100	1250	490
BC/BD-t-280LC5-B03	0,6	0,4	1,70	0,76	2	800	400/3/50	12	52,8	2"	2"	5150	1450	1230	4900	1150	550	2400	1180	5450	750	1100	1250	482
BC/BD-t-280LC5-B07	0,4	0,4	1,78	1,78	2	800	400/3/50	12	52,8	2"	2"	5150	1450	1230	4900	1150	550	2400	1180	5450	750	1100	1250	439
BC/BD-t-380GA5-B01	5,1	3,4	11,39	6,41	3	800	400/3/50	6	25,4	2 1/2"	2 1/2"	3500	1450	1230	3250	1150	550	1050	1180	3800	750	1100	1250	422
BC/BD-t-380GB5-B01	5,3	3,4	11,54	6,49	3	800	400/3/50	6	36,5	3"	3"	3500	1450	1230	3250	1150	550	1050	1180	3800	750	1100	1250	444

PAS D'AILETTE / FIN SPACING / LAMELLENABSTAND / ШАГ РЕБРА	MODÈLE KARYER / KARYER MODEL / МОДЕЛЬ KARYER	CAPACITÉ DE L'EAU / CAPACITY WATER / LEISTUNG WASSER / МОЩНОСТЬ ВОДА: T ambiante / Tambient / Umgebungstemp/ T окружающей среды =25°C ΔT=15°C Su / Water / Wasser / Вода, T entrée, eau / Tinlet, water / Wassereintrittstemp. / T воды на входе = 40°C, TSORTIE, su / Toutlet, water / Wasseraustrittstemp. / T воды на выходе =35°C				SURFACE TOTALE / TOTAL SURFACE / GESAMTFLÄCHE / ОБЩАЯ ПЛОЩАДЬ	CÔTÉ AIR / AIR SIDE / LUFTSEITE / СТОРОНА ВОЗДУХА: DÉBIT D'AIR / AIR FLOW / LUFTMENGE / РАСХОД ВОЗДУХА		CÔTÉ FLUIDE / FLUID SIDE / MEDIUMSEITE / СТОРОНА ЖИДКОСТИ: DÉBIT DE FLUIDE / FLUID FLOW / MEDIUMMENGE / РАСХОД ЖИДКОСТИ		CÔTÉ FLUIDE / PRESSURE DROP FLUID SIDE / MEDIUMSEITIGER DRUCKVERLUST / ПАДЕНИЕ ДАВЛЕНИЯ СО СТОРОНЫ ЖИДКОСТИ		ÉNERGIE / ENERGY / ENERGIE / ЭНЕРГИЯ: TAUX D'EFFICACITÉ ÉNERGÉTIQUE / ENERGY EFFICIENCY RATIO / ENERGIEEFFIZIENZRATE / КЛАСС ЭНЕРГОЭФФЕКТИВНОСТИ		CLASSE D'EFFICACITÉ ÉNERGÉTIQUE / ENERGY EFFICIENCY CLASS / ENERGIEEFFIZIENZKLASSE / КОЭФФИЦИЕНТ ЭНЕРГОЭФФЕКТИВНОСТИ		ACOUSTIQUE / SOUND / SCHALLPEGEL / ЗВУК: NIVEAU DE PRESSION SONORE / SOUND PRESSURE LEVEL / SCHALLDRUCKPEGEL / УРОВЕНЬ ЗВУКОВОГО ДАВЛЕНИЯ		NIVEAU DE PUISSANCE SONORE / SOUND POWER LEVEL / SCHALLLEISTUNGSPEGEL / УРОВЕНЬ ЗВУКОВОЙ МОЩНОСТИ		INFORMATIONS VENTILATEUR / FAN DATA / LÜFTERDATEN / ДАННЫЕ ВЕНТИЛЯТОРА: PUISSANCE TOTALE / TOTAL POWER / GESAMTLEISTUNG / ОБЩАЯ МОЩНОСТЬ		COURANT TOTAL / TOTAL CURRENT / GESAMTSTROMAUFNAHME / ОБЩИЙ ТОК		NOMBRE DE VENTILATEURS / NUMBER OF FANS / LÜFTERANZAHL / КОЛИЧЕСТВО ВЕНТИЛЯТОРОВ	DIAMÈTRE DU VENTILATEUR / FAN DIAMETER / LÜFTERDURCHMESSER / ДИАМЕТР ВЕНТИЛЯТОРА	MOTEUR / MOTOR / MOTOR / МОТОР	NOMBRE DE PÔLES / NUMBER OF POLES / POLANZAHL / КОЛИЧЕСТВО ПОЛЮСОВ	INFORMATIONS BATTERIE / COIL DATA / WÄRMETAUSCHERDATEN / ДАННЫЕ БАТАРЕИ: VOLUME INTÉRIEUR / INTERNAL VOLUME / INNENVOLUMEN / ВНУТРЕННИЙ ОБЪЕМ	CONNEXIONS / CONNECTIONS / ANSCHLÜSSE / СОЕДИНЕНИЯ: ENTRÉE / INLET / EINTRITT / ВХОД	SORTIE / OUTLET / AUSTRITT / ВЫХОД	DIMENSIONS / DIMENSIONS / ABMESSUNGEN / ГАБАРИТНЫЕ РАЗМЕРЫ												POIDS / WEIGHT / GEWICHT / ВЕС
		kW		kcal/h			m³/h		m³/h		kPa						dB(A) 10m		dB		kW		A									A	B	C	E	F	G	H	I	K	L	M	N	
		Δ	Y	Δ	Y	m²	Δ	Y	Δ	Y	Δ	Y	Δ	Y	Δ	Y	Δ	Y	Δ	Y	Δ	Y	Δ	Y	PCS	mm	V/Ph/Hz		dm³	"		mm												kg
2,5 mm	BC/BD-t-380GB5-B03	86,6	67,5	74463	58040	206,9	24860	17888	15,0	11,7	112	72	86,6	112,5	B	A	38	31	69	62	1,0	0,6	2,55	1,15	3	800	400/3/50	12	28,9	2"	2"	3500	1450	1230	3250	1150	550	1050	1180	3800	750	1100	1250	432
	BC/BD-t-380GB5-B07	83,8	83,8	72055	72055	206,9	23721	23721	14,5	14,5	106	106	119,7	119,7	A	A	39	39	70	70	0,7	0,7	3,03	3,03	3	800	400/3/50	12	28,9	2"	2"	3500	1450	1230	3250	1150	550	1050	1180	3800	750	1100	1250	368
	BC/BD-t-380GC5-B01	153,2	119,1	131728	102408	275,9	45819	32432	26,6	20,7	81	52	28,9	35,0	E	D	56	51	88	83	5,3	3,4	11,64	6,55	3	800	400/3/50	6	44,2	3"	3"	3500	1450	1230	3250	1150	550	1050	1180	3800	750	1100	1250	464
	BC/BD-t-380GC5-B03	93,4	69,3	80310	59587	275,9	22721	15891	16,2	12,0	81	47	93,4	115,5	B	A	38	31	69	62	1,0	0,6	2,55	1,15	3	800	400/3/50	12	36,6	2"	2"	3500	1450	1230	3250	1150	550	1050	1180	3800	750	1100	1250	452
	BC/BD-t-380GC5-B07	90,6	90,6	77902	77902	275,9	21845	21845	15,7	15,7	76	76	129,4	129,4	A	A	40	40	71	71	0,7	0,7	3,14	3,14	3	800	400/3/50	12	36,6	2"	2"	3500	1450	1230	3250	1150	550	1050	1180	3800	750	1100	1250	388
	BC/BD-t-380JB5-B01	186,0	148,2	159931	127429	344,8	60931	44025	32,3	25,7	101	67	37,2	44,9	D	D	54	48	85	79	5,0	3,3	11,24	6,34	3	800	400/3/50	6	51,9	3"	3"	5600	1450	1230	5350	1150	550	1750	1180	5900	750	1100	1250	557
	BC/BD-t-380JB5-B03	113,3	89,3	97420	76784	344,8	30120	22322	19,7	15,5	44	29	113,3	148,8	A	A	38	31	69	62	1,0	0,6	2,55	1,15	3	800	400/3/50	12	48,5	2 1/2"	2 1/2"	5600	1450	1230	5350	1150	550	1750	1180	5900	750	1100	1250	545
	BC/BD-t-380JB5-B07	107,6	107,6	92519	92519	344,8	28094	28094	18,7	18,7	40	40	179,3	179,3	A+	A+	39	39	70	70	0,6	0,6	2,74	2,74	3	800	400/3/50	12	48,5	2 1/2"	2 1/2"	5600	1450	1230	5350	1150	550	1750	1180	5900	750	1100	1250	481
	BC/BD-t-380JC5-B01	211,6	164	181943	140756,6	460	57916	41510,5	36,7	28	79	50,0	41,5	49,6	D	C	54	48	85	79,0	5,1	3,30	11,33	6,38	3	800	400/3/50	6,0	64,8	3"	3"	5600	1450	1230	5350	1150	550	1750	1180	5900	750	1100	1250	592,0
	BC/BD-t-380JC5-B03	123,9	94	106535	80653,5	460	28712	20840,1	21,5	16	33	19,9	123,9	156,3	A	A	38	31	69	62,0	1,0	0,60	2,55	1,15	3	800	400/3/50	12,0	61,4	2 1/2"	2 1/2"	5600	1450	1230	5350	1150	550	1750	1180	5900	750	1100	1250	580,0
	BC/BD-t-380JC5-B07	117,5	118	101032	101031,8	460	26857	26857,1	20,4	20	30	29,7	195,8	195,8	A+	A+	39	39	69	69,4	0,6	0,60	2,82	2,82	3	800	400/3/50	12,0	61,4	2 1/2"	2 1/2"	5600	1450	1230	5350	1150	550	1750	1180	5900	750	1100	1250	516,0
	BC/BD-t-480GA5-B01	131,5	109	113070	93637,1	184	74296	53225,7	22,8	19	15	10,7	19,3	24,2	E	E	55	48	87	80,0	6,8	4,50	15,19	8,55	4	800	400/3/50	6,0	33,9	3"	3"	4550	1450	1230	4300	1150	550	1050	1180	4850	750	1100	1250	549,0
	BC/BD-t-480GB5-B01	179,7	144	154514	124161,6	276	66949	47907,9	31,2	25	74	50,1	25,7	32,1	E	D	55	49	87	81,1	7,0	4,50	15,38	8,65	4	800	400/3/50	6,0	53,6	4"	4"	4550	1450	1230	4300	1150	550	1050	1180	4850	750	1100	1250	576,0
	BC/BD-t-480GB5-B03	115,4	90	99226	77386,1	276	33147	23851,1	20,0	16	106	68,4	88,8	128,6	B	A	39	32	70	63,0	1,3	0,70	3,40	1,52	4	800	400/3/50	12,0	40,8	2 1/2"	2 1/2"	4550	1450	1230	4300	1150	550	1050	1180	4850	750	1100	1250	560,0
	BC/BD-t-480GB5-B07	111,7	112	96045	96044,7	276	31628	31628,4	19,4	19	100	100,3	124,1	124,1	A	A	40	40	71	70,9	0,9	0,90	4,04	4,04	4	800	400/3/50	12,0	40,8	2 1/2"	2 1/2"	4550	1450	1230	4300	1150	550	1050	1180	4850	750	1100	1250	474,0
	BC/BD-t-480GC5-B01	202,5	158	174119	135597,6	368	61093	43242,2	35,1	27	56	35,8	28,5	34,3	E	D	57	52	89	83,7	7,1	4,60	15,52	8,74	4	800	400/3/50	6,0	63,9	4"	4"	4550	1450	1230	4300	1150	550	1050	1180	4850	750	1100	1250	604,0
	BC/BD-t-480GC5-B03	124,6	92	107137	79449,7	368	30295	21188,6	21,6	16	75	44,3	95,8	132,0	B	A	39	32	70	63,0	1,3	0,70	3,40	1,52	4	800	400/3/50	12,0	51,1	2 1/2"	2 1/2"	4550	1450	1230	4300	1150	550	1050	1180	4850	750	1100	1250	588,0
	BC/BD-t-480GC5-B07	120,8	121	103869	103869,3	368	29127	29127,1	21,0	21	71	71,3	134,2	134,2	A	A	41	41	72	72,2	0,9	0,90	4,18	4,18	4	800	400/3/50	12,0	51,1	2 1/2"	2 1/2"	4550	1450	1230	4300	1150	550	1050	1180	4850	750	1100	1250	502,0
	BC/BD-t-580GA5-B01	169,5	140	145744	120636,3	230	92869	66532,1	29,4	24	28	20,2	19,7	25,1	E	E	55	49	88	81,0	8,6	5,60	18,98	10,68	5	800	400/3/50	6,0	39,1	3"	3"	5600	1450	1230	5350	1150	550	1050	1180	5900	750	1100	1250	674,0
	BC/BD-t-580GB5-B01	214,6	173	184523	148667,2	345	83686	59884,9	37,2	30	20	13,6	24,4	30,3	E	D	56	50	88	82,1	8,8	5,70	19,23	10,81	5	800	400/3/50	6,0	61,3	4"	4"	5600	1450	1230	5350	1150	550	1050	1180	5900	750	1100	1250	710,0
	BC/BD-t-580GB5-B03	142,9	112	122872	95872,7	345	41434	29813,9	24,8	19	66	42,4	89,3	123,9	B	A	40	33	71	64,0	1,6	0,90	4,25	1,9	5	800	400/3/50	12,0	48,5	2 1/2"	2 1/2"	5600	1450	1230	5350	1150	550	1050	1180	5900	750	1100	1250	690,0
	BC/BD-t-580GB5-B07	138,3	138	118917	118916,6	345	39535	39535,5	24,0	24	62	62,2	125,7	125,7	A	A	41	41	72	71,9	1,1	1,10	5,05	5,05	5	800	400/3/50	12,0	48,5	2 1/2"	2 1/2"	5600	1450	1230	5350	1150	550	1050	1180	5900	750	1100	1250	582,0
	BC/BD-t-580GC5-B01	242,4	189	208426	162682,7	460	76366	54052,7	42,1	33	16	10,4	27,2	33,2	E	D	57	53	90	84,7	8,9	5,70	19,40	10,92	5	800	400/3/50	6,0	74,2	4"	4"	5600	1450	1230	5350	1150	550	1050	1180	5900	750	1100	1250	746,0
	BC/BD-t-580GC5-B03	154,4	115	132760	98538,2	460	37869	26485,8	26,8	20	48	28,5	96,5	127,3	B	A	40	33	71	64,0	1,6	0,90	4,25	1,9	5	800	400/3/50	12,0	61,4	2 1/2"	2 1/2"	5600	1450	1230	5350	1150	550	1050	1180	5900	750	1100	1250	726,0
	BC/BD-t-580GC5-B07	149,8	150	128805	128804,8	460	36409	36408,9	26,0	26	46	45,9	124,8	124,8	A	A	42	42	73	73,2	1,2	1,20	5,23	5,23	5	800	400/3/50	12,0	61,4	2 1/2"	2 1/2"	5600	1450	1230	5350	1150	550	1050	1180	5900	750	1100	1250	618,0
	BC/BD-t-680GA5-B01	207,7	172	178590	147635,4	276	111443	79838,5	36,1	30	48	33,8	20,2	25,6	E	E	56	50	89	82,0	10,3	6,70	22,78	12,82	6	800	400/3/50	6,0	44,2	3"	3"	6650	1450	1230	6400	1150	550	1050	1180	6950	750	1100	1250	799,0
	BC/BD-t-680GB5-B01	262,7	211	225881	181771,2	414	100423	71861,9	45,6	37	34	22,9	25,0	31,1	E	D	57	51	89	83,1	10,5	6,80	23,07	12,97	6	800	400/3/50	6,0	69	4"	4"	6650	1450	1230	6400	1150	550	1050	1180	6950	750	1100	1250	842,0
	BC/BD-t-680GB5-B03	173,1	135	148839	116079,1	414	49721	35776,7	30,0	23	109	70,0	91,1	122,7	B	A	41	34	72	65,0	1,9	1,10	5,10	2,29	6	800	400/3/50	12,0	56,2	2 1/2"	2 1/2"	6650	1450	1230	6400	1150	550	1050	1180	6950	750	1100	1250	818,0
	BC/BD-t-680GB5-B07	167,4	167	143938	143938,1	414	47443	47442,5	29,1	29	103	102,7	119,6	119,6	A	A	42	42	73	72,9	1,4	1,40	6,06	6,06	6	800	400/3/50	12,0	56,2	2 1/2"	2 1/2"	6650	1450	1230	6400	1150	550	1050	1180	6950	750	1100	1250	688,0
	BC/BD-t-680GC5-B01	296,5	231	254944	198796,2	552	91639	64863,3	51,5	40	27	17,3	27,7	34,0	E	D	58	53	91	85,7	10,7	6,80	23,28	13,1	6	800	400/3/50	6,0	84,4	4"	4"	6650	1450	1230	6400	1150	550	1050	1180	6950	750	1100	1250	884,0
	BC/BD-t-680GC5-B03	186,8	139	160619	119088,5	552	45443	31783,0	32,4	24	79	46,5	98,3	125,9	B	A	41	34	72	65,0	1,9	1,10	5,10	2,29	6	800	400/3/50	12,0	71,6	2 1/2"	2 1/2"	6650	1450	1230	6400	1150	550	1050	1180	6950	750	1100	1250	860,0
	BC/BD-t-680GC5-B07	181,2	181	155804	155803,9	552	43691	43690,7	31,4	31	75	75,2	129,4	129,4	A	A	43	43	74	74,2	1,4	1,40	6,27	6,27	6	800	400/3/50	12,0	71,6	2 1/2"	2 1/2"	6650	1450	1230	6400	1150	550	1050	1180	6950	750	1100	1250	731,0
	BC/BD-t-2X180GA5-B01	68,9	57	59243	49011,2	91	36939	26465,2	12,0	10	56	39,7	20,3	25,9	E	E	52	45	84	77,0	3,4	2,20	7,60	4,28	2	800	400/3/50	6,0	20,8	2"	2"	1400	1450	2310	1150	1150	550	1050	2260	1700	750	1100	1250	293,0
	BC/BD-t-2X180GB5-B01	87,1	70	74892	60275,1	136	33245	23769,7	15,1	12	40	27,0	24,9	30,5	E	D	53	47	84	78,3	3,5	2,30	7,70	4,33	2	800	400/3/50	6,0	33,6	2 1/2"	2 1/2"	1400	1450	2310	1150	1150	550	1050	2260	1700	750	1100	1250	308,0
	BC/BD-t-2x180GB5-B03	56,0	44	48151	37575,2	136	16462	11820,6	9,7	8	49	31,4	93,3	109,3	B	B	36	29	67	60,0	0,6	0,40	1,70	0,76	2	800	400/3/50	12,0	22	1 1/2"	1 1/2"	1400	1450	2310	1150	1150	550	1050	2260	1700	750	1100	1250	300,0
	BC/BD-t-2x180GB5-B07	54,2	54	46604	46603,6	136	15719	15718,8	9,4	9	46	46,3	108,4	108,4	B	B	37	37	68	68,0	0,5	0,50	2,03	2,03	2	800	400/3/50	12,0	22	1 1/2"	1 1/2"	1400	1450	2310	1150	1150	550	1050	2260	1700	750	1100	1250	257,0
	BC/BD-t-2X180GC5-B01	100,6	78	86500	67239,9	182	30307	21437,9	17,5	14	68	43,4	27,9	34,0	E	D	54	49	86	81,1	3,6	2,30	7,77	4,37	2	800	400/3/50	6,0	38,7	2 1/2"	2 1/2"	1400	1450	2310	1150	1150	550	1050	2260	1700	750	1100	1250	322,0
	BC/BD-t-2x180GC5-B03	60,5	45	52021	38693,0	182	14988	10491,7	10,5	8	39	22,8	100,8	112,5	B	A	36	29	67	60,0	0,6	0,40	1,70	0,76	2	800	400/3/50	12,0	27,1	1 1/2"	1 1/2"	1400	1450	2310	1150	1150	550	1050	2260	1700	750	1100	1250	312,0
	BC/BD-t-2x180GC5-B07	58,8	59	50559	50558,9	182	14458	14458,5	10,2	10	37	37,0	117,6	117,6	A	A	39	39	69	69,3	0,5	0,50	2,10	2,1	2	800	400/3/50	12,0	27,1	1 1/2"	1 1/2"	1400	1450	2310	1150	1150	550	1050	2260	1700	750	1100	1250	312,0
	BC/BD-t-2x180JB5-B01	119,9	96	103095	82201,2	227	40485	29221,8	20,8	17	37	24,9	36,3	43,5	D	D	52	46	83	77,0	3,3	2,20	7,50	4,23	2	800	400/3/50	6,0	43,9	2 1/2"	2 1/2"	2100	1450	2310	1850	1150	550	1750	2260	2400	750	1100	1250	375,0

PAS D'AILETTE / FIN SPACING / LAMELLENABSTAND / ШАГ РЕБРА	MODÈLE KARYER / KARYER MODEL / МОДЕЛЬ KARYER	CAPACITÉ DE L'EAU / CAPACITY WATER / LEISTUNG WASSER / МОЩНОСТЬ ВОДА — T ambiante / Tambient / Umgebungstemp / T окружающей среды =25°C ΔT=15°C Su / Water / Wasser / Вода, T entrée, eau / Tinlet, water / Wassereintrittstemp. / T воды на входе = 40°C, TSORTIE, su / Toutlet, water / Wasseraustrittstemp. / T воды на выходе =35°C — kW Δ	kW Y	kcal/h Δ	kcal/h Y	SURFACE TOTALE / TOTAL SURFACE / GESAMTFLÄCHE / ОБЩАЯ ПЛОЩАДЬ m²	CÔTÉ AIR / AIR SIDE / LUFTSEITE / СТОРОНА ВОЗДУХА — DÉBIT D'AIR / AIR FLOW / LUFTMENGE / РАСХОД ВОЗДУХА m³/h Δ	m³/h Y	CÔTÉ FLUIDE / FLUID SIDE / MEDIUMSEITE / СТОРОНА ЖИДКОСТИ — DÉBIT DE FLUIDE / FLUID FLOW / MEDIUMMENGE / РАСХОД ЖИДКОСТИ m³/h Δ	m³/h Y	CÔTÉ FLUIDE / PRESSURE DROP FLUID SIDE / MEDIUMSEITIGER DRUCKVERLUST / ПАДЕНИЕ ДАВЛЕНИЯ СО СТОРОНЫ ЖИДКОСТИ kPa Δ	kPa Y	ÉNERGIE / ENERGY / ENERGIE / ЭНЕРГИЯ — TAUX D'EFFICACITÉ ÉNERGÉTIQUE / ENERGY EFFICIENCY RATIO / ENERGIEEFFIZIENZRATE / КЛАСС ЭНЕРГОЭФФЕКТИВНОСТИ Δ	Y	CLASSE D'EFFICACITÉ ÉNERGÉTIQUE / ENERGY EFFICIENCY CLASS / ENERGIEEFFIZIENZKLASSE / КОЭФФИЦИЕНТ ЭНЕРГОЭФФЕКТИВНОСТИ Δ	Y	ACOUSTIQUE / SOUND / SCHALLPEGEL / ЗВУК — NIVEAU DE PRESSION SONORE / SOUND PRESSURE LEVEL / SCHALLDRUCKPEGEL / УРОВЕНЬ ЗВУКОВОГО ДАВЛЕНИЯ dB(A) 10m Δ	dB(A) 10m Y	NIVEAU DE PUISSANCE SONORE / SOUND POWER LEVEL / SCHALLLEISTUNGSPEGEL / УРОВЕНЬ ЗВУКОВОЙ МОЩНОСТИ dB Δ	dB Y	INFORMATIONS VENTILATEUR / FAN DATA / LÜFTERDATEN / ДАННЫЕ ВЕНТИЛЯТОРА — PUISSANCE TOTALE / TOTAL POWER / GESAMTLEISTUNG / ОБЩАЯ МОЩНОСТЬ kW Δ	kW Y	COURANT TOTAL / TOTAL CURRENT / GESAMTSTROMAUFNAHME / ОБЩИЙ ТОК A Δ	A Y	NOMBRE DE VENTILATEURS / NUMBER OF FANS / LÜFTERANZAHL / КОЛИЧЕСТВО ВЕНТИЛЯТОРОВ PCS	DIAMÈTRE DU VENTILATEUR / FAN DIAMETER / LÜFTERDURCHMESSER / ДИАМЕТР ВЕНТИЛЯТОРА mm	MOTEUR / MOTOR / MOTOR / МОТОР V/Ph/Hz	NOMBRE DE PÔLES / NUMBER OF POLES / POLANZAHL / КОЛИЧЕСТВО ПОЛЮСОВ	INFORMATIONS BATTERIE / COIL DATA / WÄRMETAUSCHERDATEN / ДАННЫЕ БАТАРЕИ — VOLUME INTÉRIEUR / INTERNAL VOLUME / INNENVOLUMEN / ВНУТРЕННИЙ ОБЪЕМ dm³	CONNEXIONS / CONNECTIONS / ANSCHLÜSSE / СОЕДИНЕНИЯ — ENTRÉE / INLET / EINTRITT / ВХОД "	SORTIE / OUTLET / AUSTRITT / ВЫХОД "	DIMENSIONS / DIMENSIONS / ABMESSUNGEN / ГАБАРИТНЫЕ РАЗМЕРЫ (mm) A	B	C	E	F	G	H	I	K	L	M	N	POIDS / WEIGHT / GEWICHT / ВЕС kg
2,5 mm	BC/BD-t-2x180JB5-B03	75,2	59	64660	50902,8	227	20013	14799,0	13,0	10	51	33,1	125,3	148,0	A	A	36	29	67	60,0	0,6	0,40	1,70	0,76	2	800	400/3/50	12,0	36,2	2"	2"	2100	1450	2310	1850	1150	550	1750	2260	2400	750	1100	1250	367,0
	BC/BD-t-2x180JB5-B07	71,4	71	61393	61392,9	227	18669	18668,8	12,4	12	46	46,2	178,5	178,5	A+	A+	37	37	68	67,5	0,4	0,40	1,83	1,83	2	800	400/3/50	12,0	36,2	2"	2"	2100	1450	2310	1850	1150	550	1750	2260	2400	750	1100	1250	324,0
	BC/BD-t-2x180JC5-B01	140,3	109	120636	93293,2	303	38436	27533,7	24,3	19	86	54,6	41,3	49,3	D	C	52	46	83	77,0	3,4	2,20	7,56	4,26	2	800	400/3/50	6,0	52,4	2 1/2"	2 1/2"	2100	1450	2310	1850	1150	550	1750	2260	2400	750	1100	1250	398,0
	BC/BD-t-2x180JC5-B03	82,2	62	70679	53482,4	303	19058	13815,4	14,3	11	39	23,7	137,0	155,5	A	A	36	29	67	60,0	0,6	0,40	1,70	0,76	2	800	400/3/50	12,0	44,7	2"	2"	2100	1450	2310	1850	1150	550	1750	2260	2400	750	1100	1250	390,0
	BC/BD-t-2x180JC5-B07	77,9	78	66982	66981,9	303	17832	17832,5	13,5	14	36	35,5	194,8	194,8	A+	A+	37	37	67	67,4	0,4	0,40	1,89	1,89	2	800	400/3/50	12,0	44,7	2"	2"	2100	1450	2310	1850	1150	550	1750	2260	2400	750	1100	1250	347,0
	BC/BD-t-2x180LB5-B01	141,9	113	122012	97248,5	311	43164	31641,6	24,6	20	65	43,1	43,0	51,4	D	C	52	46	83	77,0	3,3	2,20	7,43	4,18	2	800	400/3/50	6,0	53,4	2 1/2"	2 1/2"	2750	1450	2310	2500	1150	550	2400	2260	3050	750	1100	1250	437,0
	BC/BD-t-2x180LB5-B03	86,5	68	74377	58641,4	311	21407	16064,0	15,0	12	83	54,5	144,2	170,5	A	A+	36	29	67	60,0	0,6	0,40	1,70	0,76	2	800	400/3/50	12,0	45,7	2"	2"	2750	1450	2310	2500	1150	550	2400	2260	3050	750	1100	1250	429,0
	BC/BD-t-2x180LB5-B07	81,6	82	70163	70163,4	311	19859	19858,5	14,2	14	75	75,0	204,0	204,0	A+	A+	37	37	68	68,2	0,4	0,40	1,74	1,74	2	800	400/3/50	12,0	45,7	2"	2"	2750	1450	2310	2500	1150	550	2400	2260	3050	750	1100	1250	386,0
	BC/BD-t-2x180LC5-B01	161,6	126	138951	107996,5	415	41855	30526,8	28,0	22	53	33,6	49,0	57,1	C	C	52	46	83	77,0	3,3	2,20	7,46	4,21	2	800	400/3/50	6,0	65,2	2 1/2"	2 1/2"	2750	1450	2310	2500	1150	550	2400	2260	3050	750	1100	1250	469,0
	BC/BD-t-2x180LC5-B03	94,2	73	80997	62854,7	415	20669	15611,1	16,3	13	63	39,8	157,0	182,8	A	A+	36	29	67	60,0	0,6	0,40	1,70	0,76	2	800	400/3/50	12,0	57,5	2"	2"	2750	1450	2310	2500	1150	550	2400	2260	3050	750	1100	1250	461,0
	BC/BD-t-2x180LC5-B07	88,9	89	76440	76440,2	415	19273	19272,6	15,4	15	56	56,4	222,3	222,3	A+	A+	37	37	68	67,8	0,4	0,40	1,79	1,79	2	800	400/3/50	12,0	57,5	2"	2"	2750	1450	2310	2500	1150	550	2400	2260	3050	750	1100	1250	417,0
	BC/BD-t-2X280GA5-B01	137,5	114	118229	97850,4	182	73878	52930,4	23,9	20	48	33,9	19,9	25,3	E	E	55	48	87	80,0	6,9	4,50	15,20	8,55	4	800	400/3/50	6,0	45	3"	3"	2450	1450	2310	2200	1150	550	1050	2260	2750	750	1100	1250	516,0
	BC/BD-t-2X280GB5-B01	173,9	140	149527	120292,3	272	66491	47539,5	30,2	24	38	25,9	24,8	31,1	E	D	55	49	87	81,3	7,0	4,50	15,40	8,66	4	800	400/3/50	6,0	55,3	3"	3"	2450	1450	2310	2200	1150	550	1050	2260	2750	750	1100	1250	544,0
	BC/BD-t-2x280GB5-B03	114,5	89	98452	76698,2	272	32924	23641,1	19,9	15	113	72,2	88,1	127,4	B	A	39	32	70	63,0	1,3	0,70	3,40	1,52	4	800	400/3/50	12,0	49	2 1/2"	2 1/2"	2450	1450	2310	2200	1150	550	1050	2260	2750	750	1100	1250	528,0
	BC/BD-t-2x280GB5-B07	110,9	111	95357	95356,8	272	31438	31437,6	19,2	19	106	106,2	123,2	123,2	A	A	40	40	71	71,0	0,9	0,90	4,05	4,05	4	800	400/3/50	12,0	49	2 1/2"	2 1/2"	2450	1450	2310	2200	1150	550	1050	2260	2750	750	1100	1250	442,0
	BC/BD-t-2X280GC5-B01	200,9	156	172743	134393,8	363	60614	42875,8	34,9	27	64	40,9	28,3	34,0	E	D	57	52	89	84,1	7,1	4,60	15,53	8,74	4	800	400/3/50	6,0	65,6	3"	3"	2450	1450	2310	2200	1150	550	1050	2260	2750	750	1100	1250	572,0
	BC/BD-t-2x280GC5-B03	123,3	92	106019	78675,8	363	29976	20983,3	21,4	16	79	46,8	94,8	130,7	B	A	39	32	70	63,0	1,3	0,70	3,40	1,52	4	800	400/3/50	12,0	59,3	2 1/2"	2 1/2"	2450	1450	2310	2200	1150	550	1050	2260	2750	750	1100	1250	556,0
	BC/BD-t-2x280GC5-B07	119,9	120	103095	103095,4	363	28917	28917,0	20,8	21	76	75,6	133,2	133,2	A	A	42	42	72	72,3	0,9	0,90	4,20	4,2	4	800	400/3/50	12,0	59,3	2 1/2"	2 1/2"	2450	1450	2310	2200	1150	550	1050	2260	2750	750	1100	1250	469,0
	BC/BD-t-2x280JB5-B01	239,5	191	205933	164230,4	454	80970	58443,6	41,6	33	40	26,7	35,7	43,4	D	D	55	49	86	80,0	6,7	4,40	15,00	8,45	4	800	400/3/50	6,0	75,9	3"	3"	3850	1450	2310	3600	1150	550	1750	2260	4150	750	1100	1250	680,0
	BC/BD-t-2x280JB5-B03	152,3	120	130954	102923,4	454	40026	29598,1	26,4	21	100	65,5	117,2	171,0	A	A+	39	32	70	63,0	1,3	0,70	3,40	1,52	4	800	400/3/50	12,0	69,6	2 1/2"	2 1/2"	3850	1450	2310	3600	1150	550	1750	2260	4150	750	1100	1250	664,0
	BC/BD-t-2x280JB5-B07	144,6	145	124334	124333,6	454	37338	37337,7	25,1	25	92	91,5	180,8	180,8	A+	A+	40	40	71	70,5	0,8	0,80	3,66	3,66	4	800	400/3/50	12,0	69,6	2 1/2"	2 1/2"	3850	1450	2310	3600	1150	550	1750	2260	4150	750	1100	1250	577,0
	BC/BD-t-2x280JC5-B01	280,4	217	241101	186500,4	605	76872	55067,4	48,7	38	78	49,3	41,2	48,2	D	C	55	49	86	80,0	6,8	4,50	15,12	8,51	4	800	400/3/50	6,0	110,1	4"	4"	3850	1450	2310	3600	1150	550	1750	2260	4150	750	1100	1250	723,0
	BC/BD-t-2x280JC5-B03	166,5	126	143164	108082,5	605	38116	27630,8	28,9	22	75	45,3	128,1	179,6	A	A+	39	32	70	63,0	1,3	0,70	3,40	1,52	4	800	400/3/50	12,0	86,7	2 1/2"	2 1/2"	3850	1450	2310	3600	1150	550	1750	2260	4150	750	1100	1250	707,0
	BC/BD-t-2x280JC5-B07	157,6	158	135512	135511,6	605	35665	35665,0	27,3	27	68	67,9	197,0	197,0	A+	A+	40	40	70	70,4	0,8	0,80	3,77	3,77	4	800	400/3/50	12,0	86,7	2 1/2"	2 1/2"	3850	1450	2310	3600	1150	550	1750	2260	4150	750	1100	1250	621,0
	BC/BD-t-2x280LB5-B01	283,6	226	243852	194325,0	623	86328	63283,3	49,2	39	59	39,3	43,0	51,4	D	C	55	49	86	80,0	6,6	4,40	14,85	8,36	4	800	400/3/50	6,0	112	4"	4"	5150	1450	2310	4900	1150	550	2400	2260	5450	750	1100	1250	803,0
	BC/BD-t-2x280LB5-B03	173,0	136	148753	117196,9	623	42815	32128,0	30,0	24	80	52,6	133,1	194,7	A	A+	39	32	70	63,0	1,3	0,70	3,40	1,52	4	800	400/3/50	12,0	88,6	2 1/2"	2 1/2"	5150	1450	2310	4900	1150	550	2400	2260	5450	750	1100	1250	787,0
	BC/BD-t-2x280LB5-B07	163,2	163	140327	140326,7	623	39717	39717,0	28,3	28	73	72,5	204,0	204,0	A+	A+	40	40	71	71,2	0,8	0,80	3,48	3,48	4	800	400/3/50	12,0	88,6	2 1/2"	2 1/2"	5150	1450	2310	4900	1150	550	2400	2260	5450	750	1100	1250	701,0
	BC/BD-t-2x280LC5-B01	323,1	251	277816	215821,1	830	83709	61053,6	56,0	44	47	30,0	49,0	57,0	C	C	55	49	86	80,0	6,6	4,40	14,92	8,41	4	800	400/3/50	6,0	135,5	4"	4"	5150	1450	2310	4900	1150	550	2400	2260	5450	750	1100	1250	866,0
	BC/BD-t-2x280LC5-B03	188,3	146	161909	125709,3	830	41337	31222,2	32,7	25	61	39,0	144,8	208,9	A	A+	39	32	70	63,0	1,3	0,70	3,40	1,52	4	800	400/3/50	12,0	112,1	2 1/2"	2 1/2"	5150	1450	2310	4900	1150	550	2400	2260	5450	750	1100	1250	850,0
	BC/BD-t-2x280LC5-B07	177,7	178	152794	152794,5	830	38545	38545,3	30,8	31	55	55,4	222,1	222,1	A+	A+	40	40	71	70,8	0,8	0,80	3,57	3,57	4	800	400/3/50	12,0	112,1	2 1/2"	2 1/2"	5150	1450	2310	4900	1150	550	2400	2260	5450	750	1100	1250	764,0
	BC/BD-t-2X380GA5-B01	206,2	171	177300	146603,6	272	110816	79395,7	35,8	30	50	35,5	20,0	25,4	E	E	57	50	89	82,0	10,3	6,70	22,79	12,82	6	800	400/3/50	6,0	55,3	3"	3"	3500	1450	2310	3250	1150	550	1050	2260	3800	750	1100	1250	738,0
	BC/BD-t-2X380GB5-B01	260,6	210	224076	180309,5	409	99736	71309,2	45,2	36	35	23,9	24,8	30,8	E	D	57	51	89	83,3	10,5	6,80	23,09	12,98	6	800	400/3/50	6,0	87,8	4"	4"	3500	1450	2310	3250	1150	550	1050	2260	3800	750	1100	1250	780,0
	BC/BD-t-2x380GB5-B03	171,8	134	147721	114961,3	409	49386	35461,7	29,8	23	114	72,8	90,4	121,5	B	A	41	34	72	65,0	1,9	1,10	5,10	2,29	6	800	400/3/50	12,0	64,4	2 1/2"	2 1/2"	3500	1450	2310	3250	1150	550	1050	2260	3800	750	1100	1250	756,0
	BC/BD-t-2x380GB5-B07	166,2	166	142906	142906,2	409	47156	47156,5	28,8	29	107	107,2	118,7	118,7	A	A	42	42	73	73,0	1,4	1,40	6,07	6,07	6	800	400/3/50	12,0	64,4	2 1/2"	2 1/2"	3500	1450	2310	3250	1150	550	1050	2260	3800	750	1100	1250	627,0
	BC/BD-t-2X380GC5-B01	294,1	229	252880	197076,5	545	90922	64313,7	51,0	40	28	18,1	27,5	33,2	E	D	59	54	91	86,1	10,7	6,90	23,29	13,11	6	800	400/3/50	6,0	103,2	4"	4"	3500	1450	2310	3250	1150	550	1050	2260	3800	750	1100	1250	822,0
	BC/BD-t-2x380GC5-B03	184,9	137	158985	117970,7	545	44964	31475,0	32,1	24	83	48,6	97,3	124,7	B	A	41	34	72	65,0	1,9	1,10	5,10	2,29	6	800	400/3/50	12,0	79,8	2 1/2"	2 1/2"	3500	1450	2310	3250	1150	550	1050	2260	3800	750	1100	1250	798,0
	BC/BD-t-2x380GC5-B07	179,8	180	154600	154600,1	545	43375	43375,5	31,2	31	79	78,8	128,4	128,4	A	A	44	44	74	74,3	1,4	1,40	6,29	6,29	6	800	400/3/50	12,0	79,8	2 1/2"	2 1/2"	3500	1450	2310	3250	1150	550	1050	2260	3800	750	1100	1250	669,0
	BC/BD-t-2x380JB5-B01	369,7	295	317885	253224,4	681	121455	87665,4	64,2	51	102	68,1	37,0	44,6	D	D	57	51	88	82,0	10,0	6,60	22,50	12,68	6	800	400/3/50	6,0	118,6	4"	4"	5600	1450	2310	5350	1150	550	1750	2260	5900	750	1100	1250	981,0
	BC/BD-t-2x380JB5-B03	225,4	177	193809	152450,5	681	60039	44397,1	39,1	31	49	31,7	118,6	161,2	A	A+	41	34	72	65,0	1,9	1,10	5,10	2,29	6	800	400/3/50	12,0	101,5	3"	3"	5600	1450	2310	5350	1150	550	1750	2260	5900	750	1100	1250	957,0
	BC/BD-t-2x380JB5-B07	214,0	214	184007	184006,8	681	56007	56006,5	37,1	37	44	44,4	178,3	178,3	A+	A+	42	42	73	72,5	1,2	1,20	5,48	5,48	6	800	400/3/50	12,0	101,5	3"	3"	5600	1450	2310	5350	1150	550	1750	2260	5900	750	1100	1250	827,0

PAS D'AILETTE / FIN SPACING / LAMELLENABSTAND / ШАГ РЕБРА	MODÈLE KARYER / KARYER MODEL / МОДЕЛЬ KARYER	CAPACITÉ DE L'EAU / CAPACITY WATER / LEISTUNG WASSER / МОЩНОСТЬ ВОДА — T ambiante / Tambient / Umgebungstemp/ Т окружающей среды =25°C ΔT=15°C Su / Water / Wasser / Вода, T entrée, eau / Tinlet, water / Wassereintrittstemp. / Т воды на входе = 40°C, TSORTIE, su / Toutlet, water / Wasseraustrittstemp. / Т воды на выходе =35°C				SURFACE TOTALE / TOTAL SURFACE / GESAMTFLÄCHE / ОБЩАЯ ПЛОЩАДЬ	CÔTÉ AIR / AIR SIDE / LUFTSEITE / СТОРОНА ВОЗДУХА — DÉBIT D'AIR / AIR FLOW / LUFTMENGE / РАСХОД ВОЗДУХА		CÔTÉ FLUIDE/ FLUID SIDE / MEDIUMSEITE / СТОРОНА ЖИДКОСТИ — DÉBIT DE FLUIDE/ FLUID FLOW / MEDIUMMENGE / РАСХОД ЖИДКОСТИ		CÔTÉ FLUIDE / PRESSURE DROP FLUID SIDE / MEDIUMSEITIGER DRUCKVERLUST / ПАДЕНИЕ ДАВЛЕНИЯ СО СТОРОНЫ ЖИДКОСТИ		ÉNERGIE / ENERGY / ENERGIE / ЭНЕРГИЯ — TAUX D'EFFICACITÉ ÉNERGÉTIQUE / ENERGY EFFICIENCY RATIO / ENERGIEEFFIZIENZRATE / КЛАСС ЭНЕРГОЭФФЕКТИВНОСТИ		CLASSE D'EFFICACITÉ ÉNERGÉTIQUE / ENERGY EFFICIENCY CLASS / ENERGIEEFFIZIENZKLASSE / КОЭФФИЦИЕНТ ЭНЕРГОЭФФЕКТИВНОСТИ		ACOUSTIQUE / SOUND / SCHALLPEGEL / ЗВУК — NIVEAU DE PRESSION SONORE / SOUND PRESSURE LEVEL / SCHALLDRUCKPEGEL / УРОВЕНЬ ЗВУКОВОГО ДАВЛЕНИЯ		NIVEAU DE PUISSANCE SONORE / SOUND POWER LEVEL / SCHALLLEISTUNGSPEGEL / УРОВЕНЬ ЗВУКОВОЙ МОЩНОСТИ		INFORMATIONS VENTILATEUR / FAN DATA / LÜFTERDATEN / ДАННЫЕ ВЕНТИЛЯТОРА — PUISSANCE TOTALE / TOTAL POWER / GESAMTLEISTUNG / ОБЩАЯ МОЩНОСТЬ		COURANT TOTAL / TOTAL CURRENT / GESAMTSTROMAUFNAHME / ОБЩИЙ ТОК		NOMBRE DE VENTILATEURS / NUMBER OF FANS / LÜFTERANZAHL/ КОЛИЧЕСТВО ВЕНТИЛЯТОРОВ	DIAMÈTRE DU VENTILATEUR / FAN DIAMETER / LÜFTERDURCHMESSER / ДИАМЕТР ВЕНТИЛЯТОРА	MOTEUR / MOTOR / МОТОР	NOMBRE DE PÔLES / NUMBER OF POLES / POLANZAHL / КОЛИЧЕСТВО ПОЛЮСОВ	INFORMATIONS BATTERIE / COIL DATA / WÄRMETAUSCHERDATEN / ДАННЫЕ БАТАРЕИ — VOLUME INTÉRIEUR / INTERNAL VOLUME / INNENVOLUMEN/ ВНУТРЕННИЙ ОБЪЕМ	CONNEXIONS / CONNECTIONS / ANSCHLÜSSE / СОЕДИНЕНИЯ — ENTRÉE / INLET / EINTRITT/ ВХОД	SORTIE / OUTLET / AUSTRITT / ВЫХОД	DIMENSIONS/ DIMENSIONS / ABMESSUNGEN / ГАБАРИТНЫЕ РАЗМЕРЫ												POIDS / WEIGHT / GEWICHT / ВЕС
		kW		kcal/h			m³/h		m³/h		kPa						dB(A) 10m		dB		kW		A																					
		Δ	Y	Δ	Y	m²	Δ	Y	Δ	Y	Δ	Y	Δ	Y	Δ	Y	Δ	Y	Δ	Y	Δ	Y	Δ	Y	PCS	mm	V/Ph/Hz		dm³	"	"	A	B	C	E	F	G	H	I	K	L	M	N	kg
2,5 mm	BC/BD-t-2x380JC5-B01	420,4	325	361479	279707,6	908	115308	82601,1	73,0	56	81	51,4	41,2	48,6	D	C	57	51	88	82,0	10,2	6,70	22,67	12,77	6	800	400/3/50	6,0	144,3	4"	4"	5600	1450	2310	5350	1150	550	1750	2260	5900	750	1100	1250	1050,0
	BC/BD-t-2x380JC5-B03	246,5	186	211952	160275,1	908	57173	41446,2	42,8	32	39	23,5	129,7	169,5	A	A+	41	34	72	65,0	1,9	1,10	5,10	2,29	6	800	400/3/50	12,0	127,2	3"	3"	5600	1450	2310	5350	1150	550	1750	2260	5900	750	1100	1250	1026,0
	BC/BD-t-2x380JC5-B07	233,6	234	200860	200859,8	908	53497	53497,4	40,5	41	35	35,3	179,7	179,7	A+	A+	42	42	72	72,4	1,3	1,30	5,66	5,66	6	800	400/3/50	12,0	127,2	3"	3"	5600	1450	2310	5350	1150	550	1750	2260	5900	750	1100	1250	896,0
	BC/BD-t-2X480GA5-B01	260,8	216	224248	185726,5	363	147755	105860,9	45,3	38	16	11,4	19,0	24,3	E	E	57	51	90	83,0	13,7	8,90	30,39	17,1	8	800	400/3/50	6,0	82,7	4"	4"	4550	1450	2310	4300	1150	550	1050	2260	4850	750	1100	1250	963,0
	BC/BD-t-2X480GB5-B01	356,2	286	306277	246087,6	545	132981	95079,0	61,8	50	78	53,1	25,3	31,8	E	D	58	52	90	84,3	14,1	9,00	30,79	17,31	8	800	400/3/50	6,0	103,2	4"	4"	4550	1450	2310	4300	1150	550	1050	2260	4850	750	1100	1250	1015,0
	BC/BD-t-2x480GB5-B03	229,0	178	196905	153310,4	545	65847	47282,3	39,7	31	110	70,8	88,1	118,9	B	A	42	35	73	66,0	2,6	1,50	6,80	3,04	8	800	400/3/50	12,0	86,1	3"	3"	4550	1450	2310	4300	1150	550	1050	2260	4850	750	1100	1250	983,0
	BC/BD-t-2x480GB5-B07	221,6	222	190542	190541,7	545	62875	62875,3	38,5	38	104	104,2	123,1	123,1	A	A	43	43	74	74,0	1,8	1,80	8,10	8,1	8	800	400/3/50	12,0	86,1	3"	3"	4550	1450	2310	4300	1150	550	1050	2260	4850	750	1100	1250	810,0
	BC/BD-t-2X480GC5-B01	401,4	312	345142	268615,6	726	121229	85751,6	69,7	54	57	36,3	28,1	34,3	E	D	60	55	92	87,1	14,3	9,10	31,05	17,48	8	800	400/3/50	6,0	145,6	5"	5"	4750	1450	2310	4300	1150	550	1050	2260	5250	750	1100	1250	1071,0
	BC/BD-t-2x480GC5-B03	246,4	183	211866	157265,7	726	59952	41966,6	42,7	32	80	47,2	94,8	121,9	B	A	42	35	73	66,0	2,6	1,50	6,80	3,04	8	800	400/3/50	12,0	106,7	3"	3"	4550	1450	2310	4300	1150	550	1050	2260	4850	750	1100	1250	1039,0
	BC/BD-t-2x480GC5-B07	239,6	240	206019	206018,9	726	57834	57834,0	41,6	42	76	76,4	126,1	126,1	A	A	45	45	75	75,3	1,9	1,90	8,39	8,39	8	800	400/3/50	12,0	106,7	3"	3"	4550	1450	2310	4300	1150	550	1050	2260	4850	750	1100	1250	866,0
	BC/BD-t-2X580GA5-B01	336,3	278	289166	239294,9	454	184694	132326,1	58,4	48	30	21,3	19,7	24,8	E	E	58	52	91	84,0	17,1	11,20	37,98	21,37	10	800	400/3/50	6,0	93	4"	4"	5600	1450	2310	5350	1150	550	1050	2260	5900	750	1100	1250	1184,0
	BC/BD-t-2X580GB5-B01	425,5	343	365864	294582,9	681	166227	118848,7	73,8	59	22	14,7	24,2	30,3	E	D	59	53	91	85,3	17,6	11,30	38,49	21,64	10	800	400/3/50	6,0	140,4	5"	5"	5800	1450	2310	5350	1150	550	1050	2260	6300	750	1100	1250	1255,0
	BC/BD-t-2x580GB5-B03	283,5	221	243766	189939,8	681	82309	59102,8	49,2	38	64	40,8	88,6	116,3	B	A	43	36	74	67,0	3,2	1,90	8,50	3,8	10	800	400/3/50	12,0	118,6	4"	4"	5600	1450	2310	5350	1150	550	1050	2260	5900	750	1100	1250	1215,0
	BC/BD-t-2x580GB5-B07	274,4	274	235941	235941,5	681	78594	78594,1	47,6	48	60	60,1	119,3	119,3	A	A	44	44	75	75,0	2,3	2,30	10,12	10,12	10	800	400/3/50	12,0	118,6	4"	4"	5600	1450	2310	5350	1150	550	1050	2260	5900	750	1100	1250	999,0
	BC/BD-t-2X580GC5-B01	480,5	375	413156	322355,9	908	151536	107189,5	83,4	65	18	11,8	27,0	32,9	E	D	60	56	93	88,1	17,8	11,40	38,81	21,85	10	800	400/3/50	6,0	166,1	5"	5"	5800	1450	2310	5350	1150	550	1050	2260	6300	750	1100	1250	1326,0
	BC/BD-t-2x580GC5-B03	305,5	227	262683	195098,8	908	74940	52458,3	53,0	39	46	27,1	95,5	119,4	B	A	43	36	74	67,0	3,2	1,90	8,50	3,8	10	800	400/3/50	12,0	144,3	4"	4"	5600	1450	2310	5350	1150	550	1050	2260	5900	750	1100	1250	1286,0
	BC/BD-t-2x580GC5-B07	297,1	297	255460	255459,9	908	72292	72292,5	51,5	52	44	43,8	129,2	129,2	A	A	46	46	76	76,3	2,3	2,30	10,48	10,48	10	800	400/3/50	12,0	144,3	4"	4"	5600	1450	2310	5350	1150	550	1050	2260	5900	750	1100	1250	1070,0
	BC/BD-t-2X680GA5-B01	412,0	341	354256	292949,2	545	221633	158791,3	71,5	59	44	31,5	20,0	25,4	E	E	59	53	92	85,0	20,6	13,40	45,58	25,64	12	800	400/3/50	6,0	125	5"	5"	6850	1450	2310	6400	1150	550	1050	2260	7350	750	1100	1250	1406,0
	BC/BD-t-2X680GB5-B01	520,8	419	447807	360361,0	817	199472	142618,5	90,4	73	36	24,5	24,7	30,8	E	D	60	54	92	86,3	21,1	13,60	46,18	25,96	12	800	400/3/50	6,0	155,8	5"	5"	6850	1450	2310	6400	1150	550	1050	2260	7350	750	1100	1250	1490,0
	BC/BD-t-2x680GB5-B03	343,4	267	295271	229836,6	817	98771	70923,4	59,6	46	105	67,6	90,4	121,5	B	A	44	37	75	68,0	3,8	2,20	10,20	4,57	12	800	400/3/50	12,0	134	4"	4"	6650	1450	2310	6400	1150	550	1050	2260	6950	750	1100	1250	1442,0
	BC/BD-t-2x680GB5-B07	332,3	332	285726	285726,5	817	94313	94312,9	57,7	58	99	99,5	123,1	123,1	A	A	45	45	76	76,0	2,7	2,70	12,14	12,14	12	800	400/3/50	12,0	134	4"	4"	6650	1450	2310	6400	1150	550	1050	2260	6950	750	1100	1250	1183,0
	BC/BD-t-2X680GC5-B01	587,7	458	505331	393809,0	1089	181843	128627,5	102,0	79	30	19,3	27,5	33,4	E	D	61	57	94	89,1	21,4	13,70	46,57	26,22	12	800	400/3/50	6,0	186,7	5"	5"	6850	1450	2310	6400	1150	550	1050	2260	7350	750	1100	1250	1574,0
	BC/BD-t-2x680GC5-B03	369,6	274	317799	235855,5	1089	89928	62950,0	64,1	48	76	44,5	97,3	124,7	B	A	44	37	75	68,0	3,8	2,20	10,20	4,57	12	800	400/3/50	12,0	164,9	4"	4"	6650	1450	2310	6400	1150	550	1050	2260	6950	750	1100	1250	1526,0
	BC/BD-t-2x680GC5-B07	359,4	359	309028	309028,3	1089	86751	86751,0	62,3	62	72	71,9	128,4	128,4	A	A	47	47	77	77,3	2,8	2,80	12,58	12,58	12	800	400/3/50	12,0	164,9	4"	4"	6650	1450	2310	6400	1150	550	1050	2260	6950	750	1100	1250	1267,0

PAS D'AILETTE / FIN SPACING / LAMELLENABSTAND / ШАГ РЕБРА	MODÈLE KARYER / KARYER MODEL / МОДЕЛЬ KARYER	CAPACITÉ DE L'EAU / CAPACITY WATER / LEISTUNG WASSER / МОЩНОСТЬ ВОДА (T ambiante / Tambient / Umgebungstemp/ T окружающей среды =25°C; ΔT=15°C Su / Water / Wasser / Вода, T entrée, eau / Tinlet, water / Wassereintrittstemp. / T воды на входе = 40°C, TSORTIE, su / Toutlet, water / Wasseraustrittstemp. / T воды на выходе =35°C) kW		kcal/h		SURFACE TOTALE / TOTAL SURFACE / GESAMTFLÄCHE / ОБЩАЯ ПЛОЩАДЬ	CÔTÉ AIR / AIR SIDE / LUFTSEITE / СТОРОНА ВОЗДУХА: DÉBIT D'AIR / AIR FLOW / LUFTMENGE / РАСХОД ВОЗДУХА m³/h		CÔTÉ FLUIDE/ FLUID SIDE / MEDIUMSEITE / СТОРОНА ЖИДКОСТИ: DÉBIT DE FLUIDE/ FLUID FLOW / MEDIUMMENGE / РАСХОД ЖИДКОСТИ m³/h		CÔTÉ FLUIDE / PRESSURE DROP FLUID SIDE / MEDIUMSEITIGER DRUCKVERLUST / ПАДЕНИЕ ДАВЛЕНИЯ СО СТОРОНЫ ЖИДКОСТИ kPa		ÉNERGIE / ENERGY / ENERGIE / ЭНЕРГИЯ: TAUX D'EFFICACITÉ ÉNERGÉTIQUE / ENERGY EFFICIENCY RATIO / ENERGIEEFFIZIENZRATE / КЛАСС ЭНЕРГОЭФФЕКТИВНОСТИ		CLASSE D'EFFICACITÉ ÉNERGÉTIQUE / ENERGY EFFICIENCY CLASS / ENERGIEEFFIZIENZKLASSE / КОЭФФИЦИЕНТ ЭНЕРГОЭФФЕКТИВНОСТИ	
		Δ	Y	Δ	Y	m²	Δ	Y	Δ	Y	Δ	Y	Δ	Y	Δ	Y
2,1 mm	BC/BD-191KB1-B04	54,8	44,1	47120	37919	108,6	24581	17485	9,5	7,7	36	24	19,6	25,9	E	E
	BC/BD-191KB1-B05	55,3	55,3	47549	47549	108,6	24951	24951	9,6	9,6	36	36	19,1	19,1	E	E
	BC/BD-191KC1-B04	65,6	-	56406	-	144,8	23004	-	11,4	-	82	-	23,4	-	E	-
	BC/BD-191KC1-B05	66,9	66,9	57524	57524	144,8	23710	23710	11,6	11,6	85	85	23,1	23,1	E	E
	BC/BD-191KD1-B04	71,2	-	61221	-	180,9	21683	-	12,4	-	60	-	25,4	-	E	-
	BC/BD-191KD1-B05	73,3	73,3	63027	63027	180,9	22592	22592	12,7	12,7	63	63	24,4	24,4	E	E
	BC/BD-191LB1-B04	63,6	51,7	54686	44454	135,7	26367	19209	11,0	9,0	55	38	22,7	30,4	E	D
	BC/BD-191LB1-B05	63,5	63,5	54600	54600	135,7	26250	26250	11,0	11,0	54	54	22,7	22,7	E	E
	BC/BD-191LC1-B04	73,6	58,0	63285	49871	180,9	25058	17924	12,8	10,1	39	26	26,3	34,1	E	D
	BC/BD-191LC1-B05	74,0	74,0	63629	63629	180,9	25292	25292	12,9	12,9	40	40	26,4	26,4	E	E
	BC/BD-191LD1-B04	82,1	62,9	70593	54084	226,2	23850	16789	14,3	10,9	93	58	29,3	37,0	E	D
	BC/BD-191LD1-B05	83,5	83,5	71797	71797	226,2	24403	24403	14,5	14,5	95	95	28,8	28,8	E	E
	BC/BD-191MB1-B04	75,9	61,7	65262	53052	186,1	28184	20843	13,2	10,7	85	59	27,1	36,3	E	D
	BC/BD-191MB1-B05	74,8	74,8	64316	64316	186,1	27544	27544	13,0	13,0	82	82	27,7	27,7	E	E
	BC/BD-191MC1-B04	87,7	69,7	75408	59931	248,2	27304	20022	15,2	12,1	69	46	31,3	41,0	D	D
	BC/BD-191MC1-B05	86,8	86,8	74635	74635	248,2	26917	26917	15,1	15,1	68	68	32,1	32,1	D	D
	BC/BD-191MD1-B04	95,5	74,6	82115	64144	310,2	26463	19289	16,6	12,9	57	37	34,1	43,9	D	D
	BC/BD-191MD1-B05	95,2	95,2	81857	81857	310,2	26318	26318	16,5	16,5	57	57	34,0	34,0	D	D
	BC/BD-291KB1-B04	113,7	91,4	97764	78590	217,1	49163	34970	19,7	15,9	95	65	20,3	26,9	E	E
	BC/BD-291KB1-B05	114,8	114,8	98710	98710	217,1	49903	49903	19,9	19,9	97	97	20,1	20,1	E	E
	BC/BD-291KC1-B04	131,0	-	112640	-	289,5	46008	-	22,7	-	69	-	23,4	-	E	-
	BC/BD-291KC1-B05	133,7	133,7	114961	114961	289,5	47420	47420	23,2	23,2	72	72	22,7	22,7	E	E
	BC/BD-291KD1-B04	142,2	-	122270	-	361,9	43367	-	24,7	-	56	-	25,4	-	E	-
	BC/BD-291KD1-B05	146,5	146,5	125967	125967	361,9	45183	45183	25,4	25,4	59	59	24,4	24,4	E	E
	BC/BD-291LB1-B04	127,1	103,3	109286	88822	271,4	52734	38418	22,1	17,9	45	31	22,7	30,4	E	D
	BC/BD-291LB1-B05	126,8	126,8	109028	109028	271,4	52500	52500	22,0	22,0	45	45	23,1	23,1	E	E
	BC/BD-291LC1-B04	151,2	119,1	130009	102408	361,9	50116	35848	26,2	20,7	109	71	27,0	35,0	E	D
	BC/BD-291LC1-B05	152,2	152,2	130868	130868	361,9	50584	50584	26,4	26,4	110	110	26,7	26,7	E	E
	BC/BD-291LD1-B04	164,2	125,7	141187	108083	452,4	47700	33578	28,5	21,8	88	54	29,3	37,0	E	D
	BC/BD-291LD1-B05	167,0	167,0	143594	143594	452,4	48805	48805	29,0	29,0	90	90	28,8	28,8	E	E
	BC/BD-291MB1-B04	151,8	123,4	130524	106105	372,2	56368	41685	26,3	21,4	81	56	27,1	36,3	E	D
	BC/BD-291MB1-B05	149,4	149,4	128461	128461	372,2	55087	55087	25,9	25,9	79	79	28,2	28,2	E	E
	BC/BD-291MC1-B04	175,3	139,4	150731	119862	496,3	54608	40044	30,4	24,2	67	44	31,3	41,0	D	D
	BC/BD-291MC1-B05	173,5	173,5	149183	149183	496,3	53834	53834	30,1	30,1	66	66	32,1	32,1	D	D
	BC/BD-291MD1-B04	191,0	149,1	164230	128203	620,4	52925	38578	33,1	25,9	56	36	34,1	43,9	D	D
	BC/BD-291MD1-B05	190,2	190,2	163543	163543	620,4	52635	52635	33,0	33,0	56	56	34,6	34,6	D	D
	BC/BD-391KB1-B04	170,5	137,1	146604	117885	325,7	73744	52455	29,6	23,8	89	60	20,3	26,9	E	E
	BC/BD-391KB1-B05	172,1	172,1	147979	147979	325,7	74854	74854	29,9	29,9	90	90	20,0	20,0	E	E
	BC/BD-391KC1-B04	196,4	-	168874	-	434,3	69012	-	34,1	-	73	-	23,4	-	E	-
	BC/BD-391KC1-B05	200,4	200,4	172313	172313	434,3	71130	71130	34,8	34,8	76	76	22,8	22,8	E	E

MODÈLE KARYER / KARYER MODEL / МОДЕЛЬ KARYER	ACOUSTIQUE / SOUND / SCHALLPEGEL / ЗВУК: NIVEAU DE PRESSION SONORE / SOUND PRESSURE LEVEL / SCHALLDRUCKPEGEL / УРОВЕНЬ ЗВУКОВОГО ДАВЛЕНИЯ dB(A) 10m		NIVEAU DE PUISSANCE SONORE / SOUND POWER LEVEL / SCHALLLEISTUNGSPEGEL / УРОВЕНЬ ЗВУКОВОЙ МОЩНОСТИ dB		INFORMATIONS VENTILATEUR / FAN DATA / LÜFTERDATEN / ДАННЫЕ ВЕНТИЛЯТОРА: PUISSANCE TOTALE / TOTAL POWER / GESAMTLEISTUNG / ОБЩАЯ МОЩНОСТЬ kW		COURANT TOTAL / TOTAL CURRENT / GESAMTSTROMAUFNAHME / ОБЩИЙ ТОК A		NOMBRE DE VENTILATEURS / NUMBER OF FANS / LÜFTERANZAHL/ КОЛИЧЕСТВО ВЕНТИЛЯТОРОВ	DIAMÈTRE DU VENTILATEUR / FAN DIAMETER / LÜFTERDURCHMESSER / ДИАМЕТР ВЕНТИЛЯТОРА	MOTEUR / MOTOR / MOTOR / МОТОР	NOMBRE DE PÔLES / NUMBER OF POLES / POLANZAHL / КОЛИЧЕСТВО ПОЛЮСОВ	INFORMATIONS BATTERIE / COIL DATA / WÄRMETAUSCHERDATEN / ДАННЫЕ БАТАРЕИ: VOLUME INTÉRIEUR / INTERNAL VOLUME / INNENVOLUMEN/ВНУТРЕННИЙ ОБЪЕМ	CONNEXIONS / CONNECTIONS / ANSCHLÜSSE / СОЕДИНЕНИЯ: ENTRÉE / INLET / EINTRITT / ВХОД	SORTIE / OUTLET / AUSTRITT / ВЫХОД	DIMENSIONS/ DIMENSIONS / ABMESSUNGEN / ГАБАРИТНЫЕ РАЗМЕРЫ A	B	C	E	F	G	H	I	K	L	M	N	POIDS / WEIGHT / GEWICHT / ВЕС
	Δ	Y	Δ	Y	Δ	Y	Δ	Y	PCS	mm	V/Ph/Hz		dm³	"	"	mm	mm	mm	mm	mm	mm	mm	mm	mm	mm	mm	mm	kg
BC/BD-191KB1-B04	60	54	91	85	2,8	1,7	5,40	2,90	1	910	400/3/50	6	13,9	1 1/2"	1 1/2"	1750	1450	1230	1500	1150	550	1400	1180	2050	750	1100	1250	206
BC/BD-191KB1-B05	58	58	89	89	2,9	2,9	4,38	4,38	1	910	400/3/50	4	13,9	1 1/2"	1 1/2"	1750	1450	1230	1500	1150	550	1400	1180	2050	750	1100	1250	206
BC/BD-191KC1-B04	61	-	92	-	2,8	-	5,40	-	1	910	400/3/50	6	17,3	1 1/2"	1 1/2"	1750	1450	1230	1500	1150	550	1400	1180	2050	750	1100	1250	216
BC/BD-191KC1-B05	59	59	89	89	2,9	2,9	4,50	4,50	1	910	400/3/50	4	17,3	1 1/2"	1 1/2"	1750	1450	1230	1500	1150	550	1400	1180	2050	750	1100	1250	216
BC/BD-191KD1-B04	61	-	92	-	2,8	-	5,40	-	1	910	400/3/50	6	22,9	2"	2"	1750	1450	1230	1500	1150	550	1400	1180	2050	750	1100	1250	226
BC/BD-191KD1-B05	59	59	90	90	3,0	3,0	4,59	4,59	1	910	400/3/50	4	22,9	2"	2"	1750	1450	1230	1500	1150	550	1400	1180	2050	750	1100	1250	226
BC/BD-191LB1-B04	60	53	90	84	2,8	1,7	5,40	2,90	1	910	400/3/50	6	16,4	1 1/2"	1 1/2"	2100	1450	1230	1850	1150	550	1750	1180	2400	750	1100	1250	225
BC/BD-191LB1-B05	58	58	89	89	2,8	2,8	4,24	4,24	1	910	400/3/50	4	16,4	1 1/2"	1 1/2"	2100	1450	1230	1850	1150	550	1750	1180	2400	750	1100	1250	225
BC/BD-191LC1-B04	60	54	91	84	2,8	1,7	5,40	2,90	1	910	400/3/50	6	22,9	2"	2"	2100	1450	1230	1850	1150	550	1750	1180	2400	750	1100	1250	238
BC/BD-191LC1-B05	58	58	89	89	2,8	2,8	4,34	4,34	1	910	400/3/50	4	22,9	2"	2"	2100	1450	1230	1850	1150	550	1750	1180	2400	750	1100	1250	238
BC/BD-191LD1-B04	60	54	91	85	2,8	1,7	5,40	2,90	1	910	400/3/50	6	27,2	2"	2"	2100	1450	1230	1850	1150	550	1750	1180	2400	750	1100	1250	250
BC/BD-191LD1-B05	58	58	89	89	2,9	2,9	4,43	4,43	1	910	400/3/50	4	27,2	2"	2"	2100	1450	1230	1850	1150	550	1750	1180	2400	750	1100	1250	250
BC/BD-191MB1-B04	59	53	90	84	2,8	1,7	5,40	2,90	1	910	400/3/50	6	23,4	2"	2"	2750	1450	1230	2500	1150	550	2400	1180	3050	750	1100	1250	261
BC/BD-191MB1-B05	59	59	90	90	2,7	2,7	4,08	4,08	1	910	400/3/50	4	23,4	2"	2"	2750	1450	1230	2500	1150	550	2400	1180	3050	750	1100	1250	261
BC/BD-191MC1-B04	59	53	90	84	2,8	1,7	5,40	2,90	1	910	400/3/50	6	29,3	2"	2"	2750	1450	1230	2500	1150	550	2400	1180	3050	750	1100	1250	279
BC/BD-191MC1-B05	59	59	89	89	2,7	2,7	4,16	4,16	1	910	400/3/50	4	29,3	2"	2"	2750	1450	1230	2500	1150	550	2400	1180	3050	750	1100	1250	278
BC/BD-191MD1-B04	59	53	90	84	2,8	1,7	5,40	2,90	1	910	400/3/50	6	35,1	2"	2"	2750	1450	1230	2500	1150	550	2400	1180	3050	750	1100	1250	296
BC/BD-191MD1-B05	58	58	89	89	2,8	2,8	4,23	4,23	1	910	400/3/50	4	35,1	2"	2"	2750	1450	1230	2500	1150	550	2400	1180	3050	750	1100	1250	296
BC/BD-291KB1-B04	63	57	94	88	5,6	3,4	10,80	5,80	2	910	400/3/50	6	26,3	2"	2"	3150	1450	1230	2900	1150	550	1400	1180	3450	750	1100	1250	364
BC/BD-291KB1-B05	61	61	92	92	5,7	5,7	8,75	8,75	2	910	400/3/50	4	26,3	2"	2"	3150	1450	1230	2900	1150	550	1400	1180	3450	750	1100	1250	364
BC/BD-291KC1-B04	64	-	95	-	5,6	-	10,80	-	2	910	400/3/50	6	37,4	2 1/2"	2 1/2"	3150	1450	1230	2900	1150	550	1400	1180	3450	750	1100	1250	384
BC/BD-291KC1-B05	62	62	92	92	5,9	5,9	8,99	8,99	2	910	400/3/50	4	37,4	2 1/2"	2 1/2"	3150	1450	1230	2900	1150	550	1400	1180	3450	750	1100	1250	384
BC/BD-291KD1-B04	64	-	95	-	5,6	-	10,80	-	2	910	400/3/50	6	44,2	2 1/2"	2 1/2"	3150	1450	1230	2900	1150	550	1400	1180	3450	750	1100	1250	405
BC/BD-291KD1-B05	62	62	93	93	6,0	6,0	9,17	9,17	2	910	400/3/50	4	44,2	2 1/2"	2 1/2"	3150	1450	1230	2900	1150	550	1400	1180	3450	750	1100	1250	404
BC/BD-291LB1-B04	63	56	93	87	5,6	3,4	10,80	5,80	2	910	400/3/50	6	35,7	2 1/2"	2 1/2"	3850	1450	1230	3600	1150	550	1750	1180	4150	750	1100	1250	403
BC/BD-291LB1-B05	61	61	92	92	5,5	5,5	8,47	8,47	2	910	400/3/50	4	35,7	2 1/2"	2 1/2"	3850	1450	1230	3600	1150	550	1750	1180	4150	750	1100	1250	403
BC/BD-291LC1-B04	63	57	94	87	5,6	3,4	10,80	5,80	2	910	400/3/50	6	44,2	2 1/2"	2 1/2"	3850	1450	1230	3600	1150	550	1750	1180	4150	750	1100	1250	428
BC/BD-291LC1-B05	61	61	92	92	5,7	5,7	8,68	8,68	2	910	400/3/50	4	44,2	2 1/2"	2 1/2"	3850	1450	1230	3600	1150	550	1750	1180	4150	750	1100	1250	428
BC/BD-291LD1-B04	63	57	94	88	5,6	3,4	10,80	5,80	2	910	400/3/50	6	52,8	2 1/2"	2 1/2"	3850	1450	1230	3600	1150	550	1750	1180	4150	750	1100	1250	453
BC/BD-291LD1-B05	61	61	92	92	5,8	5,8	8,86	8,86	2	910	400/3/50	4	52,8	2 1/2"	2 1/2"	3850	1450	1230	3600	1150	550	1750	1180	4150	750	1100	1250	453
BC/BD-291MB1-B04	62	56	93	87	5,6	3,4	10,80	5,80	2	910	400/3/50	6	45,2	2 1/2"	2 1/2"	5150	1450	1230	4900	1150	550	2400	1180	5450	750	1100	1250	476
BC/BD-291MB1-B05	62	62	93	93	5,3	5,3	8,15	8,15	2	910	400/3/50	4	45,2	2 1/2"	2 1/2"	5150	1450	1230	4900	1150	550	2400	1180	5450	750	1100	1250	475
BC/BD-291MC1-B04	62	56	93	87	5,6	3,4	10,80	5,80	2	910	400/3/50	6	57,0	2 1/2"	2 1/2"	5150	1450	1230	4900	1150	550	2400	1180	5450	750	1100	1250	510
BC/BD-291MC1-B05	62	62	92	92	5,4	5,4	8,31	8,31	2	910	400/3/50	4	57,0	2 1/2"	2 1/2"	5150	1450	1230	4900	1150	550	2400	1180	5450	750	1100	1250	510
BC/BD-291MD1-B04	62	56	93	87	5,6	3,4	10,80	5,80	2	910	400/3/50	6	68,7	2 1/2"	2 1/2"	5150	1450	1230	4900	1150	550	2400	1180	5450	750	1100	1250	544
BC/BD-291MD1-B05	61	61	92	92	5,5	5,5	8,46	8,46	2	910	400/3/50	4	68,7	2 1/2"	2 1/2"	5150	1450	1230	4900	1150	550	2400	1180	5450	750	1100	1250	544
BC/BD-391KB1-B04	65	59	96	90	8,4	5,1	16,21	8,70	3	910	400/3/50	6	40,8	2 1/2"	2 1/2"	4550	1450	1230	4300	1150	550	1400	1180	4850	750	1100	1250	522
BC/BD-391KB1-B05	63	63	94	94	8,6	8,6	13,13	13,13	3	910	400/3/50	4	40,8	2 1/2"	2 1/2"	4550	1450	1230	4300	1150	550	1400	1180	4850	750	1100	1250	522
BC/BD-391KC1-B04	66	-	97	-	8,4	-	16,21	-	3	910	400/3/50	6	51,1	2 1/2"	2 1/2"	4550	1450	1230	4300	1150	550	1400	1180	4850	750	1100	1250	553
BC/BD-391KC1-B05	64	64	94	94	8,8	8,8	13,48	13,48	3	910	400/3/50	4	51,1	2 1/2"	2 1/2"	4550	1450	1230	4300	1150	550	1400	1180	4850	750	1100	1250	552

BC-BD Ø910 2,1mm

PAS D'AILETTE / FIN SPACING / LAMELLENABSTAND / ШАГ РЕБРА	MODÈLE KARYER / KARYER MODEL / МОДЕЛЬ KARYER	CAPACITÉ DE L'EAU / CAPACITY WATER / LEISTUNG WASSER / МОЩНОСТЬ ВОДА — T ambiante / Tambient / Umgebungstemp/ T окружающей среды =25°C ΔT=15°C Su / Water / Wasser / Вода, T entrée, eau / Tinlet, water / Wassereintrittstemp. / T воды на входе = 40°C, TSORTIE, su / Toutlet, water / Wasseraustrittstemp. / T воды на выходе =35°C (kW)		(kcal/h)		SURFACE TOTALE / TOTAL SURFACE / GESAMTFLÄCHE / ОБЩАЯ ПЛОЩАДЬ	CÔTÉ AIR / AIR SIDE / LUFTSEITE / СТОРОНА ВОЗДУХА — DÉBIT D'AIR / AIR FLOW / LUFTMENGE / РАСХОД ВОЗДУХА		CÔTÉ FLUIDE / FLUID SIDE / MEDIUMSEITE / СТОРОНА ЖИДКОСТИ — DÉBIT DE FLUIDE / FLUID FLOW / MEDIUMMENGE / РАСХОД ЖИДКОСТИ		CÔTÉ FLUIDE / PRESSURE DROP FLUID SIDE / MEDIUMSEITIGER DRUCKVERLUST / ПАДЕНИЕ ДАВЛЕНИЯ СО СТОРОНЫ ЖИДКОСТИ		ÉNERGIE / ENERGY / ENERGIE / ЭНЕРГИЯ — TAUX D'EFFICACITÉ ÉNERGÉTIQUE / ENERGY EFFICIENCY RATIO / ENERGIEEFFIZIENZRATE / КЛАСС ЭНЕРГОЭФФЕКТИВНОСТИ		CLASSE D'EFFICACITÉ ÉNERGÉTIQUE / ENERGY EFFICIENCY CLASS / ENERGIEEFFIZIENZKLASSE / КОЭФФИЦИЕНТ ЭНЕРГОЭФФЕКТИВНОСТИ		ACOUSTIQUE / SOUND / SCHALLPEGEL / ЗВУК — NIVEAU DE PRESSION SONORE / SOUND PRESSURE LEVEL / SCHALLDRUCKPEGEL / УРОВЕНЬ ЗВУКОВОГО ДАВЛЕНИЯ		NIVEAU DE PUISSANCE SONORE / SOUND POWER LEVEL / SCHALLLEISTUNGSPEGEL / УРОВЕНЬ ЗВУКОВОЙ МОЩНОСТИ		INFORMATIONS VENTILATEUR / FAN DATA / LÜFTERDATEN / ДАННЫЕ ВЕНТИЛЯТОРА — PUISSANCE TOTALE / TOTAL POWER / GESAMTLEISTUNG / ОБЩАЯ МОЩНОСТЬ		COURANT TOTAL / TOTAL CURRENT / GESAMTSTROMAUFNAHME / ОБЩИЙ ТОК		NOMBRE DE VENTILATEURS / NUMBER OF FANS / LÜFTERANZAHL / КОЛИЧЕСТВО ВЕНТИЛЯТОРОВ	DIAMÈTRE DU VENTILATEUR / FAN DIAMETER / LÜFTERDURCHMESSER / ДИАМЕТР ВЕНТИЛЯТОРА	MOTEUR / MOTOR / MOTOR / МОТОР	NOMBRE DE PÔLES / NUMBER OF POLES / POLANZAHL / КОЛИЧЕСТВО ПОЛЮСОВ	INFORMATIONS BATTERIE / COIL DATA / WÄRMETAUSCHERDATEN / ДАННЫЕ БАТАРЕИ — VOLUME INTÉRIEUR / INTERNAL VOLUME / INNENVOLUMEN / ВНУТРЕННИЙ ОБЪЕМ	CONNEXIONS / CONNECTIONS / ANSCHLÜSSE / СОЕДИНЕНИЯ — ENTRÉE / INLET / EINTRITT / ВХОД	SORTIE / OUTLET / AUSTRITT / ВЫХОД	DIMENSIONS / DIMENSIONS / ABMESSUNGEN / ГАБАРИТНЫЕ РАЗМЕРЫ — A	B	C	E	F	G	H	I	K	L	M	N	POIDS / WEIGHT / GEWICHT / ВЕС
		kW		kcal/h			m³/h		m³/h		kPa						dB(A) 10m		dB		kW		A																					
		Δ	Y	Δ	Y	m²	Δ	Y	Δ	Y	Δ	Y	Δ	Y	Δ	Y	Δ	Y	Δ	Y	Δ	Y	Δ	Y	PCS	mm	V/Ph/Hz		dm³	"		mm												kg
2,1 mm	BC/BD-391KD1-B04	213,3	-	183405	-	542,8	65050	-	37,0	-	56	-	25,4	-	E	-	66	-	97	-	8,4	-	16,21	-	3	910	400/3/50	6	64,8	3"	3"	4550	1450	1230	4300	1150	550	1400	1180	4850	750	1100	1250	583
	BC/BD-391KD1-B05	219,6	219,6	188822	188822	542,8	67775	67775	38,1	38,1	59	59	24,4	24,4	E	E	64	64	95	95	9,0	9,0	13,75	13,75	3	910	400/3/50	4	64,8	3"	3"	4550	1450	1230	4300	1150	550	1400	1180	4850	750	1100	1250	583
	BC/BD-391LB1-B04	185,0	150,5	159071	129407	407,1	79101	57627	32,1	26,1	22	15	22,0	29,5	E	E	65	58	95	89	8,4	5,1	16,21	8,70	3	910	400/3/50	6	51,9	3"	3"	5600	1450	1230	5350	1150	550	1750	1180	5900	750	1100	1250	583
	BC/BD-391LB1-B05	184,5	184,5	158641	158641	407,1	78749	78749	32,0	32,0	22	22	22,2	22,2	E	E	63	63	94	94	8,3	8,3	12,71	12,71	3	910	400/3/50	4	51,9	3"	3"	5600	1450	1230	5350	1150	550	1750	1180	5900	750	1100	1250	583
	BC/BD-391LC1-B04	226,8	178,6	195013	153568	542,8	75174	53772	39,4	31,0	107	70	27,0	35,0	E	D	65	59	96	89	8,4	5,1	16,21	8,70	3	910	400/3/50	6	64,8	3"	3"	5600	1450	1230	5350	1150	550	1750	1180	5900	750	1100	1250	618
	BC/BD-391LC1-B05	228,2	228,2	196217	196217	542,8	75876	75876	39,6	39,6	108	108	26,8	26,8	E	E	63	63	94	94	8,5	8,5	13,02	13,02	3	910	400/3/50	4	64,8	3"	3"	5600	1450	1230	5350	1150	550	1750	1180	5900	750	1100	1250	618
	BC/BD-391LD1-B04	246,2	188,4	211694	161995	678,5	71550	50367	42,7	32,7	87	54	29,3	36,9	E	D	65	59	96	90	8,4	5,1	16,21	8,70	3	910	400/3/50	6	77,6	3"	3"	5600	1450	1230	5350	1150	550	1750	1180	5900	750	1100	1250	656
	BC/BD-391LD1-B05	250,4	250,4	215305	215305	678,5	73207	73207	43,5	43,5	90	90	28,8	28,8	E	E	63	63	94	94	8,7	8,7	13,29	13,29	3	910	400/3/50	4	77,6	3"	3"	5600	1450	1230	5350	1150	550	1750	1180	5900	750	1100	1250	655
	BC/BD-491KB1-B04	218,7	176,1	188048	151419	434,3	98325	69940	38,0	30,6	31	21	19,5	25,9	E	E	66	60	97	91	11,2	6,8	21,60	11,60	4	910	400/3/50	6	54,5	3"	3"	5950	1450	1230	5700	1150	550	1400	1180	6250	750	1100	1250	683
	BC/BD-491KB1-B05	220,8	220,8	189854	189854	434,3	99806	99806	38,3	38,3	32	32	19,2	19,2	E	E	64	64	95	95	11,5	11,5	17,50	17,50	4	910	400/3/50	4	54,5	3"	3"	5950	1450	1230	5700	1150	550	1400	1180	6250	750	1100	1250	683
	BC/BD-491KC1-B04	252,4	-	217025	-	579,0	92017	-	43,8	-	22	-	22,5	-	E	-	67	-	98	-	11,2	-	21,60	-	4	910	400/3/50	6	77,6	4"	4"	5950	1450	1230	5700	1150	550	1400	1180	6250	750	1100	1250	724
	BC/BD-491KC1-B05	257,5	257,5	221410	221410	579,0	94840	94840	44,7	44,7	23	23	21,8	21,8	E	E	65	65	95	95	11,8	11,8	17,97	17,97	4	910	400/3/50	4	77,6	4"	4"	5950	1450	1230	5700	1150	550	1400	1180	6250	750	1100	1250	723
	BC/BD-491KD1-B04	274,5	-	236027	-	723,8	86734	-	47,6	-	18	-	24,5	-	E	-	67	-	98	-	11,2	-	21,60	-	4	910	400/3/50	6	91,3	4"	4"	5950	1450	1230	5700	1150	550	1400	1180	6250	750	1100	1250	765
	BC/BD-491KD1-B05	282,7	282,7	243078	243078	723,8	90366	90366	49,1	49,1	19	19	23,6	23,6	E	E	65	65	96	96	12,0	12,0	18,34	18,34	4	910	400/3/50	4	91,3	4"	4"	5950	1450	1230	5700	1150	550	1400	1180	6250	750	1100	1250	764
	BC/BD-2x191KB1-B04	108,8	87,6	93551	75322	214,3	48912	34740	18,9	15,2	32	21	19,4	25,8	E	E	63	57	94	88	5,6	3,4	10,80	5,80	2	910	400/3/50	6	38,7	2 1/2"	2 1/2"	1750	1450	2310	1500	1150	550	1400	2260	2050	750	1100	1250	356
	BC/BD-2x191KB1-B05	109,9	109,9	94497	94497	214,3	49721	49721	19,1	19,1	32	32	19,3	19,3	E	E	61	61	92	92	5,7	5,7	8,77	8,77	2	910	400/3/50	4	38,7	2 1/2"	2 1/2"	1750	1450	2310	1500	1150	550	1400	2260	2050	750	1100	1250	356
	BC/BD-2x191KC1-B04	130,1	-	111866	-	285,8	45749	-	22,6	-	76	-	23,2	-	E	-	64	-	95	-	5,6	-	10,80	-	2	910	400/3/50	6	45,6	2 1/2"	2 1/2"	1750	1450	2310	1500	1150	550	1400	2260	2050	750	1100	1250	376
	BC/BD-2x191KC1-B05	132,9	132,9	114273	114273	285,8	47202	47202	23,1	23,1	79	79	22,5	22,5	E	E	62	62	93	93	5,9	5,9	9,00	9,00	2	910	400/3/50	4	45,6	2 1/2"	2 1/2"	1750	1450	2310	1500	1150	550	1400	2260	2050	750	1100	1250	376
	BC/BD-2x191KD1-B04	141,2	-	121410	-	357,2	43070	-	24,5	-	61	-	25,2	-	E	-	64	-	95	-	5,6	-	10,80	-	2	910	400/3/50	6	52,4	2 1/2"	2 1/2"	1750	1450	2310	1500	1150	550	1400	2260	2050	750	1100	1250	397
	BC/BD-2x191KD1-B05	145,6	145,6	125193	125193	357,2	44937	44937	25,3	25,3	65	65	24,3	24,3	E	E	62	62	93	93	6,0	6,0	9,19	9,19	2	910	400/3/50	4	52,4	2 1/2"	2 1/2"	1750	1450	2310	1500	1150	550	1400	2260	2050	750	1100	1250	397
	BC/BD-2x191LB1-B04	126,4	102,7	108684	88306	267,9	52539	38256	21,9	17,8	49	34	22,6	30,2	E	D	63	56	93	87	5,6	3,4	10,80	5,80	2	910	400/3/50	6	43,9	2 1/2"	2 1/2"	2100	1450	2310	1850	1150	550	1750	2260	2400	750	1100	1250	391
	BC/BD-2x191LB1-B05	126,2	126,2	108512	108512	267,9	52361	52361	21,9	21,9	49	49	22,5	22,5	E	E	61	61	92	92	5,6	5,6	8,49	8,49	2	910	400/3/50	4	43,9	2 1/2"	2 1/2"	2100	1450	2310	1850	1150	550	1750	2260	2400	750	1100	1250	391
	BC/BD-2x191LC1-B04	150,3	118,2	129235	101634	357,2	49874	35625	26,1	20,5	117	76	26,8	34,8	E	D	63	57	94	88	5,6	3,4	10,80	5,80	2	910	400/3/50	6	52,4	2 1/2"	2 1/2"	2100	1450	2310	1850	1150	550	1750	2260	2400	750	1100	1250	415
	BC/BD-2x191LC1-B05	151,4	151,4	130181	130181	357,2	50413	50413	26,3	26,3	118	118	26,6	26,6	E	E	61	61	92	92	5,7	5,7	8,70	8,70	2	910	400/3/50	4	52,4	2 1/2"	2 1/2"	2100	1450	2310	1850	1150	550	1750	2260	2400	750	1100	1250	415
	BC/BD-2x191LD1-B04	163,1	124,8	140241	107309	446,5	47453	33370	28,3	21,7	94	59	29,1	36,7	E	D	63	57	94	88	5,6	3,4	10,80	5,80	2	910	400/3/50	6	61,0	2 1/2"	2 1/2"	2100	1450	2310	1850	1150	550	1750	2260	2400	750	1100	1250	441
	BC/BD-2x191LD1-B05	166,0	166,0	142734	142734	446,5	48606	48606	28,8	28,8	97	97	28,6	28,6	E	E	61	61	92	92	5,8	5,8	8,88	8,88	2	910	400/3/50	4	61,0	2 1/2"	2 1/2"	2100	1450	2310	1850	1150	550	1750	2260	2400	750	1100	1250	440
	BC/BD-2x191MB1-B04	151,0	122,8	129837	105589	367,4	56226	41564	26,2	21,3	86	60	27,0	36,1	E	D	62	56	93	87	5,6	3,4	10,80	5,80	2	910	400/3/50	6	53,4	2 1/2"	2 1/2"	2750	1450	2310	2500	1150	550	2400	2260	3050	750	1100	1250	454
	BC/BD-2x191MB1-B05	148,8	148,8	127945	127945	367,4	54998	54998	25,8	25,8	84	84	28,1	28,1	E	E	62	62	92	92	5,3	5,3	8,16	8,16	2	910	400/3/50	4	53,4	2 1/2"	2 1/2"	2750	1450	2310	2500	1150	550	2400	2260	3050	750	1100	1250	454
	BC/BD-2x191MC1-B04	174,5	138,7	150043	119261	489,9	54456	39901	30,3	24,1	71	47	31,2	40,8	D	D	62	56	93	87	5,6	3,4	10,80	5,80	2	910	400/3/50	6	65,2	2 1/2"	2 1/2"	2750	1450	2310	2500	1150	550	2400	2260	3050	750	1100	1250	489
	BC/BD-2x191MC1-B05	172,8	172,8	148581	148581	489,9	53720	53720	30,0	30,0	70	70	31,4	31,4	D	D	62	62	92	92	5,5	5,5	8,33	8,33	2	910	400/3/50	4	65,2	2 1/2"	2 1/2"	2750	1450	2310	2500	1150	550	2400	2260	3050	750	1100	1250	489
	BC/BD-2x191MD1-B04	190,0	148,3	163371	127515	612,4	52734	38418	33,0	25,7	60	39	33,9	43,6	D	D	63	56	93	87	5,6	3,4	10,80	5,80	2	910	400/3/50	6	76,9	2 1/2"	2 1/2"	2750	1450	2310	2500	1150	550	2400	2260	3050	750	1100	1250	523
	BC/BD-2x191MD1-B05	189,4	189,4	162855	162855	612,4	52499	52499	32,9	32,9	60	60	34,4	34,4	D	D	61	61	92	92	5,5	5,5	8,47	8,47	2	910	400/3/50	4	76,9	2 1/2"	2 1/2"	2750	1450	2310	2500	1150	550	2400	2260	3050	750	1100	1250	523
	BC/BD-2x291KB1-B04	225,6	181,3	193981	155890	428,7	97824	69480	39,2	31,5	91	62	20,1	26,7	E	E	66	60	97	91	11,2	6,8	21,60	11,60	4	910	400/3/50	6	65,6	3"	3"	3150	1450	2310	2900	1150	550	1400	2260	3450	750	1100	1250	640
	BC/BD-2x291KB1-B05	227,9	227,9	195959	195959	428,7	99442	99442	39,6	39,6	93	93	19,8	19,8	E	E	64	64	95	95	11,5	11,5	17,54	17,54	4	910	400/3/50	4	65,6	3"	3"	3150	1450	2310	2900	1150	550	1400	2260	3450	750	1100	1250	639
	BC/BD-2x291KC1-B04	260,0	-	223560	-	571,5	91498	-	45,1	-	76	-	23,2	-	E	-	67	-	98	-	11,2	-	21,60	-	4	910	400/3/50	6	79,3	3"	3"	3150	1450	2310	2900	1150	550	1400	2260	3450	750	1100	1250	680
	BC/BD-2x291KC1-B05	265,5	265,5	228289	228289	571,5	94404	94404	46,1	46,1	78	78	22,5	22,5	E	E	65	65	96	96	11,8	11,8	18,00	18,00	4	910	400/3/50	4	79,3	3"	3"	3150	1450	2310	2900	1150	550	1400	2260	3450	750	1100	1250	679
	BC/BD-2x291KD1-B04	282,1	-	242562	-	714,4	86140	-	49,0	-	54	-	25,2	-	E	-	67	-	98	-	11,2	-	21,60	-	4	910	400/3/50	6	110,1	4"	4"	3150	1450	2310	2900	1150	550	1400	2260	3450	750	1100	1250	720
	BC/BD-2x291KD1-B05	290,8	290,8	250043	250043	714,4	89875	89875	50,5	50,5	57	57	24,2	24,2	E	E	65	65	96	96	12,0	12,0	18,38	18,38	4	910	400/3/50	4	110,1	4"	4"	3150	1450	2310	2900	1150	550	1400	2260	3450	750	1100	1250	720
	BC/BD-2x291LB1-B04	252,6	205,3	217197	176526	535,8	105079	76513	43,8	35,6	51	35	22,6	30,2	E	D	66	59	96	90	11,2	6,8	21,60	11,60	4	910	400/3/50	6	75,9	3"	3"	3850	1450	2310	3600	1150	550	1750	2260	4150	750	1100	1250	710
	BC/BD-2x291LB1-B05	252,0	252,0	216681	216681	535,8	104722	104722	43,7	43,7	51	51	22,7	22,7	E	E	64	64	95	95	11,1	11,1	16,97	16,97	4	910	400/3/50	4	75,9	3"	3"	3850	1450	2310	3600	1150	550	1750	2260	4150	750	1100	1250	709

PAS D'AILETTE / FIN SPACING / LAMELLENABSTAND / ШАГ РЕБРА	MODÈLE KARYER / KARYER MODEL / МОДЕЛЬ KARYER	CAPACITÉ DE L'EAU / CAPACITY WATER / LEISTUNG WASSER / МОЩНОСТЬ ВОДА				SURFACE TOTALE / TOTAL SURFACE / GESAMTFLÄCHE / ОБЩАЯ ПЛОЩАДЬ	CÔTÉ AIR / AIR SIDE / LUFTSEITE / СТОРОНА ВОЗДУХА		CÔTÉ FLUIDE/ FLUID SIDE / MEDIUMSEITE / СТОРОНА ЖИДКОСТИ				ÉNERGIE / ENERGY / ENERGIE / ЭНЕРГИЯ				ACOUSTIQUE / SOUND / SCHALLPEGEL / ЗВУК				INFORMATIONS VENTILATEUR / FAN DATA / LÜFTERDATEN / ДАННЫЕ ВЕНТИЛЯТОРА								INFORMATIONS BATTERIE / COIL DATA / WÄRMETAUSCHERDATEN / ДАННЫЕ БАТАРЕИ															
		T ambiante / Tambient / Umgebungstemp/ T окружающей среды =25°C ΔT=15°C Su / Water / Wasser / Вода, T entrée, eau / Tinlet, water / Wassereintrittstemp. / T воды на входе = 40°C, TSORTIE, su / Toutlet, water / Wasseraustrittstemp. / T воды на выходе =35°C					DÉBIT D'AIR / AIR FLOW / LUFTMENGE / РАСХОД ВОЗДУХА		DÉBIT DE FLUIDE/ FLUID FLOW / MEDIUMMENGE / РАСХОД ЖИДКОСТИ		CÔTÉ FLUIDE / PRESSURE DROP FLUID SIDE / MEDIUMSEITIGER DRUCKVERLUST / ПАДЕНИЕ ДАВЛЕНИЯ СО СТОРОНЫ ЖИДКОСТИ		TAUX D'EFFICACITÉ ÉNERGÉTIQUE / ENERGY EFFICIENCY RATIO / ENERGIEEFFIZIENZRATE / КЛАСС ЭНЕРГОЭФФЕКТИВНОСТИ		CLASSE D'EFFICACITÉ ÉNERGÉTIQUE / ENERGY EFFICIENCY CLASS / ENERGIEEFFIZIENZKLASSE / КОЭФФИЦИЕНТ ЭНЕРГОЭФФЕКТИВНОСТИ		NIVEAU DE PRESSION SONORE / SOUND PRESSURE LEVEL / SCHALLDRUCKPEGEL / УРОВЕНЬ ЗВУКОВОГО ДАВЛЕНИЯ		NIVEAU DE PUISSANCE SONORE / SOUND POWER LEVEL / SCHALLLEISTUNGSPEGEL / УРОВЕНЬ ЗВУКОВОЙ МОЩНОСТИ		PUISSANCE TOTALE / TOTAL POWER / GESAMTLEISTUNG / ОБЩАЯ МОЩНОСТЬ		COURANT TOTAL / TOTAL CURRENT / GESAMTSTROMAUFNAHME / ОБЩИЙ ТОК		NOMBRE DE VENTILATEURS / NUMBER OF FANS / LÜFTERANZAHL/ КОЛИЧЕСТВО ВЕНТИЛЯТОРОВ	DIAMÈTRE DU VENTILATEUR / FAN DIAMETER / LÜFTERDURCHMESSER / ДИАМЕТР ВЕНТИЛЯТОРА	MOTEUR / MOTOR / MOTOR / МОТОР	NOMBRE DE PÔLES / NUMBER OF POLES / POLANZAHL / КОЛИЧЕСТВО ПОЛЮСОВ	VOLUME INTÉRIEUR / INTERNAL VOLUME / INNENVOLUMEN/ВНУТРЕННИЙ ОБЪЕМ	CONNEXIONS / CONNECTIONS / ANSCHLÜSSE / СОЕДИНЕНИЯ: ENTRÉE / INLET / EINTRITT/ ВХОД	CONNEXIONS / CONNECTIONS / ANSCHLÜSSE / СОЕДИНЕНИЯ: SORTIE / OUTLET / AUSTRITT / ВЫХОД	DIMENSIONS/ DIMENSIONS / ABMESSUNGEN / ГАБАРИТНЫЕ РАЗМЕРЫ												POIDS / WEIGHT / GEWICHT / ВЕС
		kW		kcal/h			m³/h		m³/h		kPa						dB(A) 10m		dB		kW		A									A	B	C	E	F	G	H	I	K	L	M	N	
		Δ	Y	Δ	Y	m²	Δ	Y	Δ	Y	Δ	Y	Δ	Y	Δ	Y	Δ	Y	Δ	Y	Δ	Y	Δ	Y	PCS	mm	V/Ph/Hz		dm³	"		mm												kg
2,1 mm	BC/BD-2x291LC1-B04	300,3	236,3	258211	203181	714,4	99748	71249	52,1	41,0	106	69	26,8	34,8	E	D	66	60	97	91	11,2	6,8	21,60	11,60	4	910	400/3/50	6	110,1	4"	4"	3850	1450	2310	3600	1150	550	1750	2260	4150	750	1100	1250	758
	BC/BD-2x291LC1-B05	302,5	302,5	260103	260103	714,4	100826	100826	52,5	52,5	107	107	26,5	26,5	E	E	64	64	95	95	11,4	11,4	17,40	17,40	4	910	400/3/50	4	110,1	4"	4"	3850	1450	2310	3600	1150	550	1750	2260	4150	750	1100	1250	758
	BC/BD-2x291LD1-B04	326,0	249,5	280309	214531	893,0	94905	66741	56,6	43,3	85	53	29,1	36,7	E	D	66	60	97	91	11,2	6,8	21,60	11,60	4	910	400/3/50	6	127,2	4"	4"	3850	1450	2310	3600	1150	550	1750	2260	4150	750	1100	1250	808
	BC/BD-2x291LD1-B05	331,9	331,9	285383	285383	893,0	97213	97213	57,6	57,6	87	87	28,6	28,6	E	E	64	64	95	95	11,6	11,6	17,75	17,75	4	910	400/3/50	4	127,2	4"	4"	3850	1450	2310	3600	1150	550	1750	2260	4150	750	1100	1250	807
	BC/BD-2x291MB1-B04	301,8	245,3	259501	210920	734,8	112451	83128	52,4	42,6	79	55	26,9	36,1	E	D	65	59	96	90	11,2	6,8	21,60	11,60	4	910	400/3/50	6	112,0	4"	4"	5150	1450	2310	4900	1150	550	2400	2260	5450	750	1100	1250	837
	BC/BD-2x291MB1-B05	297,4	297,4	255718	255718	734,8	109996	109996	51,6	51,6	77	77	27,8	27,8	E	E	65	65	95	95	10,7	10,7	16,32	16,32	4	910	400/3/50	4	112,0	4"	4"	5150	1450	2310	4900	1150	550	2400	2260	5450	750	1100	1250	837
	BC/BD-2x291MC1-B04	348,7	277,2	299828	238349	979,8	108913	79802	60,5	48,1	64	43	31,1	40,8	D	D	65	59	96	90	11,2	6,8	21,60	11,60	4	910	400/3/50	6	135,5	4"	4"	5150	1450	2310	4900	1150	550	2400	2260	5450	750	1100	1250	905
	BC/BD-2x291MC1-B05	345,3	345,3	296904	296904	979,8	107440	107440	59,9	59,9	63	63	31,7	31,7	D	D	65	65	95	95	10,9	10,9	16,65	16,65	4	910	400/3/50	4	135,5	4"	4"	5150	1450	2310	4900	1150	550	2400	2260	5450	750	1100	1250	904
	BC/BD-2x291MD1-B04	379,8	296,4	326569	254858	1224,7	105467	76836	65,9	51,4	53	34	33,9	43,6	D	D	66	59	96	90	11,2	6,8	21,60	11,60	4	910	400/3/50	6	159,0	4"	4"	5150	1450	2310	4900	1150	550	2400	2260	5450	750	1100	1250	972
	BC/BD-2x291MD1-B05	378,5	378,5	325451	325451	1224,7	104999	104999	65,7	65,7	53	53	34,1	34,1	D	D	64	64	95	95	11,1	11,1	16,94	16,94	4	910	400/3/50	4	159,0	4"	4"	5150	1450	2310	4900	1150	550	2400	2260	5450	750	1100	1250	972
	BC/BD-2x391KB1-B04	338,3	271,9	290886	233792	643,0	146736	104220	58,7	47,2	86	58	20,1	26,7	E	E	68	62	99	93	16,8	10,2	32,41	17,40	6	910	400/3/50	6	103,2	4"	4"	4550	1450	2310	4300	1150	550	1400	2260	4850	750	1100	1250	924
	BC/BD-2x391KB1-B05	341,8	341,8	293895	293895	643,0	149163	149163	59,3	59,3	87	87	19,9	19,9	E	E	66	66	97	97	17,2	17,2	26,30	26,30	6	910	400/3/50	4	103,2	4"	4"	4550	1450	2310	4300	1150	550	1400	2260	4850	750	1100	1250	923
	BC/BD-2x391KC1-B04	389,8	-	335168	-	857,3	137247	-	67,7	-	70	-	23,2	-	E	-	69	-	100	-	16,8	-	32,41	-	6	910	400/3/50	6	123,8	4"	4"	4550	1450	2310	4300	1150	550	1400	2260	4850	750	1100	1250	983
	BC/BD-2x391KC1-B05	398,1	398,1	342304	342304	857,3	141606	141606	69,1	69,1	73	73	22,5	22,5	E	E	67	67	98	98	17,7	17,7	27,00	27,00	6	910	400/3/50	4	123,8	4"	4"	4550	1450	2310	4300	1150	550	1400	2260	4850	750	1100	1250	983
	BC/BD-2x391KD1-B04	423,0	-	363714	-	1071,6	129210	-	73,4	-	58	-	25,2	-	E	-	69	-	100	-	16,8	-	32,41	-	6	910	400/3/50	6	144,3	4"	4"	4550	1450	2310	4300	1150	550	1400	2260	4850	750	1100	1250	1043
	BC/BD-2x391KD1-B05	436,0	436,0	374892	374892	1071,6	134812	134812	75,7	75,7	61	61	24,1	24,1	E	E	67	67	98	98	18,1	18,1	27,56	27,56	6	910	400/3/50	4	144,3	4"	4"	4550	1450	2310	4300	1150	550	1400	2260	4850	750	1100	1250	1043
	BC/BD-2x391LB1-B04	367,5	298,9	315993	257008	803,7	157618	114769	63,8	51,9	24	17	21,9	29,3	E	E	68	61	98	92	16,8	10,2	32,41	17,40	6	910	400/3/50	6	118,6	4"	4"	5600	1450	2310	5350	1150	550	1750	2260	5900	750	1100	1250	1032
	BC/BD-2x391LB1-B05	366,7	366,7	315305	315305	803,7	157084	157084	63,6	63,6	24	24	22,0	22,0	E	E	66	66	97	97	16,7	16,7	25,46	25,46	6	910	400/3/50	4	118,6	4"	4"	5600	1450	2310	5350	1150	550	1750	2260	5900	750	1100	1250	1031
	BC/BD-2x391LC1-B04	450,3	354,4	387188	304729	1071,6	149622	106874	78,1	61,5	110	72	26,8	34,7	E	D	68	62	99	93	16,8	10,2	32,41	17,40	6	910	400/3/50	6	144,3	4"	4"	5600	1450	2310	5350	1150	550	1750	2260	5900	750	1100	1250	1101
	BC/BD-2x391LC1-B05	453,7	453,7	390112	390112	1071,6	151238	151238	78,7	78,7	111	111	26,5	26,5	E	E	66	66	97	97	17,1	17,1	26,09	26,09	6	910	400/3/50	4	144,3	4"	4"	5600	1450	2310	5350	1150	550	1750	2260	5900	750	1100	1250	1100
	BC/BD-2x391LD1-B04	488,9	374,1	420378	321668	1339,5	142358	100111	84,9	64,9	82	51	29,1	36,7	E	D	68	62	99	93	16,8	10,2	32,41	17,40	6	910	400/3/50	6	191,8	5"	5"	5800	1450	2310	5350	1150	550	1750	2260	6300	750	1100	1250	1174
	BC/BD-2x391LD1-B05	497,7	497,7	427945	427945	1339,5	145819	145819	86,4	86,4	85	85	28,6	28,6	E	E	66	66	97	97	17,4	17,4	26,62	26,62	6	910	400/3/50	4	191,8	5"	5"	5800	1450	2310	5350	1150	550	1750	2260	6300	750	1100	1250	1174
	BC/BD-2x491KB1-B04	434,1	349,3	373259	300344	857,3	195648	138961	75,3	60,6	34	23	19,4	25,7	E	E	69	63	100	94	22,4	13,6	43,20	23,20	8	910	400/3/50	6	123,8	4"	4"	5950	1450	2310	5700	1150	550	1400	2260	6250	750	1100	1250	1211
	BC/BD-2x491KB1-B05	438,5	438,5	377042	377042	857,3	198884	198884	76,1	76,1	35	35	19,1	19,1	E	E	67	67	98	98	23,0	23,0	35,07	35,07	8	910	400/3/50	4	123,8	4"	4"	5950	1450	2310	5700	1150	550	1400	2260	6250	750	1100	1250	1211
	BC/BD-2x491KC1-B04	500,9	-	430696	-	1143,1	182996	-	86,9	-	24	-	22,4	-	E	-	70	-	101	-	22,4	-	43,20	-	8	910	400/3/50	6	173,0	5"	5"	6150	1450	2310	5700	1150	550	1400	2260	6650	750	1100	1250	1292
	BC/BD-2x491KC1-B05	511,5	511,5	439811	439811	1143,1	188809	188809	88,8	88,8	25	25	21,7	21,7	E	E	68	68	99	99	23,6	23,6	36,00	36,00	8	910	400/3/50	4	173,0	5"	5"	6150	1450	2310	5700	1150	550	1400	2260	6650	750	1100	1250	1291
	BC/BD-2x491KD1-B04	544,6	-	468272	-	1428,8	172280	-	94,5	-	21	-	24,3	-	E	-	70	-	101	-	22,4	-	43,20	-	8	910	400/3/50	6	200,3	5"	5"	6150	1450	2310	5700	1150	550	1400	2260	6650	750	1100	1250	1373
	BC/BD-2x491KD1-B05	561,2	561,2	482545	482545	1428,8	179750	179750	97,4	97,4	22	22	23,3	23,3	E	E	68	68	99	99	24,1	24,1	36,75	36,75	8	910	400/3/50	4	200,3	5"	5"	6150	1450	2310	5700	1150	550	1400	2260	6650	750	1100	1250	1372
	BC/BD-191BB1-B04	68,2	55,7	58641	47893	180,2	26155	19033	11,8	9,7	67	46	24,4	32,8	E	D	60	53	90	84	2,8	1,7	5,40	2,90	1	910	400/3/50	6	22,2	1 1/2"	1 1/2"	2100	1450	1240	1850	1150	550	1750	1190	2400	750	1100	1250	240
	BC/BD-191BB1-B05	68,1	68,1	58555	58555	180,2	26099	26099	11,8	11,8	66	66	24,3	24,3	E	E	58	58	89	89	2,8	2,8	4,26	4,26	1	910	400/3/50	4	22,2	1 1/2"	1 1/2"	2100	1450	1240	1850	1150	550	1750	1190	2400	750	1100	1250	240
	BC/BD-191BC1-B04	77,9	61,4	66982	52794	239,9	24795	17681	13,5	10,7	50	33	27,8	36,1	E	D	60	54	91	85	2,8	1,7	5,40	2,90	1	910	400/3/50	6	29,7	2"	2"	2100	1450	1240	1850	1150	550	1750	1190	2400	750	1100	1250	256
	BC/BD-191BC1-B05	78,6	78,6	67584	67584	239,9	25105	25105	13,6	13,6	50	50	27,1	27,1	E	E	58	58	89	89	2,9	2,9	4,36	4,36	1	910	400/3/50	4	29,7	2"	2"	2100	1450	1240	1850	1150	550	1750	1190	2400	750	1100	1250	256
	BC/BD-191BD1-B04	85,5	-	73517	-	300,0	23581	-	14,8	-	84	-	30,5	-	D	-	60	-	91	-	2,8	-	5,40	-	1	910	400/3/50	6	35,9	2"	2"	2100	1450	1240	1850	1150	550	1750	1190	2400	750	1100	1250	274
	BC/BD-191BD1-B05	87,1	87,1	74892	74892	300,0	24186	24186	15,1	15,1	86	86	30,0	30,0	D	D	58	58	89	89	2,9	2,9	4,45	4,45	1	910	400/3/50	4	35,9	2"	2"	2100	1450	1240	1850	1150	550	1750	1190	2400	750	1100	1250	274
	BC/BD-191EB1-B04	60,0	48,5	51591	41702	143,9	24309	17235	10,4	8,4	96	66	21,4	28,5	E	E	60	54	91	85	2,8	1,7	5,40	2,90	1	910	400/3/50	6	17,8	1 1/2"	1 1/2"	1750	1450	1240	1500	1150	550	1400	1190	2050	750	1100	1250	217
	BC/BD-191EB1-B05	60,7	60,7	52193	52193	143,9	24753	24753	10,5	10,5	98	98	20,9	20,9	E	E	58	58	89	89	2,9	2,9	4,40	4,40	1	910	400/3/50	4	17,8	1 1/2"	1 1/2"	1750	1450	1240	1500	1150	550	1400	1190	2050	750	1100	1250	216
	BC/BD-191EC1-B04	68,7	-	59071	-	192,2	22723	-	11,9	-	73	-	24,5	-	E	-	61	-	92	-	2,8	-	5,40	-	1	910	400/3/50	6	23,5	1 1/2"	1 1/2"	1750	1450	1240	1500	1150	550	1400	1190	2050	750	1100	1250	232
	BC/BD-191EC1-B05	70,2	70,2	60361	60361	192,2	23472	23472	12,2	12,2	76	76	23,4	23,4	E	E	59	59	90	90	3,0	3,0	4,52	4,52	1	910	400/3/50	4	23,5	1 1/2"	1 1/2"	1750	1450	1240	1500	1150	550	1400	1190	2050	750	1100	1250	232
	BC/BD-191ED1-B04	74,9	-	64402	-	240,2	21362	-	13,0	-	94	-	26,8	-	E	-	61	-	92	-	2,8	-	5,40	-	1	910	400/3/50	6	30,6	2"	2"	1750	1450	1240	1500	1150	550	1400	1190	2050	750	1100	1250	246
	BC/BD-191ED1-B05	77,3	77,3	66466	66466	240,2	22324	22324	13,4	13,4	99	99	25,8	25,8	E	E	59	59	90	90	3,0	3,0	4,61	4,61	1	910	400/3/50	4	30,6	2"	2"	1750	1450	1240	1500	1150	550	1400	1190	2050	750	1100	1250	246

PAS D'AILETTE / FIN SPACING / LAMELLENABSTAND / ШАГ РЕБРА	MODÈLE KARYER / KARYER MODEL / МОДЕЛЬ KARYER	CAPACITÉ DE L'EAU / CAPACITY WATER / LEISTUNG WASSER / МОЩНОСТЬ ВОДА — T ambiante / Tambient / Umgebungstemp/ T окружающей среды =25°C ΔT=15°C Su / Water / Wasser / Вода, T entrée, eau / Tinlet, water / Wassereintrittstemp. / T воды на входе = 40°C, TSORTIE, su / Toutlet, water / Wasseraustrittstemp. / T воды на выходе =35°C				SURFACE TOTALE / TOTAL SURFACE / GESAMTFLÄCHE / ОБЩАЯ ПЛОЩАДЬ	CÔTÉ AIR / AIR SIDE / LUFTSEITE / СТОРОНА ВОЗДУХА — DÉBIT D'AIR / AIR FLOW / LUFTMENGE / РАСХОД ВОЗДУХА		CÔTÉ FLUIDE/ FLUID SIDE / MEDIUMSEITE / СТОРОНА ЖИДКОСТИ — DÉBIT DE FLUIDE/ FLUID FLOW / MEDIUMMENGE / РАСХОД ЖИДКОСТИ		CÔTÉ FLUIDE / PRESSURE DROP FLUID SIDE / MEDIUMSEITIGER DRUCKVERLUST / ПАДЕНИЕ ДАВЛЕНИЯ СО СТОРОНЫ ЖИДКОСТИ		ÉNERGIE / ENERGY / ENERGIE / ЭНЕРГИЯ — TAUX D'EFFICACITÉ ÉNERGÉTIQUE / ENERGY EFFICIENCY RATIO / ENERGIEEFFIZIENZRATE / КЛАСС ЭНЕРГОЭФФЕКТИВНОСТИ		CLASSE D'EFFICACITÉ ÉNERGÉTIQUE / ENERGY EFFICIENCY CLASS / ENERGIEEFFIZIENZKLASSE / КОЭФФИЦИЕНТ ЭНЕРГОЭФФЕКТИВНОСТИ		ACOUSTIQUE / SOUND / SCHALLPEGEL / ЗВУК — NIVEAU DE PRESSION SONORE / SOUND PRESSURE LEVEL / SCHALLDRUCKPEGEL / УРОВЕНЬ ЗВУКОВОГО ДАВЛЕНИЯ		NIVEAU DE PUISSANCE SONORE / SOUND POWER LEVEL / SCHALLLEISTUNGSPEGEL / УРОВЕНЬ ЗВУКОВОЙ МОЩНОСТИ		INFORMATIONS VENTILATEUR / FAN DATA / LÜFTERDATEN / ДАННЫЕ ВЕНТИЛЯТОРА — PUISSANCE TOTALE / TOTAL POWER / GESAMTLEISTUNG / ОБЩАЯ МОЩНОСТЬ		COURANT TOTAL / TOTAL CURRENT / GESAMTSTROMAUFNAHME / ОБЩИЙ ТОК		NOMBRE DE VENTILATEURS / NUMBER OF FANS / LÜFTERANZAHL/ КОЛИЧЕСТВО ВЕНТИЛЯТОРОВ	DIAMÈTRE DU VENTILATEUR / FAN DIAMETER / LÜFTERDURCHMESSER / ДИАМЕТР ВЕНТИЛЯТОРА	MOTEUR / MOTOR / MOTOR / МОТОР	NOMBRE DE PÔLES / NUMBER OF POLES / POLANZAHL / КОЛИЧЕСТВО ПОЛЮСОВ	INFORMATIONS BATTERIE / COIL DATA / WÄRMETAUSCHERDATEN / ДАННЫЕ БАТАРЕИ — VOLUME INTÉRIEUR / INTERNAL VOLUME / INNENVOLUMEN/ВНУТРЕННИЙ ОБЪЕМ	CONNEXIONS / CONNECTIONS / ANSCHLÜSSE / СОЕДИНЕНИЯ — ENTRÉE / INLET / EINTRITT/ ВХОД	SORTIE / OUTLET / AUSTRITT / ВЫХОД	DIMENSIONS/ DIMENSIONS / ABMESSUNGEN / ГАБАРИТНЫЕ РАЗМЕРЫ												POIDS / WEIGHT / GEWICHT / ВЕС
		kW		kcal/h			m³/h		m³/h		kPa						dB(A) 10m		dB		kW		A									A	B	C	E	F	G	H	I	K	L	M	N	
		Δ	Y	Δ	Y	m²	Δ	Y	Δ	Y	Δ	Y	Δ	Y	Δ	Y	Δ	Y	Δ	Y	Δ	Y	Δ	Y	PCS	mm	V/Ph/Hz		dm³	"		mm												kg
2,1 mm	BC/BD-191GB1-B04	79,4	64,8	68272	55718	247,1	28029	20710	13,8	11,2	36	25	28,4	38,1	E	D	59	53	90	84	2,8	1,7	5,40	2,90	1	910	400/3/50	6	31,3	2"	2"	2750	1450	1240	2500	1150	550	2400	1190	3050	750	1100	1250	281
	BC/BD-191GB1-B05	78,3	78,3	67326	67326	247,1	27446	27446	13,6	13,6	35	35	29,0	29,0	E	E	59	59	89	89	2,7	2,7	4,09	4,09	1	910	400/3/50	4	31,3	2"	2"	2750	1450	1240	2500	1150	550	2400	1190	3050	750	1100	1250	281
	BC/BD-191GC1-B04	93,2	74,0	80138	63629	329,1	27139	19866	16,2	12,8	88	58	33,3	43,5	D	D	59	53	90	84	2,8	1,7	5,40	2,90	1	910	400/3/50	6	38,6	2"	2"	2750	1450	1240	2500	1150	550	2400	1190	3050	750	1100	1250	303
	BC/BD-191GC1-B05	92,4	92,4	79450	79450	329,1	26792	26792	16,0	16,0	86	86	34,2	34,2	D	D	58	58	89	89	2,7	2,7	4,17	4,17	1	910	400/3/50	4	38,6	2"	2"	2750	1450	1240	2500	1150	550	2400	1190	3050	750	1100	1250	303
	BC/BD-191GD1-B04	100,4	78,2	86328	67240	411,6	26253	19115	17,4	13,6	69	44	35,9	46,0	D	C	60	53	90	84	2,8	1,7	5,40	2,90	1	910	400/3/50	6	47,8	2"	2"	2750	1450	1240	2500	1150	550	2400	1190	3050	750	1100	1250	327
	BC/BD-191GD1-B05	100,2	100,2	86156	86156	411,6	26169	26169	17,4	17,4	68	68	35,8	35,8	D	D	58	58	89	89	2,8	2,8	4,25	4,25	1	910	400/3/50	4	47,8	2"	2"	2750	1450	1240	2500	1150	550	2400	1190	3050	750	1100	1250	327
	BC/BD-291BB1-B04	130,7	106,9	112382	91917	360,4	52310	38066	22,7	18,6	20	14	23,3	31,4	E	D	63	56	93	87	5,6	3,4	10,80	5,80	2	910	400/3/50	6	47,2	2 1/2"	2 1/2"	3850	1450	1240	3600	1150	550	1750	1190	4150	750	1100	1250	433
	BC/BD-291BB1-B05	130,5	130,5	112210	112210	360,4	52197	52197	22,7	22,7	20	20	23,3	23,3	E	E	61	61	92	92	5,6	5,6	8,51	8,51	2	910	400/3/50	4	47,2	2 1/2"	2 1/2"	3850	1450	1240	3600	1150	550	1750	1190	4150	750	1100	1250	433
	BC/BD-291BC1-B04	158,9	125,2	136629	107653	480,5	49590	35363	27,6	21,7	95	62	28,4	36,8	E	D	63	57	94	88	5,6	3,4	10,80	5,80	2	910	400/3/50	6	59,7	2 1/2"	2 1/2"	3850	1450	1240	3600	1150	550	1750	1190	4150	750	1100	1250	465
	BC/BD-291BC1-B05	160,3	160,3	137833	137833	480,5	50210	50210	27,8	27,8	96	96	28,1	28,1	E	E	61	61	92	92	5,7	5,7	8,72	8,72	2	910	400/3/50	4	59,7	2 1/2"	2 1/2"	3850	1450	1240	3600	1150	550	1750	1190	4150	750	1100	1250	465
	BC/BD-291BD1-B04	171,0	-	147033	-	600,6	47162	-	29,7	-	76	-	30,5	-	D	-	63	-	94	-	5,6	-	10,80	-	2	910	400/3/50	6	72,1	2 1/2"	2 1/2"	3850	1450	1240	3600	1150	550	1750	1190	4150	750	1100	1250	499
	BC/BD-291BD1-B05	174,2	174,2	149785	149785	600,6	48372	48372	30,2	30,2	78	78	30,0	30,0	D	D	61	61	92	92	5,8	5,8	8,90	8,90	2	910	400/3/50	4	72,1	2 1/2"	2 1/2"	3850	1450	1240	3600	1150	550	1750	1190	4150	750	1100	1250	499
	BC/BD-291EB1-B04	120,0	97,0	103181	83405	288,3	48618	34471	20,8	16,8	76	52	21,4	28,5	E	E	63	57	94	88	5,6	3,4	10,80	5,80	2	910	400/3/50	6	39,8	2 1/2"	2 1/2"	3150	1450	1240	2900	1150	550	1400	1190	3450	750	1100	1250	387
	BC/BD-291EB1-B05	121,3	121,3	104299	104299	288,3	49506	49506	21,1	21,1	78	78	20,9	20,9	E	E	61	61	92	92	5,8	5,8	8,79	8,79	2	910	400/3/50	4	39,8	2 1/2"	2 1/2"	3150	1450	1240	2900	1150	550	1400	1190	3450	750	1100	1250	387
	BC/BD-291EC1-B04	137,2	-	117971	-	384,4	45445	-	23,8	-	61	-	24,5	-	E	-	64	-	95	-	5,6	-	10,80	-	2	910	400/3/50	6	49,7	2 1/2"	2 1/2"	3150	1450	1240	2900	1150	550	1400	1190	3450	750	1100	1250	414
	BC/BD-291EC1-B05	140,1	140,1	120464	120464	384,4	46945	46945	24,3	24,3	63	63	23,7	23,7	E	E	62	62	93	93	5,9	5,9	9,03	9,03	2	910	400/3/50	4	49,7	2 1/2"	2 1/2"	3150	1450	1240	2900	1150	550	1400	1190	3450	750	1100	1250	414
	BC/BD-291ED1-B04	147,6	-	126913	-	480,5	42724	-	25,6	-	49	-	26,4	-	E	-	64	-	95	-	5,6	-	10,80	-	2	910	400/3/50	6	59,7	2 1/2"	2 1/2"	3150	1450	1240	2900	1150	550	1400	1190	3450	750	1100	1250	442
	BC/BD-291ED1-B05	152,3	152,3	130954	130954	480,5	44648	44648	26,4	26,4	52	52	25,4	25,4	E	E	62	62	93	93	6,0	6,0	9,21	9,21	2	910	400/3/50	4	59,7	2 1/2"	2 1/2"	3150	1450	1240	2900	1150	550	1400	1190	3450	750	1100	1250	442
	BC/BD-291GB1-B04	158,6	129,4	136371	111264	494,2	56058	41421	27,5	22,5	36	25	28,3	38,1	E	D	62	56	93	87	5,6	3,4	10,80	5,80	2	910	400/3/50	6	61,1	2 1/2"	2 1/2"	5150	1450	1240	4900	1150	550	2400	1190	5450	750	1100	1250	515
	BC/BD-291GB1-B05	156,4	156,4	134480	134480	494,2	54892	54892	27,2	27,2	35	35	29,0	29,0	E	E	62	62	92	92	5,4	5,4	8,17	8,17	2	910	400/3/50	4	61,1	2 1/2"	2 1/2"	5150	1450	1240	4900	1150	550	2400	1190	5450	750	1100	1250	515
	BC/BD-291GC1-B04	181,3	144,3	155890	124076	658,9	54278	39732	31,5	25,1	27	18	32,4	42,4	D	D	62	56	93	87	5,6	3,4	10,80	5,80	2	910	400/3/50	6	81,6	3"	3"	5150	1450	1240	4900	1150	550	2400	1190	5450	750	1100	1250	562
	BC/BD-291GC1-B05	179,7	179,7	154514	154514	658,9	53585	53585	31,2	31,2	27	27	32,7	32,7	D	D	61	61	92	92	5,5	5,5	8,34	8,34	2	910	400/3/50	4	81,6	3"	3"	5150	1450	1240	4900	1150	550	2400	1190	5450	750	1100	1250	562
	BC/BD-291GD1-B04	195,6	152,6	168186	131212	823,7	52507	38229	33,9	26,5	23	15	34,9	44,9	D	D	63	56	93	87	5,6	3,4	10,80	5,80	2	910	400/3/50	6	98,6	3"	3"	5150	1450	1240	4900	1150	550	2400	1190	5450	750	1100	1250	609
	BC/BD-291GD1-B05	195,2	195,2	167842	167842	823,7	52338	52338	33,9	33,9	23	23	34,9	34,9	D	D	61	61	92	92	5,6	5,6	8,49	8,49	2	910	400/3/50	4	98,6	3"	3"	5150	1450	1240	4900	1150	550	2400	1190	5450	750	1100	1250	609
	BC/BD-391BB1-B04	204,3	166,8	175666	143422	540,5	78465	57099	35,5	28,9	55	38	24,3	32,7	E	D	65	58	95	89	8,4	5,1	16,21	8,70	3	910	400/3/50	6	69,4	3"	3"	5600	1450	1240	5350	1150	550	1750	1190	5900	750	1100	1250	624
	BC/BD-391BB1-B05	204,1	204,1	175494	175494	540,5	78295	78295	35,4	35,4	55	55	24,3	24,3	E	E	63	63	94	94	8,4	8,4	12,76	12,76	3	910	400/3/50	4	69,4	3"	3"	5600	1450	1240	5350	1150	550	1750	1190	5900	750	1100	1250	624
	BC/BD-391BC1-B04	233,6	184,2	200860	158383	720,7	74384	53044	40,5	32,0	46	30	27,8	36,1	E	D	65	59	96	90	8,4	5,1	16,21	8,70	3	910	400/3/50	6	88,0	3"	3"	5600	1450	1240	5350	1150	550	1750	1190	5900	750	1100	1250	675
	BC/BD-391BC1-B05	235,5	235,5	202493	202493	720,7	75315	75315	40,9	40,9	46	46	27,4	27,4	E	E	63	63	94	94	8,6	8,6	13,08	13,08	3	910	400/3/50	4	88,0	3"	3"	5600	1450	1240	5350	1150	550	1750	1190	5900	750	1100	1250	675
	BC/BD-391BD1-B04	251,6	-	216337	-	900,9	70743	-	43,7	-	38	-	30,0	-	E	-	65	-	96	-	8,4	-	16,21	-	3	910	400/3/50	6	106,6	3"	3"	5600	1450	1240	5350	1150	550	1750	1190	5900	750	1100	1250	727
	BC/BD-391BD1-B05	256,3	256,3	220378	220378	900,9	72557	72557	44,5	44,5	40	40	29,5	29,5	E	E	63	63	94	94	8,7	8,7	13,35	13,35	3	910	400/3/50	4	106,6	3"	3"	5600	1450	1240	5350	1150	550	1750	1190	5900	750	1100	1250	727
	BC/BD-391EB1-B04	175,2	141,8	150645	121926	432,4	72927	51706	30,4	24,6	39	27	20,9	27,8	E	E	65	59	96	90	8,4	5,1	16,21	8,70	3	910	400/3/50	6	54,7	2 1/2"	2 1/2"	4550	1450	1240	4300	1150	550	1400	1190	4850	750	1100	1250	558
	BC/BD-391EB1-B05	177,1	177,1	152279	152279	432,4	74258	74258	30,7	30,7	40	40	20,6	20,6	E	E	63	63	94	94	8,6	8,6	13,19	13,19	3	910	400/3/50	4	54,7	2 1/2"	2 1/2"	4550	1450	1240	4300	1150	550	1400	1190	4850	750	1100	1250	557
	BC/BD-391EC1-B04	200,5	-	172399	-	576,6	68168	-	34,8	-	29	-	23,9	-	E	-	66	-	97	-	8,4	-	16,21	-	3	910	400/3/50	6	73,1	3"	3"	4550	1450	1240	4300	1150	550	1400	1190	4850	750	1100	1250	599
	BC/BD-391EC1-B05	204,8	204,8	176096	176096	576,6	70417	70417	35,6	35,6	30	30	23,0	23,0	E	E	64	64	95	95	8,9	8,9	13,54	13,54	3	910	400/3/50	4	73,1	3"	3"	4550	1450	1240	4300	1150	550	1400	1190	4850	750	1100	1250	599
	BC/BD-391ED1-B04	216,1	-	185813	-	720,7	64085	-	37,5	-	25	-	25,7	-	E	-	66	-	97	-	8,4	-	16,21	-	3	910	400/3/50	6	88,0	3"	3"	4550	1450	1240	4300	1150	550	1400	1190	4850	750	1100	1250	641
	BC/BD-391ED1-B05	222,9	222,9	191659	191659	720,7	66972	66972	38,7	38,7	26	26	24,5	24,5	E	E	64	64	95	95	9,1	9,1	13,82	13,82	3	910	400/3/50	4	88,0	3"	3"	4550	1450	1240	4300	1150	550	1400	1190	4850	750	1100	1250	641
	BC/BD-391GB1-B04	245,0	199,6	210662	171625	741,3	84087	62131	42,5	34,6	100	69	29,2	39,1	E	D	64	58	95	89	8,4	5,1	16,21	8,70	3	910	400/3/50	6	90,1	3"	3"	7550	1450	1240	7300	1150	550	2400	1190	7850	750	1100	1250	747
	BC/BD-391GB1-B05	241,7	241,7	207825	207825	741,3	82337	82337	41,9	41,9	98	98	30,2	30,2	D	D	64	64	94	94	8,0	8,0	12,26	12,26	3	910	400/3/50	4	90,1	3"	3"	7550	1450	1240	7300	1150	550	2400	1190	7850	750	1100	1250	747
	BC/BD-391GC1-B04	279,6	222,1	240413	190972	988,4	81417	59597	48,5	38,5	73	48	33,3	43,5	D	D	64	58	95	89	8,4	5,1	16,21	8,70	3	910	400/3/50	6	125,2	4"	4"	7550	1450	1240	7300	1150	550	2400	1190	7850	750	1100	1250	817
	BC/BD-391GC1-B05	277,1	277,1	238263	238263	988,4	80377	80377	48,1	48,1	72	72	33,8	33,8	D	D	63	63	94	94	8,2	8,2	12,51	12,51	3	910	400/3/50	4	125,2	4"	4"	7550	1450	1240	7300	1150	550	2400	1190	7850	750	1100	1250	817

PAS D'AILETTE / FIN SPACING / LAMELLENABSTAND / ШАГ РЕБРА	MODÈLE KARYER / KARYER MODEL / МОДЕЛЬ KARYER	CAPACITÉ DE L'EAU / CAPACITY WATER / LEISTUNG WASSER / МОЩНОСТЬ ВОДА (T ambiante / Tambient / Umgebungstemp/ T окружающей среды =25°C ΔT=15°C Su / Water / Wasser / Вода, T entrée, eau / Tinlet, water / Wassereintrittstemp. / T воды на входе = 40°C, TSORTIE, su / Toutlet, water / Wasseraustrittstemp. / T воды на выходе =35°C) kW Δ	kW Y	kcal/h Δ	kcal/h Y	SURFACE TOTALE / TOTAL SURFACE / GESAMTFLÄCHE / ОБЩАЯ ПЛОЩАДЬ m²	CÔTÉ AIR / AIR SIDE / LUFTSEITE / СТОРОНА ВОЗДУХА: DÉBIT D'AIR / AIR FLOW / LUFTMENGE / РАСХОД ВОЗДУХА m³/h Δ	m³/h Y	CÔTÉ FLUIDE / FLUID SIDE / MEDIUMSEITE / СТОРОНА ЖИДКОСТИ: DÉBIT DE FLUIDE / FLUID FLOW / MEDIUMMENGE / РАСХОД ЖИДКОСТИ m³/h Δ	m³/h Y	CÔTÉ FLUIDE / PRESSURE DROP FLUID SIDE / MEDIUMSEITIGER DRUCKVERLUST / ПАДЕНИЕ ДАВЛЕНИЯ СО СТОРОНЫ ЖИДКОСТИ kPa Δ	kPa Y	ÉNERGIE / ENERGY / ENERGIE / ЭНЕРГИЯ: TAUX D'EFFICACITÉ ÉNERGÉTIQUE / ENERGY EFFICIENCY RATIO / ENERGIEEFFIZIENZRATE / КЛАСС ЭНЕРГОЭФФЕКТИВНОСТИ Δ	Y	CLASSE D'EFFICACITÉ ÉNERGÉTIQUE / ENERGY EFFICIENCY CLASS / ENERGIEEFFIZIENZKLASSE / КОЭФФИЦИЕНТ ЭНЕРГОЭФФЕКТИВНОСТИ Δ	Y	ACOUSTIQUE / SOUND / SCHALLPEGEL / ЗВУК: NIVEAU DE PRESSION SONORE / SOUND PRESSURE LEVEL / SCHALLDRUCKPEGEL / УРОВЕНЬ ЗВУКОВОГО ДАВЛЕНИЯ dB(A) 10m Δ	dB(A) 10m Y	NIVEAU DE PUISSANCE SONORE / SOUND POWER LEVEL / SCHALLLEISTUNGSPEGEL / УРОВЕНЬ ЗВУКОВОЙ МОЩНОСТИ dB Δ	dB Y
2,1 mm	BC/BD-391GD1-B04	301,1	234,4	258899	201548	1235,5	78760	57344	52,2	40,7	58	37	35,8	46,0	D	C	65	58	95	89
	BC/BD-391GD1-B05	300,4	300,4	258297	258297	1235,5	78507	78507	52,1	52,1	57	57	36,2	36,2	D	D	63	63	94	94
	BC/BD-491BB1-B04	278,2	226,9	239209	195099	720,7	104620	76132	48,3	39,4	114	80	24,8	33,4	E	D	66	59	96	90
	BC/BD-491BB1-B05	277,8	277,8	238865	238865	720,7	104394	104394	48,2	48,2	114	114	25,0	25,0	E	E	64	64	95	95
	BC/BD-491BC1-B04	317,7	250,2	273173	215133	961,0	99179	70725	55,1	43,4	89	58	28,4	36,8	E	D	66	60	97	91
	BC/BD-491BC1-B05	320,4	320,4	275494	275494	961,0	100420	100420	55,6	55,6	90	90	28,1	28,1	E	E	64	64	95	95
	BC/BD-491BD1-B04	341,8	-	293895	-	1201,2	94324	-	59,3	-	71	-	30,5	-	D	-	66	-	97	-
	BC/BD-491BD1-B05	348,2	348,2	299398	299398	1201,2	96743	96743	60,4	60,4	73	73	29,8	29,8	E	E	64	64	95	95
	BC/BD-491EB1-B04	239,9	193,9	206277	166724	576,6	97235	68942	41,6	33,7	77	53	21,4	28,5	E	E	66	60	97	91
	BC/BD-491EB1-B05	242,5	242,5	208512	208512	576,6	99011	99011	42,1	42,1	79	79	21,1	21,1	E	E	64	64	95	95
	BC/BD-491EC1-B04	274,1	-	235684	-	768,8	90891	-	47,6	-	56	-	24,5	-	E	-	67	-	98	-
	BC/BD-491EC1-B05	280,0	280,0	240757	240757	768,8	93889	93889	48,6	48,6	58	58	23,7	23,7	E	E	65	65	96	96
	BC/BD-491ED1-B04	295,0	-	253654	-	961,0	85447	-	51,2	-	45	-	26,3	-	E	-	67	-	98	-
	BC/BD-491ED1-B05	304,3	304,3	261651	261651	961,0	89296	89296	52,8	52,8	47	47	25,1	25,1	E	E	65	65	96	96
	BC/BD-491GB1-B04	317,0	258,6	272571	222356	988,4	112116	82842	55,0	44,9	33	23	28,3	38,0	E	D	65	59	96	90
	BC/BD-491GB1-B05	312,6	312,6	268788	268788	988,4	109783	109783	54,3	54,3	32	32	29,2	29,2	E	E	65	65	95	95
	BC/BD-491GC1-B04	362,4	288,4	311608	247979	1317,9	108555	79463	62,9	50,1	28	18	32,4	42,4	D	D	65	59	96	90
	BC/BD-491GC1-B05	359,1	359,1	308770	308770	1317,9	107170	107170	62,3	62,3	27	27	32,9	32,9	D	D	64	64	95	95
	BC/BD-491GD1-B04	391,0	305,1	336199	262339	1647,4	105014	76459	67,8	52,9	24	15	34,9	44,9	D	D	66	59	96	90
	BC/BD-491GD1-B05	390,1	390,1	335426	335426	1647,4	104676	104676	67,7	67,7	24	24	35,1	35,1	D	D	64	64	95	95
	BC/BD-591BB1-B04	334,6	273,4	287704	235082	900,9	130774	95165	58,1	47,5	33	23	23,9	32,2	E	D	67	60	97	91
	BC/BD-591BB1-B05	334,2	334,2	287360	287360	900,9	130492	130492	58,0	58,0	33	33	24,0	24,0	E	E	65	65	96	96
	BC/BD-591BC1-B04	382,9	302,3	329235	259931	1201,2	123974	88406	66,5	52,5	29	19	27,4	35,6	E	D	67	61	98	92
	BC/BD-591BC1-B05	386,2	386,2	332072	332072	1201,2	125525	125525	67,0	67,0	29	29	27,0	27,0	E	E	65	65	96	96
	BC/BD-591BD1-B04	413,0	-	355116	-	1501,5	117905	-	71,7	-	25	-	29,5	-	E	-	67	-	98	-
	BC/BD-591BD1-B05	420,7	420,7	361737	361737	1501,5	120929	120929	73,0	73,0	26	26	28,8	28,8	E	E	65	65	96	96
	BC/BD-591EB1-B04	304,8	246,1	262081	211608	720,7	121544	86177	52,9	42,7	134	92	21,8	29,0	E	E	67	61	98	92
	BC/BD-591EB1-B05	308,1	308,1	264918	264918	720,7	123764	123764	53,5	53,5	137	137	21,4	21,4	E	E	65	65	96	96
	BC/BD-591EC1-B04	347,9	-	299140	-	961,0	113613	-	60,4	-	105	-	24,9	-	E	-	68	-	99	-
	BC/BD-591EC1-B05	355,4	355,4	305589	305589	961,0	117362	117362	61,7	61,7	109	109	24,0	24,0	E	E	66	66	97	97
	BC/BD-591ED1-B04	374,0	-	321582	-	1201,2	106809	-	64,9	-	83	-	26,7	-	E	-	68	-	99	-
	BC/BD-591ED1-B05	385,9	385,9	331814	331814	1201,2	111620	111620	67,0	67,0	88	88	25,6	25,6	E	E	66	66	97	97
	BC/BD-691BB1-B04	408,4	333,4	351161	286672	1081,1	156929	114197	70,9	57,9	56	39	24,3	32,7	E	D	68	61	98	92
	BC/BD-691BB1-B05	407,8	407,8	350645	350645	1081,1	156591	156591	70,8	70,8	56	56	24,4	24,4	E	E	66	66	97	97
	BC/BD-691BC1-B04	466,9	368,2	401462	316595	1441,4	148769	106088	81,0	63,9	41	27	27,8	36,1	E	D	68	62	99	93
	BC/BD-691BC1-B05	470,8	470,8	404815	404815	1441,4	150630	150630	81,7	81,7	41	41	27,5	27,5	E	E	66	66	97	97
	BC/BD-691BD1-B04	503,0	-	432502	-	1801,8	141486	-	87,3	-	33	-	29,9	-	E	-	68	-	99	-
	BC/BD-691BD1-B05	512,4	512,4	440585	440585	1801,8	145115	145115	88,9	88,9	34	34	29,3	29,3	E	E	66	66	97	97
	BC/BD-691EB1-B04	350,1	283,3	301032	243594	864,9	145853	103413	60,8	49,2	35	24	20,8	27,8	E	E	68	62	99	93
	BC/BD-691EB1-B05	353,9	353,9	304299	304299	864,9	148517	148517	61,4	61,4	36	36	20,5	20,5	E	E	66	66	97	97

MODÈLE KARYER / KARYER MODEL / МОДЕЛЬ KARYER	INFORMATIONS VENTILATEUR / FAN DATA / LÜFTERDATEN / ДАННЫЕ ВЕНТИЛЯТОРА: PUISSANCE TOTALE / TOTAL POWER / GESAMTLEISTUNG / ОБЩАЯ МОЩНОСТЬ kW Δ	kW Y	COURANT TOTAL / TOTAL CURRENT / GESAMTSTROMAUFNAHME / ОБЩИЙ ТОК A Δ	A Y	NOMBRE DE VENTILATEURS / NUMBER OF FANS / LÜFTERANZAHL / КОЛИЧЕСТВО ВЕНТИЛЯТОРОВ PCS	DIAMÈTRE DU VENTILATEUR / FAN DIAMETER / LÜFTERDURCHMESSER / ДИАМЕТР ВЕНТИЛЯТОРА mm	MOTEUR / MOTOR / MOTOR / МОТОР V/Ph/Hz	NOMBRE DE PÔLES / NUMBER OF POLES / POLANZAHL / КОЛИЧЕСТВО ПОЛЮСОВ	INFORMATIONS BATTERIE / COIL DATA / WÄRMETAUSCHERDATEN / ДАННЫЕ БАТАРЕИ: VOLUME INTÉRIEUR / INTERNAL VOLUME / INNENVOLUMEN / ВНУТРЕННИЙ ОБЪЕМ dm³	CONNEXIONS / CONNECTIONS / ANSCHLÜSSE / СОЕДИНЕНИЯ: ENTRÉE / INLET / EINTRITT / ВХОД "	SORTIE / OUTLET / AUSTRITT / ВЫХОД "	DIMENSIONS / DIMENSIONS / ABMESSUNGEN / ГАБАРИТНЫЕ РАЗМЕРЫ (mm) A	B	C	E	F	G	H	I	K	L	M	N	POIDS / WEIGHT / GEWICHT / ВЕС kg
BC/BD-391GD1-B04	8,4	5,1	16,21	8,70	3	910	400/3/50	6	150,7	4"	4"	7550	1450	1240	7300	1150	550	2400	1190	7850	750	1100	1250	887
BC/BD-391GD1-B05	8,3	8,3	12,73	12,73	3	910	400/3/50	4	150,7	4"	4"	7550	1450	1240	7300	1150	550	2400	1190	7850	750	1100	1250	886
BC/BD-491BB1-B04	11,2	6,8	21,60	11,60	4	910	400/3/50	6	97,5	4"	4"	7350	1450	1240	7100	1150	550	1750	1190	7650	750	1100	1250	815
BC/BD-491BB1-B05	11,1	11,1	17,01	17,01	4	910	400/3/50	4	97,5	4"	4"	7350	1450	1240	7100	1150	550	1750	1190	7650	750	1100	1250	815
BC/BD-491BC1-B04	11,2	6,8	21,60	11,60	4	910	400/3/50	6	122,3	4"	4"	7350	1450	1240	7100	1150	550	1750	1190	7650	750	1100	1250	883
BC/BD-491BC1-B05	11,4	11,4	17,44	17,44	4	910	400/3/50	4	122,3	4"	4"	7350	1450	1240	7100	1150	550	1750	1190	7650	750	1100	1250	883
BC/BD-491BD1-B04	11,2	-	21,60	-	4	910	400/3/50	6	147,1	4"	4"	7350	1450	1240	7100	1150	550	1750	1190	7650	750	1100	1250	951
BC/BD-491BD1-B05	11,7	11,7	17,79	17,79	4	910	400/3/50	4	147,1	4"	4"	7350	1450	1240	7100	1150	550	1750	1190	7650	750	1100	1250	951
BC/BD-491EB1-B04	11,2	6,8	21,60	11,60	4	910	400/3/50	6	73,1	3"	3"	5950	1450	1240	5700	1150	550	1400	1190	6250	750	1100	1250	727
BC/BD-491EB1-B05	11,5	11,5	17,58	17,58	4	910	400/3/50	4	73,1	3"	3"	5950	1450	1240	5700	1150	550	1400	1190	6250	750	1100	1250	726
BC/BD-491EC1-B04	11,2	-	21,60	-	4	910	400/3/50	6	102,5	4"	4"	5950	1450	1240	5700	1150	550	1400	1190	6250	750	1100	1250	781
BC/BD-491EC1-B05	11,8	11,8	18,05	18,05	4	910	400/3/50	4	102,5	4"	4"	5950	1450	1240	5700	1150	550	1400	1190	6250	750	1100	1250	781
BC/BD-491ED1-B04	11,2	-	21,60	-	4	910	400/3/50	6	122,3	4"	4"	5950	1450	1240	5700	1150	550	1400	1190	6250	750	1100	1250	836
BC/BD-491ED1-B05	12,1	12,1	18,42	18,42	4	910	400/3/50	4	122,3	4"	4"	5950	1450	1240	5700	1150	550	1400	1190	6250	750	1100	1250	836
BC/BD-491GB1-B04	11,2	6,8	21,60	11,60	4	910	400/3/50	6	125,2	4"	4"	9950	1450	1240	9700	1150	550	2400	1190	10250	750	1100	1250	981
BC/BD-491GB1-B05	10,7	10,7	16,34	16,34	4	910	400/3/50	4	125,2	4"	4"	9950	1450	1240	9700	1150	550	2400	1190	10250	750	1100	1250	980
BC/BD-491GC1-B04	11,2	6,8	21,60	11,60	4	910	400/3/50	6	159,2	4"	4"	9950	1450	1240	9700	1150	550	2400	1190	10250	750	1100	1250	1074
BC/BD-491GC1-B05	10,9	10,9	16,68	16,68	4	910	400/3/50	4	159,2	4"	4"	9950	1450	1240	9700	1150	550	2400	1190	10250	750	1100	1250	1073
BC/BD-491GD1-B04	11,2	6,8	21,60	11,60	4	910	400/3/50	6	193,3	4"	4"	9950	1450	1240	9700	1150	550	2400	1190	10250	750	1100	1250	1166
BC/BD-491GD1-B05	11,1	11,1	16,98	16,98	4	910	400/3/50	4	193,3	4"	4"	9950	1450	1240	9700	1150	550	2400	1190	10250	750	1100	1250	1166
BC/BD-591BB1-B04	14,0	8,5	27,00	14,50	5	910	400/3/50	6	116,1	4"	4"	9100	1450	1240	8850	1150	550	1750	1190	9400	750	1100	1250	1007
BC/BD-591BB1-B05	13,9	13,9	21,26	21,26	5	910	400/3/50	4	116,1	4"	4"	9100	1450	1240	8850	1150	550	1750	1190	9400	750	1100	1250	1007
BC/BD-591BC1-B04	14,0	8,5	27,00	14,50	5	910	400/3/50	6	147,1	4"	4"	9100	1450	1240	8850	1150	550	1750	1190	9400	750	1100	1250	1092
BC/BD-591BC1-B05	14,3	14,3	21,80	21,80	5	910	400/3/50	4	147,1	4"	4"	9100	1450	1240	8850	1150	550	1750	1190	9400	750	1100	1250	1092
BC/BD-591BD1-B04	14,0	-	27,00	-	5	910	400/3/50	6	178,2	4"	4"	9100	1450	1240	8850	1150	550	1750	1190	9400	750	1100	1250	1178
BC/BD-591BD1-B05	14,6	14,6	22,24	22,24	5	910	400/3/50	4	178,2	4"	4"	9100	1450	1240	8850	1150	550	1750	1190	9400	750	1100	1250	1177
BC/BD-591EB1-B04	14,0	8,5	27,00	14,50	5	910	400/3/50	6	97,5	4"	4"	7350	1450	1240	7100	1150	550	1400	1190	7650	750	1100	1250	895
BC/BD-591EB1-B05	14,4	14,4	21,97	21,97	5	910	400/3/50	4	97,5	4"	4"	7350	1450	1240	7100	1150	550	1400	1190	7650	750	1100	1250	895
BC/BD-591EC1-B04	14,0	-	27,00	-	5	910	400/3/50	6	122,3	4"	4"	7350	1450	1240	7100	1150	550	1400	1190	7650	750	1100	1250	964
BC/BD-591EC1-B05	14,8	14,8	22,56	22,56	5	910	400/3/50	4	122,3	4"	4"	7350	1450	1240	7100	1150	550	1400	1190	7650	750	1100	1250	963
BC/BD-591ED1-B04	14,0	-	27,00	-	5	910	400/3/50	6	147,1	4"	4"	7350	1450	1240	7100	1150	550	1400	1190	7650	750	1100	1250	1032
BC/BD-591ED1-B05	15,1	15,1	23,03	23,03	5	910	400/3/50	4	147,1	4"	4"	7350	1450	1240	7100	1150	550	1400	1190	7650	750	1100	1250	1031
BC/BD-691BB1-B04	16,8	10,2	32,41	17,40	6	910	400/3/50	6	134,7	4"	4"	10850	1450	1240	10600	1150	550	1750	1190	11150	750	1100	1250	1198
BC/BD-691BB1-B05	16,7	16,7	25,51	25,51	6	910	400/3/50	4	134,7	4"	4"	10850	1450	1240	10600	1150	550	1750	1190	11150	750	1100	1250	1198
BC/BD-691BC1-B04	16,8	10,2	32,41	17,40	6	910	400/3/50	6	184,0	5"	5"	11050	1450	1240	10600	1150	550	1750	1190	11550	750	1100	1250	1300
BC/BD-691BC1-B05	17,1	17,1	26,16	26,16	6	910	400/3/50	4	184,0	5"	5"	11050	1450	1240	10600	1150	550	1750	1190	11550	750	1100	1250	1299
BC/BD-691BD1-B04	16,8	-	32,41	-	6	910	400/3/50	6	221,2	5"	5"	11050	1450	1240	10600	1150	550	1750	1190	11550	750	1100	1250	1402
BC/BD-691BD1-B05	17,5	17,5	26,69	26,69	6	910	400/3/50	4	221,2	5"	5"	11050	1450	1240	10600	1150	550	1750	1190	11550	750	1100	1250	1401
BC/BD-691EB1-B04	16,8	10,2	32,41	17,40	6	910	400/3/50	6	112,4	4"	4"	8750	1450	1240	8500	1150	550	1400	1190	9050	750	1100	1250	1066
BC/BD-691EB1-B05	17,3	17,3	26,37	26,37	6	910	400/3/50	4	112,4	4"	4"	8750	1450	1240	8500	1150	550	1400	1190	9050	750	1100	1250	1065

PAS D'AILETTE / FIN SPACING / LAMELLENABSTAND / ШАГ РЕБРА	MODÈLE KARYER / KARYER MODEL / МОДЕЛЬ KARYER	CAPACITÉ DE L'EAU / CAPACITY WATER / LEISTUNG WASSER / МОЩНОСТЬ ВОДА				SURFACE TOTALE / TOTAL SURFACE / GESAMTFLÄCHE / ОБЩАЯ ПЛОЩАДЬ	CÔTÉ AIR / AIR SIDE / LUFTSEITE / СТОРОНА ВОЗДУХА		CÔTÉ FLUIDE/ FLUID SIDE / MEDIUMSEITE / СТОРОНА ЖИДКОСТИ			ÉNERGIE / ENERGY / ENERGIE / ЭНЕРГИЯ				ACOUSTIQUE / SOUND / SCHALLPEGEL / ЗВУК				INFORMATIONS VENTILATEUR / FAN DATA / LÜFTERDATEN / ДАННЫЕ ВЕНТИЛЯТОРА								INFORMATIONS BATTERIE / COIL DATA / WÄRMETAUSCHERDATEN / ДАННЫЕ БАТАРЕИ															
		T ambiante / Tambient / Umgebingstemp/ T окружающей среды =25°C ΔT=15°C Su / Water / Wasser / Вода. T entrée, eau / Tinlet, water / Wassereintritstemp. / T воды на входе = 40°C. TSORTIE, su / Toutlet, water / Wasseraustritstemp. / T воды на выходе =35°C					DÉBIT D'AIR / AIR FLOW / LUFTMENGE / РАСХОД ВОЗДУХА		DÉBIT DE FLUIDE/ FLUID FLOW / MEDIUMMENGE / РАСХОД ЖИДКОСТИ		CÔTÉ FLUIDE / PRESSURE DROP FLUID SIDE / MEDIUMSEITIGER DRUCKVERLUST / ПАДЕНИЕ ДАВЛЕНИЯ СО СТОРОНЫ ЖИДКОСТИ		TAUX D'EFFICACITÉ ÉNERGÉTIQUE / ENERGY EFFICIENCY RATIO / ENERGIEEFFIZIENZRATE / КЛАСС ЭНЕРГОЭФФЕКТИВНОСТИ		CLASSE D'EFFICACITÉ ÉNERGÉTIQUE / ENERGY EFFICIENCY CLASS / ENERGIEEFFIZIENZKLASSE / КОЭФФИЦИЕНТ ЭНЕРГОЭФФЕКТИВНОСТИ		NIVEAU DE PRESSION SONORE / SOUND PRESSURE LEVEL / SCHALLDRUCKPEGEL / УРОВЕНЬ ЗВУКОВОГО ДАВЛЕНИЯ		NIVEAU DE PUISSANCE SONORE / SOUND POWER LEVEL / SCHALLLEISTUNGSPEGEL / УРОВЕНЬ ЗВУКОВОЙ МОЩНОСТИ		PUISSANCE TOTALE / TOTAL POWER / GESAMTLEISTUNG / ОБЩАЯ МОЩНОСТЬ		COURANT TOTAL / TOTAL CURRENT / GESAMTSTROMAUFNAHME / ОБЩИЙ ТОК		NOMBRE DE VENTILATEURS / NUMBER OF FANS / LÜFTERANZAHL/ КОЛИЧЕСТВО ВЕНТИЛЯТОРОВ	DIAMÈTRE DU VENTILATEUR / FAN DIAMETER / LÜFTERDURCHMESSER / ДИАМЕТР ВЕНТИЛЯТОРА	MOTEUR / MOTOR / МОТОР	NOMBRE DE PÔLES / NUMBER OF POLES / POLANZAHL / КОЛИЧЕСТВО ПОЛЮСОВ	VOLUME INTERIEUR / INNENVOLUMEN/ВНУТРЕННИЙ ОБЪЕМ	CONNEXIONS / CONNECTIONS / ANSCHLÜSSE / СОЕДИНЕНИЯ		DIMENSIONS/ DIMENSIONS / ABMESSUNGEN / ГАБАРИТНЫЕ РАЗМЕРЫ												POIDS / WEIGHT / GEWICHT / ВЕС
		kW		kcal/h			m³/h		m³/h		kPa						dB(A) 10m		dB		kW		A									A	B	C	E	F	G	H	I	K	L	M	N	
		Δ	Y	Δ	Y	m²	Δ	Y	Δ	Y	Δ	Y	Δ	Y	Δ	Y	Δ	Y	Δ	Y	Δ	Y	Δ	Y	PCS	mm	V/Ph/Hz		dm³	"	"	mm												kg
2,1 mm	BC/BD-691EC1-B04	400,7	-	344540	-	1153,1	136336	-	69,5	-	30	-	23,9	-	E	-	69	-	100	-	16,8	-	32,41	-	6	910	400/3/50	6	142,2	4"	4"	8750	1450	1240	8500	1150	550	1400	1190	9050	750	1100	1250	1148
	BC/BD-691EC1-B05	409,2	409,2	351849	351849	1153,1	140834	140834	71,0	71,0	32	32	23,1	23,1	E	E	67	67	98	98	17,7	17,7	27,07	27,07	6	910	400/3/50	4	142,2	4"	4"	8750	1450	1240	8500	1150	550	1400	1190	9050	750	1100	1250	1147
	BC/BD-691ED1-B04	431,8	-	371281	-	1441,4	128171	-	74,9	-	27	-	25,7	-	E	-	69	-	100	-	16,8	-	32,41	-	6	910	400/3/50	6	172,0	4"	4"	8750	1450	1240	8500	1150	550	1400	1190	9050	750	1100	1250	1230
	BC/BD-691ED1-B05	445,3	445,3	382889	382889	1441,4	133944	133944	77,3	77,3	28	28	24,6	24,6	E	E	67	67	98	98	18,1	18,1	27,63	27,63	6	910	400/3/50	4	172,0	4"	4"	8750	1450	1240	8500	1150	550	1400	1190	9050	750	1100	1250	1229
	BC/BD-791EB1-B04	414,7	335,4	356578	288392	1009,0	170162	120648	72,0	58,2	54	37	21,2	28,2	E	E	69	62	100	93	19,6	11,9	37,81	20,30	7	910	400/3/50	6	127,3	4"	4"	10150	1450	1240	9900	1150	550	1400	1190	10450	750	1100	1250	1235
	BC/BD-791EB1-B05	419,2	419,2	360447	360447	1009,0	173269	173269	72,7	72,7	55	55	20,8	20,8	E	E	67	67	98	98	20,2	20,2	30,76	30,76	7	910	400/3/50	4	127,3	4"	4"	10150	1450	1240	9900	1150	550	1400	1190	10450	750	1100	1250	1234
	BC/BD-791EC1-B04	474,3	-	407824	-	1345,3	159059	-	82,3	-	39	-	24,2	-	E	-	69	-	100	-	19,6	-	37,81	-	7	910	400/3/50	6	174,0	5"	5"	10350	1450	1240	9900	1150	550	1400	1190	10850	750	1100	1250	1330
	BC/BD-791EC1-B05	484,4	484,4	416509	416509	1345,3	164307	164307	84,1	84,1	41	41	23,4	23,4	E	E	67	67	98	98	20,7	20,7	31,58	31,58	7	910	400/3/50	4	174,0	5"	5"	10350	1450	1240	9900	1150	550	1400	1190	10850	750	1100	1250	1329
	BC/BD-791ED1-B04	510,7	-	439123	-	1681,7	149532	-	88,6	-	32	-	26,1	-	E	-	70	-	101	-	19,6	-	37,81	-	7	910	400/3/50	6	208,8	5"	5"	10350	1450	1240	9900	1150	550	1400	1190	10850	750	1100	1250	1425
	BC/BD-791ED1-B05	526,7	526,7	452880	452880	1681,7	156268	156268	91,4	91,4	34	34	25,0	25,0	E	E	68	68	99	99	21,1	21,1	32,23	32,23	7	910	400/3/50	4	208,8	5"	5"	10350	1450	1240	9900	1150	550	1400	1190	10850	750	1100	1250	1424
	BC/BD-891EB1-B04	479,5	387,5	412296	333190	1153,1	194471	137884	83,2	67,3	71	49	21,4	28,5	E	E	69	63	100	94	22,4	13,6	43,20	23,20	8	910	400/3/50	6	154,2	5"	5"	11750	1450	1240	11300	1150	550	1400	1190	12250	750	1100	1250	1403
	BC/BD-891EB1-B05	484,6	484,6	416681	416681	1153,1	198022	198022	84,1	84,1	73	73	21,1	21,1	E	E	67	67	98	98	23,0	23,0	35,15	35,15	8	910	400/3/50	4	154,2	5"	5"	11750	1450	1240	11300	1150	550	1400	1190	12250	750	1100	1250	1403
	BC/BD-891EC1-B04	548,0	-	471195	-	1537,5	181781	-	95,1	-	57	-	24,5	-	E	-	70	-	101	-	22,4	-	43,20	-	8	910	400/3/50	6	193,9	5"	5"	11750	1450	1240	11300	1150	550	1400	1190	12250	750	1100	1250	1512
	BC/BD-891EC1-B05	559,7	559,7	481255	481255	1537,5	187779	187779	97,1	97,1	59	59	23,6	23,6	E	E	68	68	99	99	23,7	23,7	36,09	36,09	8	910	400/3/50	4	193,9	5"	5"	11750	1450	1240	11300	1150	550	1400	1190	12250	750	1100	1250	1511
	BC/BD-891ED1-B04	589,6	-	506965	-	1921,9	170894	-	102,3	-	47	-	26,3	-	E	-	70	-	101	-	22,4	-	43,20	-	8	910	400/3/50	6	233,6	5"	5"	11750	1450	1240	11300	1150	550	1400	1190	12250	750	1100	1250	1620
	BC/BD-891ED1-B05	608,3	608,3	523044	523044	1921,9	178592	178592	105,6	105,6	49	49	25,1	25,1	E	E	68	68	99	99	24,2	24,2	36,84	36,84	8	910	400/3/50	4	233,6	5"	5"	11750	1450	1240	11300	1150	550	1400	1190	12250	750	1100	1250	1620
	BC/BD-2x191BB1-B04	136,5	111,4	117369	95787	360,4	52310	38066	23,7	19,3	61	42	24,4	32,8	E	D	63	56	93	87	5,6	3,4	10,80	5,80	2	910	400/3/50	6	55,8	2 1/2"	2 1/2"	2100	1450	2360	1850	1150	550	1750	2310	2400	750	1100	1250	423
	BC/BD-2x191BB1-B05	136,3	136,3	117197	117197	360,4	52197	52197	23,7	23,7	60	60	24,3	24,3	E	E	61	61	92	92	5,6	5,6	8,51	8,51	2	910	400/3/50	4	55,8	2 1/2"	2 1/2"	2100	1450	2360	1850	1150	550	1750	2310	2400	750	1100	1250	423
	BC/BD-2x191BC1-B04	155,9	123,0	134050	105761	480,3	49590	35363	27,1	21,3	50	33	27,8	36,2	E	D	63	57	94	88	5,6	3,4	10,80	5,80	2	910	400/3/50	6	67,8	2 1/2"	2 1/2"	2100	1450	2360	1850	1150	550	1750	2310	2400	750	1100	1250	458
	BC/BD-2x191BC1-B05	157,3	157,3	135254	135254	480,3	50210	50210	27,3	27,3	51	51	27,6	27,6	E	E	61	61	92	92	5,7	5,7	8,72	8,72	2	910	400/3/50	4	67,8	2 1/2"	2 1/2"	2100	1450	2360	1850	1150	550	1750	2310	2400	750	1100	1250	458
	BC/BD-2x191BD1-B04	171,2	-	147205	-	600,6	47162	-	29,7	-	83	-	30,6	-	D	-	63	-	94	-	5,6	-	10,80	-	2	910	400/3/50	6	80,7	2 1/2"	2 1/2"	2100	1450	2360	1850	1150	550	1750	2310	2400	750	1100	1250	493
	BC/BD-2x191BD1-B05	174,3	174,3	149871	149871	600,6	48372	48372	30,3	30,3	86	86	30,1	30,1	D	D	61	61	92	92	5,8	5,8	8,90	8,90	2	910	400/3/50	4	80,7	2 1/2"	2 1/2"	2100	1450	2360	1850	1150	550	1750	2310	2400	750	1100	1250	493
	BC/BD-2x191EB1-B04	120,2	97,2	103353	83577	288,3	48618	34471	20,9	16,9	84	58	21,5	28,6	E	E	63	57	94	88	5,6	3,4	10,80	5,80	2	910	400/3/50	6	48,4	2 1/2"	2 1/2"	1750	1450	2360	1500	1150	550	1400	2310	2050	750	1100	1250	382
	BC/BD-2x191EB1-B05	121,5	121,5	104471	104471	288,3	49506	49506	21,1	21,1	86	86	20,9	20,9	E	E	61	61	92	92	5,8	5,8	8,79	8,79	2	910	400/3/50	4	48,4	2 1/2"	2 1/2"	1750	1450	2360	1500	1150	550	1400	2310	2050	750	1100	1250	382
	BC/BD-2x191EC1-B04	137,4	-	118143	-	384,4	45445	-	23,8	-	67	-	24,5	-	E	-	64	-	95	-	5,6	-	10,80	-	2	910	400/3/50	6	58,3	2 1/2"	2 1/2"	1750	1450	2360	1500	1150	550	1400	2310	2050	750	1100	1250	411
	BC/BD-2x191EC1-B05	140,3	140,3	120636	120636	384,4	46945	46945	24,4	24,4	70	70	23,8	23,8	E	E	62	62	93	93	5,9	5,9	9,03	9,03	2	910	400/3/50	4	58,3	2 1/2"	2 1/2"	1750	1450	2360	1500	1150	550	1400	2310	2050	750	1100	1250	411
	BC/BD-2x191ED1-B04	149,9	-	128891	-	480,5	42724	-	26,0	-	96	-	26,8	-	E	-	64	-	95	-	5,6	-	10,80	-	2	910	400/3/50	6	68,3	2 1/2"	2 1/2"	1750	1450	2360	1500	1150	550	1400	2310	2050	750	1100	1250	439
	BC/BD-2x191ED1-B05	154,7	154,7	133018	133018	480,5	44648	44648	26,8	26,8	102	102	25,8	25,8	E	E	62	62	93	93	6,0	6,0	9,21	9,21	2	910	400/3/50	4	68,3	2 1/2"	2 1/2"	1750	1450	2360	1500	1150	550	1400	2310	2050	750	1100	1250	439
	BC/BD-2x191GB1-B04	158,8	129,6	136543	111436	494,2	56058	41421	27,6	22,5	39	27	28,4	38,1	E	D	62	56	93	87	5,6	3,4	10,80	5,80	2	910	400/3/50	6	69,7	2 1/2"	2 1/2"	2750	1450	2360	2500	1150	550	2400	2310	3050	750	1100	1250	498
	BC/BD-2x191GB1-B05	156,6	156,6	134652	134652	494,2	54892	54892	27,2	27,2	38	38	29,0	29,0	E	E	62	62	92	92	5,4	5,4	8,17	8,17	2	910	400/3/50	4	69,7	2 1/2"	2 1/2"	2750	1450	2360	2500	1150	550	2400	2310	3050	750	1100	1250	497
	BC/BD-2x191GC1-B04	186,6	148,2	160447	127429	658,7	54278	39732	32,4	25,7	88	58	33,3	43,6	D	D	62	56	93	87	5,6	3,4	10,80	5,80	2	910	400/3/50	6	86,1	2 1/2"	2 1/2"	2750	1450	2360	2500	1150	550	2400	2310	3050	750	1100	1250	544
	BC/BD-2x191GC1-B05	184,9	184,9	158985	158985	658,7	53585	53585	32,1	32,1	87	87	33,6	33,6	D	D	61	61	92	92	5,5	5,5	8,34	8,34	2	910	400/3/50	4	86,1	2 1/2"	2 1/2"	2750	1450	2360	2500	1150	550	2400	2310	3050	750	1100	1250	544
	BC/BD-2x191GD1-B04	200,9	156,4	172743	134480	823,3	52507	38229	34,8	27,1	66	42	35,9	46,0	D	C	63	56	93	87	5,6	3,4	10,80	5,80	2	910	400/3/50	6	108,9	3"	3"	2750	1450	2360	2500	1150	550	2400	2310	3050	750	1100	1250	591
	BC/BD-2x191GD1-B05	200,4	200,4	172313	172313	823,3	52338	52338	34,8	34,8	66	66	35,8	35,8	D	D	61	61	92	92	5,6	5,6	8,49	8,49	2	910	400/3/50	4	108,9	3"	3"	2750	1450	2360	2500	1150	550	2400	2310	3050	750	1100	1250	591
	BC/BD-2x291BB1-B04	261,4	213,8	224763	183835	720,7	104620	76132	45,4	37,1	19	13	23,3	31,4	E	D	66	59	96	90	11,2	6,8	21,60	11,60	4	910	400/3/50	6	117,0	4"	4"	3850	1450	2360	3600	1150	550	1750	2310	4150	750	1100	1250	773
	BC/BD-2x291BB1-B05	261,1	261,1	224506	224506	720,7	104394	104394	45,3	45,3	19	19	23,5	23,5	E	E	64	64	95	95	11,1	11,1	17,01	17,01	4	910	400/3/50	4	117,0	4"	4"	3850	1450	2360	3600	1150	550	1750	2310	4150	750	1100	1250	773
	BC/BD-2x291BC1-B04	317,9	250,3	273345	215219	961,0	99179	70725	55,2	43,4	93	61	28,4	36,8	E	D	66	60	97	91	11,2	6,8	21,60	11,60	4	910	400/3/50	6	141,8	4"	4"	3850	1450	2360	3600	1150	550	1750	2310	4150	750	1100	1250	838
	BC/BD-2x291BC1-B05	320,6	320,6	275666	275666	961,0	100420	100420	55,6	55,6	95	95	28,1	28,1	E	E	64	64	95	95	11,4	11,4	17,44	17,44	4	910	400/3/50	4	141,8	4"	4"	3850	1450	2360	3600	1150	550	1750	2310	4150	750	1100	1250	838
	BC/BD-2x291BD1-B04	342,0	-	294067	-	1201,2	94324	-	59,4	-	74	-	30,5	-	D	-	66	-	97	-	11,2	-	21,60	-	4	910	400/3/50	6	166,6	4"	4"	3850	1450	2360	3600	1150	550	1750	2310	4150	750	1100	1250	907
	BC/BD-2x291BD1-B05	348,4	348,4	299570	299570	1201,2	96743	96743	60,5	60,5	76	76	29,8	29,8	E	E	64	64	95	95	11,7	11,7	17,79	17,79	4	910	400/3/50	4	166,6	4"	4"	3850	1450	2360	3600	1150	550	1750	2310	4150	750	1100	1250	906

PAS D'AILETTE / FIN SPACING / LAMELLENABSTAND / ШАГ РЕБРА	MODÈLE KARYER / KARYER MODEL / МОДЕЛЬ KARYER	CAPACITÉ DE L'EAU / CAPACITY WATER / LEISTUNG WASSER / МОЩНОСТЬ ВОДА (T ambiante / Tambient / Umgebungstemp/ T окружающей среды =25°C ΔT=15°C Su / Water / Wasser / Вода, T entrée, eau / Tinlet, water / Wassereintrittstemp. / T воды на входе = 40°C, TSORTIE, su / Toutlet, water / Wasseraustrittstemp. / T воды на выходе =35°C) kW		kcal/h		SURFACE TOTALE / TOTAL SURFACE / GESAMTFLÄCHE / ОБЩАЯ ПЛОЩАДЬ	CÔTÉ AIR / AIR SIDE / LUFTSEITE / СТОРОНА ВОЗДУХА: DÉBIT D'AIR / AIR FLOW / LUFTMENGE / РАСХОД ВОЗДУХА		CÔTÉ FLUIDE/ FLUID SIDE / MEDIUMSEITE / СТОРОНА ЖИДКОСТИ: DÉBIT DE FLUIDE/ FLUID FLOW / MEDIUMMENGE / РАСХОД ЖИДКОСТИ		CÔTÉ FLUIDE / PRESSURE DROP FLUID SIDE / MEDIUMSEITIGER DRUCKVERLUST / ПАДЕНИЕ ДАВЛЕНИЯ СО СТОРОНЫ ЖИДКОСТИ		ÉNERGIE / ENERGY / ENERGIE / ЭНЕРГИЯ: TAUX D'EFFICACITÉ ÉNERGÉTIQUE / ENERGY EFFICIENCY RATIO / ENERGIEEFFIZIENZRATE / КЛАСС ЭНЕРГОЭФФЕКТИВНОСТИ		CLASSE D'EFFICACITÉ ÉNERGÉTIQUE / ENERGY EFFICIENCY CLASS / ENERGIEEFFIZIENZKLASSE / КОЭФФИЦИЕНТ ЭНЕРГОЭФФЕКТИВНОСТИ		ACOUSTIQUE / SOUND / SCHALLPEGEL / ЗВУК: NIVEAU DE PRESSION SONORE / SOUND PRESSURE LEVEL / SCHALLDRUCKPEGEL / УРОВЕНЬ ЗВУКОВОГО ДАВЛЕНИЯ		NIVEAU DE PUISSANCE SONORE / SOUND POWER LEVEL / SCHALLLEISTUNGSPEGEL / УРОВЕНЬ ЗВУКОВОЙ МОЩНОСТИ		INFORMATIONS VENTILATEUR / FAN DATA / LÜFTERDATEN / ДАННЫЕ ВЕНТИЛЯТОРА: PUISSANCE TOTALE / TOTAL POWER / GESAMTLEISTUNG / ОБЩАЯ МОЩНОСТЬ		COURANT TOTAL / TOTAL CURRENT / GESAMTSTROMAUFNAHME / ОБЩИЙ ТОК		NOMBRE DE VENTILATEURS / NUMBER OF FANS / LÜFTERANZAHL/ КОЛИЧЕСТВО ВЕНТИЛЯТОРОВ	DIAMÈTRE DU VENTILATEUR / FAN DIAMETER / LÜFTERDURCHMESSER / ДИАМЕТР ВЕНТИЛЯТОРА	MOTEUR / MOTOR / MOTOR / МОТОР	NOMBRE DE PÔLES / NUMBER OF POLES / POLANZAHL / КОЛИЧЕСТВО ПОЛЮСОВ	INFORMATIONS BATTERIE / COIL DATA / WÄRMETAUSCHERDATEN / ДАННЫЕ БАТАРЕИ: VOLUME INTÉRIEUR / INTERNAL VOLUME / INNENVOLUMEN/ВНУТРЕННИЙ ОБЪЕМ	CONNEXIONS / CONNECTIONS / ANSCHLÜSSE / СОЕДИНЕНИЯ: ENTRÉE / INLET / EINTRITT / ВХОД	SORTIE / OUTLET / AUSTRITT / ВЫХОД	DIMENSIONS/ DIMENSIONS / ABMESSUNGEN / ГАБАРИТНЫЕ РАЗМЕРЫ												POIDS / WEIGHT / GEWICHT / ВЕС
		kW		kcal/h			m³/h		m³/h		kPa						dB(A) 10m		dB		kW		A									A	B	C	E	F	G	H	I	K	L	M	N	
		Δ	Y	Δ	Y	m²	Δ	Y	Δ	Y	Δ	Y	Δ	Y	Δ	Y	Δ	Y	Δ	Y	Δ	Y	Δ	Y	PCS	mm	V/Ph/Hz		dm³	"		mm												kg
2,1 mm	BC/BD-2x291EB1-B04	240,1	194,0	206449	166810	576,6	97235	68942	41,7	33,7	82	56	21,4	28,5	E	E	66	60	97	91	11,2	6,8	21,60	11,60	4	910	400/3/50	6	84,6	3"	3"	3150	1450	2360	2900	1150	550	1400	2310	3450	750	1100	1250	689
	BC/BD-2x291EB1-B05	242,7	242,7	208684	208684	576,6	99011	99011	42,1	42,1	84	84	21,1	21,1	E	E	64	64	95	95	11,5	11,5	17,58	17,58	4	910	400/3/50	4	84,6	3"	3"	3150	1450	2360	2900	1150	550	1400	2310	3450	750	1100	1250	689
	BC/BD-2x291EC1-B04	274,4	-	235941	-	768,8	90891	-	47,6	-	59	-	24,5	-	E	-	67	-	98	-	11,2	-	21,60	-	4	910	400/3/50	6	122,0	4"	4"	3150	1450	2360	2900	1150	550	1400	2310	3450	750	1100	1250	745
	BC/BD-2x291EC1-B05	280,3	280,3	241015	241015	768,8	93889	93889	48,6	48,6	62	62	23,8	23,8	E	E	65	65	96	96	11,8	11,8	18,05	18,05	4	910	400/3/50	4	122,0	4"	4"	3150	1450	2360	2900	1150	550	1400	2310	3450	750	1100	1250	744
	BC/BD-2x291ED1-B04	295,2	-	253826	-	961,0	85447	-	51,2	-	47	-	26,4	-	E	-	67	-	98	-	11,2	-	21,60	-	4	910	400/3/50	6	141,8	4"	4"	3150	1450	2360	2900	1150	550	1400	2310	3450	750	1100	1250	800
	BC/BD-2x291ED1-B05	304,6	304,6	261909	261909	961,0	89296	89296	52,9	52,9	50	50	25,2	25,2	E	E	65	65	96	96	12,1	12,1	18,42	18,42	4	910	400/3/50	4	141,8	4"	4"	3150	1450	2360	2900	1150	550	1400	2310	3450	750	1100	1250	800
	BC/BD-2x291GB1-B04	317,2	258,8	272743	222528	988,4	112116	82842	55,1	44,9	34	24	28,3	38,1	E	D	65	59	96	90	11,2	6,8	21,60	11,60	4	910	400/3/50	6	144,7	4"	4"	5150	1450	2360	4900	1150	550	2400	2310	5450	750	1100	1250	923
	BC/BD-2x291GB1-B05	312,9	312,9	269046	269046	988,4	109783	109783	54,3	54,3	34	34	29,2	29,2	E	E	65	65	95	95	10,7	10,7	16,34	16,34	4	910	400/3/50	4	144,7	4"	4"	5150	1450	2360	4900	1150	550	2400	2310	5450	750	1100	1250	922
	BC/BD-2x291GC1-B04	362,7	288,6	311866	248151	1317,9	108555	79463	62,9	50,1	29	19	32,4	42,4	D	D	65	59	96	90	11,2	6,8	21,60	11,60	4	910	400/3/50	6	178,7	4"	4"	5150	1450	2360	4900	1150	550	2400	2310	5450	750	1100	1250	1017
	BC/BD-2x291GC1-B05	359,4	359,4	309028	309028	1317,9	107170	107170	62,4	62,4	29	29	33,0	33,0	D	D	64	64	95	95	10,9	10,9	16,68	16,68	4	910	400/3/50	4	178,7	4"	4"	5150	1450	2360	4900	1150	550	2400	2310	5450	750	1100	1250	1016
	BC/BD-2x291GD1-B04	391,3	305,3	336457	262511	1647,4	105014	76459	67,9	53,0	20	13	34,9	44,9	D	D	66	59	96	90	11,2	6,8	21,60	11,60	4	910	400/3/50	6	235,1	5"	5"	5350	1450	2360	4900	1150	550	2400	2310	5850	750	1100	1250	1111
	BC/BD-2x291GD1-B05	390,3	390,3	335598	335598	1647,4	104676	104676	67,7	67,7	20	20	35,2	35,2	D	D	64	64	95	95	11,1	11,1	16,98	16,98	4	910	400/3/50	4	235,1	5"	5"	5350	1450	2360	4900	1150	550	2400	2310	5850	750	1100	1250	1111
	BC/BD-2x391BB1-B04	408,6	333,6	351333	286844	1081,1	156929	114197	70,9	57,9	58	40	24,3	32,7	E	D	68	61	98	92	16,8	10,2	32,41	17,40	6	910	400/3/50	6	154,2	4"	4"	5600	1450	2360	5350	1150	550	1750	2310	5900	750	1100	1250	1120
	BC/BD-2x391BB1-B05	408,1	408,1	350903	350903	1081,1	156591	156591	70,8	70,8	58	58	24,4	24,4	E	E	66	66	97	97	16,7	16,7	25,51	25,51	6	910	400/3/50	4	154,2	4"	4"	5600	1450	2360	5350	1150	550	1750	2310	5900	750	1100	1250	1120
	BC/BD-2x391BC1-B04	467,1	368,4	401634	316767	1441,4	148769	106088	81,1	63,9	42	28	27,8	36,1	E	D	68	62	99	93	16,8	10,2	32,41	17,40	6	910	400/3/50	6	213,8	5"	5"	5800	1450	2360	5350	1150	550	1750	2310	6300	750	1100	1250	1223
	BC/BD-2x391BC1-B05	471,1	471,1	405073	405073	1441,4	150630	150630	81,8	81,8	43	43	27,5	27,5	E	E	66	66	97	97	17,1	17,1	26,16	26,16	6	910	400/3/50	4	213,8	5"	5"	5800	1450	2360	5350	1150	550	1750	2310	6300	750	1100	1250	1223
	BC/BD-2x391BD1-B04	503,3	-	432760	-	1801,8	141486	-	87,3	-	34	-	30,0	-	E	-	68	-	99	-	16,8	-	32,41	-	6	910	400/3/50	6	251,0	5"	5"	5800	1450	2360	5350	1150	550	1750	2310	6300	750	1100	1250	1326
	BC/BD-2x391BD1-B05	512,7	512,7	440843	440843	1801,8	145115	145115	89,0	89,0	36	36	29,3	29,3	E	E	66	66	97	97	17,5	17,5	26,69	26,69	6	910	400/3/50	4	251,0	5"	5"	5800	1450	2360	5350	1150	550	1750	2310	6300	750	1100	1250	1325
	BC/BD-2x391EB1-B04	350,4	283,6	301290	243852	864,9	145853	103413	60,8	49,2	37	25	20,9	27,8	E	E	68	62	99	93	16,8	10,2	32,41	17,40	6	910	400/3/50	6	131,9	4"	4"	4550	1450	2360	4300	1150	550	1400	2310	4850	750	1100	1250	1000
	BC/BD-2x391EB1-B05	354,2	354,2	304557	304557	864,9	148517	148517	61,5	61,5	38	38	20,5	20,5	E	E	66	66	97	97	17,3	17,3	26,37	26,37	6	910	400/3/50	4	131,9	4"	4"	4550	1450	2360	4300	1150	550	1400	2310	4850	750	1100	1250	999
	BC/BD-2x391EC1-B04	401,1	-	344884	-	1153,1	136336	-	69,6	-	32	-	23,9	-	E	-	69	-	100	-	16,8	-	32,41	-	6	910	400/3/50	6	161,7	4"	4"	4550	1450	2360	4300	1150	550	1400	2310	4850	750	1100	1250	1083
	BC/BD-2x391EC1-B05	409,6	409,6	352193	352193	1153,1	140834	140834	71,1	71,1	33	33	23,1	23,1	E	E	67	67	98	98	17,7	17,7	27,07	27,07	6	910	400/3/50	4	161,7	4"	4"	4550	1450	2360	4300	1150	550	1400	2310	4850	750	1100	1250	1083
	BC/BD-2x391ED1-B04	432,1	-	371539	-	1441,4	128171	-	75,0	-	28	-	25,7	-	E	-	69	-	100	-	16,8	-	32,41	-	6	910	400/3/50	6	191,5	4"	4"	4550	1450	2360	4300	1150	550	1400	2310	4850	750	1100	1250	1166
	BC/BD-2x391ED1-B05	445,7	445,7	383233	383233	1441,4	133944	133944	77,3	77,3	30	30	24,6	24,6	E	E	67	67	98	98	18,1	18,1	27,63	27,63	6	910	400/3/50	4	191,5	4"	4"	4550	1450	2360	4300	1150	550	1400	2310	4850	750	1100	1250	1166
	BC/BD-2x391GB1-B04	490,0	399,3	421324	343336	1482,6	168173	124263	85,0	69,3	96	67	29,2	39,1	E	D	67	61	98	92	16,8	10,2	32,41	17,40	6	910	400/3/50	6	218,0	5"	5"	7750	1450	2360	7300	1150	550	2400	2310	8250	750	1100	1250	1344
	BC/BD-2x391GB1-B05	483,3	483,3	415563	415563	1482,6	164675	164675	83,9	83,9	94	94	30,0	30,0	D	D	67	67	97	97	16,1	16,1	24,51	24,51	6	910	400/3/50	4	218,0	5"	5"	7750	1450	2360	7300	1150	550	2400	2310	8250	750	1100	1250	1343
	BC/BD-2x391GC1-B04	559,3	444,2	480911	381943	1976,8	162833	119195	97,1	77,1	76	51	33,3	43,5	D	D	67	61	98	92	16,8	10,2	32,41	17,40	6	910	400/3/50	6	269,1	5"	5"	7750	1450	2360	7300	1150	550	2400	2310	8250	750	1100	1250	1483
	BC/BD-2x391GC1-B05	554,1	554,1	476440	476440	1976,8	160755	160755	96,2	96,2	75	75	33,8	33,8	D	D	66	66	97	97	16,4	16,4	25,02	25,02	6	910	400/3/50	4	269,1	5"	5"	7750	1450	2360	7300	1150	550	2400	2310	8250	750	1100	1250	1482
	BC/BD-2x391GD1-B04	602,2	468,8	517799	403095	2471,0	157521	114688	104,5	81,3	62	39	35,8	46,0	D	C	68	61	98	92	16,8	10,2	32,41	17,40	6	910	400/3/50	6	320,2	5"	5"	7750	1450	2360	7300	1150	550	2400	2310	8250	750	1100	1250	1623
	BC/BD-2x391GD1-B05	600,7	600,7	516509	516509	2471,0	157014	157014	104,2	104,2	61	61	36,0	36,0	D	D	66	66	97	97	16,7	16,7	25,46	25,46	6	910	400/3/50	4	320,2	5"	5"	7750	1450	2360	7300	1150	550	2400	2310	8250	750	1100	1250	1622
	BC/BD-2x491BB1-B04	556,4	453,8	478418	390198	1441,4	209239	152263	96,6	78,7	117	82	24,8	33,4	E	D	69	62	99	93	22,4	13,6	43,20	23,20	8	910	400/3/50	6	213,8	5"	5"	7550	1450	2360	7100	1150	550	1750	2310	8050	750	1100	1250	1467
	BC/BD-2x491BB1-B05	555,7	555,7	477816	477816	1441,4	208788	208788	96,4	96,4	117	117	24,9	24,9	E	E	67	67	98	98	22,3	22,3	34,02	34,02	8	910	400/3/50	4	213,8	5"	5"	7550	1450	2360	7100	1150	550	1750	2310	8050	750	1100	1250	1466
	BC/BD-2x491BC1-B04	635,3	500,4	546260	430266	1921,9	198359	141450	110,2	86,8	93	61	28,4	36,8	E	D	69	63	100	94	22,4	13,6	43,20	23,20	8	910	400/3/50	6	263,4	5"	5"	7550	1450	2360	7100	1150	550	1750	2310	8050	750	1100	1250	1603
	BC/BD-2x491BC1-B05	640,7	640,7	550903	550903	1921,9	200840	200840	111,2	111,2	95	95	28,1	28,1	E	E	67	67	98	98	22,8	22,8	34,87	34,87	8	910	400/3/50	4	263,4	5"	5"	7550	1450	2360	7100	1150	550	1750	2310	8050	750	1100	1250	1602
	BC/BD-2x491BD1-B04	683,6	-	587790	-	2402,4	188648	-	118,7	-	76	-	30,5	-	D	-	69	-	100	-	22,4	-	43,20	-	8	910	400/3/50	6	313,1	5"	5"	7550	1450	2360	7100	1150	550	1750	2310	8050	750	1100	1250	1739
	BC/BD-2x491BD1-B05	696,4	696,4	598796	598796	2402,4	193487	193487	120,8	120,8	78	78	29,9	29,9	E	E	67	67	98	98	23,3	23,3	35,58	35,58	8	910	400/3/50	4	313,1	5"	5"	7550	1450	2360	7100	1150	550	1750	2310	8050	750	1100	1250	1738
	BC/BD-2x491EB1-B04	479,7	387,7	412468	333362	1153,1	194471	137884	83,2	67,3	74	51	21,4	28,5	E	E	69	63	100	94	22,4	13,6	43,20	23,20	8	910	400/3/50	6	184,0	5"	5"	6150	1450	2360	5700	1150	550	1400	2310	6650	750	1100	1250	1306
	BC/BD-2x491EB1-B05	484,9	484,9	416939	416939	1153,1	198022	198022	84,1	84,1	75	75	21,1	21,1	E	E	67	67	98	98	23,0	23,0	35,15	35,15	8	910	400/3/50	4	184,0	5"	5"	6150	1450	2360	5700	1150	550	1400	2310	6650	750	1100	1250	1305
	BC/BD-2x491EC1-B04	548,3	-	471453	-	1537,5	181781	-	95,1	-	59	-	24,5	-	E	-	70	-	101	-	22,4	-	43,20	-	8	910	400/3/50	6	223,7	5"	5"	6150	1450	2360	5700	1150	550	1400	2310	6650	750	1100	1250	1416
	BC/BD-2x491EC1-B05	560,0	560,0	481513	481513	1537,5	187779	187779	97,2	97,2	62	62	23,6	23,6	E	E	68	68	99	99	23,7	23,7	36,09	36,09	8	910	400/3/50	4	223,7	5"	5"	6150	1450	2360	5700	1150	550	1400	2310	6650	750	1100	1250	1415

PAS D'AILETTE / FIN SPACING / LAMELLENABSTAND / ШАГ РЕБРА	MODÈLE KARYER / KARYER MODEL / МОДЕЛЬ KARYER	CAPACITÉ DE L'EAU / CAPACITY WATER / LEISTUNG WASSER / МОЩНОСТЬ ВОДА				SURFACE TOTALE / TOTAL SURFACE / GESAMTFLÄCHE / ОБЩАЯ ПЛОЩАДЬ	CÔTÉ AIR / AIR SIDE / LUFTSEITE / СТОРОНА ВОЗДУХА		CÔTÉ FLUIDE/ FLUID SIDE / MEDIUMSEITE / СТОРОНА ЖИДКОСТИ			ÉNERGIE / ENERGY / ENERGIE / ЭНЕРГИЯ				ACOUSTIQUE / SOUND / SCHALLPEGEL / ЗВУК				INFORMATIONS VENTILATEUR / FAN DATA / LÜFTERDATEN / ДАННЫЕ ВЕНТИЛЯТОРА								INFORMATIONS BATTERIE / COIL DATA / WÄRMETAUSCHERDATEN / ДАННЫЕ БАТАРЕИ															
		T ambiante / Tambient / Umgebingstemp/ T окружающей среды =25°C ΔT=15°C Su / Water / Wasser / Вода, T entrée, eau / Tinlet, water / Wassereintritstemp. / T воды на входе = 40°C, TSORTIE, su / Toutlet, water / Wasseraustritstemp. / T воды на выходе =35°C					DÉBIT D'AIR / AIR FLOW / LUFTMENGE / РАСХОД ВОЗДУХА		DÉBIT DE FLUIDE/ FLUID FLOW / MEDIUMMENGE / РАСХОД ЖИДКОСТИ		CÔTÉ FLUIDE / PRESSURE DROP FLUID SIDE / MEDIUMSEITIGER DRUCKVERLUST / ПАДЕНИЕ ДАВЛЕНИЯ СО СТОРОНЫ ЖИДКОСТИ		TAUX D'EFFICACITÉ ÉNERGÉTIQUE / ENERGY EFFICIENCY RATIO / ENERGIEEFFIZIENZRATE / КЛАСС ЭНЕРГОЭФФЕКТИВНОСТИ		CLASSE D'EFFICACITÉ ÉNERGÉTIQUE / ENERGY EFFICIENCY CLASS / ENERGIEEFFIZIENZKLASSE / КОЭФФИЦИЕНТ ЭНЕРГОЭФФЕКТИВНОСТИ		NIVEAU DE PRESSION SONORE / SOUND PRESSURE LEVEL / SCHALLDRUCKPEGEL / УРОВЕНЬ ЗВУКОВОГО ДАВЛЕНИЯ		NIVEAU DE PUISSANCE SONORE / SOUND POWER LEVEL / SCHALLLEISTUNGSPEGEL / УРОВЕНЬ ЗВУКОВОЙ МОЩНОСТИ		PUISSANCE TOTALE / TOTAL POWER / GESAMTLEISTUNG / ОБЩАЯ МОЩНОСТЬ		COURANT TOTAL / TOTAL CURRENT / GESAMTSTROMAUFNAHME / ОБЩИЙ ТОК		NOMBRE DE VENTILATEURS / NUMBER OF FANS / LÜFTERANZAHL/ КОЛИЧЕСТВО ВЕНТИЛЯТОРОВ	DIAMÈTRE DU VENTILATEUR / FAN DIAMETER / LÜFTERDURCHMESSER / ДИАМЕТР ВЕНТИЛЯТОРА	MOTEUR / MOTOR / МОТОР	NOMBRE DE PÔLES / NUMBER OF POLES / POLANZAHL / КОЛИЧЕСТВО ПОЛЮСОВ	VOLUME INTÉRIEUR / INTERNAL VOLUME / INNENVOLUMEN/ВНУТРЕННИЙ ОБЪЕМ	CONNEXIONS / CONNECTIONS / ANSCHLÜSSE / СОЕДИНЕНИЯ		DIMENSIONS/ DIMENSIONS / ABMESSUNGEN / ГАБАРИТНЫЕ РАЗМЕРЫ												POIDS / WEIGHT / GEWICHT / ВЕС
		kW		kcal/h			m³/h		m³/h		kPa						dB(A) 10m		dB		kW		A								ENTRÉE / INLET / EINTRITT/ ВХОД	SORTIE / OUTLET / AUSTRITT / ВЫХОД	A	B	C	E	F	G	H	I	K	L	M	N	
		Δ	Y	Δ	Y	m²	Δ	Y	Δ	Y	Δ	Y	Δ	Y	Δ	Y	Δ	Y	Δ	Y	Δ	Y	Δ	Y	PCS	mm	V/Ph/Hz		dm³	"	"	mm												kg
2,1 mm	BC/BD-2x491ED1-B04	589,9	-	507223	-	1921,9	170894	-	102,4	-	48	-	26,3	-	E	-	70	-	101	-	22,4	-	43,20	-	8	910	400/3/50	6	263,4	5"	5"	6150	1450	2360	5700	1150	550	1400	2310	6650	750	1100	1250	1526
	BC/BD-2x491ED1-B05	608,6	608,6	523302	523302	1921,9	178592	178592	105,6	105,6	51	51	25,1	25,1	E	E	68	68	99	99	24,2	24,2	36,84	36,84	8	910	400/3/50	4	263,4	5"	5"	6150	1450	2360	5700	1150	550	1400	2310	6650	750	1100	1250	1525
	BC/BD-2x491GB1-B04	633,9	517,3	545056	444798	1976,8	224231	165683	110,0	89,8	37	26	28,3	38,0	E	D	68	62	99	93	22,4	13,6	43,20	23,20	8	910	400/3/50	6	269,1	5"	5"	10150	1450	2360	9700	1150	550	2400	2310	10650	750	1100	1250	1765
	BC/BD-2x491GB1-B05	625,3	625,3	537661	537661	1976,8	219567	219567	108,5	108,5	36	36	29,2	29,2	E	E	68	68	98	98	21,4	21,4	32,68	32,68	8	910	400/3/50	4	269,1	5"	5"	10150	1450	2360	9700	1150	550	2400	2310	10650	750	1100	1250	1764
	BC/BD-2x491GC1-B04	724,9	576,9	623302	496045	2635,8	217111	158926	125,8	100,1	34	22	32,4	42,4	D	D	68	62	99	93	22,4	13,6	43,20	23,20	8	910	400/3/50	6	337,2	5"	5"	10150	1450	2360	9700	1150	550	2400	2310	10650	750	1100	1250	1949
	BC/BD-2x491GC1-B05	718,3	718,3	617627	617627	2635,8	214340	214340	124,6	124,6	33	33	32,9	32,9	D	D	67	67	98	98	21,8	21,8	33,36	33,36	8	910	400/3/50	4	337,2	5"	5"	10150	1450	2360	9700	1150	550	2400	2310	10650	750	1100	1250	1949
	BC/BD-2x491GD1-B04	782,1	610,2	672485	524677	3294,7	210028	152918	135,7	105,8	23	15	34,9	44,9	D	D	69	62	99	93	22,4	13,6	43,20	23,20	8	910	400/3/50	6	433,1	6"	6"	10150	1450	2360	9700	1150	550	2400	2310	10650	750	1100	1250	2134
	BC/BD-2x491GD1-B05	780,2	780,2	670851	670851	3294,7	209352	209352	135,3	135,3	23	23	35,1	35,1	D	D	67	67	98	98	22,2	22,2	33,95	33,95	8	910	400/3/50	4	433,1	6"	6"	10150	1450	2360	9700	1150	550	2400	2310	10650	750	1100	1250	2133
	BC/BD-2x591BB1-B04	669,3	546,8	575494	470163	1801,8	261549	190329	116,1	94,9	38	27	23,9	32,2	E	D	70	63	100	94	28,0	17,0	54,00	29,00	10	910	400/3/50	6	251,0	5"	5"	9300	1450	2360	8850	1150	550	1750	2310	9800	750	1100	1250	1813
	BC/BD-2x591BB1-B05	668,4	668,4	574720	574720	1801,8	260985	260985	116,0	116,0	38	38	24,0	24,0	E	E	68	68	99	99	27,9	27,9	42,52	42,52	10	910	400/3/50	4	251,0	5"	5"	9300	1450	2360	8850	1150	550	1750	2310	9800	750	1100	1250	1812
	BC/BD-2x591BC1-B04	765,9	604,6	658555	519862	2402,4	247948	176813	132,9	105,0	28	18	27,4	35,6	E	D	70	64	101	95	28,0	17,0	54,00	29,00	10	910	400/3/50	6	340,9	6"	6"	9300	1450	2360	8850	1150	550	1750	2310	9800	750	1100	1250	1982
	BC/BD-2x591BC1-B05	772,3	772,3	664058	664058	2402,4	251051	251051	134,0	134,0	28	28	27,0	27,0	E	E	68	68	99	99	28,6	28,6	43,59	43,59	10	910	400/3/50	4	340,9	6"	6"	9300	1450	2360	8850	1150	550	1750	2310	9800	750	1100	1250	1981
	BC/BD-2x591BD1-B04	826,0	-	710232	-	3003,0	235810	-	143,4	-	24	-	29,5	-	E	-	70	-	101	-	28,0	-	54,00	-	10	910	400/3/50	6	403,0	6"	6"	9300	1450	2360	8850	1150	550	1750	2310	9800	750	1100	1250	2152
	BC/BD-2x591BD1-B05	841,3	841,3	723388	723388	3003,0	241858	241858	146,0	146,0	25	25	28,8	28,8	E	E	68	68	99	99	29,2	29,2	44,48	44,48	10	910	400/3/50	4	403,0	6"	6"	9300	1450	2360	8850	1150	550	1750	2310	9800	750	1100	1250	2151
	BC/BD-2x591EB1-B04	609,5	492,2	524076	423216	1441,4	243089	172354	105,8	85,4	138	95	21,8	29,0	E	E	70	64	101	95	28,0	17,0	54,00	29,00	10	910	400/3/50	6	213,8	5"	5"	7550	1450	2360	7100	1150	550	1400	2310	8050	750	1100	1250	1612
	BC/BD-2x591EB1-B05	616,1	616,1	529751	529751	1441,4	247528	247528	106,9	106,9	141	141	21,4	21,4	E	E	68	68	99	99	28,8	28,8	43,94	43,94	10	910	400/3/50	4	213,8	5"	5"	7550	1450	2360	7100	1150	550	1400	2310	8050	750	1100	1250	1611
	BC/BD-2x591EC1-B04	695,9	-	598366	-	1921,9	227227	-	120,8	-	104	-	24,9	-	E	-	71	-	102	-	28,0	-	54,00	-	10	910	400/3/50	6	291,2	6"	6"	7550	1450	2360	7100	1150	550	1400	2310	8050	750	1100	1250	1749
	BC/BD-2x591EC1-B05	710,9	710,9	611264	611264	1921,9	234724	234724	123,4	123,4	108	108	24,0	24,0	E	E	69	69	100	100	29,6	29,6	45,11	45,11	10	910	400/3/50	4	291,2	6"	6"	7550	1450	2360	7100	1150	550	1400	2310	8050	750	1100	1250	1748
	BC/BD-2x591ED1-B04	748,0	-	643164	-	2402,4	213618	-	129,8	-	82	-	26,7	-	E	-	71	-	102	-	28,0	-	54,00	-	10	910	400/3/50	6	340,9	6"	6"	7550	1450	2360	7100	1150	550	1400	2310	8050	750	1100	1250	1885
	BC/BD-2x591ED1-B05	771,8	771,8	663628	663628	2402,4	223240	223240	133,9	133,9	86	86	25,6	25,6	E	E	69	69	100	100	30,2	30,2	46,05	46,05	10	910	400/3/50	4	340,9	6"	6"	7550	1450	2360	7100	1150	550	1400	2310	8050	750	1100	1250	1884
	BC/BD-2x691BB1-B04	816,8	666,7	702321	573259	2162,1	313859	228395	141,8	115,7	54	38	24,3	32,7	E	D	71	64	101	95	33,6	20,4	64,81	34,80	12	910	400/3/50	6	316,1	6"	6"	11050	1450	2360	10600	1150	550	1750	2310	11550	750	1100	1250	2160
	BC/BD-2x691BB1-B05	815,7	815,7	701376	701376	2162,1	313182	313182	141,6	141,6	54	54	24,4	24,4	E	E	69	69	100	100	33,4	33,4	51,02	51,02	12	910	400/3/50	4	316,1	6"	6"	11050	1450	2360	10600	1150	550	1750	2310	11550	750	1100	1250	2158
	BC/BD-2x691BC1-B04	933,7	736,4	802837	633190	2882,9	297538	212175	162,0	127,8	46	30	27,8	36,1	E	D	71	65	102	96	33,6	20,4	64,81	34,80	12	910	400/3/50	6	390,5	6"	6"	11050	1450	2360	10600	1150	550	1750	2310	11550	750	1100	1250	2362
	BC/BD-2x691BC1-B05	941,6	941,6	809630	809630	2882,9	301261	301261	163,4	163,4	46	46	27,5	27,5	E	E	69	69	100	100	34,3	34,3	52,31	52,31	12	910	400/3/50	4	390,5	6"	6"	11050	1450	2360	10600	1150	550	1750	2310	11550	750	1100	1250	2361
	BC/BD-2x691BD1-B04	1006,0	-	865004	-	3603,6	282972	-	174,6	-	39	-	29,9	-	E	-	71	-	102	-	33,6	-	64,81	-	12	910	400/3/50	6	465,0	6"	6"	11050	1450	2360	10600	1150	550	1750	2310	11550	750	1100	1250	2564
	BC/BD-2x691BD1-B05	1024,7	1024,7	881083	881083	3603,6	290230	290230	177,8	177,8	40	40	29,3	29,3	E	E	69	69	100	100	35,0	35,0	53,37	53,37	12	910	400/3/50	4	465,0	6"	6"	11050	1450	2360	10600	1150	550	1750	2310	11550	750	1100	1250	2563
	BC/BD-2x691EB1-B04	700,2	566,6	602063	487188	1729,7	291706	206825	121,5	98,3	34	23	20,8	27,8	E	E	71	65	102	96	33,6	20,4	64,81	34,80	12	910	400/3/50	6	271,4	6"	6"	8950	1450	2360	8500	1150	550	1400	2310	9450	750	1100	1250	1919
	BC/BD-2x691EB1-B05	707,7	707,7	608512	608512	1729,7	297033	297033	122,8	122,8	35	35	20,5	20,5	E	E	69	69	100	100	34,5	34,5	52,73	52,73	12	910	400/3/50	4	271,4	6"	6"	8950	1450	2360	8500	1150	550	1400	2310	9450	750	1100	1250	1918
	BC/BD-2x691EC1-B04	801,4	-	689080	-	2306,3	272672	-	139,1	-	29	-	23,9	-	E	-	72	-	103	-	33,6	-	64,81	-	12	910	400/3/50	6	331,0	6"	6"	8950	1450	2360	8500	1150	550	1400	2310	9450	750	1100	1250	2082
	BC/BD-2x691EC1-B05	818,5	818,5	703783	703783	2306,3	281668	281668	142,1	142,1	30	30	23,1	23,1	E	E	70	70	101	101	35,5	35,5	54,13	54,13	12	910	400/3/50	4	331,0	6"	6"	8950	1450	2360	8500	1150	550	1400	2310	9450	750	1100	1250	2081
	BC/BD-2x691ED1-B04	863,5	-	742476	-	2882,9	256341	-	149,8	-	25	-	25,7	-	E	-	72	-	103	-	33,6	-	64,81	-	12	910	400/3/50	6	390,5	6"	6"	8950	1450	2360	8500	1150	550	1400	2310	9450	750	1100	1250	2245
	BC/BD-2x691ED1-B05	890,7	890,7	765864	765864	2882,9	267888	267888	154,6	154,6	27	27	24,6	24,6	E	E	70	70	101	101	36,2	36,2	55,26	55,26	12	910	400/3/50	4	390,5	6"	6"	8950	1450	2360	8500	1150	550	1400	2310	9450	750	1100	1250	2244
	BC/BD-2x791EB1-B04	829,4	670,8	713155	576784	2018,0	340324	241296	143,9	116,4	53	36	21,2	28,2	E	E	72	66	103	97	39,2	23,8	75,61	40,60	14	910	400/3/50	6	301,2	6"	6"	10350	1450	2360	9900	1150	550	1400	2310	10850	750	1100	1250	2225
	BC/BD-2x791EB1-B05	838,4	838,4	720894	720894	2018,0	346539	346539	145,5	145,5	54	54	20,8	20,8	E	E	70	70	101	101	40,3	40,3	61,52	61,52	14	910	400/3/50	4	301,2	6"	6"	10350	1450	2360	9900	1150	550	1400	2310	10850	750	1100	1250	2224
	BC/BD-2x791EC1-B04	948,5	-	815563	-	2690,7	318117	-	164,6	-	45	-	24,2	-	E	-	73	-	104	-	39,2	-	75,61	-	14	910	400/3/50	6	370,7	6"	6"	10350	1450	2360	9900	1150	550	1400	2310	10850	750	1100	1250	2415
	BC/BD-2x791EC1-B05	968,8	968,8	833018	833018	2690,7	328613	328613	168,1	168,1	46	46	23,4	23,4	E	E	71	71	102	102	41,4	41,4	63,16	63,16	14	910	400/3/50	4	370,7	6"	6"	10350	1450	2360	9900	1150	550	1400	2310	10850	750	1100	1250	2413
	BC/BD-2x791ED1-B04	1021,3	-	878160	-	3363,3	299065	-	177,3	-	38	-	26,1	-	E	-	73	-	104	-	39,2	-	75,61	-	14	910	400/3/50	6	440,2	6"	6"	10350	1450	2360	9900	1150	550	1400	2310	10850	750	1100	1250	2604
	BC/BD-2x791ED1-B05	1053,5	1053,5	905847	905847	3363,3	312536	312536	182,8	182,8	40	40	24,9	24,9	E	E	71	71	102	102	42,3	42,3	64,46	64,46	14	910	400/3/50	4	440,2	6"	6"	10350	1450	2360	9900	1150	550	1400	2310	10850	750	1100	1250	2603
	BC/BD-2x891EB1-B04	958,9	775,1	824505	666466	2306,3	388942	275767	166,4	134,5	77	52	21,4	28,5	E	E	73	67	104	98	44,8	27,2	86,40	46,40	16	910	400/3/50	6	331,0	6"	6"	11750	1450	2360	11300	1150	550	1400	2310	12250	750	1100	1250	2532
	BC/BD-2x891EB1-B05	969,3	969,3	833448	833448	2306,3	396044	396044	168,2	168,2	78	78	21,0	21,0	E	E	71	71	102	102	46,1	46,1	70,30	70,30	16	910	400/3/50	4	331,0	6"	6"	11750	1450	2360	11300	1150	550	1400	2310	12250	750	1100	1250	2530

PAS D'AILETTE / FIN SPACING / LAMELLENABSTAND / ШАГ РЕБРА	MODÈLE KARYER / KARYER MODEL / МОДЕЛЬ KARYER	CAPACITÉ DE L'EAU / CAPACITY WATER / LEISTUNG WASSER / МОЩНОСТЬ ВОДА — T ambiante / Tambient / Umgebungstemp/ Т окружающей среды =25°C ΔT=15°C Su / Water / Wasser / Вода, T entrée eau / Tinlet, water / Wassereintrittstemp. / Т воды на входе = 40°C, TSORTIE, su / Toutlet, water / Wasseraustrittstemp. / Т воды на выходе =35°C				SURFACE TOTALE / TOTAL SURFACE / GESAMTFLÄCHE / ОБЩАЯ ПЛОЩАДЬ	CÔTÉ AIR / AIR SIDE / LUFTSEITE / СТОРОНА ВОЗДУХА — DÉBIT D'AIR / AIR FLOW / LUFTMENGE / РАСХОД ВОЗДУХА		CÔTÉ FLUIDE/ FLUID SIDE / MEDIUMSEITE / СТОРОНА ЖИДКОСТИ — DÉBIT DE FLUIDE/ FLUID FLOW / MEDIUMMENGE / РАСХОД ЖИДКОСТИ		CÔTÉ FLUIDE / PRESSURE DROP FLUID SIDE / MEDIUMSEITIGER DRUCKVERLUST / ПАДЕНИЕ ДАВЛЕНИЯ СО СТОРОНЫ ЖИДКОСТИ		ÉNERGIE / ENERGY / ENERGIE / ЭНЕРГИЯ — TAUX D'EFFICACITÉ ÉNERGÉTIQUE / ENERGY EFFICIENCY RATIO / ENERGIEEFFIZIENZRATE / КЛАСС ЭНЕРГОЭФФЕКТИВНОСТИ		CLASSE D'EFFICACITÉ ÉNERGÉTIQUE / ENERGY EFFICIENCY CLASS / ENERGIEEFFIZIENZKLASSE / КОЭФФИЦИЕНТ ЭНЕРГОЭФФЕКТИВНОСТИ		ACOUSTIQUE / SOUND / SCHALLPEGEL / ЗВУК — NIVEAU DE PRESSION SONORE / SOUND PRESSURE LEVEL / SCHALLDRUCKPEGEL / УРОВЕНЬ ЗВУКОВОГО ДАВЛЕНИЯ		NIVEAU DE PUISSANCE SONORE / SOUND POWER LEVEL / SCHALLLEISTUNGSPEGEL / УРОВЕНЬ ЗВУКОВОЙ МОЩНОСТИ		INFORMATIONS VENTILATEUR / FAN DATA / LÜFTERDATEN / ДАННЫЕ ВЕНТИЛЯТОРА — PUISSANCE TOTALE / TOTAL POWER / GESAMTLEISTUNG / ОБЩАЯ МОЩНОСТЬ		COURANT TOTAL / TOTAL CURRENT / GESAMTSTROMAUFNAHME / ОБЩИЙ ТОК		NOMBRE DE VENTILATEURS / NUMBER OF FANS / LÜFTERANZAHL/ КОЛИЧЕСТВО ВЕНТИЛЯТОРОВ	DIAMÈTRE DU VENTILATEUR / FAN DIAMETER / LÜFTERDURCHMESSER / ДИАМЕТР ВЕНТИЛЯТОРА	MOTEUR / MOTOR / МОТОР	NOMBRE DE PÔLES / NUMBER OF POLES / POLANZAHL / КОЛИЧЕСТВО ПОЛЮСОВ	INFORMATIONS BATTERIE / COIL DATA / WÄRMETAUSCHERDATEN / ДАННЫЕ БАТАРЕИ — VOLUME INTÉRIEUR / INNENVOLUMEN/ ВНУТРЕННИЙ ОБЪЕМ	CONNEXIONS / CONNECTIONS / ANSCHLÜSSE / СОЕДИНЕНИЯ — ENTRÉE / INLET / EINTRITT/ ВХОД	SORTIE / OUTLET / AUSTRITT / ВЫХОД	DIMENSIONS/ DIMENSIONS/ ABMESSUNGEN / ГАБАРИТНЫЕ РАЗМЕРЫ												POIDS / WEIGHT / GEWICHT / ВЕС
		kW		kcal/h			m³/h		m³/h		kPa						dB(A) 10m		dB		kW		A									A	B	C	E	F	G	H	I	K	L	M	N	
		Δ	Y	Δ	Y	m²	Δ	Y	Δ	Y	Δ	Y	Δ	Y	Δ	Y	Δ	Y	Δ	Y	Δ	Y	Δ	Y	PCS	mm	V/Ph/Hz		dm³	"	"	mm												kg
2,1 mm	BC/BD-2x891EC1-B04	1095,9	-	942304	-	3075,1	363563	-	190,2	-	64	-	24,5	-	E	-	74	-	105	-	44,8	-	86,40	-	16	910	400/3/50	6	410,4	6"	6"	11750	1450	2360	11300	1150	550	1400	2310	12250	750	1100	1250	2748
	BC/BD-2x891EC1-B05	1119,4	1119,4	962510	962510	3075,1	375558	375558	194,3	194,3	67	67	23,7	23,7	E	E	72	72	103	103	47,3	47,3	72,18	72,18	16	910	400/3/50	4	410,4	6"	6"	11750	1450	2360	11300	1150	550	1400	2310	12250	750	1100	1250	2746
	BC/BD-2x891ED1-B04	1179,2	-	1013929	-	3843,8	341789	-	204,7	-	54	-	26,3	-	E	-	74	-	105	-	44,8	-	86,40	-	16	910	400/3/50	6	489,9	6"	6"	11750	1450	2360	11300	1150	550	1400	2310	12250	750	1100	1250	2964
	BC/BD-2x891ED1-B05	1216,6	1216,6	1046087	1046087	3843,8	357184	357184	211,2	211,2	58	58	25,2	25,2	E	E	72	72	103	103	48,3	48,3	73,67	73,67	16	910	400/3/50	4	489,9	6"	6"	11750	1450	2360	11300	1150	550	1400	2310	12250	750	1100	1250	2962
	BC/BD-391HB1-B04	252,7	202,6	217283	174205	703,7	82027	60175	43,9	35,2	43	29	30,1	39,7	D	D	64	58	95	89	8,4	5,1	16,21	8,70	3	910	400/3/50	6	133,6	3"	3"	7550	1450	1240	7300	1150	550	2400	1190	7850	750	1100	1250	765
	BC/BD-391HB1-B05	250,2	250,2	215133	215133	703,7	80837	80837	43,4	43,4	42	42	30,5	30,5	D	D	64	64	94	94	8,2	8,2	12,45	12,45	3	910	400/3/50	4	133,6	3"	3"	7550	1450	1240	7300	1150	550	2400	1190	7850	750	1100	1250	765
	BC/BD-391HC1-B04	283,0	221,4	243336	190370	938,2	78722	57313	49,1	38,4	28	18	33,7	43,4	D	D	65	58	95	89	8,4	5,1	16,21	8,70	3	910	400/3/50	6	183,1	4"	4"	7550	1450	1240	7300	1150	550	2400	1190	7850	750	1100	1250	840
	BC/BD-391HC1-B05	282,4	282,4	242820	242820	938,2	78480	78480	49,0	49,0	28	28	34,0	34,0	D	D	63	63	94	94	8,3	8,3	12,74	12,74	3	910	400/3/50	4	183,1	4"	4"	7550	1450	1240	7300	1150	550	2400	1190	7850	750	1100	1250	840
	BC/BD-391HD1-B04	306,3	232,6	263371	200000	1172,0	75686	54273	53,1	40,3	64	39	36,5	45,6	D	C	65	59	96	89	8,4	5,1	16,21	8,70	3	910	400/3/50	6	220,3	4"	4"	7550	1450	1240	7300	1150	550	2400	1190	7850	750	1100	1250	912
	BC/BD-391HD1-B05	308,2	308,2	265004	265004	1172,0	76256	76256	53,5	53,5	65	65	36,3	36,3	D	D	63	63	94	94	8,5	8,5	12,98	12,98	3	910	400/3/50	4	220,3	4"	4"	7550	1450	1240	7300	1150	550	2400	1190	7850	750	1100	1250	912
	BC/BD-491DB1-B04	286,8	228,1	246604	196131	684,1	100473	71923	49,8	39,6	44	29	25,6	33,5	E	D	66	60	97	90	11,2	6,8	21,60	11,60	4	910	400/3/50	6	139,8	4"	4"	7350	1450	1240	7100	1150	550	1750	1190	7650	750	1100	1250	832
	BC/BD-491DB1-B05	288,4	288,4	247979	247979	684,1	101341	101341	50,1	50,1	45	45	25,3	25,3	E	E	64	64	95	95	11,4	11,4	17,34	17,34	4	910	400/3/50	4	139,8	4"	4"	7350	1450	1240	7100	1150	550	1750	1190	7650	750	1100	1250	832
	BC/BD-491DC1-B04	320,3	-	275408	-	912,2	94260	-	55,6	-	35	-	28,6	-	E	-	66	-	97	-	11,2	-	21,60	-	4	910	400/3/50	6	178,7	4"	4"	7350	1450	1240	7100	1150	550	1750	1190	7650	750	1100	1250	906
	BC/BD-491DC1-B05	326,3	326,3	280567	280567	912,2	96691	96691	56,6	56,6	36	36	27,9	27,9	E	E	64	64	95	95	11,7	11,7	17,80	17,80	4	910	400/3/50	4	178,7	4"	4"	7350	1450	1240	7100	1150	550	1750	1190	7650	750	1100	1250	906
	BC/BD-491DD1-B04	346,8	-	298194	-	1139,5	89233	-	60,2	-	78	-	31,0	-	D	-	67	-	98	-	11,2	-	21,60	-	4	910	400/3/50	6	214,8	4"	4"	7350	1450	1240	7100	1150	550	1750	1190	7650	750	1100	1250	976
	BC/BD-491DD1-B05	356,5	356,5	306535	306535	1139,5	92463	92463	61,8	61,8	82	82	30,0	30,0	E	E	65	65	96	96	11,9	11,9	18,17	18,17	4	910	400/3/50	4	214,8	4"	4"	7350	1450	1240	7100	1150	550	1750	1190	7650	750	1100	1250	976
	BC/BD-491HB1-B04	343,3	274,9	295185	236371	938,2	109369	80233	59,6	47,7	81	54	30,7	40,4	D	D	65	59	96	90	11,2	6,8	21,60	11,60	4	910	400/3/50	6	183,1	4"	4"	9950	1450	1240	9700	1150	550	2400	1190	10250	750	1100	1250	1002
	BC/BD-491HB1-B05	339,8	339,8	292175	292175	938,2	107783	107783	59,0	59,0	79	79	31,2	31,2	D	D	65	65	95	95	10,9	10,9	16,60	16,60	4	910	400/3/50	4	183,1	4"	4"	9950	1450	1240	9700	1150	550	2400	1190	10250	750	1100	1250	1002
	BC/BD-491HC1-B04	383,8	299,8	330009	257782	1251,0	104963	76417	66,6	52,0	62	40	34,3	44,1	D	D	66	59	96	90	11,2	6,8	21,60	11,60	4	910	400/3/50	6	236,5	4"	4"	9950	1450	1240	9700	1150	550	2400	1190	10250	750	1100	1250	1102
	BC/BD-491HC1-B05	382,9	382,9	329235	329235	1251,0	104640	104640	66,5	66,5	62	62	34,5	34,5	D	D	64	64	95	95	11,1	11,1	16,98	16,98	4	910	400/3/50	4	236,5	4"	4"	9950	1450	1240	9700	1150	550	2400	1190	10250	750	1100	1250	1102
	BC/BD-491HD1-B04	406,4	308,7	349441	265434	1563,7	100915	72364	70,5	53,5	49	30	36,3	45,4	D	C	66	60	97	90	11,2	6,8	21,60	11,60	4	910	400/3/50	6	289,9	4"	4"	9950	1450	1240	9700	1150	550	2400	1190	10250	750	1100	1250	1202
	BC/BD-491HD1-B05	408,9	408,9	351591	351591	1563,7	101675	101675	70,9	70,9	50	50	36,2	36,2	D	D	64	64	95	95	11,3	11,3	17,31	17,31	4	910	400/3/50	4	289,9	4"	4"	9950	1450	1240	9700	1150	550	2400	1190	10250	750	1100	1250	1202
	BC/BD-591DB1-B04	364,2	289,4	313156	248839	855,2	125591	89904	63,2	50,2	82	55	26,0	34,0	E	D	67	61	98	91	14,0	8,5	27,00	14,50	5	910	400/3/50	6	168,9	4"	4"	9100	1450	1240	8850	1150	550	1750	1190	9400	750	1100	1250	1027
	BC/BD-591DB1-B05	366,3	366,3	314961	314961	855,2	126677	126677	63,6	63,6	83	83	25,8	25,8	E	E	65	65	96	96	14,2	14,2	21,68	21,68	5	910	400/3/50	4	168,9	4"	4"	9100	1450	1240	8850	1150	550	1750	1190	9400	750	1100	1250	1027
	BC/BD-591DC1-B04	406,3	-	349355	-	1140,2	117824	-	70,5	-	64	-	29,0	-	E	-	67	-	98	-	14,0	-	27,00	-	5	910	400/3/50	6	217,6	4"	4"	9100	1450	1240	8850	1150	550	1750	1190	9400	750	1100	1250	1119
	BC/BD-591DC1-B05	413,9	413,9	355890	355890	1140,2	120864	120864	71,8	71,8	66	66	28,3	28,3	E	E	65	65	96	96	14,6	14,6	22,25	22,25	5	910	400/3/50	4	217,6	4"	4"	9100	1450	1240	8850	1150	550	1750	1190	9400	750	1100	1250	1118
	BC/BD-591DD1-B04	429,6	-	369389	-	1425,3	111541	-	74,5	-	51	-	30,7	-	D	-	68	-	99	-	14,0	-	27,00	-	5	910	400/3/50	6	266,2	4"	4"	9100	1450	1240	8850	1150	550	1750	1190	9400	750	1100	1250	1210
	BC/BD-591DD1-B05	441,6	441,6	379708	379708	1425,3	115579	115579	76,6	76,6	53	53	29,6	29,6	E	E	66	66	97	97	14,9	14,9	22,71	22,71	5	910	400/3/50	4	266,2	4"	4"	9100	1450	1240	8850	1150	550	1750	1190	9400	750	1100	1250	1210
	BC/BD-591FB1-B04	313,9	-	269905	-	684,1	115352	-	54,5	-	52	-	22,4	-	E	-	68	-	99	-	14,0	-	27,00	-	5	910	400/3/50	6	139,8	4"	4"	7350	1450	1240	7100	1150	550	1400	1190	7650	750	1100	1250	913
	BC/BD-591FB1-B05	319,9	319,9	275064	275064	684,1	118828	118828	55,5	55,5	54	54	21,8	21,8	E	E	66	66	96	96	14,7	14,7	22,43	22,43	5	910	400/3/50	4	139,8	4"	4"	7350	1450	1240	7100	1150	550	1400	1190	7650	750	1100	1250	912
	BC/BD-591FC1-B04	350,1	-	301032	-	912,2	106713	-	60,7	-	41	-	25,0	-	E	-	68	-	99	-	14,0	-	27,00	-	5	910	400/3/50	6	178,7	4"	4"	7350	1450	1240	7100	1150	550	1400	1190	7650	750	1100	1250	986
	BC/BD-591FC1-B05	361,1	361,1	310490	310490	912,2	111539	111539	62,7	62,7	43	43	23,9	23,9	E	E	66	66	97	97	15,1	15,1	23,03	23,03	5	910	400/3/50	4	178,7	4"	4"	7350	1450	1240	7100	1150	550	1400	1190	7650	750	1100	1250	986
	BC/BD-691DB1-B04	418,9	333,6	360189	286844	1026,2	150710	107885	72,7	57,9	21	14	24,9	32,7	E	D	68	62	99	92	16,8	10,2	32,41	17,40	6	910	400/3/50	6	210,1	5"	5"	11050	1450	1240	10600	1150	550	1750	1190	11550	750	1100	1250	1224
	BC/BD-691DB1-B05	421,3	421,3	362253	362253	1026,2	152012	152012	73,1	73,1	26	26	24,8	24,8	E	E	66	66	97	97	17,0	17,0	26,01	26,01	6	910	400/3/50	4	198,1	4"	4"	10850	1450	1240	10600	1150	550	1750	1190	11150	750	1100	1250	1223
	BC/BD-691DC1-B04	492,4	-	423388	-	1368,2	141389	-	85,4	-	98	-	29,3	-	E	-	68	-	99	-	16,8	-	32,41	-	6	910	400/3/50	6	268,5	5"	5"	11050	1450	1240	10600	1150	550	1750	1190	11550	750	1100	1250	1331
	BC/BD-691DC1-B05	501,6	501,6	431298	431298	1368,2	145036	145036	87,1	87,1	101	101	28,7	28,7	E	E	66	66	97	97	17,5	17,5	26,70	26,70	6	910	400/3/50	4	268,5	5"	5"	11050	1450	1240	10600	1150	550	1750	1190	11550	750	1100	1250	1331
	BC/BD-691DD1-B04	520,2	-	447291	-	1710,3	133849	-	90,2	-	75	-	31,0	-	D	-	69	-	100	-	16,8	-	32,41	-	6	910	400/3/50	6	326,9	5"	5"	11050	1450	1240	10600	1150	550	1750	1190	11550	750	1100	1250	1441
	BC/BD-691DD1-B05	534,8	534,8	459845	459845	1710,3	138695	138695	92,8	92,8	79	79	29,9	29,9	E	E	67	67	98	98	17,9	17,9	27,25	27,25	6	910	400/3/50	4	326,9	5"	5"	11050	1450	1240	10600	1150	550	1750	1190	11550	750	1100	1250	1440
	BC/BD-691FB1-B04	381,7	-	328203	-	820,9	138423	-	66,3	-	86	-	22,7	-	E	-	69	-	100	-	16,8	-	32,41	-	6	910	400/3/50	6	163,1	4"	4"	8750	1450	1240	8500	1150	550	1400	1190	9050	750	1100	1250	1085
	BC/BD-691FB1-B05	389,1	389,1	334566	334566	820,9	142593	142593	67,5	67,5	89	89	22,1	22,1	E	E	67	67	97	97	17,6	17,6	26,92	26,92	6	910	400/3/50	4	163,1	4"	4"	8750	1450	1240	8500	1150	550	1400	1190	9050	750	1100	1250	1084

PAS D'AILETTE / FIN SPACING / LAMELLENABSTAND / ШАГ РЕБРА	MODÈLE KARYER / KARYER MODEL / МОДЕЛЬ KARYER	CAPACITÉ DE L'EAU / CAPACITY WATER / LEISTUNG WASSER / МОЩНОСТЬ ВОДА: T ambiante / Tambient / Umgebungstemp/ T окружающей среды =25°C ΔT=15°C Su / Water / Wasser / Вода, T entrée, eau / Tinlet, water / Wassereintrittstemp. / T воды на входе = 40°C, TSORTIE, su / Toutlet, water / Wasseraustrittstemp. / T воды на выходе =35°C (kW)		(kcal/h)		SURFACE TOTALE / TOTAL SURFACE / GESAMTFLÄCHE / ОБЩАЯ ПЛОЩАДЬ	CÔTÉ AIR / AIR SIDE / LUFTSEITE / СТОРОНА ВОЗДУХА: DÉBIT D'AIR / AIR FLOW / LUFTMENGE / РАСХОД ВОЗДУХА (m³/h)		CÔTÉ FLUIDE/ FLUID SIDE / MEDIUMSEITE / СТОРОНА ЖИДКОСТИ: DÉBIT DE FLUIDE/ FLUID FLOW / MEDIUMMENGE / РАСХОД ЖИДКОСТИ (m³/h)		CÔTÉ FLUIDE / PRESSURE DROP FLUID SIDE / MEDIUMSEITIGER DRUCKVERLUST / ПАДЕНИЕ ДАВЛЕНИЯ СО СТОРОНЫ ЖИДКОСТИ (kPa)		ÉNERGIE / ENERGY / ENERGIE / ЭНЕРГИЯ: TAUX D'EFFICACITÉ ÉNERGÉTIQUE / ENERGY EFFICIENCY RATIO / ENERGIEEFFIZIENZRATE / КЛАСС ЭНЕРГОЭФФЕКТИВНОСТИ		CLASSE D'EFFICACITÉ ÉNERGÉTIQUE / ENERGY EFFICIENCY CLASS / ENERGIEEFFIZIENZKLASSE / КОЭФФИЦИЕНТ ЭНЕРГОЭФФЕКТИВНОСТИ		ACOUSTIQUE / SOUND / SCHALLPEGEL / ЗВУК: NIVEAU DE PRESSION SONORE / SOUND PRESSURE LEVEL / SCHALLDRUCKPEGEL / УРОВЕНЬ ЗВУКОВОГО ДАВЛЕНИЯ (dB(A) 10m)		NIVEAU DE PUISSANCE SONORE / SOUND POWER LEVEL / SCHALLLEISTUNGSPEGEL / УРОВЕНЬ ЗВУКОВОЙ МОЩНОСТИ (dB)		INFORMATIONS VENTILATEUR / FAN DATA / LÜFTERDATEN / ДАННЫЕ ВЕНТИЛЯТОРА: PUISSANCE TOTALE / TOTAL POWER / GESAMTLEISTUNG / ОБЩАЯ МОЩНОСТЬ (kW)		COURANT TOTAL / TOTAL CURRENT / GESAMTSTROMAUFNAHME / ОБЩИЙ ТОК (A)		NOMBRE DE VENTILATEURS / NUMBER OF FANS / LÜFTERANZAHL/ КОЛИЧЕСТВО ВЕНТИЛЯТОРОВ	DIAMÈTRE DU VENTILATEUR / FAN DIAMETER / LÜFTERDURCHMESSER / ДИАМЕТР ВЕНТИЛЯТОРА	MOTEUR / MOTOR / MOTOR / МОТОР	NOMBRE DE PÔLES / NUMBER OF POLES / POLANZAHL / КОЛИЧЕСТВО ПОЛЮСОВ	INFORMATIONS BATTERIE / COIL DATA / WÄRMETAUSCHERDATEN / ДАННЫЕ БАТАРЕИ: VOLUME INTÉRIEUR / INTERNAL VOLUME / INNENVOLUMEN/ВНУТРЕННИЙ ОБЪЕМ	CONNEXIONS / CONNECTIONS / ANSCHLÜSSE / СОЕДИНЕНИЯ: ENTRÉE / INLET / EINTRITT / ВХОД	SORTIE / OUTLET / AUSTRITT / ВЫХОД	DIMENSIONS/ DIMENSIONS / ABMESSUNGEN / ГАБАРИТНЫЕ РАЗМЕРЫ												POIDS / WEIGHT / GEWICHT / ВЕС
																																A	B	C	E	F	G	H	I	K	L	M	N	
		Δ	Y	Δ	Y	m²	Δ	Y	Δ	Y	Δ	Y	Δ	Y	Δ	Y	Δ	Y	Δ	Y	Δ	Y	Δ	Y	PCS	mm	V/Ph/Hz		dm³	"		mm												kg
2,1 mm	BC/BD-691FC1-B04	425,4	-	365778	-	1094,6	128055	-	73,8	-	67	-	25,3	-	E	-	69	-	100	-	16,8	-	32,41	-	6	910	400/3/50	6	209,8	4"	4"	8750	1450	1240	8500	1150	550	1400	1190	9050	750	1100	1250	1173
	BC/BD-691FC1-B05	438,8	438,8	377300	377300	1094,6	133847	133847	76,1	76,1	71	71	24,2	24,2	E	E	67	67	98	98	18,1	18,1	27,64	27,64	6	910	400/3/50	4	209,8	4"	4"	8750	1450	1240	8500	1150	550	1400	1190	9050	750	1100	1250	1172
	BC/BD-791FB1-B04	424,4	-	364918	-	957,8	161493	-	73,6	-	20	-	21,7	-	E	-	69	-	100	-	19,6	-	37,81	-	7	910	400/3/50	6	198,5	5"	5"	10350	1450	1240	9900	1150	550	1400	1190	10850	750	1100	1250	1258
	BC/BD-791FB1-B05	432,5	432,5	371883	371883	957,8	166359	166359	75,1	75,1	21	21	21,0	21,0	E	E	67	67	98	98	20,6	20,6	31,40	31,40	7	910	400/3/50	4	198,5	5"	5"	10350	1450	1240	9900	1150	550	1400	1190	10850	750	1100	1250	1258
	BC/BD-791FC1-B04	500,8	-	430610	-	1277,0	149398	-	86,9	-	95	-	25,6	-	E	-	70	-	101	-	19,6	-	37,81	-	7	910	400/3/50	6	252,9	5"	5"	10350	1450	1240	9900	1150	550	1400	1190	10850	750	1100	1250	1359
	BC/BD-791FC1-B05	516,7	516,7	444282	444282	1277,0	156155	156155	89,7	89,7	100	100	24,5	24,5	E	E	68	68	99	99	21,1	21,1	32,24	32,24	7	910	400/3/50	4	252,9	5"	5"	10350	1450	1240	9900	1150	550	1400	1190	10850	750	1100	1250	1358
	BC/BD-891FB1-B04	491,9	-	422958	-	1094,6	184564	-	85,4	-	29	-	22,0	-	E	-	70	-	101	-	22,4	-	43,20	-	8	910	400/3/50	6	221,8	5"	5"	11750	1450	1240	11300	1150	550	1400	1190	12250	750	1100	1250	1430
	BC/BD-891FB1-B05	501,3	501,3	431040	431040	1094,6	190124	190124	87,0	87,0	30	30	21,3	21,3	E	E	68	68	98	98	23,5	23,5	35,89	35,89	8	910	400/3/50	4	221,8	5"	5"	11750	1450	1240	11300	1150	550	1400	1190	12250	750	1100	1250	1430
	BC/BD-891FC1-B04	549,4	-	472399	-	1459,5	170741	-	95,3	-	24	-	24,5	-	E	-	70	-	101	-	22,4	-	43,20	-	8	910	400/3/50	6	284,1	5"	5"	11750	1450	1240	11300	1150	550	1400	1190	12250	750	1100	1250	1548
	BC/BD-891FC1-B05	566,7	566,7	487274	487274	1459,5	178463	178463	98,3	98,3	26	26	23,4	23,4	E	E	68	68	99	99	24,2	24,2	36,85	36,85	8	910	400/3/50	4	284,1	5"	5"	11750	1450	1240	11300	1150	550	1400	1190	12250	750	1100	1250	1547
	BC/BD-2x391HB1-B04	505,5	405,2	434652	348409	1407,3	164053	120350	87,7	70,3	39	26	30,1	39,7	D	D	67	61	98	92	16,8	10,2	32,41	17,40	6	910	400/3/50	6	305,0	5"	5"	7750	1450	2360	7300	1150	550	2400	2310	8250	750	1100	1250	1379
	BC/BD-2x391HB1-B05	500,4	500,4	430266	430266	1407,3	161675	161675	86,8	86,8	38	38	30,7	30,7	D	D	67	67	97	97	16,3	16,3	24,90	24,90	6	910	400/3/50	4	305,0	5"	5"	7750	1450	2360	7300	1150	550	2400	2310	8250	750	1100	1250	1378
	BC/BD-2x391HC1-B04	579,0	452,1	497850	388736	1875,7	157445	114625	100,5	78,4	87	56	34,5	44,3	D	D	68	61	98	92	16,8	10,2	32,41	17,40	6	910	400/3/50	6	382,2	5"	5"	7750	1450	2360	7300	1150	550	2400	2310	8250	750	1100	1250	1526
	BC/BD-2x391HC1-B05	577,7	577,7	496732	496732	1875,7	156960	156960	100,2	100,2	86	86	34,6	34,6	D	D	66	66	97	97	16,7	16,7	25,47	25,47	6	910	400/3/50	4	382,2	5"	5"	7750	1450	2360	7300	1150	550	2400	2310	8250	750	1100	1250	1525
	BC/BD-2x391HD1-B04	612,8	465,2	526913	400000	2345,2	151372	108545	106,3	80,7	67	41	36,5	45,6	D	C	68	62	99	92	16,8	10,2	32,41	17,40	6	910	400/3/50	6	463,7	5"	5"	7750	1450	2360	7300	1150	550	2400	2310	8250	750	1100	1250	1678
	BC/BD-2x391HD1-B05	616,6	616,6	530180	530180	2345,2	152512	152512	107,0	107,0	68	68	36,3	36,3	D	D	66	66	97	97	17,0	17,0	25,96	25,96	6	910	400/3/50	4	463,7	5"	5"	7750	1450	2360	7300	1150	550	2400	2310	8250	750	1100	1250	1677
	BC/BD-2x491DB1-B04	573,6	456,2	493207	392261	1368,2	200946	143847	99,6	79,2	48	32	25,6	33,5	E	D	69	63	100	93	22,4	13,6	43,20	23,20	8	910	400/3/50	6	298,3	5"	5"	7550	1450	2360	7100	1150	550	1750	2310	8050	750	1100	1250	1501
	BC/BD-2x491DB1-B05	576,9	576,9	496045	496045	1368,2	202683	202683	100,1	100,1	48	48	25,4	25,4	E	E	67	67	98	98	22,7	22,7	34,68	34,68	8	910	400/3/50	4	298,3	5"	5"	7550	1450	2360	7100	1150	550	1750	2310	8050	750	1100	1250	1500
	BC/BD-2x491DC1-B04	656,5	-	564488	-	1823,6	188519	-	113,9	-	106	-	29,3	-	E	-	69	-	100	-	22,4	-	43,20	-	8	910	400/3/50	6	373,4	5"	5"	7550	1450	2360	7100	1150	550	1750	2310	8050	750	1100	1250	1644
	BC/BD-2x491DC1-B05	668,8	668,8	575064	575064	1823,6	193382	193382	116,1	116,1	109	109	28,7	28,7	E	E	67	67	98	98	23,3	23,3	35,59	35,59	8	910	400/3/50	4	373,4	5"	5"	7550	1450	2360	7100	1150	550	1750	2310	8050	750	1100	1250	1643
	BC/BD-2x491DD1-B04	693,7	-	596474	-	2280,0	178465	-	120,3	-	82	-	31,0	-	D	-	70	-	101	-	22,4	-	43,20	-	8	910	400/3/50	6	452,6	5"	5"	7550	1450	2360	7100	1150	550	1750	2310	8050	750	1100	1250	1793
	BC/BD-2x491DD1-B05	713,2	713,2	613241	613241	2280,0	184926	184926	123,7	123,7	86	86	30,0	30,0	E	E	68	68	99	99	23,8	23,8	36,33	36,33	8	910	400/3/50	4	452,6	5"	5"	7550	1450	2360	7100	1150	550	1750	2310	8050	750	1100	1250	1792
	BC/BD-2x491HB1-B04	686,6	549,7	590370	472657	1876,5	218738	160466	119,1	95,4	86	58	30,7	40,4	D	D	68	62	99	93	22,4	13,6	43,20	23,20	8	910	400/3/50	6	385,0	5"	5"	10150	1450	2360	9700	1150	550	2400	2310	10650	750	1100	1250	1810
	BC/BD-2x491HB1-B05	679,6	679,6	584351	584351	1876,5	215566	215566	117,9	117,9	84	84	31,3	31,3	D	D	68	68	98	98	21,7	21,7	33,20	33,20	8	910	400/3/50	4	385,0	5"	5"	10150	1450	2360	9700	1150	550	2400	2310	10650	750	1100	1250	1809
	BC/BD-2x491HC1-B04	767,7	599,6	660103	515563	2501,9	209926	152834	133,2	104,0	61	39	34,3	44,1	D	D	69	62	99	93	22,4	13,6	43,20	23,20	8	910	400/3/50	6	519,6	6"	6"	10150	1450	2360	9700	1150	550	2400	2310	10650	750	1100	1250	2010
	BC/BD-2x491HC1-B05	765,9	765,9	658555	658555	2501,9	209280	209280	132,9	132,9	61	61	34,5	34,5	D	D	67	67	98	98	22,2	22,2	33,96	33,96	8	910	400/3/50	4	519,6	6"	6"	10150	1450	2360	9700	1150	550	2400	2310	10650	750	1100	1250	2010
	BC/BD-2x491HD1-B04	812,8	617,3	698882	530782	3127,4	201830	144727	141,0	107,1	48	30	36,3	45,4	D	C	69	63	100	93	22,4	13,6	43,20	23,20	8	910	400/3/50	6	626,3	6"	6"	10150	1450	2360	9700	1150	550	2400	2310	10650	750	1100	1250	2210
	BC/BD-2x491HD1-B05	817,7	817,7	703095	703095	3127,4	203350	203350	141,8	141,8	49	49	36,0	36,0	D	D	67	67	98	98	22,7	22,7	34,61	34,61	8	910	400/3/50	4	626,3	6"	6"	10150	1450	2360	9700	1150	550	2400	2310	10650	750	1100	1250	2210
	BC/BD-2x591DB1-B04	728,4	578,8	626311	497678	1710,3	251183	179809	126,4	100,4	88	58	26,0	34,0	E	D	70	64	101	94	28,0	17,0	54,00	29,00	10	910	400/3/50	6	356,7	5"	5"	9300	1450	2360	8850	1150	550	1750	2310	9800	750	1100	1250	1855
	BC/BD-2x591DB1-B05	732,5	732,5	629836	629836	1710,3	253353	253353	127,1	127,1	89	89	25,8	25,8	E	E	68	68	99	99	28,4	28,4	43,35	43,35	10	910	400/3/50	4	356,7	5"	5"	9300	1450	2360	8850	1150	550	1750	2310	9800	750	1100	1250	1854
	BC/BD-2x591DC1-B04	812,6	-	698710	-	2280,4	235649	-	141,0	-	63	-	29,0	-	E	-	70	-	101	-	28,0	-	54,00	-	10	910	400/3/50	6	481,8	6"	6"	9300	1450	2360	8850	1150	550	1750	2310	9800	750	1100	1250	2038
	BC/BD-2x591DC1-B05	827,7	827,7	711694	711694	2280,4	241727	241727	143,7	143,7	65	65	28,3	28,3	E	E	68	68	99	99	29,2	29,2	44,49	44,49	10	910	400/3/50	4	481,8	6"	6"	9300	1450	2360	8850	1150	550	1750	2310	9800	750	1100	1250	2037
	BC/BD-2x591DD1-B04	859,2	-	738779	-	2850,5	223082	-	149,1	-	49	-	30,7	-	D	-	71	-	102	-	28,0	-	54,00	-	10	910	400/3/50	6	579,1	6"	6"	9300	1450	2360	8850	1150	550	1750	2310	9800	750	1100	1250	2221
	BC/BD-2x591DD1-B05	883,3	883,3	759501	759501	2850,5	231158	231158	153,2	153,2	52	52	29,6	29,6	E	E	69	69	100	100	29,8	29,8	45,41	45,41	10	910	400/3/50	4	579,1	6"	6"	9300	1450	2360	8850	1150	550	1750	2310	9800	750	1100	1250	2220
	BC/BD-2x591FB1-B04	627,8	-	539811	-	1368,2	230705	-	109,0	-	56	-	22,4	-	E	-	71	-	102	-	28,0	-	54,00	-	10	910	400/3/50	6	298,3	5"	5"	7550	1450	2360	7100	1150	550	1400	2310	8050	750	1100	1250	1647
	BC/BD-2x591FB1-B05	639,8	639,8	550129	550129	1368,2	237655	237655	111,1	111,1	58	58	21,8	21,8	E	E	69	69	99	99	29,4	29,4	44,86	44,86	10	910	400/3/50	4	298,3	5"	5"	7550	1450	2360	7100	1150	550	1400	2310	8050	750	1100	1250	1646
	BC/BD-2x591FC1-B04	700,1	-	601977	-	1824,3	213426	-	121,5	-	46	-	25,0	-	E	-	71	-	102	-	28,0	-	54,00	-	10	910	400/3/50	6	376,1	5"	5"	7550	1450	2360	7100	1150	550	1400	2310	8050	750	1100	1250	1795
	BC/BD-2x591FC1-B05	722,3	722,3	621066	621066	1824,3	223079	223079	125,3	125,3	48	48	23,9	23,9	E	E	69	69	100	100	30,2	30,2	46,06	46,06	10	910	400/3/50	4	376,1	5"	5"	7550	1450	2360	7100	1150	550	1400	2310	8050	750	1100	1250	1794
	BC/BD-2x691DB1-B04	837,8	667,3	720378	573775	2052,4	301419	215770	145,4	115,8	25	16	24,9	32,7	E	D	71	65	102	95	33,6	20,4	64,81	34,80	12	910	400/3/50	6	442,9	6"	6"	11050	1450	2360	10600	1150	550	1750	2310	11550	750	1100	1250	2213
	BC/BD-2x691DB1-B05	842,6	842,6	724505	724505	2052,4	304024	304024	146,3	146,3	25	25	24,7	24,7	E	E	69	69	100	100	34,1	34,1	52,02	52,02	12	910	400/3/50	4	442,9	6"	6"	11050	1450	2360	10600	1150	550	1750	2310	11550	750	1100	1250	2212

PAS D'AILETTE / FIN SPACING / LAMELLENABSTAND / ШАГ РЕБРА	MODÈLE KARYER / KARYER MODEL МОДЕЛЬ KARYER	CAPACITÉ DE L'EAU / CAPACITY WATER / LEISTUNG WASSER / МОЩНОСТЬ ВОДА — T ambiante / Tambient / Umgebungstemp/ T окружающей среды =25°C ΔT=15°C Su / Water / Wasser / Вода, T entrée, eau / Tinlet, water / Wassereintrittstemp. / T воды на входе = 40°C, TSORTIE, su / Toutlet, water / Wasseraustrittstemp. / T воды на выходе =35°C				SURFACE TOTALE / TOTAL SURFACE / GESAMTFLÄCHE / ОБЩАЯ ПЛОЩАДЬ	CÔTÉ AIR / AIR SIDE / LUFTSEITE / СТОРОНА ВОЗДУХА — DÉBIT D'AIR / AIR FLOW / LUFTMENGE / РАСХОД ВОЗДУХА		CÔTÉ FLUIDE/ FLUID SIDE / MEDIUMSEITE / СТОРОНА ЖИДКОСТИ — DÉBIT DE FLUIDE/ FLUID FLOW / MEDIUMMENGE / РАСХОД ЖИДКОСТИ		CÔTÉ FLUIDE / PRESSURE DROP FLUID SIDE / MEDIUMSEITIGER DRUCKVERLUST / ПАДЕНИЕ ДАВЛЕНИЯ СО СТОРОНЫ ЖИДКОСТИ		ÉNERGIE / ENERGY / ENERGIE / ЭНЕРГИЯ — TAUX D'EFFICACITÉ ÉNERGÉTIQUE / ENERGY EFFICIENCY RATIO / ENERGIEEFFIZIENZRATE / КЛАСС ЭНЕРГОЭФФЕКТИВНОСТИ		CLASSE D'EFFICACITÉ ÉNERGÉTIQUE / ENERGY EFFICIENCY CLASS / ENERGIEEFFIZIENZKLASSE / КОЭФФИЦИЕНТ ЭНЕРГОЭФФЕКТИВНОСТИ		ACOUSTIQUE / SOUND / SCHALLPEGEL / ЗВУК — NIVEAU DE PRESSION SONORE / SOUND PRESSURE LEVEL / SCHALLDRUCKPEGEL / УРОВЕНЬ ЗВУКОВОГО ДАВЛЕНИЯ		NIVEAU DE PUISSANCE SONORE / SOUND POWER LEVEL / SCHALLLEISTUNGSPEGEL / УРОВЕНЬ ЗВУКОВОЙ МОЩНОСТИ		INFORMATIONS VENTILATEUR / FAN DATA / LÜFTERDATEN / ДАННЫЕ ВЕНТИЛЯТОРА — PUISSANCE TOTALE / TOTAL POWER / GESAMTLEISTUNG / ОБЩАЯ МОЩНОСТЬ		COURANT TOTAL / TOTAL CURRENT / GESAMTSTROMAUFNAHME / ОБЩИЙ ТОК		NOMBRE DE VENTILATEURS / NUMBER OF FANS / LÜFTERANZAHL/ КОЛИЧЕСТВО ВЕНТИЛЯТОРОВ	DIAMÈTRE DU VENTILATEUR / FAN DIAMETER / LÜFTERDURCHMESSER / ДИАМЕТР ВЕНТИЛЯТОРА	MOTEUR / MOTOR / MOTOR / МОТОР	NOMBRE DE PÔLES / NUMBER OF POLES / POLANZAHL / КОЛИЧЕСТВО ПОЛЮСОВ	INFORMATIONS BATTERIE / COIL DATA / WÄRMETAUSCHERDATEN / ДАННЫЕ БАТАРЕИ — VOLUME INTÉRIEUR / INTERNAL VOLUME / INNENVOLUMEN/ВНУТРЕННИЙ ОБЪЕМ	CONNEXIONS / CONNECTIONS / ANSCHLÜSSE / СОЕДИНЕНИЯ — ENTRÉE / INLET / EINTRITT/ ВХОД	SORTIE / OUTLET / AUSTRITT / ВЫХОД	DIMENSIONS/ DIMENSIONS / ABMESSUNGEN / ГАБАРИТНЫЕ РАЗМЕРЫ — A	B	C	E	F	G	H	I	K	L	M	N	POIDS / WEIGHT / GEWICHT / ВЕС
		kW		kcal/h			m³/h		m³/h		kPa						dB(A) 10m		dB		kW		A																				
		Δ	Y	Δ	Y	m²	Δ	Y	Δ	Y	Δ	Y	Δ	Y	Δ	Y	Δ	Y	Δ	Y	Δ	Y	Δ	Y	PCS	mm	V/Ph/Hz		dm³	"		mm												kg
2,1 mm	BC/BD-2x691DC1-B04	984,8	-	846775	-	2736,5	282779	-	170,9	-	104	-	29,3	-	E	-	71	-	102	-	33,6	-	64,81	-	12	910	400/3/50	6	559,6	6"	6"	11050	1450	2360	10600	1150	550	1750	2310	11550	750	1100	1250	2428
	BC/BD-2x691DC1-B05	1003,2	1003,2	862597	862597	2736,5	290073	290073	174,1	174,1	107	107	28,7	28,7	E	E	69	69	100	100	35,0	35,0	53,39	53,39	12	910	400/3/50	4	559,6	6"	6"	11050	1450	2360	10600	1150	550	1750	2310	11550	750	1100	1250	2427
	BC/BD-2x691DD1-B04	1040,4	-	894583	-	3420,6	267698	-	180,5	-	81	-	31,0	-	D	-	72	-	103	-	33,6	-	64,81	-	12	910	400/3/50	6	676,4	6"	6"	11050	1450	2360	10600	1150	550	1750	2310	11550	750	1100	1250	2647
	BC/BD-2x691DD1-B05	1069,7	1069,7	919776	919776	3420,6	277389	277389	185,6	185,6	85	85	30,0	30,0	E	E	70	70	101	101	35,7	35,7	54,49	54,49	12	910	400/3/50	4	676,4	6"	6"	11050	1450	2360	10600	1150	550	1750	2310	11550	750	1100	1250	2646
	BC/BD-2x691FB1-B04	763,4	-	656406	-	1641,9	276845	-	132,5	-	85	-	22,7	-	E	-	72	-	103	-	33,6	-	64,81	-	12	910	400/3/50	6	372,8	6"	6"	8950	1450	2360	8500	1150	550	1400	2310	9450	750	1100	1250	1959
	BC/BD-2x691FB1-B05	778,2	778,2	669131	669131	1641,9	285186	285186	135,1	135,1	88	88	22,0	22,0	E	E	70	70	100	100	35,3	35,3	53,83	53,83	12	910	400/3/50	4	372,8	6"	6"	8950	1450	2360	8500	1150	550	1400	2310	9450	750	1100	1250	1958
	BC/BD-2x691FC1-B04	850,7	-	731470	-	2189,2	256111	-	147,7	-	66	-	25,3	-	E	-	72	-	103	-	33,6	-	64,81	-	12	910	400/3/50	6	466,2	6"	6"	8950	1450	2360	8500	1150	550	1400	2310	9450	750	1100	1250	2136
	BC/BD-2x691FC1-B05	877,7	877,7	754686	754686	2189,2	267694	267694	152,3	152,3	69	69	24,2	24,2	E	E	70	70	101	101	36,3	36,3	55,27	55,27	12	910	400/3/50	4	466,2	6"	6"	8950	1450	2360	8500	1150	550	1400	2310	9450	750	1100	1250	2135
	BC/BD-2x791FB1-B04	848,8	-	729836	-	1915,5	322986	-	147,3	-	24	-	21,7	-	E	-	73	-	104	-	39,2	-	75,61	-	14	910	400/3/50	6	419,5	6"	6"	10350	1450	2360	9900	1150	550	1400	2310	10850	750	1100	1250	2276
	BC/BD-2x791FB1-B05	865,0	865,0	743766	743766	1915,5	332717	332717	150,1	150,1	25	25	21,0	21,0	E	E	71	71	101	101	41,2	41,2	62,80	62,80	14	910	400/3/50	4	419,5	6"	6"	10350	1450	2360	9900	1150	550	1400	2310	10850	750	1100	1250	2274
	BC/BD-2x791FC1-B04	1001,5	-	861135	-	2554,1	298796	-	173,8	-	100	-	25,5	-	E	-	73	-	104	-	39,2	-	75,61	-	14	910	400/3/50	6	528,5	6"	6"	10350	1450	2360	9900	1150	550	1400	2310	10850	750	1100	1250	2477
	BC/BD-2x791FC1-B05	1033,4	1033,4	888564	888564	2554,1	312310	312310	179,4	179,4	106	106	24,4	24,4	E	E	71	71	102	102	42,3	42,3	64,48	64,48	14	910	400/3/50	4	528,5	6"	6"	10350	1450	2360	9900	1150	550	1400	2310	10850	750	1100	1250	2475
	BC/BD-2x891FB1-B04	983,9	-	846001	-	2189,2	369127	-	170,7	-	35	-	22,0	-	E	-	74	-	105	-	44,8	-	86,40	-	16	910	400/3/50	6	466,2	6"	6"	11750	1450	2360	11300	1150	550	1400	2310	12250	750	1100	1250	2588
	BC/BD-2x891FB1-B05	1002,7	1002,7	862167	862167	2189,2	380248	380248	174,0	174,0	36	36	21,3	21,3	E	E	72	72	102	102	47,0	47,0	71,77	71,77	16	910	400/3/50	4	466,2	6"	6"	11750	1450	2360	11300	1150	550	1400	2310	12250	750	1100	1250	2586
	BC/BD-2x891FC1-B04	1098,9	-	944884	-	2918,9	341481	-	190,7	-	31	-	24,5	-	E	-	74	-	105	-	44,8	-	86,40	-	16	910	400/3/50	6	590,7	6"	6"	11750	1450	2360	11300	1150	550	1400	2310	12250	750	1100	1250	2823
	BC/BD-2x891FC1-B05	1133,4	1133,4	974548	974548	2918,9	356926	356926	196,7	196,7	33	33	23,5	23,5	E	E	72	72	103	103	48,3	48,3	73,69	73,69	16	910	400/3/50	4	590,7	6"	6"	11750	1450	2360	11300	1150	550	1400	2310	12250	750	1100	1250	2821

BC-BD-t Ø910 2,1mm

PAS D'AILETTE / FIN SPACING / LAMELLENABSTAND / ШАГ РЕБРА	MODÈLE KARYER / KARYER MODEL / МОДЕЛЬ KARYER	CAPACITÉ DE L'EAU / CAPACITY WATER / LEISTUNG WASSER / МОЩНОСТЬ ВОДА (T ambiante / Tambient / Umgebungstemp/ T окружающей среды =25°C ΔT=15°C Su / Water / Wasser / Вода, T entrée, eau / Tinlet, water / Wassereintrittstemp. / T воды на входе = 40°C, TSORTIE, su / Toutlet, water / Wasseraustrittstemp. / T воды на выходе =35°C) kW Δ	kW Y	kcal/h Δ	kcal/h Y	SURFACE TOTALE / TOTAL SURFACE / GESAMTFLÄCHE / ОБЩАЯ ПЛОЩАДЬ m²	CÔTÉ AIR / AIR SIDE / LUFTSEITE / СТОРОНА ВОЗДУХА: DÉBIT D'AIR / AIR FLOW / LUFTMENGE / РАСХОД ВОЗДУХА m³/h Δ	m³/h Y	CÔTÉ FLUIDE / FLUID SIDE / MEDIUMSEITE / СТОРОНА ЖИДКОСТИ: DÉBIT DE FLUIDE / FLUID FLOW / MEDIUMMENGE / РАСХОД ЖИДКОСТИ m³/h Δ	m³/h Y	CÔTÉ FLUIDE / PRESSURE DROP FLUID SIDE / MEDIUMSEITIGER DRUCKVERLUST / ПАДЕНИЕ ДАВЛЕНИЯ СО СТОРОНЫ ЖИДКОСТИ kPa Δ	kPa Y	ÉNERGIE / ENERGY / ENERGIE / ЭНЕРГИЯ: TAUX D'EFFICACITÉ ÉNERGÉTIQUE / ENERGY EFFICIENCY RATIO / ENERGIEEFFIZIENZRATE / КЛАСС ЭНЕРГОЭФФЕКТИВНОСТИ Δ	Y	CLASSE D'EFFICACITÉ ÉNERGÉTIQUE / ENERGY EFFICIENCY CLASS / ENERGIEEFFIZIENZKLASSE / КОЭФФИЦИЕНТ ЭНЕРГОЭФФЕКТИВНОСТИ Δ	Y	ACOUSTIQUE / SOUND / SCHALLPEGEL / ЗВУК: NIVEAU DE PRESSION SONORE / SOUND PRESSURE LEVEL / SCHALLDRUCKPEGEL / УРОВЕНЬ ЗВУКОВОГО ДАВЛЕНИЯ dB(A) 10m Δ	dB(A) 10m Y	NIVEAU DE PUISSANCE SONORE / SOUND POWER LEVEL / SCHALLLEISTUNGSPEGEL / УРОВЕНЬ ЗВУКОВОЙ МОЩНОСТИ dB Δ	dB Y	INFORMATIONS VENTILATEUR / FAN DATA / LÜFTERDATEN / ДАННЫЕ ВЕНТИЛЯТОРА: PUISSANCE TOTALE / TOTAL POWER / GESAMTLEISTUNG / ОБЩАЯ МОЩНОСТЬ kW Δ	kW Y	COURANT TOTAL / TOTAL CURRENT / GESAMTSTROMAUFNAHME / ОБЩИЙ ТОК A Δ	A Y	NOMBRE DE VENTILATEURS / NUMBER OF FANS / LÜFTERANZAHL / КОЛИЧЕСТВО ВЕНТИЛЯТОРОВ PCS	DIAMÈTRE DU VENTILATEUR / FAN DIAMETER / LÜFTERDURCHMESSER / ДИАМЕТР ВЕНТИЛЯТОРА mm	MOTEUR / MOTOR / MOTOR / МОТОР V/Ph/Hz	NOMBRE DE PÔLES / NUMBER OF POLES / POLANZAHL / КОЛИЧЕСТВО ПОЛЮСОВ
2,1 mm	BC/BD-t-191OB1-B04	66,2	-	56922	-	108,6	23408	-	11,5	-	43	-	23,6	-	E	-	61	-	91	-	2,8	-	5,40	-	1	910	400/3/50	6
	BC/BD-t-191OB1-B05	67,3	67,3	57868	57868	108,6	24045	24045	11,7	11,7	45	45	23,2	23,2	E	E	59	59	89	89	2,9	2,9	4,47	4,47	1	910	400/3/50	4
	BC/BD-t-191OC1-B04	77,3	-	66466	-	144,8	21735	-	13,4	-	83	-	27,6	-	E	-	61	-	92	-	2,8	-	5,40	-	1	910	400/3/50	6
	BC/BD-t-191OC1-B05	79,5	79,5	68358	68358	144,8	22634	22634	13,8	13,8	88	88	26,5	26,5	E	E	59	59	90	90	3,0	3,0	4,58	4,58	1	910	400/3/50	4
	BC/BD-t-191PB1-B04	77,2	61,5	66380	52880	135,7	25408	18299	13,4	10,7	56	37	27,6	36,2	E	D	60	53	91	84	2,8	1,7	5,40	2,90	1	910	400/3/50	6
	BC/BD-t-191PB1-B05	77,5	77,5	66638	66638	135,7	25553	25553	13,5	13,5	56	56	27,7	27,7	E	E	58	58	89	89	2,8	2,8	4,32	4,32	1	910	400/3/50	4
	BC/BD-t-191PC1-B04	87,0	66,4	74807	57094	180,9	23893	16825	15,1	11,5	45	28	31,1	39,1	D	D	60	54	91	85	2,8	1,7	5,40	2,90	1	910	400/3/50	6
	BC/BD-t-191PC1-B05	88,4	88,4	76010	76010	180,9	24437	24437	15,3	15,3	46	46	30,5	30,5	D	D	58	58	89	89	2,9	2,9	4,43	4,43	1	910	400/3/50	4
	BC/BD-t-191RB1-B04	92,5	73,8	79536	63457	186,1	27535	20242	16,1	12,8	100	67	33,0	43,4	D	D	59	53	90	84	2,8	1,7	5,40	2,90	1	910	400/3/50	6
	BC/BD-t-191RB1-B05	91,5	91,5	78676	78676	186,1	27090	27090	15,9	15,9	98	98	33,9	33,9	D	D	59	59	89	89	2,7	2,7	4,14	4,14	1	910	400/3/50	4
	BC/BD-t-191RC1-B04	104,3	80,9	89682	69561	248,2	26496	19317	18,1	14,0	79	50	37,3	47,6	D	C	59	53	90	84	2,8	1,7	5,40	2,90	1	910	400/3/50	6
	BC/BD-t-191RC1-B05	104,0	104,0	89424	89424	248,2	26341	26341	18,0	18,0	78	78	37,1	37,1	D	D	58	58	89	89	2,8	2,8	4,23	4,23	1	910	400/3/50	4
	BC/BD-t-291OB1-B04	137,2	-	117971	-	217,1	46816	-	23,8	-	100	-	24,5	-	E	-	64	-	94	-	5,6	-	10,80	-	2	910	400/3/50	6
	BC/BD-t-291OB1-B05	139,6	139,6	120034	120034	217,1	48089	48089	24,2	24,2	103	103	24,1	24,1	E	E	62	62	92	92	5,8	5,8	8,93	8,93	2	910	400/3/50	4
	BC/BD-t-291OC1-B04	154,4	-	132760	-	289,5	43470	-	26,8	-	77	-	27,6	-	E	-	64	-	95	-	5,6	-	10,80	-	2	910	400/3/50	6
	BC/BD-t-291OC1-B05	158,9	158,9	136629	136629	289,5	45268	45268	27,6	27,6	81	81	26,5	26,5	E	E	62	62	93	93	6,0	6,0	9,16	9,16	2	910	400/3/50	4
	BC/BD-t-291PB1-B04	154,3	122,9	132674	105675	271,4	50816	36597	26,8	21,3	53	36	27,6	36,1	E	D	63	56	94	87	5,6	3,4	10,80	5,80	2	910	400/3/50	6
	BC/BD-t-291PB1-B05	154,9	154,9	133190	133190	271,4	51106	51106	26,9	26,9	54	54	27,2	27,2	E	E	61	61	92	92	5,7	5,7	8,63	8,63	2	910	400/3/50	4
	BC/BD-t-291PC1-B04	178,6	136,1	153568	117025	361,9	47786	33650	31,0	23,6	121	75	31,9	40,0	D	D	63	57	94	88	5,6	3,4	10,80	5,80	2	910	400/3/50	6
	BC/BD-t-291PC1-B05	181,7	181,7	156234	156234	361,9	48874	48874	31,5	31,5	125	125	31,3	31,3	D	D	61	61	92	92	5,8	5,8	8,85	8,85	2	910	400/3/50	4
	BC/BD-t-291RB1-B04	184,9	147,6	158985	126913	372,2	55071	40484	32,1	25,6	96	65	33,0	43,4	D	D	62	56	93	87	5,6	3,4	10,80	5,80	2	910	400/3/50	6
	BC/BD-t-291RB1-B05	182,9	182,9	157266	157266	372,2	54179	54179	31,8	31,8	95	95	33,9	33,9	D	D	62	62	92	92	5,4	5,4	8,27	8,27	2	910	400/3/50	4
	BC/BD-t-291RC1-B04	208,5	161,7	179278	139037	496,3	52992	38634	36,2	28,0	71	45	37,2	47,6	D	C	62	56	93	87	5,6	3,4	10,80	5,80	2	910	400/3/50	6
	BC/BD-t-291RC1-B05	207,8	207,8	178676	178676	496,3	52682	52682	36,0	36,0	71	71	37,8	37,8	D	D	61	61	92	92	5,5	5,5	8,45	8,45	2	910	400/3/50	4
	BC/BD-t-391OB1-B04	205,8	-	176956	-	325,7	70223	-	35,7	-	98	-	24,5	-	E	-	66	-	96	-	8,4	-	16,21	-	3	910	400/3/50	6
	BC/BD-t-391OB1-B05	209,4	209,4	180052	180052	325,7	72134	72134	36,3	36,3	101	101	23,8	23,8	E	E	64	64	94	94	8,8	8,8	13,39	13,39	3	910	400/3/50	4
	BC/BD-t-391OC1-B04	231,6	-	199140	-	434,3	65205	-	40,2	-	76	-	27,6	-	E	-	66	-	97	-	8,4	-	16,21	-	3	910	400/3/50	6
	BC/BD-t-391OC1-B05	238,3	238,3	204901	204901	434,3	67902	67902	41,3	41,3	80	80	26,5	26,5	E	E	64	64	95	95	9,0	9,0	13,74	13,74	3	910	400/3/50	4
	BC/BD-t-391PB1-B04	224,5	179,1	193035	153998	407,1	76225	54896	39,0	31,1	27	18	26,7	35,1	E	D	65	58	96	89	8,4	5,1	16,21	8,70	3	910	400/3/50	6
	BC/BD-t-391PB1-B05	225,4	225,4	193809	193809	407,1	76659	76659	39,1	39,1	27	27	26,5	26,5	E	E	63	63	94	94	8,5	8,5	12,94	12,94	3	910	400/3/50	4
	BC/BD-t-391PC1-B04	267,9	204,1	230352	175494	542,8	71679	50475	46,5	35,4	112	70	31,9	40,0	D	D	65	59	96	90	8,4	5,1	16,21	8,70	3	910	400/3/50	6
	BC/BD-t-391PC1-B05	272,4	272,4	234222	234222	542,8	73311	73311	47,3	47,3	116	116	31,3	31,3	D	D	63	63	94	94	8,7	8,7	13,28	13,28	3	910	400/3/50	4
	BC/BD-t-491OB1-B04	264,1	-	227085	-	434,3	93631	-	45,8	-	38	-	23,6	-	E	-	67	-	97	-	11,2	-	21,60	-	4	910	400/3/50	6
	BC/BD-t-491OB1-B05	268,7	268,7	231040	231040	434,3	96178	96178	46,6	46,6	39	39	23,0	23,0	E	E	65	65	95	95	11,7	11,7	17,85	17,85	4	910	400/3/50	4
	BC/BD-t-491OC1-B04	297,9	-	256148	-	579,0	86940	-	51,7	-	25	-	26,6	-	E	-	67	-	98	-	11,2	-	21,60	-	4	910	400/3/50	6
	BC/BD-t-491OC1-B05	306,4	306,4	263457	263457	579,0	90537	90537	53,2	53,2	26	26	25,5	25,5	E	E	65	65	96	96	12,0	12,0	18,32	18,32	4	910	400/3/50	4
	BC/BD-t-2x191OB1-B04	131,4	-	112984	-	214,3	46562	-	22,8	-	37	-	23,5	-	E	-	64	-	94	-	5,6	-	10,80	-	2	910	400/3/50	6
	BC/BD-t-2x191OB1-B05	133,7	133,7	114961	114961	214,3	47880	47880	23,2	23,2	38	38	22,7	22,7	E	E	62	62	92	92	5,9	5,9	8,94	8,94	2	910	400/3/50	4
	BC/BD-t-2x191OC1-B04	153,3	-	131814	-	285,8	43174	-	26,6	-	85	-	27,4	-	E	-	64	-	95	-	5,6	-	10,80	-	2	910	400/3/50	6
	BC/BD-t-2x191OC1-B05	157,9	157,9	135770	135770	285,8	45024	45024	27,4	27,4	89	89	26,3	26,3	E	E	62	62	93	93	6,0	6,0	9,18	9,18	2	910	400/3/50	4

MODÈLE KARYER / KARYER MODEL / МОДЕЛЬ KARYER	INFORMATIONS BATTERIE / COIL DATA / WÄRMETAUSCHERDATEN / ДАННЫЕ БАТАРЕИ: VOLUME INTÉRIEUR / INTERNAL VOLUME / INNENVOLUMEN / ВНУТРЕННИЙ ОБЪЕМ dm³	CONNEXIONS / CONNECTIONS / ANSCHLÜSSE / СОЕДИНЕНИЯ: ENTRÉE / INLET / EINTRITT / ВХОД "	SORTIE / OUTLET / AUSTRITT / ВЫХОД "	DIMENSIONS / DIMENSIONS / ABMESSUNGEN / ГАБАРИТНЫЕ РАЗМЕРЫ (mm) A	B	C	E	F	G	H	I	K	L	M	N	POIDS / WEIGHT / GEWICHT / ВЕС kg
BC/BD-t-191OB1-B04	13,9	1 1/2"	1 1/2"	1750	1450	1230	1500	1150	550	1400	1180	2050	750	1100	1250	206
BC/BD-t-191OB1-B05	13,9	1 1/2"	1 1/2"	1750	1450	1230	1500	1150	550	1400	1180	2050	750	1100	1250	206
BC/BD-t-191OC1-B04	19,5	2"	2"	1750	1450	1230	1500	1150	550	1400	1180	2050	750	1100	1250	216
BC/BD-t-191OC1-B05	19,5	2"	2"	1750	1450	1230	1500	1150	550	1400	1180	2050	750	1100	1250	216
BC/BD-t-191PB1-B04	18,6	2"	2"	2100	1450	1230	1850	1150	550	1750	1180	2400	750	1100	1250	225
BC/BD-t-191PB1-B05	18,6	2"	2"	2100	1450	1230	1850	1150	550	1750	1180	2400	750	1100	1250	225
BC/BD-t-191PC1-B04	22,9	2"	2"	2100	1450	1230	1850	1150	550	1750	1180	2400	750	1100	1250	238
BC/BD-t-191PC1-B05	22,9	2"	2"	2100	1450	1230	1850	1150	550	1750	1180	2400	750	1100	1250	238
BC/BD-t-191RB1-B04	23,4	2"	2"	2750	1450	1230	2500	1150	550	2400	1180	3050	750	1100	1250	261
BC/BD-t-191RB1-B05	23,4	2"	2"	2750	1450	1230	2500	1150	550	2400	1180	3050	750	1100	1250	261
BC/BD-t-191RC1-B04	29,3	2"	2"	2750	1450	1230	2500	1150	550	2400	1180	3050	750	1100	1250	279
BC/BD-t-191RC1-B05	29,3	2"	2"	2750	1450	1230	2500	1150	550	2400	1180	3050	750	1100	1250	278
BC/BD-t-291OB1-B04	30,5	2 1/2"	2 1/2"	3150	1450	1230	2900	1150	550	1400	1180	3450	750	1100	1250	364
BC/BD-t-291OB1-B05	30,5	2 1/2"	2 1/2"	3150	1450	1230	2900	1150	550	1400	1180	3450	750	1100	1250	364
BC/BD-t-291OC1-B04	37,4	2 1/2"	2 1/2"	3150	1450	1230	2900	1150	550	1400	1180	3450	750	1100	1250	384
BC/BD-t-291OC1-B05	37,4	2 1/2"	2 1/2"	3150	1450	1230	2900	1150	550	1400	1180	3450	750	1100	1250	384
BC/BD-t-291PB1-B04	35,7	2 1/2"	2 1/2"	3850	1450	1230	3600	1150	550	1750	1180	4150	750	1100	1250	403
BC/BD-t-291PB1-B05	35,7	2 1/2"	2 1/2"	3850	1450	1230	3600	1150	550	1750	1180	4150	750	1100	1250	403
BC/BD-t-291PC1-B04	44,2	2 1/2"	2 1/2"	3850	1450	1230	3600	1150	550	1750	1180	4150	750	1100	1250	428
BC/BD-t-291PC1-B05	44,2	2 1/2"	2 1/2"	3850	1450	1230	3600	1150	550	1750	1180	4150	750	1100	1250	428
BC/BD-t-291RB1-B04	45,2	2 1/2"	2 1/2"	5150	1450	1230	4900	1150	550	2400	1180	5450	750	1100	1250	476
BC/BD-t-291RB1-B05	45,2	2 1/2"	2 1/2"	5150	1450	1230	4900	1150	550	2400	1180	5450	750	1100	1250	475
BC/BD-t-291RC1-B04	60,4	3"	3"	5150	1450	1230	4900	1150	550	2400	1180	5450	750	1100	1250	510
BC/BD-t-291RC1-B05	60,4	3"	3"	5150	1450	1230	4900	1150	550	2400	1180	5450	750	1100	1250	510
BC/BD-t-391OB1-B04	44,2	3"	3"	4550	1450	1230	4300	1150	550	1400	1180	4850	750	1100	1250	522
BC/BD-t-391OB1-B05	44,2	3"	3"	4550	1450	1230	4300	1150	550	1400	1180	4850	750	1100	1250	522
BC/BD-t-391OC1-B04	54,5	3"	3"	4550	1450	1230	4300	1150	550	1400	1180	4850	750	1100	1250	553
BC/BD-t-391OC1-B05	54,5	3"	3"	4550	1450	1230	4300	1150	550	1400	1180	4850	750	1100	1250	552
BC/BD-t-391PB1-B04	51,9	3"	3"	5600	1450	1230	5350	1150	550	1750	1180	5900	750	1100	1250	583
BC/BD-t-391PB1-B05	51,9	3"	3"	5600	1450	1230	5350	1150	550	1750	1180	5900	750	1100	1250	583
BC/BD-t-391PC1-B04	74,2	4"	4"	5600	1450	1230	5350	1150	550	1750	1180	5900	750	1100	1250	618
BC/BD-t-391PC1-B05	74,2	4"	4"	5600	1450	1230	5350	1150	550	1750	1180	5900	750	1100	1250	618
BC/BD-t-491OB1-B04	54,5	3"	3"	5950	1450	1230	5700	1150	550	1400	1180	6250	750	1100	1250	683
BC/BD-t-491OB1-B05	54,5	3"	3"	5950	1450	1230	5700	1150	550	1400	1180	6250	750	1100	1250	683
BC/BD-t-491OC1-B04	77,6	4"	4"	5950	1450	1230	5700	1150	550	1400	1180	6250	750	1100	1250	724
BC/BD-t-491OC1-B05	77,6	4"	4"	5950	1450	1230	5700	1150	550	1400	1180	6250	750	1100	1250	723
BC/BD-t-2x191OB1-B04	38,7	2 1/2"	2 1/2"	1750	1450	2310	1500	1150	550	1400	2260	2050	750	1100	1250	356
BC/BD-t-2x191OB1-B05	38,7	2 1/2"	2 1/2"	1750	1450	2310	1500	1150	550	1400	2260	2050	750	1100	1250	356
BC/BD-t-2x191OC1-B04	45,6	2 1/2"	2 1/2"	1750	1450	2310	1500	1150	550	1400	2260	2050	750	1100	1250	376
BC/BD-t-2x191OC1-B05	45,6	2 1/2"	2 1/2"	1750	1450	2310	1500	1150	550	1400	2260	2050	750	1100	1250	376

PAS D'AILETTE / FIN SPACING / LAMELLENABSTAND / ШАГ РЕБРА	MODÈLE KARYER / KARYER MODEL / МОДЕЛЬ KARYER	CAPACITÉ DE L'EAU / CAPACITY WATER / LEISTUNG WASSER / МОЩНОСТЬ ВОДА — T ambiante / Tambient / Umgebungstemp/ T окружающей среды =25°C ΔT=15°C Su / Water / Wasser / Вода, T entrée, eau / Tinlet, water / Wassereintrittstemp. / T воды на входе = 40°C, TSORTIE, su / Toutlet, water / Wasseraustrittstemp. / T воды на выходе =35°C — kW Δ	kW Y	kcal/h Δ	kcal/h Y	SURFACE TOTALE / TOTAL SURFACE / GESAMTFLÄCHE / ОБЩАЯ ПЛОЩАДЬ m²	CÔTÉ AIR / AIR SIDE / LUFTSEITE / СТОРОНА ВОЗДУХА — DÉBIT D'AIR / AIR FLOW / LUFTMENGE / РАСХОД ВОЗДУХА m³/h Δ	m³/h Y	CÔTÉ FLUIDE/ FLUID SIDE / MEDIUMSEITE / СТОРОНА ЖИДКОСТИ — DÉBIT DE FLUIDE/ FLUID FLOW / MEDIUMMENGE / РАСХОД ЖИДКОСТИ m³/h Δ	m³/h Y	CÔTÉ FLUIDE / PRESSURE DROP FLUID SIDE / MEDIUMSEITIGER DRUCKVERLUST / ПАДЕНИЕ ДАВЛЕНИЯ СО СТОРОНЫ ЖИДКОСТИ kPa Δ	kPa Y	ÉNERGIE / ENERGY / ENERGIE / ЭНЕРГИЯ — TAUX D'EFFICACITÉ ÉNERGÉTIQUE / ENERGY EFFICIENCY RATIO / ENERGIEEFFIZIENZRATE / КЛАСС ЭНЕРГОЭФФЕКТИВНОСТИ Δ	Y	CLASSE D'EFFICACITÉ ÉNERGÉTIQUE / ENERGY EFFICIENCY CLASS / ENERGIEEFFIZIENZKLASSE / КОЭФФИЦИЕНТ ЭНЕРГОЭФФЕКТИВНОСТИ Δ	Y
2,1 mm	BC/BD-t-2x191PB1-B04	153,4	122,0	131900	104901	267,9	50599	36374	26,6	21,2	58	39	27,4	35,9	E	D
	BC/BD-t-2x191PB1-B05	154,1	154,1	132502	132502	267,9	50943	50943	26,7	26,7	58	58	27,0	27,0	E	E
	BC/BD-t-2x191PC1-B04	177,5	135,2	152622	116251	357,2	47539	33443	30,8	23,5	130	81	31,7	39,8	D	D
	BC/BD-t-2x191PC1-B05	180,7	180,7	155374	155374	357,2	48676	48676	31,3	31,3	135	135	31,2	31,2	D	D
	BC/BD-t-2x191RB1-B04	184,0	146,9	158211	126311	367,4	54926	40347	31,9	25,5	103	69	32,9	43,2	D	D
	BC/BD-t-2x191RB1-B05	182,1	182,1	156578	156578	367,4	54072	54072	31,6	31,6	101	101	33,7	33,7	D	D
	BC/BD-t-2x191RC1-B04	207,4	160,9	178332	138349	489,9	52801	38474	36,0	27,9	75	48	37,0	47,3	D	C
	BC/BD-t-2x191RC1-B05	206,9	206,9	177902	177902	489,9	52547	52547	35,9	35,9	75	75	37,6	37,6	D	D
	BC/BD-t-2x291OB1-B04	272,4	-	234222	-	428,7	93123	-	47,3	-	98	-	24,3	-	E	-
	BC/BD-t-2x291OB1-B05	277,3	277,3	238435	238435	428,7	95761	95761	48,1	48,1	101	101	23,7	23,7	E	E
	BC/BD-t-2x291OC1-B04	306,3	-	263371	-	571,5	86348	-	53,2	-	75	-	27,3	-	E	-
	BC/BD-t-2x291OC1-B05	315,4	315,4	271195	271195	571,5	90047	90047	54,7	54,7	79	79	26,3	26,3	E	E
	BC/BD-t-2x291PB1-B04	306,3	243,8	263371	209630	535,8	101197	72747	53,2	42,3	51	34	27,3	35,9	E	D
	BC/BD-t-2x291PB1-B05	307,8	307,8	264660	264660	535,8	101887	101887	53,4	53,4	52	52	27,2	27,2	E	E
	BC/BD-t-2x291PC1-B04	354,8	270,2	305073	232330	714,4	95079	66886	61,5	46,9	118	73	31,7	39,7	D	D
	BC/BD-t-2x291PC1-B05	361,1	361,1	310490	310490	714,4	97352	97352	62,6	62,6	121	121	31,1	31,1	D	D
	BC/BD-t-2x291RB1-B04	367,7	293,5	316165	252365	734,8	109853	80694	63,8	51,0	93	63	32,8	43,2	D	D
	BC/BD-t-2x291RB1-B05	364,0	364,0	312984	312984	734,8	108144	108144	63,2	63,2	92	92	33,7	33,7	D	D
	BC/BD-t-2x291RC1-B04	414,6	321,5	356492	276440	979,8	105602	76949	71,9	55,8	74	47	37,0	47,3	D	C
	BC/BD-t-2x291RC1-B05	413,5	413,5	355546	355546	979,8	105094	105094	71,7	71,7	73	73	37,3	37,3	D	D
	BC/BD-t-2x391OB1-B04	408,3	-	351075	-	643,0	139685	-	70,9	-	100	-	24,3	-	E	-
	BC/BD-t-2x391OB1-B05	415,7	415,7	357438	357438	643,0	143641	143641	72,2	72,2	103	103	23,6	23,6	E	E
	BC/BD-t-2x391OC1-B04	459,3	-	394927	-	857,3	129522	-	79,7	-	79	-	27,3	-	E	-
	BC/BD-t-2x391OC1-B05	473,0	473,0	406707	406707	857,3	135071	135071	82,1	82,1	83	83	26,1	26,1	E	E
	BC/BD-t-2x391PB1-B04	445,9	355,3	383405	305503	803,7	151796	109121	77,4	61,7	30	20	26,5	34,8	E	D
	BC/BD-t-2x391PB1-B05	448,0	448,0	385211	385211	803,7	152830	152830	77,8	77,8	31	31	26,4	26,4	E	E
	BC/BD-t-2x391PC1-B04	532,0	405,2	457438	348409	1071,6	142618	100329	92,3	70,3	114	70	31,7	39,7	D	D
	BC/BD-t-2x391PC1-B05	541,4	541,4	465520	465520	1071,6	146028	146028	93,9	93,9	118	118	31,1	31,1	D	D
	BC/BD-t-2x491OB1-B04	524,1	-	450645	-	857,3	186246	-	90,9	-	33	-	23,4	-	E	-
	BC/BD-t-2x491OB1-B05	533,5	533,5	458727	458727	857,3	191521	191521	92,6	92,6	34	34	22,8	22,8	E	E
	BC/BD-t-2x491OC1-B04	590,8	-	507996	-	1143,1	172695	-	102,5	-	28	-	26,4	-	E	-
	BC/BD-t-2x491OC1-B05	608,2	608,2	522958	522958	1143,1	180094	180094	105,5	105,5	30	30	25,2	25,2	E	E

MODÈLE KARYER / KARYER MODEL / МОДЕЛЬ KARYER	ACOUSTIQUE / SOUND / SCHALLPEGEL / ЗВУК — NIVEAU DE PRESSION SONORE / SOUND PRESSURE LEVEL / SCHALLDRUCKPEGEL / УРОВЕНЬ ЗВУКОВОГО ДАВЛЕНИЯ dB(A) 10m Δ	dB(A) 10m Y	NIVEAU DE PUISSANCE SONORE / SOUND POWER LEVEL / SCHALLLEISTUNGSPEGEL / УРОВЕНЬ ЗВУКОВОЙ МОЩНОСТИ dB Δ	dB Y	INFORMATIONS VENTILATEUR / FAN DATA / LÜFTERDATEN / ДАННЫЕ ВЕНТИЛЯТОРА — PUISSANCE TOTALE / TOTAL POWER / GESAMTLEISTUNG / ОБЩАЯ МОЩНОСТЬ kW Δ	kW Y	COURANT TOTAL / TOTAL CURRENT / GESAMTSTROMAUFNAHME / ОБЩИЙ ТОК A Δ	A Y	NOMBRE DE VENTILATEURS / NUMBER OF FANS / LÜFTERANZAHL/ КОЛИЧЕСТВО ВЕНТИЛЯТОРОВ PCS	DIAMÈTRE DU VENTILATEUR / FAN DIAMETER / LÜFTERDURCHMESSER / ДИАМЕТР ВЕНТИЛЯТОРА mm	MOTEUR / MOTOR / MOTOR / МОТОР V/Ph/Hz	NOMBRE DE PÔLES / NUMBER OF POLES / POLANZAHL / КОЛИЧЕСТВО ПОЛЮСОВ	INFORMATIONS BATTERIE / COIL DATA / WÄRMETAUSCHERDATEN / ДАННЫЕ БАТАРЕИ — VOLUME INTÉRIEUR / INTERNAL VOLUME / INNENVOLUMEN/ВНУТРЕННИЙ ОБЪЕМ dm³	CONNEXIONS / CONNECTIONS / ANSCHLÜSSE / СОЕДИНЕНИЯ — ENTRÉE / INLET / EINTRITT/ ВХОД "	SORTIE / OUTLET / AUSTRITT / ВЫХОД "
BC/BD-t-2x191PB1-B04	63	57	94	87	5,6	3,4	10,80	5,80	2	910	400/3/50	6	43,9	2 1/2"	2 1/2"
BC/BD-t-2x191PB1-B05	61	61	92	92	5,7	5,7	8,65	8,65	2	910	400/3/50	4	43,9	2 1/2"	2 1/2"
BC/BD-t-2x191PC1-B04	63	57	94	88	5,6	3,4	10,80	5,80	2	910	400/3/50	6	52,4	2 1/2"	2 1/2"
BC/BD-t-2x191PC1-B05	61	61	92	92	5,8	5,8	8,87	8,87	2	910	400/3/50	4	52,4	2 1/2"	2 1/2"
BC/BD-t-2x191RB1-B04	62	56	93	87	5,6	3,4	10,80	5,80	2	910	400/3/50	6	53,4	2 1/2"	2 1/2"
BC/BD-t-2x191RB1-B05	62	62	92	92	5,4	5,4	8,28	8,28	2	910	400/3/50	4	53,4	2 1/2"	2 1/2"
BC/BD-t-2x191RC1-B04	63	56	93	87	5,6	3,4	10,80	5,80	2	910	400/3/50	6	71,5	3"	3"
BC/BD-t-2x191RC1-B05	61	61	92	92	5,5	5,5	8,47	8,47	2	910	400/3/50	4	71,5	3"	3"
BC/BD-t-2x291OB1-B04	67	-	97	-	11,2	-	21,60	-	4	910	400/3/50	6	82,7	4"	4"
BC/BD-t-2x291OB1-B05	65	65	95	95	11,7	11,7	17,88	17,88	4	910	400/3/50	4	82,7	4"	4"
BC/BD-t-2x291OC1-B04	67	-	98	-	11,2	-	21,60	-	4	910	400/3/50	6	96,4	4"	4"
BC/BD-t-2x291OC1-B05	65	65	96	96	12,0	12,0	18,36	18,36	4	910	400/3/50	4	96,4	4"	4"
BC/BD-t-2x291PB1-B04	66	60	97	90	11,2	6,8	21,60	11,60	4	910	400/3/50	6	93,0	4"	4"
BC/BD-t-2x291PB1-B05	64	64	95	95	11,3	11,3	17,29	17,29	4	910	400/3/50	4	93,0	4"	4"
BC/BD-t-2x291PC1-B04	66	60	97	91	11,2	6,8	21,60	11,60	4	910	400/3/50	6	110,1	4"	4"
BC/BD-t-2x291PC1-B05	64	64	95	95	11,6	11,6	17,74	17,74	4	910	400/3/50	4	110,1	4"	4"
BC/BD-t-2x291RB1-B04	65	59	96	90	11,2	6,8	21,60	11,60	4	910	400/3/50	6	112,0	4"	4"
BC/BD-t-2x291RB1-B05	65	65	95	95	10,8	10,8	16,56	16,56	4	910	400/3/50	4	112,0	4"	4"
BC/BD-t-2x291RC1-B04	66	59	96	90	11,2	6,8	21,60	11,60	4	910	400/3/50	6	135,5	4"	4"
BC/BD-t-2x291RC1-B05	64	64	95	95	11,1	11,1	16,93	16,93	4	910	400/3/50	4	135,5	4"	4"
BC/BD-t-2x391OB1-B04	69	-	99	-	16,8	-	32,41	-	6	910	400/3/50	6	103,2	4"	4"
BC/BD-t-2x391OB1-B05	67	67	97	97	17,6	17,6	26,82	26,82	6	910	400/3/50	4	103,2	4"	4"
BC/BD-t-2x391OC1-B04	69	-	100	-	16,8	-	32,41	-	6	910	400/3/50	6	123,8	4"	4"
BC/BD-t-2x391OC1-B05	67	67	98	98	18,1	18,1	27,54	27,54	6	910	400/3/50	4	123,8	4"	4"
BC/BD-t-2x391PB1-B04	68	62	99	92	16,8	10,2	32,41	17,40	6	910	400/3/50	6	118,6	4"	4"
BC/BD-t-2x391PB1-B05	66	66	97	97	17,0	17,0	25,93	25,93	6	910	400/3/50	4	118,6	4"	4"
BC/BD-t-2x391PC1-B04	68	62	99	93	16,8	10,2	32,41	17,40	6	910	400/3/50	6	166,1	5"	5"
BC/BD-t-2x391PC1-B05	66	66	97	97	17,4	17,4	26,60	26,60	6	910	400/3/50	4	166,1	5"	5"
BC/BD-t-2x491OB1-B04	70	-	100	-	22,4	-	43,20	-	8	910	400/3/50	6	145,6	5"	5"
BC/BD-t-2x491OB1-B05	68	68	98	98	23,4	23,4	35,76	35,76	8	910	400/3/50	4	145,6	5"	5"
BC/BD-t-2x491OC1-B04	70	-	101	-	22,4	-	43,20	-	8	910	400/3/50	6	173,0	5"	5"
BC/BD-t-2x491OC1-B05	68	68	99	99	24,1	24,1	36,72	36,72	8	910	400/3/50	4	173,0	5"	5"

MODÈLE KARYER / KARYER MODEL / МОДЕЛЬ KARYER	DIMENSIONS/ DIMENSIONS / ABMESSUNGEN / ГАБАРИТНЫЕ РАЗМЕРЫ (mm) A	B	C	E	F	G	H	I	K	L	M	N	POIDS / WEIGHT / GEWICHT / ВЕС kg
BC/BD-t-2x191PB1-B04	2100	1450	2310	1850	1150	550	1750	2260	2400	750	1100	1250	391
BC/BD-t-2x191PB1-B05	2100	1450	2310	1850	1150	550	1750	2260	2400	750	1100	1250	391
BC/BD-t-2x191PC1-B04	2100	1450	2310	1850	1150	550	1750	2260	2400	750	1100	1250	415
BC/BD-t-2x191PC1-B05	2100	1450	2310	1850	1150	550	1750	2260	2400	750	1100	1250	415
BC/BD-t-2x191RB1-B04	2750	1450	2310	2500	1150	550	2400	2260	3050	750	1100	1250	454
BC/BD-t-2x191RB1-B05	2750	1450	2310	2500	1150	550	2400	2260	3050	750	1100	1250	454
BC/BD-t-2x191RC1-B04	2750	1450	2310	2500	1150	550	2400	2260	3050	750	1100	1250	489
BC/BD-t-2x191RC1-B05	2750	1450	2310	2500	1150	550	2400	2260	3050	750	1100	1250	489
BC/BD-t-2x291OB1-B04	3150	1450	2310	2900	1150	550	1400	2260	3450	750	1100	1250	640
BC/BD-t-2x291OB1-B05	3150	1450	2310	2900	1150	550	1400	2260	3450	750	1100	1250	639
BC/BD-t-2x291OC1-B04	3150	1450	2310	2900	1150	550	1400	2260	3450	750	1100	1250	680
BC/BD-t-2x291OC1-B05	3150	1450	2310	2900	1150	550	1400	2260	3450	750	1100	1250	679
BC/BD-t-2x291PB1-B04	3850	1450	2310	3600	1150	550	1750	2260	4150	750	1100	1250	710
BC/BD-t-2x291PB1-B05	3850	1450	2310	3600	1150	550	1750	2260	4150	750	1100	1250	709
BC/BD-t-2x291PC1-B04	3850	1450	2310	3600	1150	550	1750	2260	4150	750	1100	1250	758
BC/BD-t-2x291PC1-B05	3850	1450	2310	3600	1150	550	1750	2260	4150	750	1100	1250	758
BC/BD-t-2x291RB1-B04	5150	1450	2310	4900	1150	550	2400	2260	5450	750	1100	1250	837
BC/BD-t-2x291RB1-B05	5150	1450	2310	4900	1150	550	2400	2260	5450	750	1100	1250	837
BC/BD-t-2x291RC1-B04	5150	1450	2310	4900	1150	550	2400	2260	5450	750	1100	1250	905
BC/BD-t-2x291RC1-B05	5150	1450	2310	4900	1150	550	2400	2260	5450	750	1100	1250	904
BC/BD-t-2x391OB1-B04	4550	1450	2310	4300	1150	550	1400	2260	4850	750	1100	1250	924
BC/BD-t-2x391OB1-B05	4550	1450	2310	4300	1150	550	1400	2260	4850	750	1100	1250	923
BC/BD-t-2x391OC1-B04	4550	1450	2310	4300	1150	550	1400	2260	4850	750	1100	1250	983
BC/BD-t-2x391OC1-B05	4550	1450	2310	4300	1150	550	1400	2260	4850	750	1100	1250	983
BC/BD-t-2x391PB1-B04	5600	1450	2310	5350	1150	550	1750	2260	5900	750	1100	1250	1032
BC/BD-t-2x391PB1-B05	5600	1450	2310	5350	1150	550	1750	2260	5900	750	1100	1250	1031
BC/BD-t-2x391PC1-B04	5800	1450	2310	5350	1150	550	1750	2260	6300	750	1100	1250	1101
BC/BD-t-2x391PC1-B05	5800	1450	2310	5350	1150	550	1750	2260	6300	750	1100	1250	1100
BC/BD-t-2x491OB1-B04	6150	1450	2310	5700	1150	550	1400	2260	6650	750	1100	1250	1211
BC/BD-t-2x491OB1-B05	6150	1450	2310	5700	1150	550	1400	2260	6650	750	1100	1250	1211
BC/BD-t-2x491OC1-B04	6150	1450	2310	5700	1150	550	1400	2260	6650	750	1100	1250	1292
BC/BD-t-2x491OC1-B05	6150	1450	2310	5700	1150	550	1400	2260	6650	750	1100	1250	1291

PAS D'AILETTE / FIN SPACING / LAMELLENABSTAND / ШАГ РЕБРА	MODÈLE KARYER / KARYER MODEL / МОДЕЛЬ KARYER	CAPACITÉ DE L'EAU / CAPACITY WATER / LEISTUNG WASSER / МОЩНОСТЬ ВОДА				SURFACE TOTALE / TOTAL SURFACE / GESAMTFLÄCHE / ОБЩАЯ ПЛОЩАДЬ	CÔTÉ AIR / AIR SIDE / LUFTSEITE / СТОРОНА ВОЗДУХА		CÔTÉ FLUIDE/ FLUID SIDE / MEDIUMSEITE / СТОРОНА ЖИДКОСТИ				ÉNERGIE / ENERGY / ENERGIE / ЭНЕРГИЯ				ACOUSTIQUE / SOUND / SCHALLPEGEL / ЗВУК				INFORMATIONS VENTILATEUR / FAN DATA / LÜFTERDATEN / ДАННЫЕ ВЕНТИЛЯТОРА								INFORMATIONS BATTERIE / COIL DATA / WÄRMETAUSCHERDATEN / ДАННЫЕ БАТАРЕИ															
		T ambiante / Tambient / Umgebingstemp/ Т окружающей среды =25°C ΔT=15°C Su / Water / Wasser / Вода. T entrée, eau / Tinlet, water / Wassereintritstemp. / Т воды на входе = 40°C. TSORTIE, su / Toutlet, water / Wasseraustritstemp. / Т воды на выходе =35°C					DÉBIT D'AIR / AIR FLOW / LUFTMENGE / РАСХОД ВОЗДУХА		DÉBIT DE FLUIDE/ FLUID FLOW / MEDIUMMENGE / РАСХОД ЖИДКОСТИ		CÔTÉ FLUIDE / PRESSURE DROP FLUID SIDE / MEDIUMSEITIGER DRUCKVERLUST / ПАДЕНИЕ ДАВЛЕНИЯ СО СТОРОНЫ ЖИДКОСТИ		TAUX D'EFFICACITÉ ÉNERGÉTIQUE / ENERGY EFFICIENCY RATIO / ENERGIEEFFIZIENZRATE / КЛАСС ЭНЕРГОЭФФЕКТИВНОСТИ		CLASSE D'EFFICACITÉ ÉNERGÉTIQUE / ENERGY EFFICIENCY CLASS / ENERGIEEFFIZIENZKLASSE / КОЭФФИЦИЕНТ ЭНЕРГОЭФФЕКТИВНОСТИ		NIVEAU DE PRESSION SONORE / SOUND PRESSURE LEVEL / SCHALLDRUCKPEGEL / УРОВЕНЬ ЗВУКОВОГО ДАВЛЕНИЯ		NIVEAU DE PUISSANCE SONORE / SOUND POWER LEVEL / SCHALLLEISTUNGSPEGEL / УРОВЕНЬ ЗВУКОВОЙ МОЩНОСТИ		PUISSANCE TOTALE / TOTAL POWER / GESAMTLEISTUNG / ОБЩАЯ МОЩНОСТЬ		COURANT TOTAL / TOTAL CURRENT / GESAMTSTROMAUFNAHME / ОБЩИЙ ТОК		NOMBRE DE VENTILATEURS / NUMBER OF FANS / LÜFTERANZAHL / КОЛИЧЕСТВО ВЕНТИЛЯТОРОВ	DIAMÈTRE DU VENTILATEUR / FAN DIAMETER / LÜFTERDURCHMESSER / ДИАМЕТР ВЕНТИЛЯТОРА	MOTEUR / MOTOR / МОТОР	NOMBRE DE PÔLES / NUMBER OF POLES / POLANZAHL / КОЛИЧЕСТВО ПОЛЮСОВ	VOLUME INTÉRIEUR / INTERNAL VOLUME / INNENVOLUMEN ВНУТРЕННИЙ ОБЪЕМ	CONNEXIONS / CONNECTIONS / ANSCHLÜSSE / СОЕДИНЕНИЯ		DIMENSIONS/ DIMENSIONS / ABMESSUNGEN / ГАБАРИТНЫЕ РАЗМЕРЫ												POIDS / WEIGHT / GEWICHT / ВЕС
		kW		kcal/h			m³/h		m³/h		kPa						dB(A) 10m		dB		kW		A							ENTRÉE / INLET / EINTRITT/ ВХОД	SORTIE / OUTLET / AUSTRITT / ВЫХОД	A	B	C	E	F	G	H	I	K	L	M	N	
		Δ	Y	Δ	Y	m²	Δ	Y	Δ	Y	Δ	Y	Δ	Y	Δ	Y	Δ	Y	Δ	Y	Δ	Y	Δ	Y	PCS	mm	V/Ph/Hz		dm³	"		mm											kg
2,5 mm	BC/BD-191KB5-B04	49,5	40,4	42562	34738	92,0	25148	18011	8,6	7,0	30	21	17,7	23,8	E	E	60	54	91	84	2,8	1,7	5,40	2,90	1	910	400/3/50	6	13,9	1 1/2"	1 1/2"	1750	1450	1230	1500	1150	550	1400	1180	2050	750	1100	1250	203
	BC/BD-191KB5-B05	49,8	49,8	42820	42820	92,0	25358	25358	8,6	8,6	30	30	17,8	17,8	E	E	58	58	89	89	2,8	2,8	4,34	4,34	1	910	400/3/50	4	13,9	1 1/2"	1 1/2"	1750	1450	1230	1500	1150	550	1400	1180	2050	750	1100	1250	203
	BC/BD-191KC5-B04	60,2	-	51763	-	122,6	23599	-	10,5	-	71	-	21,5	-	E	-	60	-	91	-	2,8	-	5,40	-	1	910	400/3/50	6	17,3	1 1/2"	1 1/2"	1750	1450	1230	1500	1150	550	1400	1180	2050	750	1100	1250	213
	BC/BD-191KC5-B05	61,2	61,2	52623	52623	122,6	24200	24200	10,6	10,6	73	73	21,1	21,1	E	E	58	58	89	89	2,9	2,9	4,45	4,45	1	910	400/3/50	4	17,3	1 1/2"	1 1/2"	1750	1450	1230	1500	1150	550	1400	1180	2050	750	1100	1250	213
	BC/BD-191KD5-B04	66,5	-	57180	-	153,3	22344	-	11,6	-	61	-	23,8	-	E	-	61	-	92	-	2,8	-	5,40	-	1	910	400/3/50	6	20,7	1 1/2"	1 1/2"	1750	1450	1230	1500	1150	550	1400	1180	2050	750	1100	1250	222
	BC/BD-191KD5-B05	68,2	68,2	58641	58641	153,3	23147	23147	11,8	11,8	64	64	22,7	22,7	E	E	59	59	90	90	3,0	3,0	4,54	4,54	1	910	400/3/50	4	20,7	1 1/2"	1 1/2"	1750	1450	1230	1500	1150	550	1400	1180	2050	750	1100	1250	222
	BC/BD-191LB5-B04	57,4	47,1	49355	40499	114,9	26805	19576	10,0	8,2	45	32	20,5	27,7	E	E	59	53	90	84	2,8	1,7	5,40	2,90	1	910	400/3/50	6	16,4	1 1/2"	1 1/2"	2100	1450	1230	1850	1150	550	1750	1180	2400	750	1100	1250	222
	BC/BD-191LB5-B05	57,1	57,1	49097	49097	114,9	26557	26557	9,9	9,9	45	45	21,1	21,1	E	E	58	58	89	89	2,7	2,7	4,20	4,20	1	910	400/3/50	4	16,4	1 1/2"	1 1/2"	2100	1450	1230	1850	1150	550	1750	1180	2400	750	1100	1250	222
	BC/BD-191LC5-B04	67,6	54,2	58126	46604	153,3	25571	18467	11,7	9,4	34	23	24,1	31,9	E	D	60	53	91	84	2,8	1,7	5,40	2,90	1	910	400/3/50	6	22,9	2"	2"	2100	1450	1230	1850	1150	550	1750	1180	2400	750	1100	1250	234
	BC/BD-191LC5-B05	67,8	67,8	58297	58297	153,3	25674	25674	11,8	11,8	34	34	24,2	24,2	E	E	58	58	89	89	2,8	2,8	4,30	4,30	1	910	400/3/50	4	22,9	2"	2"	2100	1450	1230	1850	1150	550	1750	1180	2400	750	1100	1250	234
	BC/BD-191LD5-B04	76,8	59,9	66036	51505	191,6	24438	17354	13,3	10,4	82	53	27,4	35,2	E	D	60	54	91	85	2,8	1,7	5,40	2,90	1	910	400/3/50	6	27,2	2"	2"	2100	1450	1230	1850	1150	550	1750	1180	2400	750	1100	1250	246
	BC/BD-191LD5-B05	77,7	77,7	66810	66810	191,6	24848	24848	13,5	13,5	84	84	26,8	26,8	E	E	58	58	89	89	2,9	2,9	4,39	4,39	1	910	400/3/50	4	27,2	2"	2"	2100	1450	1230	1850	1150	550	1750	1180	2400	750	1100	1250	246
	BC/BD-191MB5-B04	68,7	56,3	59071	48409	157,6	28502	21114	11,9	9,8	71	50	24,5	33,1	E	D	59	53	90	84	2,8	1,7	5,40	2,90	1	910	400/3/50	6	23,4	2"	2"	2750	1450	1230	2500	1150	550	2400	1180	3050	750	1100	1250	257
	BC/BD-191MB5-B05	67,5	67,5	58040	58040	157,6	27741	27741	11,7	11,7	69	69	26,0	26,0	E	E	59	59	90	90	2,6	2,6	4,05	4,05	1	910	400/3/50	4	23,4	2"	2"	2750	1450	1230	2500	1150	550	2400	1180	3050	750	1100	1250	257
	BC/BD-191MC5-B04	80,7	64,9	69389	55804	210,2	27643	20345	14,0	11,3	59	40	28,8	38,2	E	D	59	53	90	84	2,8	1,7	5,40	2,90	1	910	400/3/50	6	29,3	2"	2"	2750	1450	1230	2500	1150	550	2400	1180	3050	750	1100	1250	273
	BC/BD-191MC5-B05	79,7	79,7	68530	68530	210,2	27169	27169	13,8	13,8	58	58	29,5	29,5	E	E	59	59	89	89	2,7	2,7	4,13	4,13	1	910	400/3/50	4	29,3	2"	2"	2750	1450	1230	2500	1150	550	2400	1180	3050	750	1100	1250	273
	BC/BD-191MD5-B04	89,4	70,6	76870	60705	262,7	26895	19652	15,5	12,3	51	33	31,9	41,5	D	D	59	53	90	84	2,8	1,7	5,40	2,90	1	910	400/3/50	6	35,1	2"	2"	2750	1450	1230	2500	1150	550	2400	1180	3050	750	1100	1250	290
	BC/BD-191MD5-B05	88,7	88,7	76268	76268	262,7	26620	26620	15,4	15,4	50	50	32,9	32,9	D	D	58	58	89	89	2,7	2,7	4,20	4,20	1	910	400/3/50	4	35,1	2"	2"	2750	1450	1230	2500	1150	550	2400	1180	3050	750	1100	1250	289
	BC/BD-291KB5-B04	102,7	83,6	88306	71883	183,9	50297	36022	17,8	14,5	79	55	18,3	24,6	E	E	63	57	94	87	5,6	3,4	10,80	5,80	2	910	400/3/50	6	26,3	2"	2"	3150	1450	1230	2900	1150	550	1400	1180	3450	750	1100	1250	359
	BC/BD-291KB5-B05	103,2	103,2	88736	88736	183,9	50716	50716	17,9	17,9	80	80	18,1	18,1	E	E	61	61	92	92	5,7	5,7	8,67	8,67	2	910	400/3/50	4	26,3	2"	2"	3150	1450	1230	2900	1150	550	1400	1180	3450	750	1100	1250	359
	BC/BD-291KC5-B04	120,3	-	103439	-	245,2	47198	-	20,9	-	60	-	21,5	-	E	-	63	-	94	-	5,6	-	10,80	-	2	910	400/3/50	6	37,4	2 1/2"	2 1/2"	3150	1450	1230	2900	1150	550	1400	1180	3450	750	1100	1250	378
	BC/BD-291KC5-B05	122,3	122,3	105159	105159	245,2	48401	48401	21,2	21,2	61	61	21,1	21,1	E	E	61	61	92	92	5,8	5,8	8,90	8,90	2	910	400/3/50	4	37,4	2 1/2"	2 1/2"	3150	1450	1230	2900	1150	550	1400	1180	3450	750	1100	1250	378
	BC/BD-291KD5-B04	132,9	-	114273	-	306,5	44689	-	23,1	-	50	-	23,7	-	E	-	64	-	95	-	5,6	-	10,80	-	2	910	400/3/50	6	44,2	2 1/2"	2 1/2"	3150	1450	1230	2900	1150	550	1400	1180	3450	750	1100	1250	397
	BC/BD-291KD5-B05	136,2	136,2	117111	117111	306,5	46295	46295	23,6	23,6	52	52	22,7	22,7	E	E	62	62	93	93	6,0	6,0	9,08	9,08	2	910	400/3/50	4	44,2	2 1/2"	2 1/2"	3150	1450	1230	2900	1150	550	1400	1180	3450	750	1100	1250	397
	BC/BD-291LB5-B04	114,8	94,1	98710	80911	229,9	53609	39153	19,9	16,3	38	26	20,5	27,7	E	E	62	56	93	87	5,6	3,4	10,80	5,80	2	910	400/3/50	6	35,7	2 1/2"	2 1/2"	3850	1450	1230	3600	1150	550	1750	1180	4150	750	1100	1250	398
	BC/BD-291LB5-B05	114,1	114,1	98108	98108	229,9	53115	53115	19,8	19,8	37	37	20,7	20,7	E	E	61	61	92	92	5,5	5,5	8,40	8,40	2	910	400/3/50	4	35,7	2 1/2"	2 1/2"	3850	1450	1230	3600	1150	550	1750	1180	4150	750	1100	1250	398
	BC/BD-291LC5-B04	139,0	111,3	119518	95701	306,5	51143	36934	24,1	19,3	94	63	24,8	32,7	E	D	63	56	94	87	5,6	3,4	10,80	5,80	2	910	400/3/50	6	44,2	2 1/2"	2 1/2"	3850	1450	1230	3600	1150	550	1750	1180	4150	750	1100	1250	420
	BC/BD-291LC5-B05	139,4	139,4	119862	119862	306,5	51348	51348	24,2	24,2	94	94	24,9	24,9	E	E	61	61	92	92	5,6	5,6	8,60	8,60	2	910	400/3/50	4	44,2	2 1/2"	2 1/2"	3850	1450	1230	3600	1150	550	1750	1180	4150	750	1100	1250	420
	BC/BD-291LD5-B04	153,5	119,6	131986	102837	383,1	48877	34708	26,6	20,8	78	50	27,4	35,2	E	D	63	57	94	88	5,6	3,4	10,80	5,80	2	910	400/3/50	6	52,8	2 1/2"	2 1/2"	3850	1450	1230	3600	1150	550	1750	1180	4150	750	1100	1250	444
	BC/BD-291LD5-B05	155,3	155,3	133534	133534	383,1	49695	49695	27,0	27,0	79	79	27,2	27,2	E	E	61	61	92	92	5,7	5,7	8,77	8,77	2	910	400/3/50	4	52,8	2 1/2"	2 1/2"	3850	1450	1230	3600	1150	550	1750	1180	4150	750	1100	1250	444
	BC/BD-291MB5-B04	137,3	112,6	118057	96819	315,3	57003	42228	23,8	19,5	68	48	24,5	33,1	E	D	62	56	93	87	5,6	3,4	10,80	5,80	2	910	400/3/50	6	45,2	2 1/2"	2 1/2"	5150	1450	1230	4900	1150	550	2400	1180	5450	750	1100	1250	468
	BC/BD-291MB5-B05	135,0	135,0	116079	116079	315,3	55482	55482	23,4	23,4	66	66	25,5	25,5	E	E	62	62	93	93	5,3	5,3	8,09	8,09	2	910	400/3/50	4	45,2	2 1/2"	2 1/2"	5150	1450	1230	4900	1150	550	2400	1180	5450	750	1100	1250	468
	BC/BD-291MC5-B04	161,3	129,7	138693	111522	420,4	55286	40690	28,0	22,5	58	39	28,8	38,1	E	D	62	56	93	87	5,6	3,4	10,80	5,80	2	910	400/3/50	6	57,0	2 1/2"	2 1/2"	5150	1450	1230	4900	1150	550	2400	1180	5450	750	1100	1250	500
	BC/BD-291MC5-B05	159,4	159,4	137059	137059	420,4	54338	54338	27,7	27,7	56	56	29,5	29,5	E	E	62	62	92	92	5,4	5,4	8,25	8,25	2	910	400/3/50	4	57,0	2 1/2"	2 1/2"	5150	1450	1230	4900	1150	550	2400	1180	5450	750	1100	1250	499
	BC/BD-291MD5-B04	178,7	141,1	153654	121324	525,5	53789	39305	31,0	24,5	50	33	31,9	41,5	D	D	62	56	93	87	5,6	3,4	10,80	5,80	2	910	400/3/50	6	68,7	2 1/2"	2 1/2"	5150	1450	1230	4900	1150	550	2400	1180	5450	750	1100	1250	531
	BC/BD-291MD5-B05	177,4	177,4	152537	152537	525,5	53240	53240	30,8	30,8	49	49	32,3	32,3	D	D	61	61	92	92	5,5	5,5	8,39	8,39	2	910	400/3/50	4	68,7	2 1/2"	2 1/2"	5150	1450	1230	4900	1150	550	2400	1180	5450	750	1100	1250	531
	BC/BD-391KB5-B04	153,9	125,3	132330	107739	275,9	75445	54033	26,7	21,8	74	51	18,3	24,6	E	E	65	59	96	89	8,4	5,1	16,21	8,70	3	910	400/3/50	6	40,8	2 1/2"	2 1/2"	4550	1450	1230	4300	1150	550	1400	1180	4850	750	1100	1250	516
	BC/BD-391KB5-B05	154,7	154,7	133018	133018	275,9	76075	76075	26,8	26,8	75	75	18,2	18,2	E	E	63	63	94	94	8,5	8,5	13,00	13,00	3	910	400/3/50	4	40,8	2 1/2"	2 1/2"	4550	1450	1230	4300	1150	550	1400	1180	4850	750	1100	1250	515
	BC/BD-391KC5-B04	180,4	-	155116	-	367,8	70797	-	31,3	-	63	-	21,5	-	E	-	65	-	96	-	8,4	-	16,21	-	3	910	400/3/50	6	51,1	2 1/2"	2 1/2"	4550	1450	1230	4300	1150	550	1400	1180	4850	750	1100	1250	544
	BC/BD-391KC5-B05	183,4	183,4	157696	157696	367,8	72601	72601	31,8	31,8	65	65	21,1	21,1	E	E	63	63	94	94	8,7	8,7	13,34	13,34	3	910	400/3/50	4	51,1	2 1/2"	2 1/2"	4550	1450	1230	4300	1150	550	1400	1180	4850	750	1100	1250	544

PAS D'AILETTE / FIN SPACING / LAMELLENABSTAND / ШАГ РЕБРА	MODÈLE KARYER / KARYER MODEL / МОДЕЛЬ KARYER	CAPACITÉ DE L'EAU / CAPACITY WATER / LEISTUNG WASSER / МОЩНОСТЬ ВОДА				SURFACE TOTALE / TOTAL SURFACE / GESAMTFLÄCHE / ОБЩАЯ ПЛОЩАДЬ	CÔTÉ AIR / AIR SIDE / LUFTSEITE / СТОРОНА ВОЗДУХА		CÔTÉ FLUIDE/ FLUID SIDE / MEDIUMSEITE / СТОРОНА ЖИДКОСТИ			ÉNERGIE / ENERGY / ENERGIE / ЭНЕРГИЯ				ACOUSTIQUE / SOUND / SCHALLPEGEL / ЗВУК				INFORMATIONS VENTILATEUR / FAN DATA / LÜFTERDATEN / ДАННЫЕ ВЕНТИЛЯТОРА								INFORMATIONS BATTERIE / COIL DATA / WÄRMETAUSCHERDATEN / ДАННЫЕ БАТАРЕИ															
		T ambiante / Tambient / Umgebingstemp/ T окружающей среды =25°C ΔT=15°C Su / Water / Wasser / Вода. T entrée, eau / Tinlet, water / Wassereintritstemp. / T воды на входе = 40°C. TSORTIE, su / Toutlet, water / Wasseraustritstemp. / T воды на выходе =35°C					DÉBIT D'AIR / AIR FLOW / LUFTMENGE / РАСХОД ВОЗДУХА		DÉBIT DE FLUIDE/ FLUID FLOW / MEDIUMMENGE / РАСХОД ЖИДКОСТИ		CÔTÉ FLUIDE / PRESSURE DROP FLUID SIDE / MEDIUMSEITIGER DRUCKVERLUST / ПАДЕНИЕ ДАВЛЕНИЯ СО СТОРОНЫ ЖИДКОСТИ		TAUX D'EFFICACITÉ ÉNERGÉTIQUE / ENERGY EFFICIENCY RATIO / ENERGIEEFFIZIENZRATE / КЛАСС ЭНЕРГОЭФФЕКТИВНОСТИ		CLASSE D'EFFICACITÉ ÉNERGÉTIQUE / ENERGY EFFICIENCY CLASS / ENERGIEEFFIZIENZKLASSE / КОЭФФИЦИЕНТ ЭНЕРГОЭФФЕКТИВНОСТИ		NIVEAU DE PRESSION SONORE / SOUND PRESSURE LEVEL / SCHALLDRUCKPEGEL / УРОВЕНЬ ЗВУКОВОГО ДАВЛЕНИЯ		NIVEAU DE PUISSANCE SONORE / SOUND POWER LEVEL / SCHALLLEISTUNGSPEGEL / УРОВЕНЬ ЗВУКОВОЙ МОЩНОСТИ		PUISSANCE TOTALE / TOTAL POWER / GESAMTLEISTUNG / ОБЩАЯ МОЩНОСТЬ		COURANT TOTAL / TOTAL CURRENT / GESAMTSTROMAUFNAHME / ОБЩИЙ ТОК		NOMBRE DE VENTILATEURS / NUMBER OF FANS / LÜFTERANZAHL / КОЛИЧЕСТВО ВЕНТИЛЯТОРОВ	DIAMÈTRE DU VENTILATEUR / FAN DIAMETER / LÜFTERDURCHMESSER / ДИАМЕТР ВЕНТИЛЯТОРА	MOTEUR / MOTOR / МОТОР	NOMBRE DE PÔLES / NUMBER OF POLES / POLANZAHL / КОЛИЧЕСТВО ПОЛЮСОВ	VOLUME INTÉRIEUR / INTERNAL VOLUME / INNENVOLUMEN ВНУТРЕННИЙ ОБЪЕМ	CONNEXIONS / CONNECTIONS / ANSCHLÜSSE / СОЕДИНЕНИЯ		DIMENSIONS/ DIMENSIONS / ABMESSUNGEN / ГАБАРИТНЫЕ РАЗМЕРЫ												POIDS / WEIGHT / GEWICHT / ВЕС
		kW		kcal/h			m³/h		m³/h		kPa						dB(A) 10m		dB		kW		A							ENTRÉE / INLET / EINTRITT/ ВХОД	SORTIE / OUTLET / AUSTRITT / ВЫХОД	A	B	C	E	F	G	H	I	K	L	M	N	
		Δ	Y	Δ	Y	m²	Δ	Y	Δ	Y	Δ	Y	Δ	Y	Δ	Y	Δ	Y	Δ	Y	Δ	Y	Δ	Y	PCS	mm	V/Ph/Hz		dm³	"	"	mm											kg
2,5 mm	BC/BD-391KD5-B04	199,3	-	171367	-	459,8	67033	-	34,6	-	49	-	23,7	-	E	-	66	-	97	-	8,4	-	16,21	-	3	910	400/3/50	6	64,8	3"	3"	4550	1450	1230	4300	1150	550	1400	1180	4850	750	1100	1250	572
	BC/BD-391KD5-B05	204,2	204,2	175580	175580	459,8	69442	69442	35,4	35,4	51	51	22,9	22,9	E	E	64	64	95	95	8,9	8,9	13,62	13,62	3	910	400/3/50	4	64,8	3"	3"	4550	1450	1230	4300	1150	550	1400	1180	4850	750	1100	1250	572
	BC/BD-391LB5-B04	167,0	137,0	143594	117799	344,8	80414	58729	29,0	23,8	18	13	19,9	26,9	E	E	64	58	95	89	8,4	5,1	16,21	8,70	3	910	400/3/50	6	51,9	3"	3"	5600	1450	1230	5350	1150	550	1750	1180	5900	750	1100	1250	575
	BC/BD-391LB5-B05	166,0	166,0	142734	142734	344,8	79672	79672	28,8	28,8	18	18	20,2	20,2	E	E	63	63	94	94	8,2	8,2	12,60	12,60	3	910	400/3/50	4	51,9	3"	3"	5600	1450	1230	5350	1150	550	1750	1180	5900	750	1100	1250	575
	BC/BD-391LC5-B04	208,4	166,8	179192	143422	459,8	76714	55401	36,2	29,0	92	62	24,8	32,7	E	D	65	58	96	89	8,4	5,1	16,21	8,70	3	910	400/3/50	6	64,8	3"	3"	5600	1450	1230	5350	1150	550	1750	1180	5900	750	1100	1250	607
	BC/BD-391LC5-B05	209,0	209,0	179708	179708	459,8	77022	77022	36,3	36,3	93	93	24,9	24,9	E	E	63	63	94	94	8,4	8,4	12,90	12,90	3	910	400/3/50	4	64,8	3"	3"	5600	1450	1230	5350	1150	550	1750	1180	5900	750	1100	1250	607
	BC/BD-391LD5-B04	230,2	179,4	197936	154256	574,7	73315	52062	39,9	31,1	77	49	27,4	35,2	E	D	65	59	96	90	8,4	5,1	16,21	8,70	3	910	400/3/50	6	77,6	3"	3"	5600	1450	1230	5350	1150	550	1750	1180	5900	750	1100	1250	642
	BC/BD-391LD5-B05	232,9	232,9	200258	200258	574,7	74543	74543	40,4	40,4	79	79	27,1	27,1	E	E	63	63	94	94	8,6	8,6	13,16	13,16	3	910	400/3/50	4	77,6	3"	3"	5600	1450	1230	5350	1150	550	1750	1180	5900	750	1100	1250	641
	BC/BD-491KB5-B04	197,5	161,0	169819	138435	367,8	100594	72044	34,3	27,9	26	18	17,6	23,7	E	E	66	60	97	90	11,2	6,8	21,60	11,60	4	910	400/3/50	6	54,5	3"	3"	5950	1450	1230	5700	1150	550	1400	1180	6250	750	1100	1250	674
	BC/BD-491KB5-B05	198,5	198,5	170679	170679	367,8	101433	101433	34,5	34,5	26	26	17,4	17,4	E	E	64	64	95	95	11,4	11,4	17,33	17,33	4	910	400/3/50	4	54,5	3"	3"	5950	1450	1230	5700	1150	550	1400	1180	6250	750	1100	1250	674
	BC/BD-491KC5-B04	231,8	-	199312	-	490,4	94396	-	40,2	-	19	-	20,7	-	E	-	66	-	97	-	11,2	-	21,60	-	4	910	400/3/50	6	77,6	4"	4"	5950	1450	1230	5700	1150	550	1400	1180	6250	750	1100	1250	712
	BC/BD-491KC5-B05	235,6	235,6	202579	202579	490,4	96802	96802	40,9	40,9	19	19	20,1	20,1	E	E	64	64	95	95	11,7	11,7	17,79	17,79	4	910	400/3/50	4	77,6	4"	4"	5950	1450	1230	5700	1150	550	1400	1180	6250	750	1100	1250	712
	BC/BD-491KD5-B04	256,4	-	220464	-	613,0	89378	-	44,5	-	16	-	22,9	-	E	-	67	-	98	-	11,2	-	21,60	-	4	910	400/3/50	6	91,3	4"	4"	5950	1450	1230	5700	1150	550	1400	1180	6250	750	1100	1250	750
	BC/BD-491KD5-B05	262,7	262,7	225881	225881	613,0	92589	92589	45,6	45,6	17	17	22,1	22,1	E	E	65	65	96	96	11,9	11,9	18,16	18,16	4	910	400/3/50	4	91,3	4"	4"	5950	1450	1230	5700	1150	550	1400	1180	6250	750	1100	1250	749
	BC/BD-2x191KB5-B04	98,3	80,0	84523	68788	181,6	50064	35800	17,1	13,9	26	18	17,6	23,5	E	E	63	57	94	87	5,6	3,4	10,80	5,80	2	910	400/3/50	6	38,7	2 1/2"	2 1/2"	1750	1450	2310	1500	1150	550	1400	2260	2050	750	1100	1250	352
	BC/BD-2x191KB5-B05	98,8	98,8	84953	84953	181,6	50548	50548	17,2	17,2	27	27	17,3	17,3	E	E	61	61	92	92	5,7	5,7	8,69	8,69	2	910	400/3/50	4	38,7	2 1/2"	2 1/2"	1750	1450	2310	1500	1150	550	1400	2260	2050	750	1100	1250	352
	BC/BD-2x191KC5-B04	119,6	-	102837	-	242,1	46947	-	20,8	-	65	-	21,4	-	E	-	63	-	94	-	5,6	-	10,80	-	2	910	400/3/50	6	45,6	2 1/2"	2 1/2"	1750	1450	2310	1500	1150	550	1400	2260	2050	750	1100	1250	370
	BC/BD-2x191KC5-B05	121,6	121,6	104557	104557	242,1	48196	48196	21,1	21,1	67	67	21,0	21,0	E	E	62	62	92	92	5,8	5,8	8,92	8,92	2	910	400/3/50	4	45,6	2 1/2"	2 1/2"	1750	1450	2310	1500	1150	550	1400	2260	2050	750	1100	1250	370
	BC/BD-2x191KD5-B04	132,0	-	113500	-	302,6	44422	-	22,9	-	55	-	23,6	-	E	-	64	-	95	-	5,6	-	10,80	-	2	910	400/3/50	6	52,4	2 1/2"	2 1/2"	1750	1450	2310	1500	1150	550	1400	2260	2050	750	1100	1250	390
	BC/BD-2x191KD5-B05	135,4	135,4	116423	116423	302,6	46062	46062	23,5	23,5	57	57	22,6	22,6	E	E	62	62	93	93	6,0	6,0	9,10	9,10	2	910	400/3/50	4	52,4	2 1/2"	2 1/2"	1750	1450	2310	1500	1150	550	1400	2260	2050	750	1100	1250	389
	BC/BD-2x191LB5-B04	114,1	93,6	98108	80481	226,9	53427	38999	19,8	16,2	41	29	20,4	27,5	E	E	62	56	93	87	5,6	3,4	10,80	5,80	2	910	400/3/50	6	43,9	2 1/2"	2 1/2"	2100	1450	2310	1850	1150	550	1750	2260	2400	750	1100	1250	385
	BC/BD-2x191LB5-B05	113,6	113,6	97678	97678	226,9	52988	52988	19,7	19,7	40	40	20,7	20,7	E	E	61	61	92	92	5,5	5,5	8,42	8,42	2	910	400/3/50	4	43,9	2 1/2"	2 1/2"	2100	1450	2310	1850	1150	550	1750	2260	2400	750	1100	1250	385
	BC/BD-2x191LC5-B04	138,2	110,5	118831	95013	302,6	50929	36713	24,0	19,2	101	68	24,7	32,5	E	D	63	56	94	87	5,6	3,4	10,80	5,80	2	910	400/3/50	6	52,4	2 1/2"	2 1/2"	2100	1450	2310	1850	1150	550	1750	2260	2400	750	1100	1250	408
	BC/BD-2x191LC5-B05	138,6	138,6	119175	119175	302,6	51189	51189	24,1	24,1	101	101	24,8	24,8	E	E	61	61	92	92	5,6	5,6	8,62	8,62	2	910	400/3/50	4	52,4	2 1/2"	2 1/2"	2100	1450	2310	1850	1150	550	1750	2260	2400	750	1100	1250	408
	BC/BD-2x191LD5-B04	152,5	118,8	131126	102150	378,2	48624	34477	26,5	20,6	84	54	27,2	34,9	E	D	63	57	94	88	5,6	3,4	10,80	5,80	2	910	400/3/50	6	61,0	2 1/2"	2 1/2"	2100	1450	2310	1850	1150	550	1750	2260	2400	750	1100	1250	432
	BC/BD-2x191LD5-B05	154,5	154,5	132846	132846	378,2	49510	49510	26,8	26,8	86	86	26,6	26,6	E	E	61	61	92	92	5,8	5,8	8,79	8,79	2	910	400/3/50	4	61,0	2 1/2"	2 1/2"	2100	1450	2310	1850	1150	550	1750	2260	2400	750	1100	1250	431
	BC/BD-2x191MB5-B04	136,7	112,1	117541	96389	311,2	56871	42115	23,7	19,5	72	51	24,4	33,0	E	D	62	56	93	87	5,6	3,4	10,80	5,80	2	910	400/3/50	6	53,4	2 1/2"	2 1/2"	2750	1450	2310	2500	1150	550	2400	2260	3050	750	1100	1250	447
	BC/BD-2x191MB5-B05	134,4	134,4	115563	115563	311,2	55400	55400	23,3	23,3	70	70	25,4	25,4	E	E	62	62	93	93	5,3	5,3	8,11	8,11	2	910	400/3/50	4	53,4	2 1/2"	2 1/2"	2750	1450	2310	2500	1150	550	2400	2260	3050	750	1100	1250	447
	BC/BD-2x191MC5-B04	160,5	129,1	138005	111006	415,0	55145	40555	27,9	22,4	62	42	28,7	38,0	E	D	62	56	93	87	5,6	3,4	10,80	5,80	2	910	400/3/50	6	65,2	2 1/2"	2 1/2"	2750	1450	2310	2500	1150	550	2400	2260	3050	750	1100	1250	479
	BC/BD-2x191MC5-B05	158,7	158,7	136457	136457	415,0	54234	54234	27,5	27,5	60	60	29,4	29,4	E	E	62	62	92	92	5,4	5,4	8,26	8,26	2	910	400/3/50	4	65,2	2 1/2"	2 1/2"	2750	1450	2310	2500	1150	550	2400	2260	3050	750	1100	1250	479
	BC/BD-2x191MD5-B04	177,8	140,4	152880	120722	518,7	53609	39153	30,9	24,4	54	35	31,8	41,3	D	D	62	56	93	87	5,6	3,4	10,80	5,80	2	910	400/3/50	6	76,9	2 1/2"	2 1/2"	2750	1450	2310	2500	1150	550	2400	2260	3050	750	1100	1250	511
	BC/BD-2x191MD5-B05	176,6	176,6	151849	151849	518,7	53115	53115	30,7	30,7	53	53	32,1	32,1	D	D	61	61	92	92	5,5	5,5	8,40	8,40	2	910	400/3/50	4	76,9	2 1/2"	2 1/2"	2750	1450	2310	2500	1150	550	2400	2260	3050	750	1100	1250	510
	BC/BD-2x291KB5-B04	203,8	165,8	175236	142562	363,1	100128	71600	35,4	28,8	76	53	18,2	24,4	E	E	66	60	97	90	11,2	6,8	21,60	11,60	4	910	400/3/50	6	65,6	3"	3"	3150	1450	2310	2900	1150	550	1400	2260	3450	750	1100	1250	631
	BC/BD-2x291KB5-B05	204,9	204,9	176182	176182	363,1	101095	101095	35,6	35,6	77	77	18,0	18,0	E	E	64	64	95	95	11,4	11,4	17,37	17,37	4	910	400/3/50	4	65,6	3"	3"	3150	1450	2310	2900	1150	550	1400	2260	3450	750	1100	1250	631
	BC/BD-2x291KC5-B04	238,9	-	205417	-	484,1	93894	-	41,5	-	65	-	21,3	-	E	-	66	-	97	-	11,2	-	21,60	-	4	910	400/3/50	6	79,3	3"	3"	3150	1450	2310	2900	1150	550	1400	2260	3450	750	1100	1250	668
	BC/BD-2x291KC5-B05	242,9	242,9	208856	208856	484,1	96393	96393	42,2	42,2	67	67	20,8	20,8	E	E	65	65	95	95	11,7	11,7	17,83	17,83	4	910	400/3/50	4	79,3	3"	3"	3150	1450	2310	2900	1150	550	1400	2260	3450	750	1100	1250	668
	BC/BD-2x291KD5-B04	263,8	-	226827	-	605,2	88844	-	45,8	-	48	-	23,6	-	E	-	67	-	98	-	11,2	-	21,60	-	4	910	400/3/50	6	110,1	4"	4"	3150	1450	2310	2900	1150	550	1400	2260	3450	750	1100	1250	705
	BC/BD-2x291KD5-B05	270,4	270,4	232502	232502	605,2	92124	92124	46,9	46,9	50	50	22,7	22,7	E	E	65	65	96	96	11,9	11,9	18,20	18,20	4	910	400/3/50	4	110,1	4"	4"	3150	1450	2310	2900	1150	550	1400	2260	3450	750	1100	1250	705
	BC/BD-2x291LB5-B04	228,0	187,0	196045	160791	453,9	106854	77998	39,6	32,4	43	30	20,4	27,5	E	E	65	59	96	90	11,2	6,8	21,60	11,60	4	910	400/3/50	6	75,9	3"	3"	3850	1450	2310	3600	1150	550	1750	2260	4150	750	1100	1250	699
	BC/BD-2x291LB5-B05	226,8	226,8	195013	195013	453,9	105975	105975	39,4	39,4	42	42	20,6	20,6	E	E	64	64	95	95	11,0	11,0	16,83	16,83	4	910	400/3/50	4	75,9	3"	3"	3850	1450	2310	3600	1150	550	1750	2260	4150	750	1100	1250	698

PAS D'AILETTE / FIN SPACING / LAMELLENABSTAND / ШАГ РЕБРА	MODÈLE KARYER / KARYER MODEL / МОДЕЛЬ KARYER	CAPACITÉ DE L'EAU / CAPACITY WATER / LEISTUNG WASSER / МОЩНОСТЬ ВОДА				SURFACE TOTALE / TOTAL SURFACE / GESAMTFLÄCHE / ОБЩАЯ ПЛОЩАДЬ	CÔTÉ AIR / AIR SIDE / LUFTSEITE / СТОРОНА ВОЗДУХА		CÔTÉ FLUIDE/ FLUID SIDE / MEDIUMSEITE / СТОРОНА ЖИДКОСТИ				ÉNERGIE / ENERGY / ENERGIE / ЭНЕРГИЯ				ACOUSTIQUE / SOUND / SCHALLPEGEL / ЗВУК				INFORMATIONS VENTILATEUR / FAN DATA / LÜFTERDATEN / ДАННЫЕ ВЕНТИЛЯТОРА								INFORMATIONS BATTERIE / COIL DATA / WÄRMETAUSCHERDATEN / ДАННЫЕ БАТАРЕИ																
		T ambiante / Tambient / Umgebingstemp/ Т окружающей среды =25°C ΔT=15°C Su / Water / Wasser / Вода, T entrée, eau / Tinlet, water / Wassereintritstemp. / Т воды на входе = 40°C, TSORTIE, su / Toutlet, water / Wasseraustritstemp. / Т воды на выходе =35°C					DÉBIT D'AIR / AIR FLOW / LUFTMENGE / РАСХОД ВОЗДУХА		DÉBIT DE FLUIDE/ FLUID FLOW / MEDIUMMENGE / РАСХОД ЖИДКОСТИ		CÔTÉ FLUIDE / PRESSURE DROP FLUID SIDE / MEDIUMSEITIGER DRUCKVERLUST / ПАДЕНИЕ ДАВЛЕНИЯ СО СТОРОНЫ ЖИДКОСТИ		TAUX D'EFFICACITÉ ÉNERGÉTIQUE / ENERGY EFFICIENCY RATIO / ENERGIEEFFIZIENZRATE / КЛАСС ЭНЕРГОЭФФЕКТИВНОСТИ		CLASSE D'EFFICACITÉ ÉNERGÉTIQUE / ENERGY EFFICIENCY CLASS / ENERGIEEFFIZIENZKLASSE / КОЭФФИЦИЕНТ ЭНЕРГОЭФФЕКТИВНОСТИ		NIVEAU DE PRESSION SONORE / SOUND PRESSURE LEVEL / SCHALLDRUCKPEGEL / УРОВЕНЬ ЗВУКОВОГО ДАВЛЕНИЯ		NIVEAU DE PUISSANCE SONORE / SOUND POWER LEVEL / SCHALLLEISTUNGSPEGEL / УРОВЕНЬ ЗВУКОВОЙ МОЩНОСТИ		PUISSANCE TOTALE / TOTAL POWER / GESAMTLEISTUNG / ОБЩАЯ МОЩНОСТЬ		COURANT TOTAL / TOTAL CURRENT / GESAMTSTROMAUFNAHME / ОБЩИЙ ТОК		NOMBRE DE VENTILATEURS / NUMBER OF FANS / LÜFTERANZAHL / КОЛИЧЕСТВО ВЕНТИЛЯТОРОВ	DIAMÈTRE DU VENTILATEUR / FAN DIAMETER / LÜFTERDURCHMESSER / ДИАМЕТР ВЕНТИЛЯТОРА	MOTEUR / MOTOR / МОТОР	NOMBRE DE PÔLES / NUMBER OF POLES / POLANZAHL / КОЛИЧЕСТВО ПОЛЮСОВ	VOLUME INTÉRIEUR / INTERNAL VOLUME / INNENVOLUMEN ВНУТРЕННИЙ ОБЪЕМ	CONNEXIONS / CONNECTIONS / ANSCHLÜSSE / СОЕДИНЕНИЯ		DIMENSIONS/ DIMENSIONS / ABMESSUNGEN / ГАБАРИТНЫЕ РАЗМЕРЫ												POIDS / WEIGHT / GEWICHT / ВЕС
		kW		kcal/h			m³/h		m³/h		kPa						dB(A) 10m		dB		kW		A							ENTRÉE / INLET / EINTRITT/ ВХОД	SORTIE / OUTLET / AUSTRITT / ВЫХОД	A	B	C	E	F	G	H	I	K	L	M	N	
		Δ	Y	Δ	Y	m²	Δ	Y	Δ	Y	Δ	Y	Δ	Y	Δ	Y	Δ	Y	Δ	Y	Δ	Y	Δ	Y	PCS	mm	V/Ph/Hz		dm³	"	"	mm											kg
2,5 mm	BC/BD-2x291LC5-B04	276,1	220,8	237403	189854	605,2	101857	73426	47,9	38,3	91	61	24,7	32,5	E	D	66	59	97	90	11,2	6,8	21,60	11,60	4	910	400/3/50	6	110,1	4"	4"	3850	1450	2310	3600	1150	550	1750	2260	4150	750	1100	1250	743
	BC/BD-2x291LC5-B05	277,0	277,0	238177	238177	605,2	102379	102379	48,1	48,1	92	92	24,5	24,5	E	E	64	64	95	95	11,3	11,3	17,23	17,23	4	910	400/3/50	4	110,1	4"	4"	3850	1450	2310	3600	1150	550	1750	2260	4150	750	1100	1250	743
	BC/BD-2x291LD5-B04	304,8	237,4	262081	204127	756,5	97248	68953	52,9	41,2	75	48	27,2	34,9	E	D	66	60	97	91	11,2	6,8	21,60	11,60	4	910	400/3/50	6	127,2	4"	4"	3850	1450	2310	3600	1150	550	1750	2260	4150	750	1100	1250	789
	BC/BD-2x291LD5-B05	308,7	308,7	265434	265434	756,5	99020	99020	53,6	53,6	77	77	26,8	26,8	E	E	64	64	95	95	11,5	11,5	17,58	17,58	4	910	400/3/50	4	127,2	4"	4"	3850	1450	2310	3600	1150	550	1750	2260	4150	750	1100	1250	789
	BC/BD-2x291MB5-B04	273,1	224,0	234824	192605	622,5	113742	84231	47,4	38,9	66	47	24,4	32,9	E	D	65	59	96	90	11,2	6,8	21,60	11,60	4	910	400/3/50	6	112,0	4"	4"	5150	1450	2310	4900	1150	550	2400	2260	5450	750	1100	1250	822
	BC/BD-2x291MB5-B05	268,5	268,5	230868	230868	622,5	110801	110801	46,6	46,6	64	64	25,3	25,3	E	E	65	65	96	96	10,6	10,6	16,21	16,21	4	910	400/3/50	4	112,0	4"	4"	5150	1450	2310	4900	1150	550	2400	2260	5450	750	1100	1250	822
	BC/BD-2x291MC5-B04	320,9	258,0	275924	221840	830,0	110290	81110	55,7	44,8	55	38	28,7	37,9	E	D	65	59	96	90	11,2	6,8	21,60	11,60	4	910	400/3/50	6	135,5	4"	4"	5150	1450	2310	4900	1150	550	2400	2260	5450	750	1100	1250	885
	BC/BD-2x291MC5-B05	317,2	317,2	272743	272743	830,0	108468	108468	55,0	55,0	54	54	29,4	29,4	E	E	65	65	95	95	10,8	10,8	16,52	16,52	4	910	400/3/50	4	135,5	4"	4"	5150	1450	2310	4900	1150	550	2400	2260	5450	750	1100	1250	884
	BC/BD-2x291MD5-B04	355,4	280,6	305589	241273	1037,5	107218	78305	61,7	48,7	47	31	31,7	41,3	D	D	65	59	96	90	11,2	6,8	21,60	11,60	4	910	400/3/50	6	159,0	4"	4"	5150	1450	2310	4900	1150	550	2400	2260	5450	750	1100	1250	947
	BC/BD-2x291MD5-B05	353,0	353,0	303525	303525	1037,5	106229	106229	61,3	61,3	47	47	32,1	32,1	D	D	64	64	95	95	11,0	11,0	16,80	16,80	4	910	400/3/50	4	159,0	4"	4"	5150	1450	2310	4900	1150	550	2400	2260	5450	750	1100	1250	947
	BC/BD-2x391KB5-B04	305,5	248,6	262683	213757	544,7	150193	107401	53,0	43,1	72	50	18,2	24,4	E	E	68	62	99	92	16,8	10,2	32,41	17,40	6	910	400/3/50	6	103,2	4"	4"	4550	1450	2310	4300	1150	550	1400	2260	4850	750	1100	1250	910
	BC/BD-2x391KB5-B05	307,3	307,3	264230	264230	544,7	151643	151643	53,3	53,3	72	72	18,0	18,0	E	E	66	66	97	97	17,1	17,1	26,05	26,05	6	910	400/3/50	4	103,2	4"	4"	4550	1450	2310	4300	1150	550	1400	2260	4850	750	1100	1250	910
	BC/BD-2x391KC5-B04	358,1	-	307910	-	726,2	140840	-	62,2	-	60	-	21,3	-	E	-	68	-	99	-	16,8	-	32,41	-	6	910	400/3/50	6	123,8	4"	4"	4550	1450	2310	4300	1150	550	1400	2260	4850	750	1100	1250	966
	BC/BD-2x391KC5-B05	364,2	364,2	313156	313156	726,2	144589	144589	63,2	63,2	62	62	20,8	20,8	E	E	67	67	97	97	17,5	17,5	26,74	26,74	6	910	400/3/50	4	123,8	4"	4"	4550	1450	2310	4300	1150	550	1400	2260	4850	750	1100	1250	965
	BC/BD-2x391KD5-B04	395,6	-	340155	-	907,8	133266	-	68,6	-	52	-	23,5	-	E	-	69	-	100	-	16,8	-	32,41	-	6	910	400/3/50	6	144,3	4"	4"	4550	1450	2310	4300	1150	550	1400	2260	4850	750	1100	1250	1021
	BC/BD-2x391KD5-B05	405,5	405,5	348667	348667	907,8	138186	138186	70,4	70,4	54	54	22,7	22,7	E	E	67	67	98	98	17,9	17,9	27,29	27,29	6	910	400/3/50	4	144,3	4"	4"	4550	1450	2310	4300	1150	550	1400	2260	4850	750	1100	1250	1021
	BC/BD-2x391LB5-B04	331,8	272,2	285297	234050	680,8	160281	116997	57,6	47,2	20	14	19,8	26,7	E	E	67	61	98	92	16,8	10,2	32,41	17,40	6	910	400/3/50	6	118,6	4"	4"	5600	1450	2310	5350	1150	550	1750	2260	5900	750	1100	1250	1015
	BC/BD-2x391LB5-B05	330,1	330,1	283835	283835	680,8	158963	158963	57,3	57,3	20	20	20,0	20,0	E	E	66	66	97	97	16,5	16,5	25,24	25,24	6	910	400/3/50	4	118,6	4"	4"	5600	1450	2310	5350	1150	550	1750	2260	5900	750	1100	1250	1015
	BC/BD-2x391LC5-B04	414,0	331,1	355976	284695	907,8	152786	110139	71,9	57,5	94	63	24,6	32,5	E	D	68	61	99	92	16,8	10,2	32,41	17,40	6	910	400/3/50	6	144,3	4"	4"	5600	1450	2310	5350	1150	550	1750	2260	5900	750	1100	1250	1079
	BC/BD-2x391LC5-B05	415,4	415,4	357180	357180	907,8	153568	153568	72,1	72,1	95	95	24,6	24,6	E	E	66	66	97	97	16,9	16,9	25,85	25,85	6	910	400/3/50	4	144,3	4"	4"	5600	1450	2310	5350	1150	550	1750	2260	5900	750	1100	1250	1078
	BC/BD-2x391LD5-B04	457,1	355,9	393035	306019	1134,7	145872	103430	79,3	61,8	73	47	27,2	34,9	E	D	68	62	99	93	16,8	10,2	32,41	17,40	6	910	400/3/50	6	191,8	5"	5"	5800	1450	2310	5350	1150	550	1750	2260	6300	750	1100	1250	1147
	BC/BD-2x391LD5-B05	462,9	462,9	398022	398022	1134,7	148530	148530	80,3	80,3	74	74	26,8	26,8	E	E	66	66	97	97	17,3	17,3	26,37	26,37	6	910	400/3/50	4	191,8	5"	5"	5800	1450	2310	5350	1150	550	1750	2260	6300	750	1100	1250	1146
	BC/BD-2x491KB5-B04	392,1	319,4	337145	274634	726,2	200257	143201	68,0	55,4	29	20	17,5	23,5	E	E	69	63	100	93	22,4	13,6	43,20	23,20	8	910	400/3/50	6	123,8	4"	4"	5950	1450	2310	5700	1150	550	1400	2260	6250	750	1100	1250	1194
	BC/BD-2x491KB5-B05	394,3	394,3	339037	339037	726,2	202190	202190	68,4	68,4	29	29	17,3	17,3	E	E	67	67	98	98	22,8	22,8	34,73	34,73	8	910	400/3/50	4	123,8	4"	4"	5950	1450	2310	5700	1150	550	1400	2260	6250	750	1100	1250	1193
	BC/BD-2x491KC5-B04	460,1	-	395615	-	968,3	187787	-	79,8	-	21	-	20,5	-	E	-	69	-	100	-	22,4	-	43,20	-	8	910	400/3/50	6	173,0	5"	5"	6150	1450	2310	5700	1150	550	1400	2260	6650	750	1100	1250	1269
	BC/BD-2x491KC5-B05	467,9	467,9	402321	402321	968,3	192786	192786	81,2	81,2	21	21	20,0	20,0	E	E	68	68	98	98	23,4	23,4	35,65	35,65	8	910	400/3/50	4	173,0	5"	5"	6150	1450	2310	5700	1150	550	1400	2260	6650	750	1100	1250	1268
	BC/BD-2x491KD5-B04	508,9	-	437575	-	1210,4	177688	-	88,3	-	19	-	22,7	-	E	-	70	-	101	-	22,4	-	43,20	-	8	910	400/3/50	6	200,3	5"	5"	6150	1450	2310	5700	1150	550	1400	2260	6650	750	1100	1250	1344
	BC/BD-2x491KD5-B05	521,6	521,6	448495	448495	1210,4	184248	184248	90,5	90,5	20	20	21,8	21,8	E	E	68	68	99	99	23,9	23,9	36,39	36,39	8	910	400/3/50	4	200,3	5"	5"	6150	1450	2310	5700	1150	550	1400	2260	6650	750	1100	1250	1343
	BC/BD-191BB5-B04	61,9	51,1	53224	43938	152,3	26608	19411	10,7	8,9	56	40	22,1	30,1	E	D	59	53	90	84	2,8	1,7	5,40	2,90	1	910	400/3/50	6	22,2	1 1/2"	1 1/2"	2100	1450	1240	1850	1150	550	1750	1190	2400	750	1100	1250	235
	BC/BD-191BB5-B05	61,6	61,6	52966	52966	152,3	26420	26420	10,7	10,7	55	55	22,0	22,0	E	E	58	58	89	89	2,8	2,8	4,22	4,22	1	910	400/3/50	4	22,2	1 1/2"	1 1/2"	2100	1450	1240	1850	1150	550	1750	1190	2400	750	1100	1250	235
	BC/BD-191BC5-B04	72,1	57,8	61995	49699	202,8	25341	18230	12,5	10,0	43	29	25,8	34,0	E	D	60	53	91	84	2,8	1,7	5,40	2,90	1	910	400/3/50	6	29,7	2"	2"	2100	1450	1240	1850	1150	550	1750	1190	2400	750	1100	1250	250
	BC/BD-191BC5-B05	72,4	72,4	62253	62253	202,8	25503	25503	12,6	12,6	44	44	25,9	25,9	E	E	58	58	89	89	2,8	2,8	4,32	4,32	1	910	400/3/50	4	29,7	2"	2"	2100	1450	1240	1850	1150	550	1750	1190	2400	750	1100	1250	250
	BC/BD-191BD5-B04	80,5	62,7	69218	53912	253,6	24167	17106	14,0	10,9	75	48	28,8	36,9	E	D	60	54	91	85	2,8	1,7	5,40	2,90	1	910	400/3/50	6	35,9	2"	2"	2100	1450	1240	1850	1150	550	1750	1190	2400	750	1100	1250	266
	BC/BD-191BD5-B05	81,6	81,6	70163	70163	253,6	24648	24648	14,2	14,2	77	77	28,1	28,1	E	E	58	58	89	89	2,9	2,9	4,41	4,41	1	910	400/3/50	4	35,9	2"	2"	2100	1450	1240	1850	1150	550	1750	1190	2400	750	1100	1250	266
	BC/BD-191EB5-B04	54,4	44,6	46776	38349	121,6	24894	17773	9,4	7,7	81	57	19,4	26,2	E	E	60	54	91	85	2,8	1,7	5,40	2,90	1	910	400/3/50	6	17,8	1 1/2"	1 1/2"	1750	1450	1240	1500	1150	550	1400	1190	2050	750	1100	1250	213
	BC/BD-191EB5-B05	54,8	54,8	47120	47120	121,6	25176	25176	9,5	9,5	82	82	18,9	18,9	E	E	58	58	89	89	2,9	2,9	4,36	4,36	1	910	400/3/50	4	17,8	1 1/2"	1 1/2"	1750	1450	1240	1500	1150	550	1400	1190	2050	750	1100	1250	213
	BC/BD-191EC5-B04	63,5	-	54600	-	162,5	23329	-	11,0	-	64	-	22,7	-	E	-	61	-	91	-	2,8	-	5,40	-	1	910	400/3/50	6	23,5	1 1/2"	1 1/2"	1750	1450	1240	1500	1150	550	1400	1190	2050	750	1100	1250	227
	BC/BD-191EC5-B05	64,5	64,5	55460	55460	162,5	23980	23980	11,2	11,2	66	66	22,2	22,2	E	E	59	59	89	89	2,9	2,9	4,47	4,47	1	910	400/3/50	4	23,5	1 1/2"	1 1/2"	1750	1450	1240	1500	1150	550	1400	1190	2050	750	1100	1250	227
	BC/BD-191ED5-B04	70,6	-	60705	-	203,1	22057	-	12,3	-	93	-	25,2	-	E	-	61	-	92	-	2,8	-	5,40	-	1	910	400/3/50	6	28,4	1 1/2"	1 1/2"	1750	1450	1240	1500	1150	550	1400	1190	2050	750	1100	1250	240
	BC/BD-191ED5-B05	72,4	72,4	62253	62253	203,1	22897	22897	12,6	12,6	88	88	24,1	24,1	E	E	59	59	90	90	3,0	3,0	4,56	4,56	1	910	400/3/50	4	30,6	2"	2"	1750	1450	1240	1500	1150	550	1400	1190	2050	750	1100	1250	240

PAS D'AILETTE / FIN SPACING / LAMELLENABSTAND / ШАГ РЕБРА	MODÈLE KARYER / KARYER MODEL / МОДЕЛЬ KARYER	CAPACITÉ DE L'EAU / CAPACITY WATER / LEISTUNG WASSER / МОЩНОСТЬ ВОДА				SURFACE TOTALE / TOTAL SURFACE / GESAMTFLÄCHE / ОБЩАЯ ПЛОЩАДЬ	CÔTÉ AIR / AIR SIDE / LUFTSEITE / СТОРОНА ВОЗДУХА		CÔTÉ FLUIDE/ FLUID SIDE / MEDIUMSEITE / СТОРОНА ЖИДКОСТИ			ÉNERGIE / ENERGY / ENERGIE / ЭНЕРГИЯ				ACOUSTIQUE / SOUND / SCHALLPEGEL / ЗВУК				INFORMATIONS VENTILATEUR / FAN DATA / LÜFTERDATEN / ДАННЫЕ ВЕНТИЛЯТОРА								INFORMATIONS BATTERIE / COIL DATA / WÄRMETAUSCHERDATEN / ДАННЫЕ БАТАРЕИ															
		T ambiante / Tambient / Umgebingstemp/ T окружающей среды =25°C ΔT=15°C Su / Water / Wasser / Вода, T entrée, eau / Tinlet, water / Wassereintritstemp. / T воды на входе = 40°C, TSORTIE, su / Toutlet, water / Wasseraustritstemp. / T воды на выходе =35°C					DÉBIT D'AIR / AIR FLOW / LUFTMENGE / РАСХОД ВОЗДУХА		DÉBIT DE FLUIDE/ FLUID FLOW / MEDIUMMENGE / РАСХОД ЖИДКОСТИ		CÔTÉ FLUIDE / PRESSURE DROP FLUID SIDE / MEDIUMSEITIGER DRUCKVERLUST / ПАДЕНИЕ ДАВЛЕНИЯ СО СТОРОНЫ ЖИДКОСТИ		TAUX D'EFFICACITÉ ÉNERGÉTIQUE / ENERGY EFFICIENCY RATIO / ENERGIEEFFIZIENZRATE / КЛАСС ЭНЕРГОЭФФЕКТИВНОСТИ		CLASSE D'EFFICACITÉ ÉNERGÉTIQUE / ENERGY EFFICIENCY CLASS / ENERGIEEFFIZIENZKLASSE / КОЭФФИЦИЕНТ ЭНЕРГОЭФФЕКТИВНОСТИ		NIVEAU DE PRESSION SONORE / SOUND PRESSURE LEVEL / SCHALLDRUCKPEGEL / УРОВЕНЬ ЗВУКОВОГО ДАВЛЕНИЯ		NIVEAU DE PUISSANCE SONORE / SOUND POWER LEVEL / SCHALLLEISTUNGSPEGEL / УРОВЕНЬ ЗВУКОВОЙ МОЩНОСТИ		PUISSANCE TOTALE / TOTAL POWER / GESAMTLEISTUNG / ОБЩАЯ МОЩНОСТЬ		COURANT TOTAL / TOTAL CURRENT / GESAMTSTROMAUFNAHME / ОБЩИЙ ТОК		NOMBRE DE VENTILATEURS / NUMBER OF FANS / LÜFTERANZAHL/ КОЛИЧЕСТВО ВЕНТИЛЯТОРОВ	DIAMÈTRE DU VENTILATEUR / FAN DIAMETER / LÜFTERDURCHMESSER / ДИАМЕТР ВЕНТИЛЯТОРА	MOTEUR / MOTOR / МОТОР	NOMBRE DE PÔLES / NUMBER OF POLES / POLANZAHL / КОЛИЧЕСТВО ПОЛЮСОВ	VOLUME INTÉRIEUR / INTERNAL VOLUME / INNENVOLUMEN ВНУТРЕННИЙ ОБЪЕМ	CONNEXIONS / CONNECTIONS / ANSCHLÜSSE / СОЕДИНЕНИЯ		DIMENSIONS/ DIMENSIONS / ABMESSUNGEN / ГАБАРИТНЫЕ РАЗМЕРЫ												POIDS / WEIGHT / GEWICHT / ВЕС
		kW		kcal/h			m³/h		m³/h		kPa						dB(A) 10m		dB		kW		A							ENTRÉE / INLET / EINTRITT/ ВХОД	SORTIE / OUTLET / AUSTRITT / ВЫХОД	A	B	C	E	F	G	H	I	K	L	M	N	
		Δ	Y	Δ	Y	m²	Δ	Y	Δ	Y	Δ	Y	Δ	Y	Δ	Y	Δ	Y	Δ	Y	Δ	Y	Δ	Y	PCS	mm	V/Ph/Hz		dm³	"	"	mm											kg
2,5 mm	BC/BD-191GB5-B04	72,3	59,6	62167	51247	208,9	28359	20992	12,5	10,3	31	22	25,8	35,1	E	D	59	53	90	84	2,8	1,7	5,40	2,90	1	910	400/3/50	6	31,3	2"	2"	2750	1450	1240	2500	1150	550	2400	1190	3050	750	1100	1250	275
	BC/BD-191GB5-B05	71,1	71,1	61135	61135	208,9	27653	27653	12,3	12,3	30	30	26,3	26,3	E	E	59	59	90	90	2,7	2,7	4,06	4,06	1	910	400/3/50	4	31,3	2"	2"	2750	1450	1240	2500	1150	550	2400	1190	3050	750	1100	1250	275
	BC/BD-191GC5-B04	86,4	69,5	74291	59759	278,2	27491	20200	15,0	12,1	77	52	30,9	40,9	D	D	59	53	90	84	2,8	1,7	5,40	2,90	1	910	400/3/50	6	38,6	2"	2"	2750	1450	1240	2500	1150	550	2400	1190	3050	750	1100	1250	295
	BC/BD-191GC5-B05	85,4	85,4	73431	73431	278,2	27057	27057	14,8	14,8	75	75	31,6	31,6	D	D	59	59	89	89	2,7	2,7	4,14	4,14	1	910	400/3/50	4	38,6	2"	2"	2750	1450	1240	2500	1150	550	2400	1190	3050	750	1100	1250	295
	BC/BD-191GD5-B04	94,7	74,7	81427	64230	348,0	26701	19489	16,4	13,0	62	40	33,8	43,9	D	D	59	53	90	84	2,8	1,7	5,40	2,90	1	910	400/3/50	6	47,8	2"	2"	2750	1450	1240	2500	1150	550	2400	1190	3050	750	1100	1250	317
	BC/BD-191GD5-B05	94,2	94,2	80997	80997	348,0	26485	26485	16,3	16,3	61	61	33,6	33,6	D	D	58	58	89	89	2,8	2,8	4,21	4,21	1	910	400/3/50	4	47,8	2"	2"	2750	1450	1240	2500	1150	550	2400	1190	3050	750	1100	1250	317
	BC/BD-291BB5-B04	118,6	98,0	101978	84265	304,7	53216	38822	20,6	17,0	17	12	21,2	28,8	E	E	62	56	93	87	5,6	3,4	10,80	5,80	2	910	400/3/50	6	47,2	2 1/2"	2 1/2"	3850	1450	1240	3600	1150	550	1750	1190	4150	750	1100	1250	424
	BC/BD-291BB5-B05	118,1	118,1	101548	101548	304,7	52840	52840	20,5	20,5	17	17	21,5	21,5	E	E	61	61	92	92	5,5	5,5	8,43	8,43	2	910	400/3/50	4	47,2	2 1/2"	2 1/2"	3850	1450	1240	3600	1150	550	1750	1190	4150	750	1100	1250	424
	BC/BD-291BC5-B04	147,1	117,9	126483	101376	406,3	50682	36459	25,5	20,5	83	56	26,3	34,7	E	D	63	56	94	87	5,6	3,4	10,80	5,80	2	910	400/3/50	6	59,7	2 1/2"	2 1/2"	3850	1450	1240	3600	1150	550	1750	1190	4150	750	1100	1250	453
	BC/BD-291BC5-B05	147,7	147,7	126999	126999	406,3	51006	51006	25,6	25,6	83	83	25,9	25,9	E	E	61	61	92	92	5,7	5,7	8,64	8,64	2	910	400/3/50	4	59,7	2 1/2"	2 1/2"	3850	1450	1240	3600	1150	550	1750	1190	4150	750	1100	1250	453
	BC/BD-291BD5-B04	161,0	125,4	138435	107825	507,8	48334	34212	27,9	21,8	68	44	28,8	36,9	E	D	63	57	94	88	5,6	3,4	10,80	5,80	2	910	400/3/50	6	72,1	2 1/2"	2 1/2"	3850	1450	1240	3600	1150	550	1750	1190	4150	750	1100	1250	484
	BC/BD-291BD5-B05	163,2	163,2	140327	140327	507,8	49296	49296	28,3	28,3	70	70	28,1	28,1	E	E	61	61	92	92	5,8	5,8	8,81	8,81	2	910	400/3/50	4	72,1	2 1/2"	2 1/2"	3850	1450	1240	3600	1150	550	1750	1190	4150	750	1100	1250	484
	BC/BD-291EB5-B04	108,9	89,2	93637	76698	243,8	49788	35546	18,9	15,5	64	45	19,4	26,2	E	E	63	57	94	88	5,6	3,4	10,80	5,80	2	910	400/3/50	6	39,8	2 1/2"	2 1/2"	3150	1450	1240	2900	1150	550	1400	1190	3450	750	1100	1250	379
	BC/BD-291EB5-B05	109,6	109,6	94239	94239	243,8	50352	50352	19,0	19,0	65	65	19,2	19,2	E	E	61	61	92	92	5,7	5,7	8,71	8,71	2	910	400/3/50	4	39,8	2 1/2"	2 1/2"	3150	1450	1240	2900	1150	550	1400	1190	3450	750	1100	1250	379
	BC/BD-291EC5-B04	126,7	-	108942	-	325,0	46659	-	22,0	-	53	-	22,6	-	E	-	64	-	94	-	5,6	-	10,80	-	2	910	400/3/50	6	49,7	2 1/2"	2 1/2"	3150	1450	1240	2900	1150	550	1400	1190	3450	750	1100	1250	405
	BC/BD-291EC5-B05	128,9	128,9	110834	110834	325,0	47960	47960	22,4	22,4	54	54	21,8	21,8	E	E	62	62	92	92	5,9	5,9	8,94	8,94	2	910	400/3/50	4	49,7	2 1/2"	2 1/2"	3150	1450	1240	2900	1150	550	1400	1190	3450	750	1100	1250	404
	BC/BD-291ED5-B04	139,0	-	119518	-	406,3	44114	-	24,1	-	44	-	24,8	-	E	-	64	-	95	-	5,6	-	10,80	-	2	910	400/3/50	6	59,7	2 1/2"	2 1/2"	3150	1450	1240	2900	1150	550	1400	1190	3450	750	1100	1250	430
	BC/BD-291ED5-B05	142,5	142,5	122528	122528	406,3	45794	45794	24,7	24,7	46	46	23,8	23,8	E	E	62	62	93	93	6,0	6,0	9,12	9,12	2	910	400/3/50	4	59,7	2 1/2"	2 1/2"	3150	1450	1240	2900	1150	550	1400	1190	3450	750	1100	1250	430
	BC/BD-291GB5-B04	144,4	119,0	124162	102322	417,9	56718	41985	25,1	20,7	30	21	25,8	35,0	E	D	62	56	93	87	5,6	3,4	10,80	5,80	2	910	400/3/50	6	61,1	2 1/2"	2 1/2"	5150	1450	1240	4900	1150	550	2400	1190	5450	750	1100	1250	503
	BC/BD-291GB5-B05	142,1	142,1	122184	122184	417,9	55306	55306	24,7	24,7	30	30	26,8	26,8	E	E	62	62	93	93	5,3	5,3	8,12	8,12	2	910	400/3/50	4	61,1	2 1/2"	2 1/2"	5150	1450	1240	4900	1150	550	2400	1190	5450	750	1100	1250	502
	BC/BD-291GC5-B04	168,0	135,4	144454	116423	557,2	54982	40400	29,2	23,5	24	16	30,0	39,8	E	D	62	56	93	87	5,6	3,4	10,80	5,80	2	910	400/3/50	6	81,6	3"	3"	5150	1450	1240	4900	1150	550	2400	1190	5450	750	1100	1250	546
	BC/BD-291GC5-B05	166,2	166,2	142906	142906	557,2	54113	54113	28,8	28,8	23	23	30,8	30,8	D	D	62	62	92	92	5,4	5,4	8,28	8,28	2	910	400/3/50	4	81,6	3"	3"	5150	1450	1240	4900	1150	550	2400	1190	5450	750	1100	1250	545
	BC/BD-291GD5-B04	184,4	145,7	158555	125279	696,4	53401	38977	32,0	25,3	21	13	32,9	42,9	D	D	62	56	93	87	5,6	3,4	10,80	5,80	2	910	400/3/50	6	98,6	3"	3"	5150	1450	1240	4900	1150	550	2400	1190	5450	750	1100	1250	589
	BC/BD-291GD5-B05	183,3	183,3	157610	157610	696,4	52970	52970	31,8	31,8	20	20	33,3	33,3	D	D	61	61	92	92	5,5	5,5	8,42	8,42	2	910	400/3/50	4	98,6	3"	3"	5150	1450	1240	4900	1150	550	2400	1190	5450	750	1100	1250	588
	BC/BD-391BB5-B04	185,3	152,9	159329	131470	457,0	79824	58233	32,2	26,5	46	33	22,1	30,0	E	E	64	58	95	89	8,4	5,1	16,21	8,70	3	910	400/3/50	6	69,4	3"	3"	5600	1450	1240	5350	1150	550	1750	1190	5900	750	1100	1250	610
	BC/BD-391BB5-B05	184,6	184,6	158727	158727	457,0	79260	79260	32,0	32,0	46	46	22,2	22,2	E	E	63	63	94	94	8,3	8,3	12,65	12,65	3	910	400/3/50	4	69,4	3"	3"	5600	1450	1240	5350	1150	550	1750	1190	5900	750	1100	1250	610
	BC/BD-391BC5-B04	216,1	173,4	185813	149097	609,4	76023	54689	37,5	30,1	40	27	25,7	34,0	E	D	65	58	96	89	8,4	5,1	16,21	8,70	3	910	400/3/50	6	88,0	3"	3"	5600	1450	1240	5350	1150	550	1750	1190	5900	750	1100	1250	657
	BC/BD-391BC5-B05	217,0	217,0	186586	186586	609,4	76509	76509	37,7	37,7	40	40	25,5	25,5	E	E	63	63	94	94	8,5	8,5	12,96	12,96	3	910	400/3/50	4	88,0	3"	3"	5600	1450	1240	5350	1150	550	1750	1190	5900	750	1100	1250	657
	BC/BD-391BD5-B04	236,8	184,6	203611	158727	761,7	72500	51317	41,1	32,0	34	22	28,2	36,2	E	D	65	59	96	90	8,4	5,1	16,21	8,70	3	910	400/3/50	6	106,6	3"	3"	5600	1450	1240	5350	1150	550	1750	1190	5900	750	1100	1250	704
	BC/BD-391BD5-B05	240,0	240,0	206363	206363	761,7	73944	73944	41,7	41,7	35	35	27,6	27,6	E	E	63	63	94	94	8,7	8,7	13,22	13,22	3	910	400/3/50	4	106,6	3"	3"	5600	1450	1240	5350	1150	550	1750	1190	5900	750	1100	1250	704
	BC/BD-391EB5-B04	158,9	130,4	136629	112124	365,6	74683	53319	27,6	22,6	33	23	18,9	25,6	E	E	65	59	96	90	8,4	5,1	16,21	8,70	3	910	400/3/50	6	54,7	2 1/2"	2 1/2"	4550	1450	1240	4300	1150	550	1400	1190	4850	750	1100	1250	547
	BC/BD-391EB5-B05	159,9	159,9	137489	137489	365,6	75528	75528	27,8	27,8	33	33	18,6	18,6	E	E	63	63	94	94	8,6	8,6	13,06	13,06	3	910	400/3/50	4	54,7	2 1/2"	2 1/2"	4550	1450	1240	4300	1150	550	1400	1190	4850	750	1100	1250	546
	BC/BD-391EC5-B04	185,2	-	159243	-	487,5	69988	-	32,1	-	25	-	22,0	-	E	-	66	-	96	-	8,4	-	16,21	-	3	910	400/3/50	6	73,1	3"	3"	4550	1450	1240	4300	1150	550	1400	1190	4850	750	1100	1250	585
	BC/BD-391EC5-B05	188,3	188,3	161909	161909	487,5	71940	71940	32,7	32,7	26	26	21,4	21,4	E	E	64	64	94	94	8,8	8,8	13,40	13,40	3	910	400/3/50	4	73,1	3"	3"	4550	1450	1240	4300	1150	550	1400	1190	4850	750	1100	1250	584
	BC/BD-391ED5-B04	203,3	-	174806	-	609,4	66171	-	35,3	-	22	-	24,2	-	E	-	66	-	97	-	8,4	-	16,21	-	3	910	400/3/50	6	88,0	3"	3"	4550	1450	1240	4300	1150	550	1400	1190	4850	750	1100	1250	623
	BC/BD-391ED5-B05	208,5	208,5	179278	179278	609,4	68691	68691	36,2	36,2	23	23	23,2	23,2	E	E	64	64	95	95	9,0	9,0	13,68	13,68	3	910	400/3/50	4	88,0	3"	3"	4550	1450	1240	4300	1150	550	1400	1190	4850	750	1100	1250	622
	BC/BD-391GB5-B04	223,1	183,7	191831	157954	626,8	85077	62977	38,7	31,9	85	60	26,6	36,0	E	D	64	58	95	89	8,4	5,1	16,21	8,70	3	910	400/3/50	6	90,1	3"	3"	7550	1450	1240	7300	1150	550	2400	1190	7850	750	1100	1250	729
	BC/BD-391GB5-B05	219,6	219,6	188822	188822	626,8	82959	82959	38,1	38,1	82	82	27,5	27,5	E	E	64	64	95	95	8,0	8,0	12,18	12,18	3	910	400/3/50	4	90,1	3"	3"	7550	1450	1240	7300	1150	550	2400	1190	7850	750	1100	1250	728
	BC/BD-391GC5-B04	259,2	208,6	222872	179364	835,7	82473	60600	45,0	36,2	64	43	30,9	40,9	D	D	64	58	95	89	8,4	5,1	16,21	8,70	3	910	400/3/50	6	125,2	4"	4"	7550	1450	1240	7300	1150	550	2400	1190	7850	750	1100	1250	792
	BC/BD-391GC5-B05	256,4	256,4	220464	220464	835,7	81170	81170	44,5	44,5	63	63	31,7	31,7	D	D	64	64	94	94	8,1	8,1	12,41	12,41	3	910	400/3/50	4	125,2	4"	4"	7550	1450	1240	7300	1150	550	2400	1190	7850	750	1100	1250	792

PAS D'AILETTE / FIN SPACING / LAMELLENABSTAND / ШАГ РЕБРА	MODÈLE KARYER / KARYER MODEL / МОДЕЛЬ KARYER	CAPACITÉ DE L' EAU / CAPACITY WATER / LEISTUNG WASSER / МОЩНОСТЬ ВОДА — T ambiante / Tambient / Umgebungstemp/ T окружающей среды =25°C ΔT=15°C Su / Water / Wasser / Вода, T entrée, eau / Tinlet, water / Wassereintrittstemp. / T воды на входе = 40°C, TSORTIE, su / Toutlet, water / Wasseraustrittstemp. / T воды на выходе =35°C				SURFACE TOTALE / TOTAL SURFACE / GESAMTFLÄCHE / ОБЩАЯ ПЛОЩАДЬ	CÔTÉ AIR / AIR SIDE / LUFTSEITE / СТОРОНА ВОЗДУХА — DÉBIT D'AIR / AIR FLOW / LUFTMENGE / РАСХОД ВОЗДУХА		CÔTÉ FLUIDE/ FLUID SIDE / MEDIUMSEITE / СТОРОНА ЖИДКОСТИ — DÉBIT DE FLUIDE/ FLUID FLOW / MEDIUMMENGE / РАСХОД ЖИДКОСТИ		CÔTÉ FLUIDE / PRESSURE DROP FLUID SIDE / MEDIUMSEITIGER DRUCKVERLUST / ПАДЕНИЕ ДАВЛЕНИЯ СО СТОРОНЫ ЖИДКОСТИ		ÉNERGIE / ENERGY / ENERGIE / ЭНЕРГИЯ — TAUX D'EFFICACITÉ ÉNERGÉTIQUE / ENERGY EFFICIENCY RATIO / ENERGIEEFFIZIENZRATE / КЛАСС ЭНЕРГОЭФФЕКТИВНОСТИ		CLASSE D'EFFICACITÉ ÉNERGÉTIQUE / ENERGY EFFICIENCY CLASS / ENERGIEEFFIZIENZKLASSE / КОЭФФИЦИЕНТ ЭНЕРГОЭФФЕКТИВНОСТИ		ACOUSTIQUE / SOUND / SCHALLPEGEL / ЗВУК — NIVEAU DE PRESSION SONORE / SOUND PRESSURE LEVEL / SCHALLDRUCKPEGEL / УРОВЕНЬ ЗВУКОВОГО ДАВЛЕНИЯ		NIVEAU DE PUISSANCE SONORE / SOUND POWER LEVEL / SCHALLLEISTUNGSPEGEL / УРОВЕНЬ ЗВУКОВОЙ МОЩНОСТИ		INFORMATIONS VENTILATEUR / FAN DATA / LÜFTERDATEN / ДАННЫЕ ВЕНТИЛЯТОРА — PUISSANCE TOTALE / TOTAL POWER / GESAMTLEISTUNG / ОБЩАЯ МОЩНОСТЬ		COURANT TOTAL / TOTAL CURRENT / GESAMTSTROMAUFNAHME / ОБЩИЙ ТОК		NOMBRE DE VENTILATEURS / NUMBER OF FANS / LÜFTERANZAHL/ КОЛИЧЕСТВО ВЕНТИЛЯТОРОВ	DIAMÈTRE DU VENTILATEUR / FAN DIAMETER / LÜFTERDURCHMESSER / ДИАМЕТР ВЕНТИЛЯТОРА	MOTEUR / MOTOR / МОТОР	NOMBRE DE PÔLES / NUMBER OF POLES / POLANZAHL / КОЛИЧЕСТВО ПОЛЮСОВ	INFORMATIONS BATTERIE / COIL DATA / WÄRMETAUSCHERDATEN / ДАННЫЕ БАТАРЕИ — VOLUME INTÉRIEUR / INTERNAL VOLUME / INNENVOLUMEN/ВНУТРЕННИЙ ОБЪЕМ	CONNEXIONS / CONNECTIONS / ANSCHLÜSSE / СОЕДИНЕНИЯ — ENTRÉE / INLET / EINTRITT/ ВХОД	SORTIE / OUTLET / AUSTRITT / ВЫХОД	DIMENSIONS/ DIMENSIONS / ABMESSUNGEN / ГАБАРИТНЫЕ РАЗМЕРЫ												POIDS / WEIGHT / GEWICHT / ВЕС
		kW		kcal/h		m²	m³/h		m³/h		kPa						dB(A) 10m		dB		kW		A		PCS	mm	V/Ph/Hz		dm³	"		A	B	C	E	F	G	H	I	K	L	M	N	kg
		Δ	Y	Δ	Y		Δ	Y	Δ	Y	Δ	Y	Δ	Y	Δ	Y	Δ	Y	Δ	Y	Δ	Y	Δ	Y								mm												
2,5 mm	BC/BD-391GD5-B04	284,1	224,1	244282	192691	1044,7	80102	58466	49,3	38,9	52	34	33,8	43,9	D	D	64	58	95	89	8,4	5,1	16,21	8,70	3	910	400/3/50	6	150,7	4"	4"	7550	1450	1240	7300	1150	550	2400	1190	7850	750	1100	1250	856
	BC/BD-391GD5-B05	282,4	282,4	242820	242820	1044,7	79455	79455	49,0	49,0	51	51	34,0	34,0	D	D	63	63	94	94	8,3	8,3	12,62	12,62	3	910	400/3/50	4	150,7	4"	4"	7550	1450	1240	7300	1150	550	2400	1190	7850	750	1100	1250	855
	BC/BD-491BB5-B04	252,4	208,1	217025	178934	609,4	106432	77643	43,8	36,1	96	68	22,5	30,6	E	D	65	59	96	90	11,2	6,8	21,60	11,60	4	910	400/3/50	6	97,5	4"	4"	7350	1450	1240	7100	1150	550	1750	1190	7650	750	1100	1250	797
	BC/BD-491BB5-B05	251,3	251,3	216079	216079	609,4	105680	105680	43,6	43,6	95	95	22,8	22,8	E	E	64	64	95	95	11,0	11,0	16,86	16,86	4	910	400/3/50	4	97,5	4"	4"	7350	1450	1240	7100	1150	550	1750	1190	7650	750	1100	1250	796
	BC/BD-491BC5-B04	294,0	235,7	252794	202665	812,5	101364	72918	51,0	40,9	78	52	26,3	34,7	E	D	66	59	97	90	11,2	6,8	21,60	11,60	4	910	400/3/50	6	122,3	4"	4"	7350	1450	1240	7100	1150	550	1750	1190	7650	750	1100	1250	859
	BC/BD-491BC5-B05	295,2	295,2	253826	253826	812,5	102012	102012	51,2	51,2	78	78	26,1	26,1	E	E	64	64	95	95	11,3	11,3	17,27	17,27	4	910	400/3/50	4	122,3	4"	4"	7350	1450	1240	7100	1150	550	1750	1190	7650	750	1100	1250	858
	BC/BD-491BD5-B04	321,8	250,6	276698	215477	1015,7	96667	68423	55,9	43,5	63	41	28,7	36,9	E	D	66	60	97	91	11,2	6,8	21,60	11,60	4	910	400/3/50	6	147,1	4"	4"	7350	1450	1240	7100	1150	550	1750	1190	7650	750	1100	1250	921
	BC/BD-491BD5-B05	326,2	326,2	280481	280481	1015,7	98592	98592	56,6	56,6	65	65	28,4	28,4	E	E	64	64	95	95	11,5	11,5	17,62	17,62	4	910	400/3/50	4	147,1	4"	4"	7350	1450	1240	7100	1150	550	1750	1190	7650	750	1100	1250	920
	BC/BD-491EB5-B04	217,5	178,3	187016	153310	487,5	99577	71091	37,8	31,0	65	46	19,4	26,2	E	E	66	60	97	91	11,2	6,8	21,60	11,60	4	910	400/3/50	6	73,1	3"	3"	5950	1450	1240	5700	1150	550	1400	1190	6250	750	1100	1250	712
	BC/BD-491EB5-B05	218,9	218,9	188220	188220	487,5	100704	100704	38,0	38,0	66	66	19,2	19,2	E	E	64	64	95	95	11,4	11,4	17,41	17,41	4	910	400/3/50	4	73,1	3"	3"	5950	1450	1240	5700	1150	550	1400	1190	6250	750	1100	1250	712
	BC/BD-491EC5-B04	253,2	-	217713	-	650,0	93318	-	44,0	-	49	-	22,6	-	E	-	67	-	97	-	11,2	-	21,60	-	4	910	400/3/50	6	102,5	4"	4"	5950	1450	1240	5700	1150	550	1400	1190	6250	750	1100	1250	762
	BC/BD-491EC5-B05	257,6	257,6	221496	221496	650,0	95921	95921	44,7	44,7	50	50	22,0	22,0	E	E	65	65	95	95	11,7	11,7	17,87	17,87	4	910	400/3/50	4	102,5	4"	4"	5950	1450	1240	5700	1150	550	1400	1190	6250	750	1100	1250	762
	BC/BD-491ED5-B04	277,7	-	238779	-	812,5	88228	-	48,2	-	40	-	24,8	-	E	-	67	-	98	-	11,2	-	21,60	-	4	910	400/3/50	6	122,3	4"	4"	5950	1450	1240	5700	1150	550	1400	1190	6250	750	1100	1250	812
	BC/BD-491ED5-B05	284,8	284,8	244884	244884	812,5	91588	91588	49,4	49,4	42	42	23,7	23,7	E	E	65	65	96	96	12,0	12,0	18,24	18,24	4	910	400/3/50	4	122,3	4"	4"	5950	1450	1240	5700	1150	550	1400	1190	6250	750	1100	1250	812
	BC/BD-491GB5-B04	288,5	237,9	248065	204557	835,7	113436	83969	50,1	41,3	28	20	25,8	35,0	E	D	65	59	96	90	11,2	6,8	21,60	11,60	4	910	400/3/50	6	125,2	4"	4"	9950	1450	1240	9700	1150	550	2400	1190	10250	750	1100	1250	956
	BC/BD-491GB5-B05	284,0	284,0	244196	244196	835,7	110612	110612	49,3	49,3	27	27	26,8	26,8	E	E	65	65	96	96	10,6	10,6	16,23	16,23	4	910	400/3/50	4	125,2	4"	4"	9950	1450	1240	9700	1150	550	2400	1190	10250	750	1100	1250	955
	BC/BD-491GC5-B04	335,8	270,7	288736	232760	1114,3	109963	80799	58,3	47,0	24	16	30,0	39,8	E	D	65	59	96	90	11,2	6,8	21,60	11,60	4	910	400/3/50	6	159,2	4"	4"	9950	1450	1240	9700	1150	550	2400	1190	10250	750	1100	1250	1040
	BC/BD-491GC5-B05	332,1	332,1	285555	285555	1114,3	108226	108226	57,6	57,6	24	24	30,8	30,8	D	D	65	65	95	95	10,8	10,8	16,55	16,55	4	910	400/3/50	4	159,2	4"	4"	9950	1450	1240	9700	1150	550	2400	1190	10250	750	1100	1250	1040
	BC/BD-491GD5-B04	368,6	291,2	316939	250387	1392,9	106803	77955	64,0	50,5	22	14	32,9	42,8	D	D	65	59	96	90	11,2	6,8	21,60	11,60	4	910	400/3/50	6	193,3	4"	4"	9950	1450	1240	9700	1150	550	2400	1190	10250	750	1100	1250	1125
	BC/BD-491GD5-B05	366,4	366,4	315047	315047	1392,9	105939	105939	63,6	63,6	22	22	33,3	33,3	D	D	64	64	95	95	11,0	11,0	16,83	16,83	4	910	400/3/50	4	193,3	4"	4"	9950	1450	1240	9700	1150	550	2400	1190	10250	750	1100	1250	1124
	BC/BD-591BB5-B04	303,6	250,6	261049	215477	761,7	133040	97054	52,7	43,5	28	20	21,7	29,5	E	E	66	60	97	91	14,0	8,5	27,00	14,50	5	910	400/3/50	6	116,1	4"	4"	9100	1450	1240	8850	1150	550	1750	1190	9400	750	1100	1250	985
	BC/BD-591BB5-B05	302,3	302,3	259931	259931	761,7	132100	132100	52,5	52,5	28	28	21,9	21,9	E	E	65	65	96	96	13,8	13,8	21,08	21,08	5	910	400/3/50	4	116,1	4"	4"	9100	1450	1240	8850	1150	550	1750	1190	9400	750	1100	1250	984
	BC/BD-591BC5-B04	354,2	284,5	304557	244626	1015,7	126705	91148	61,5	49,4	25	17	25,3	33,5	E	D	67	60	98	91	14,0	8,5	27,00	14,50	5	910	400/3/50	6	147,1	4"	4"	9100	1450	1240	8850	1150	550	1750	1190	9400	750	1100	1250	1062
	BC/BD-591BC5-B05	355,7	355,7	305847	305847	1015,7	127514	127514	61,7	61,7	25	25	25,2	25,2	E	E	65	65	96	96	14,1	14,1	21,59	21,59	5	910	400/3/50	4	147,1	4"	4"	9100	1450	1240	8850	1150	550	1750	1190	9400	750	1100	1250	1062
	BC/BD-591BD5-B04	388,4	303,2	333964	260705	1269,6	120834	85529	67,4	52,6	23	14	27,7	35,7	E	D	67	61	98	92	14,0	8,5	27,00	14,50	5	910	400/3/50	6	178,2	4"	4"	9100	1450	1240	8850	1150	550	1750	1190	9400	750	1100	1250	1140
	BC/BD-591BD5-B05	393,7	393,7	338521	338521	1269,6	123240	123240	68,3	68,3	23	23	27,3	27,3	E	E	65	65	96	96	14,4	14,4	22,02	22,02	5	910	400/3/50	4	178,2	4"	4"	9100	1450	1240	8850	1150	550	1750	1190	9400	750	1100	1250	1139
	BC/BD-591EB5-B04	276,3	226,4	237575	194669	609,4	124471	88864	48,0	39,3	113	79	19,7	26,6	E	E	67	61	98	92	14,0	8,5	27,00	14,50	5	910	400/3/50	6	97,5	4"	4"	7350	1450	1240	7100	1150	550	1400	1190	7650	750	1100	1250	877
	BC/BD-591EB5-B05	278,1	278,1	239123	239123	609,4	125880	125880	48,3	48,3	114	114	19,4	19,4	E	E	65	65	96	96	14,3	14,3	21,76	21,76	5	910	400/3/50	4	97,5	4"	4"	7350	1450	1240	7100	1150	550	1400	1190	7650	750	1100	1250	877
	BC/BD-591EC5-B04	321,4	-	276354	-	812,5	116647	-	55,8	-	91	-	23,0	-	E	-	68	-	98	-	14,0	-	27,00	-	5	910	400/3/50	6	122,3	4"	4"	7350	1450	1240	7100	1150	550	1400	1190	7650	750	1100	1250	939
	BC/BD-591EC5-B05	327,0	327,0	281169	281169	812,5	119901	119901	56,8	56,8	94	94	22,4	22,4	E	E	66	66	96	96	14,6	14,6	22,34	22,34	5	910	400/3/50	4	122,3	4"	4"	7350	1450	1240	7100	1150	550	1400	1190	7650	750	1100	1250	939
	BC/BD-591ED5-B04	352,3	-	302923	-	1015,7	110285	-	61,1	-	74	-	25,2	-	E	-	68	-	99	-	14,0	-	27,00	-	5	910	400/3/50	6	147,1	4"	4"	7350	1450	1240	7100	1150	550	1400	1190	7650	750	1100	1250	1001
	BC/BD-591ED5-B05	361,2	361,2	310576	310576	1015,7	114485	114485	62,7	62,7	78	78	24,2	24,2	E	E	66	66	97	97	14,9	14,9	22,80	22,80	5	910	400/3/50	4	147,1	4"	4"	7350	1450	1240	7100	1150	550	1400	1190	7650	750	1100	1250	1001
	BC/BD-691BB5-B04	370,4	305,7	318487	262855	914,1	159648	116465	64,3	53,1	47	33	22,0	30,0	E	E	67	61	98	92	16,8	10,2	32,41	17,40	6	910	400/3/50	6	134,7	4"	4"	10850	1450	1240	10600	1150	550	1750	1190	11150	750	1100	1250	1171
	BC/BD-691BB5-B05	368,9	368,9	317197	317197	914,1	158520	158520	64,0	64,0	46	46	22,2	22,2	E	E	66	66	97	97	16,6	16,6	25,29	25,29	6	910	400/3/50	4	134,7	4"	4"	10850	1450	1240	10600	1150	550	1750	1190	11150	750	1100	1250	1171
	BC/BD-691BC5-B04	431,9	346,6	371367	298022	1218,8	152046	109378	75,0	60,1	35	24	25,7	34,0	E	D	68	61	99	92	16,8	10,2	32,41	17,40	6	910	400/3/50	6	184,0	5"	5"	11050	1450	1240	10600	1150	550	1750	1190	11550	750	1100	1250	1264
	BC/BD-691BC5-B05	433,7	433,7	372915	372915	1218,8	153017	153017	75,3	75,3	36	36	25,5	25,5	E	E	66	66	97	97	17,0	17,0	25,91	25,91	6	910	400/3/50	4	184,0	5"	5"	11050	1450	1240	10600	1150	550	1750	1190	11550	750	1100	1250	1263
	BC/BD-691BD5-B04	473,2	369,0	406879	317283	1523,5	145001	102635	82,1	64,0	30	19	28,2	36,2	E	D	68	62	99	93	16,8	10,2	32,41	17,40	6	910	400/3/50	6	221,2	5"	5"	11050	1450	1240	10600	1150	550	1750	1190	11550	750	1100	1250	1356
	BC/BD-691BD5-B05	479,7	479,7	412468	412468	1523,5	147888	147888	83,2	83,2	30	30	27,7	27,7	E	E	66	66	97	97	17,3	17,3	26,43	26,43	6	910	400/3/50	4	221,2	5"	5"	11050	1450	1240	10600	1150	550	1750	1190	11550	750	1100	1250	1356
	BC/BD-691EB5-B04	317,5	260,5	273001	223990	731,3	149365	106637	55,1	45,2	29	21	18,9	25,5	E	E	68	62	99	93	16,8	10,2	32,41	17,40	6	910	400/3/50	6	112,4	4"	4"	8750	1450	1240	8500	1150	550	1400	1190	9050	750	1100	1250	1044
	BC/BD-691EB5-B05	319,6	319,6	274806	274806	731,3	151056	151056	55,5	55,5	30	30	18,7	18,7	E	E	66	66	97	97	17,1	17,1	26,11	26,11	6	910	400/3/50	4	112,4	4"	4"	8750	1450	1240	8500	1150	550	1400	1190	9050	750	1100	1250	1043

PAS D'AILETTE / FIN SPACING / LAMELLENABSTAND / ШАГ РЕБРА	MODÈLE KARYER / KARYER MODEL / МОДЕЛЬ KARYER	CAPACITÉ DE L'EAU / CAPACITY WATER / LEISTUNG WASSER / МОЩНОСТЬ ВОДА				SURFACE TOTALE / TOTAL SURFACE / GESAMTFLÄCHE / ОБЩАЯ ПЛОЩАДЬ	CÔTÉ AIR / AIR SIDE / LUFTSEITE / СТОРОНА ВОЗДУХА		CÔTÉ FLUIDE/ FLUID SIDE / MEDIUMSEITE / СТОРОНА ЖИДКОСТИ			ÉNERGIE / ENERGY / ENERGIE / ЭНЕРГИЯ				ACOUSTIQUE / SOUND / SCHALLPEGEL / ЗВУК				INFORMATIONS VENTILATEUR / FAN DATA / LÜFTERDATEN / ДАННЫЕ ВЕНТИЛЯТОРА								INFORMATIONS BATTERIE / COIL DATA / WÄRMETAUSCHERDATEN / ДАННЫЕ БАТАРЕИ															
		T ambiante / Tambient / Umgebingstemp/ T окружающей среды =25°C ΔT=15°C Su / Water / Wasser / Вода, T entrée, eau / Tinlet, water / Wassereintritstemp. / T воды на входе = 40°C, TSORTIE, su / Toutlet, water / Wasseraustritstemp. / T воды на выходе =35°C					DÉBIT D'AIR / AIR FLOW / LUFTMENGE / РАСХОД ВОЗДУХА		DÉBIT DE FLUIDE/ FLUID FLOW / MEDIUMMENGE / РАСХОД ЖИДКОСТИ		CÔTÉ FLUIDE / PRESSURE DROP FLUID SIDE / MEDIUMSEITIGER DRUCKVERLUST / ПАДЕНИЕ ДАВЛЕНИЯ СО СТОРОНЫ ЖИДКОСТИ		TAUX D'EFFICACITÉ ÉNERGÉTIQUE / ENERGY EFFICIENCY RATIO / ENERGIEEFFIZIENZRATE / КЛАСС ЭНЕРГОЭФФЕКТИВНОСТИ		CLASSE D'EFFICACITÉ ÉNERGÉTIQUE / ENERGY EFFICIENCY CLASS / ENERGIEEFFIZIENZKLASSE / КОЭФФИЦИЕНТ ЭНЕРГОЭФФЕКТИВНОСТИ		NIVEAU DE PRESSION SONORE / SOUND PRESSURE LEVEL / SCHALLDRUCKPEGEL / УРОВЕНЬ ЗВУКОВОГО ДАВЛЕНИЯ		NIVEAU DE PUISSANCE SONORE / SOUND POWER LEVEL / SCHALLLEISTUNGSPEGEL / УРОВЕНЬ ЗВУКОВОЙ МОЩНОСТИ		PUISSANCE TOTALE / TOTAL POWER / GESAMTLEISTUNG / ОБЩАЯ МОЩНОСТЬ		COURANT TOTAL / TOTAL CURRENT / GESAMTSTROMAUFNAHME / ОБЩИЙ ТОК		NOMBRE DE VENTILATEURS / NUMBER OF FANS / LÜFTERANZAHL / КОЛИЧЕСТВО ВЕНТИЛЯТОРОВ	DIAMÈTRE DU VENTILATEUR / FAN DIAMETER / LÜFTERDURCHMESSER / ДИАМЕТР ВЕНТИЛЯТОРА	MOTEUR / MOTOR / МОТОР	NOMBRE DE PÔLES / NUMBER OF POLES / POLANZAHL / КОЛИЧЕСТВО ПОЛЮСОВ	VOLUME INTÉRIEUR / INTERNAL VOLUME / INNENVOLUMEN ВНУТРЕННИЙ ОБЪЕМ	CONNEXIONS / CONNECTIONS / ANSCHLÜSSE / СОЕДИНЕНИЯ		DIMENSIONS/ DIMENSIONS / ABMESSUNGEN / ГАБАРИТНЫЕ РАЗМЕРЫ												POIDS / WEIGHT / GEWICHT / ВЕС
		kW		kcal/h			m³/h		m³/h		kPa						dB(A) 10m		dB		kW		A							ENTRÉE / INLET / EINTRITT/ ВХОД	SORTIE / OUTLET / AUSTRITT / ВЫХОД	A	B	C	E	F	G	H	I	K	L	M	N	
		Δ	Y	Δ	Y	m²	Δ	Y	Δ	Y	Δ	Y	Δ	Y	Δ	Y	Δ	Y	Δ	Y	Δ	Y	Δ	Y	PCS	mm	V/Ph/Hz		dm³	"		mm											kg
2,5 mm	BC/BD-691EC5-B04	370,0	-	318143	-	975,0	139976	-	64,2	-	26	-	22,0	-	E	-	69	-	99	-	16,8	-	32,41	-	6	910	400/3/50	6	142,2	4"	4"	8750	1450	1240	8500	1150	550	1400	1190	9050	750	1100	1250	1119
	BC/BD-691EC5-B05	376,3	376,3	323560	323560	975,0	143881	143881	65,3	65,3	27	27	21,4	21,4	E	E	67	67	97	97	17,6	17,6	26,80	26,80	6	910	400/3/50	4	142,2	4"	4"	8750	1450	1240	8500	1150	550	1400	1190	9050	750	1100	1250	1118
	BC/BD-691ED5-B04	406,3	-	349355	-	1218,8	132343	-	70,5	-	24	-	24,2	-	E	-	69	-	100	-	16,8	-	32,41	-	6	910	400/3/50	6	172,0	4"	4"	8750	1450	1240	8500	1150	550	1400	1190	9050	750	1100	1250	1193
	BC/BD-691ED5-B05	416,5	416,5	358125	358125	1218,8	137382	137382	72,3	72,3	25	25	23,3	23,3	E	E	67	67	98	98	17,9	17,9	27,36	27,36	6	910	400/3/50	4	172,0	4"	4"	8750	1450	1240	8500	1150	550	1400	1190	9050	750	1100	1250	1193
	BC/BD-791EB5-B04	376,1	308,4	323388	265176	853,1	174260	124410	65,3	53,5	45	32	19,2	25,9	E	E	69	62	100	93	19,6	11,9	37,81	20,30	7	910	400/3/50	6	127,3	4"	4"	10150	1450	1240	9900	1150	550	1400	1190	10450	750	1100	1250	1209
	BC/BD-791EB5-B05	378,5	378,5	325451	325451	853,1	176232	176232	65,7	65,7	46	46	18,9	18,9	E	E	67	67	98	98	20,0	20,0	30,46	30,46	7	910	400/3/50	4	127,3	4"	4"	10150	1450	1240	9900	1150	550	1400	1190	10450	750	1100	1250	1208
	BC/BD-791EC5-B04	438,1	-	376698	-	1137,5	163306	-	76,0	-	34	-	22,4	-	E	-	69	-	100	-	19,6	-	37,81	-	7	910	400/3/50	6	174,0	5"	5"	10350	1450	1240	9900	1150	550	1400	1190	10850	750	1100	1250	1296
	BC/BD-791EC5-B05	445,6	445,6	383147	383147	1137,5	167861	167861	77,3	77,3	35	35	21,7	21,7	E	E	67	67	98	98	20,5	20,5	31,27	31,27	7	910	400/3/50	4	174,0	5"	5"	10350	1450	1240	9900	1150	550	1400	1190	10850	750	1100	1250	1295
	BC/BD-791ED5-B04	480,6	-	413242	-	1421,9	154400	-	83,4	-	29	-	24,5	-	E	-	70	-	101	-	19,6	-	37,81	-	7	910	400/3/50	6	208,8	5"	5"	10350	1450	1240	9900	1150	550	1400	1190	10850	750	1100	1250	1383
	BC/BD-791ED5-B05	492,8	492,8	423732	423732	1421,9	160279	160279	85,5	85,5	30	30	23,6	23,6	E	E	68	68	98	98	20,9	20,9	31,92	31,92	7	910	400/3/50	4	208,8	5"	5"	10350	1450	1240	9900	1150	550	1400	1190	10850	750	1100	1250	1382
	BC/BD-891EB5-B04	434,8	356,4	373861	306449	975,0	199154	142183	75,5	61,8	60	42	19,4	26,2	E	E	69	63	100	94	22,4	13,6	43,20	23,20	8	910	400/3/50	6	154,2	5"	5"	11750	1450	1240	11300	1150	550	1400	1190	12250	750	1100	1250	1374
	BC/BD-891EB5-B05	437,6	437,6	376268	376268	975,0	201408	201408	75,9	75,9	61	61	19,2	19,2	E	E	67	67	98	98	22,8	22,8	34,81	34,81	8	910	400/3/50	4	154,2	5"	5"	11750	1450	1240	11300	1150	550	1400	1190	12250	750	1100	1250	1374
	BC/BD-891EC5-B04	506,2	-	435254	-	1300,0	186635	-	87,9	-	50	-	22,6	-	E	-	70	-	100	-	22,4	-	43,20	-	8	910	400/3/50	6	193,9	5"	5"	11750	1450	1240	11300	1150	550	1400	1190	12250	750	1100	1250	1473
	BC/BD-891EC5-B05	514,9	514,9	442734	442734	1300,0	191841	191841	89,4	89,4	51	51	22,0	22,0	E	E	68	68	98	98	23,4	23,4	35,73	35,73	8	910	400/3/50	4	193,9	5"	5"	11750	1450	1240	11300	1150	550	1400	1190	12250	750	1100	1250	1472
	BC/BD-891ED5-B04	555,1	-	477300	-	1625,0	176457	-	96,3	-	42	-	24,8	-	E	-	70	-	101	-	22,4	-	43,20	-	8	910	400/3/50	6	233,6	5"	5"	11750	1450	1240	11300	1150	550	1400	1190	12250	750	1100	1250	1572
	BC/BD-891ED5-B05	569,2	569,2	489424	489424	1625,0	183176	183176	98,8	98,8	44	44	23,8	23,8	E	E	68	68	99	99	23,9	23,9	36,48	36,48	8	910	400/3/50	4	233,6	5"	5"	11750	1450	1240	11300	1150	550	1400	1190	12250	750	1100	1250	1571
	BC/BD-2x191BB5-B04	123,8	102,1	106449	87790	304,7	53216	38822	21,5	17,7	51	36	22,1	30,0	E	D	62	56	93	87	5,6	3,4	10,80	5,80	2	910	400/3/50	6	55,8	2 1/2"	2 1/2"	2100	1450	2360	1850	1150	550	1750	2310	2400	750	1100	1250	414
	BC/BD-2x191BB5-B05	123,3	123,3	106019	106019	304,7	52840	52840	21,4	21,4	51	51	22,4	22,4	E	E	61	61	92	92	5,5	5,5	8,43	8,43	2	910	400/3/50	4	55,8	2 1/2"	2 1/2"	2100	1450	2360	1850	1150	550	1750	2310	2400	750	1100	1250	413
	BC/BD-2x191BC5-B04	144,3	115,8	124076	99570	406,1	50682	36459	25,0	20,1	44	30	25,8	34,1	E	D	63	56	94	87	5,6	3,4	10,80	5,80	2	910	400/3/50	6	67,8	2 1/2"	2 1/2"	2100	1450	2360	1850	1150	550	1750	2310	2400	750	1100	1250	446
	BC/BD-2x191BC5-B05	144,9	144,9	124592	124592	406,1	51006	51006	25,1	25,1	44	44	25,4	25,4	E	E	61	61	92	92	5,7	5,7	8,64	8,64	2	910	400/3/50	4	67,8	2 1/2"	2 1/2"	2100	1450	2360	1850	1150	550	1750	2310	2400	750	1100	1250	446
	BC/BD-2x191BD5-B04	161,1	125,5	138521	107911	507,8	48334	34212	28,0	21,8	75	48	28,8	36,9	E	D	63	57	94	88	5,6	3,4	10,80	5,80	2	910	400/3/50	6	80,7	2 1/2"	2 1/2"	2100	1450	2360	1850	1150	550	1750	2310	2400	750	1100	1250	478
	BC/BD-2x191BD5-B05	163,4	163,4	140499	140499	507,8	49296	49296	28,4	28,4	76	76	28,2	28,2	E	E	61	61	92	92	5,8	5,8	8,81	8,81	2	910	400/3/50	4	80,7	2 1/2"	2 1/2"	2100	1450	2360	1850	1150	550	1750	2310	2400	750	1100	1250	477
	BC/BD-2x191EB5-B04	109,0	89,4	93723	76870	243,8	49788	35546	18,9	15,5	81	57	19,5	26,3	E	E	63	57	94	88	5,6	3,4	10,80	5,80	2	910	400/3/50	6	40,6	2"	2"	1750	1450	2360	1500	1150	550	1400	2310	2050	750	1100	1250	375
	BC/BD-2x191EB5-B05	109,7	109,7	94325	94325	243,8	50352	50352	19,0	19,0	82	82	19,2	19,2	E	E	61	61	92	92	5,7	5,7	8,71	8,71	2	910	400/3/50	4	40,6	2"	2"	1750	1450	2360	1500	1150	550	1400	2310	2050	750	1100	1250	375
	BC/BD-2x191EC5-B04	126,9	-	109114	-	325,0	46659	-	22,0	-	58	-	22,7	-	E	-	64	-	94	-	5,6	-	10,80	-	2	910	400/3/50	6	58,3	2 1/2"	2 1/2"	1750	1450	2360	1500	1150	550	1400	2310	2050	750	1100	1250	401
	BC/BD-2x191EC5-B05	129,1	129,1	111006	111006	325,0	47960	47960	22,4	22,4	60	60	21,9	21,9	E	E	62	62	92	92	5,9	5,9	8,94	8,94	2	910	400/3/50	4	58,3	2 1/2"	2 1/2"	1750	1450	2360	1500	1150	550	1400	2310	2050	750	1100	1250	401
	BC/BD-2x191ED5-B04	141,2	-	121410	-	406,3	44114	-	24,5	-	87	-	25,2	-	E	-	64	-	95	-	5,6	-	10,80	-	2	910	400/3/50	6	68,3	2 1/2"	2 1/2"	1750	1450	2360	1500	1150	550	1400	2310	2050	750	1100	1250	427
	BC/BD-2x191ED5-B05	144,8	144,8	124506	124506	406,3	45794	45794	25,1	25,1	91	91	24,1	24,1	E	E	62	62	93	93	6,0	6,0	9,12	9,12	2	910	400/3/50	4	68,3	2 1/2"	2 1/2"	1750	1450	2360	1500	1150	550	1400	2310	2050	750	1100	1250	427
	BC/BD-2x191GB5-B04	144,5	119,1	124248	102408	417,9	56718	41985	25,1	20,7	33	23	25,8	35,0	E	D	62	56	93	87	5,6	3,4	10,80	5,80	2	910	400/3/50	6	69,7	2 1/2"	2 1/2"	2750	1450	2360	2500	1150	550	2400	2310	3050	750	1100	1250	485
	BC/BD-2x191GB5-B05	142,3	142,3	122356	122356	417,9	55306	55306	24,7	24,7	32	32	26,8	26,8	E	E	62	62	93	93	5,3	5,3	8,12	8,12	2	910	400/3/50	4	69,7	2 1/2"	2 1/2"	2750	1450	2360	2500	1150	550	2400	2310	3050	750	1100	1250	485
	BC/BD-2x191GC5-B04	172,9	139,2	148667	119690	557,0	54982	40400	30,0	24,2	77	52	30,9	40,9	D	D	62	56	93	87	5,6	3,4	10,80	5,80	2	910	400/3/50	6	86,1	2 1/2"	2 1/2"	2750	1450	2360	2500	1150	550	2400	2310	3050	750	1100	1250	527
	BC/BD-2x191GC5-B05	171,0	171,0	147033	147033	557,0	54113	54113	29,7	29,7	75	75	31,7	31,7	D	D	62	62	92	92	5,4	5,4	8,28	8,28	2	910	400/3/50	4	86,1	2 1/2"	2 1/2"	2750	1450	2360	2500	1150	550	2400	2310	3050	750	1100	1250	527
	BC/BD-2x191GD5-B04	189,5	149,5	162941	128547	696,0	53401	38977	32,9	25,9	66	43	33,8	44,0	D	D	62	56	93	87	5,6	3,4	10,80	5,80	2	910	400/3/50	6	102,5	2 1/2"	2 1/2"	2750	1450	2360	2500	1150	550	2400	2310	3050	750	1100	1250	570
	BC/BD-2x191GD5-B05	188,4	188,4	161995	161995	696,0	52970	52970	32,7	32,7	65	65	34,3	34,3	D	D	61	61	92	92	5,5	5,5	8,42	8,42	2	910	400/3/50	4	102,5	2 1/2"	2 1/2"	2750	1450	2360	2500	1150	550	2400	2310	3050	750	1100	1250	570
	BC/BD-2x291BB5-B04	237,2	195,9	203955	168444	609,4	106432	77643	41,2	34,0	16	11	21,2	28,8	E	E	65	59	96	90	11,2	6,8	21,60	11,60	4	910	400/3/50	6	117,0	4"	4"	3850	1450	2360	3600	1150	550	1750	2310	4150	750	1100	1250	755
	BC/BD-2x291BB5-B05	236,2	236,2	203095	203095	609,4	105680	105680	41,0	41,0	16	16	21,5	21,5	E	E	64	64	95	95	11,0	11,0	16,86	16,86	4	910	400/3/50	4	117,0	4"	4"	3850	1450	2360	3600	1150	550	1750	2310	4150	750	1100	1250	755
	BC/BD-2x291BC5-B04	294,1	235,8	252880	202751	812,5	101364	72918	51,0	40,9	81	55	26,3	34,7	E	D	66	59	97	90	11,2	6,8	21,60	11,60	4	910	400/3/50	6	141,8	4"	4"	3850	1450	2360	3600	1150	550	1750	2310	4150	750	1100	1250	814
	BC/BD-2x291BC5-B05	295,4	295,4	253998	253998	812,5	102012	102012	51,3	51,3	82	82	26,1	26,1	E	E	64	64	95	95	11,3	11,3	17,27	17,27	4	910	400/3/50	4	141,8	4"	4"	3850	1450	2360	3600	1150	550	1750	2310	4150	750	1100	1250	813
	BC/BD-2x291BD5-B04	322,0	250,7	276870	215563	1015,7	96667	68423	55,9	43,5	67	43	28,8	36,9	E	D	66	60	97	91	11,2	6,8	21,60	11,60	4	910	400/3/50	6	166,6	4"	4"	3850	1450	2360	3600	1150	550	1750	2310	4150	750	1100	1250	876
	BC/BD-2x291BD5-B05	326,4	326,4	280653	280653	1015,7	98592	98592	56,7	56,7	68	68	28,4	28,4	E	E	64	64	95	95	11,5	11,5	17,62	17,62	4	910	400/3/50	4	166,6	4"	4"	3850	1450	2360	3600	1150	550	1750	2310	4150	750	1100	1250	876

PAS D'AILETTE / FIN SPACING / LAMELLENABSTAND / ШАГ РЕБРА	MODÈLE KARYER / KARYER MODEL / МОДЕЛЬ KARYER	CAPACITÉ DE L'EAU / CAPACITY WATER / LEISTUNG WASSER / МОЩНОСТЬ ВОДА (T ambiante / Tambient / Umgebungstemp/ T окружающей среды =25°C ΔT=15°C Su / Water / Wasser / Вода, T entrée, eau / Tinlet, water / Wassereintrittstemp. / T воды на входе = 40°C, TSORTIE, su / Toutlet, water / Wasseraustrittstemp. / T воды на выходе =35°C) kW Δ	kW Y	kcal/h Δ	kcal/h Y	SURFACE TOTALE / TOTAL SURFACE / GESAMTFLÄCHE / ОБЩАЯ ПЛОЩАДЬ m²	CÔTÉ AIR / AIR SIDE / LUFTSEITE / СТОРОНА ВОЗДУХА: DÉBIT D'AIR / AIR FLOW / LUFTMENGE / РАСХОД ВОЗДУХА m³/h Δ	m³/h Y	CÔTÉ FLUIDE / FLUID SIDE / MEDIUMSEITE / СТОРОНА ЖИДКОСТИ: DÉBIT DE FLUIDE / FLUID FLOW / MEDIUMMENGE / РАСХОД ЖИДКОСТИ m³/h Δ	m³/h Y	CÔTÉ FLUIDE / PRESSURE DROP FLUID SIDE / MEDIUMSEITIGER DRUCKVERLUST / ПАДЕНИЕ ДАВЛЕНИЯ СО СТОРОНЫ ЖИДКОСТИ kPa Δ	kPa Y	ÉNERGIE / ENERGY / ENERGIE / ЭНЕРГИЯ: TAUX D'EFFICACITÉ ÉNERGÉTIQUE / ENERGY EFFICIENCY RATIO / ENERGIEEFFIZIENZRATE / КЛАСС ЭНЕРГОЭФФЕКТИВНОСТИ Δ	Y	CLASSE D'EFFICACITÉ ÉNERGÉTIQUE / ENERGY EFFICIENCY CLASS / ENERGIEEFFIZIENZKLASSE / КОЭФФИЦИЕНТ ЭНЕРГОЭФФЕКТИВНОСТИ Δ	Y	ACOUSTIQUE / SOUND / SCHALLPEGEL / ЗВУК: NIVEAU DE PRESSION SONORE / SOUND PRESSURE LEVEL / SCHALLDRUCKPEGEL / УРОВЕНЬ ЗВУКОВОГО ДАВЛЕНИЯ dB(A) 10m Δ	dB(A) 10m Y	NIVEAU DE PUISSANCE SONORE / SOUND POWER LEVEL / SCHALLLEISTUNGSPEGEL / УРОВЕНЬ ЗВУКОВОЙ МОЩНОСТИ dB Δ	dB Y
2,5 mm	BC/BD-2x291EB5-B04	217,7	178,5	187188	153482	487,5	99577	71091	37,8	31,0	69	49	19,4	26,3	E	E	66	60	97	91
	BC/BD-2x291EB5-B05	219,1	219,1	188392	188392	487,5	100704	100704	38,0	38,0	70	70	19,2	19,2	E	E	64	64	95	95
	BC/BD-2x291EC5-B04	253,5	-	217971	-	650,0	93318	-	44,0	-	52	-	22,6	-	E	-	67	-	97	-
	BC/BD-2x291EC5-B05	257,8	257,8	221668	221668	650,0	95921	95921	44,8	44,8	53	53	22,0	22,0	E	E	65	65	95	95
	BC/BD-2x291ED5-B04	277,9	-	238951	-	812,5	88228	-	48,2	-	42	-	24,8	-	E	-	67	-	98	-
	BC/BD-2x291ED5-B05	285,0	285,0	245056	245056	812,5	91588	91588	49,5	49,5	44	44	23,8	23,8	E	E	65	65	96	96
	BC/BD-2x291GB5-B04	288,7	238,0	248237	204643	835,7	113436	83969	50,1	41,3	29	21	25,8	35,0	E	D	65	59	96	90
	BC/BD-2x291GB5-B05	284,2	284,2	244368	244368	835,7	110612	110612	49,3	49,3	28	28	26,8	26,8	E	E	65	65	96	96
	BC/BD-2x291GC5-B04	336,0	270,8	288908	232846	1114,3	109963	80799	58,3	47,0	26	17	30,0	39,8	E	D	65	59	96	90
	BC/BD-2x291GC5-B05	332,4	332,4	285812	285812	1114,3	108226	108226	57,7	57,7	25	25	30,8	30,8	D	D	65	65	95	95
	BC/BD-2x291GD5-B04	368,8	291,4	317111	250559	1392,9	106803	77955	64,0	50,5	18	12	32,9	42,9	D	D	65	59	96	90
	BC/BD-2x291GD5-B05	366,7	366,7	315305	315305	1392,9	105939	105939	63,6	63,6	18	18	33,3	33,3	D	D	64	64	95	95
	BC/BD-2x391BB5-B04	370,7	305,9	318745	263027	914,1	159648	116465	64,3	53,1	49	35	22,1	30,0	E	E	67	61	98	92
	BC/BD-2x391BB5-B05	369,1	369,1	317369	317369	914,1	158520	158520	64,1	64,1	48	48	22,2	22,2	E	E	66	66	97	97
	BC/BD-2x391BC5-B04	432,2	346,8	371625	298194	1218,8	152046	109378	75,0	60,2	37	25	25,7	34,0	E	D	68	61	99	92
	BC/BD-2x391BC5-B05	434,0	434,0	373173	373173	1218,8	153017	153017	75,3	75,3	37	37	25,5	25,5	E	E	66	66	97	97
	BC/BD-2x391BD5-B04	473,5	369,2	407137	317455	1523,5	145001	102635	82,2	64,1	31	20	28,2	36,2	E	D	68	62	99	93
	BC/BD-2x391BD5-B05	480,0	480,0	412726	412726	1523,5	147888	147888	83,3	83,3	32	32	27,7	27,7	E	E	66	66	97	97
	BC/BD-2x391EB5-B04	317,8	260,8	273259	224248	731,3	149365	106637	55,2	45,3	31	22	18,9	25,6	E	E	68	62	99	93
	BC/BD-2x391EB5-B05	319,9	319,9	275064	275064	731,3	151056	151056	55,5	55,5	31	31	18,7	18,7	E	E	66	66	97	97
	BC/BD-2x391EC5-B04	370,3	-	318401	-	975,0	139976	-	64,3	-	28	-	22,0	-	E	-	69	-	99	-
	BC/BD-2x391EC5-B05	376,7	376,7	323904	323904	975,0	143881	143881	65,4	65,4	29	29	21,4	21,4	E	E	67	67	97	97
	BC/BD-2x391ED5-B04	406,6	-	349613	-	1218,8	132343	-	70,6	-	25	-	24,2	-	E	-	69	-	100	-
	BC/BD-2x391ED5-B05	416,9	416,9	358469	358469	1218,8	137382	137382	72,4	72,4	27	27	23,3	23,3	E	E	67	67	98	98
	BC/BD-2x391GB5-B04	446,2	367,3	383663	315821	1253,6	170154	125954	77,4	63,7	82	58	26,6	36,0	E	D	67	61	98	92
	BC/BD-2x391GB5-B05	439,2	439,2	377644	377644	1253,6	165918	165918	76,2	76,2	79	79	27,6	27,6	E	E	67	67	98	98
	BC/BD-2x391GC5-B04	518,4	417,2	445744	358727	1671,5	164945	121199	89,9	72,4	67	45	30,9	40,9	D	D	67	61	98	92
	BC/BD-2x391GC5-B05	512,8	512,8	440929	440929	1671,5	162339	162339	89,0	89,0	65	65	31,7	31,7	D	D	67	67	97	97
	BC/BD-2x391GD5-B04	568,1	448,1	488478	385297	2089,3	160204	116932	98,6	77,7	56	36	33,8	43,9	D	D	67	61	98	92
	BC/BD-2x391GD5-B05	564,8	564,8	485640	485640	2089,3	158909	158909	98,0	98,0	55	55	34,2	34,2	D	D	66	66	97	97
	BC/BD-2x491BB5-B04	504,8	416,1	434050	357782	1218,8	212864	155287	87,6	72,2	99	70	22,5	30,6	E	D	68	62	99	93
	BC/BD-2x491BB5-B05	502,7	502,7	432244	432244	1218,8	211360	211360	87,3	87,3	98	98	22,7	22,7	E	E	67	67	98	98
	BC/BD-2x491BC5-B04	587,9	471,3	505503	405245	1625,0	202728	145837	102,0	81,8	81	55	26,2	34,7	E	D	69	62	100	93
	BC/BD-2x491BC5-B05	590,4	590,4	507652	507652	1625,0	204023	204023	102,5	102,5	82	82	26,1	26,1	E	E	67	67	98	98
	BC/BD-2x491BD5-B04	643,5	501,2	553310	430954	2031,3	193335	136847	111,7	87,0	68	43	28,7	36,9	E	D	69	63	100	94
	BC/BD-2x491BD5-B05	652,4	652,4	560963	560963	2031,3	197184	197184	113,3	113,3	69	69	28,2	28,2	E	E	67	67	98	98
	BC/BD-2x491EB5-B04	435,1	356,7	374119	306707	975,0	199154	142183	75,5	61,9	62	44	19,4	26,2	E	E	69	63	100	94
	BC/BD-2x491EB5-B05	437,9	437,9	376526	376526	975,0	201408	201408	76,0	76,0	63	63	19,2	19,2	E	E	67	67	98	98
	BC/BD-2x491EC5-B04	506,5	-	435511	-	1300,0	186635	-	87,9	-	51	-	22,6	-	E	-	70	-	100	-

MODÈLE KARYER / KARYER MODEL / МОДЕЛЬ KARYER	INFORMATIONS VENTILATEUR / FAN DATA / LÜFTERDATEN / ДАННЫЕ ВЕНТИЛЯТОРА: PUISSANCE TOTALE / TOTAL POWER / GESAMTLEISTUNG / ОБЩАЯ МОЩНОСТЬ kW Δ	kW Y	COURANT TOTAL / TOTAL CURRENT / GESAMTSTROMAUFNAHME / ОБЩИЙ ТОК A Δ	A Y	NOMBRE DE VENTILATEURS / NUMBER OF FANS / LÜFTERANZAHL / КОЛИЧЕСТВО ВЕНТИЛЯТОРОВ PCS	DIAMÈTRE DU VENTILATEUR / FAN DIAMETER / LÜFTERDURCHMESSER / ДИАМЕТР ВЕНТИЛЯТОРА mm	MOTEUR / MOTOR / MOTOP V/Ph/Hz	NOMBRE DE PÔLES / NUMBER OF POLES / POLANZAHL / КОЛИЧЕСТВО ПОЛЮСОВ	INFORMATIONS BATTERIE / COIL DATA / WÄRMETAUSCHERDATEN / ДАННЫЕ БАТАРЕИ: VOLUME INTÉRIEUR / INTERNAL VOLUME / INNENVOLUMEN / ВНУТРЕННИЙ ОБЪЕМ dm³	CONNEXIONS / CONNECTIONS / ANSCHLÜSSE / СОЕДИНЕНИЯ: ENTRÉE / INLET / EINTRITT / ВХОД "	SORTIE / OUTLET / AUSTRITT / ВЫХОД "	DIMENSIONS / DIMENSIONS / ABMESSUNGEN / ГАБАРИТНЫЕ РАЗМЕРЫ (mm) A	B	C	E	F	G	H	I	K	L	M	N	POIDS / WEIGHT / GEWICHT / ВЕС kg
BC/BD-2x291EB5-B04	11,2	6,8	21,60	11,60	4	910	400/3/50	6	84,6	3"	3"	3150	1450	2360	2900	1150	550	1400	2310	3450	750	1100	1250	675
BC/BD-2x291EB5-B05	11,4	11,4	17,41	17,41	4	910	400/3/50	4	84,6	3"	3"	3150	1450	2360	2900	1150	550	1400	2310	3450	750	1100	1250	674
BC/BD-2x291EC5-B04	11,2	-	21,60	-	4	910	400/3/50	6	122,0	4"	4"	3150	1450	2360	2900	1150	550	1400	2310	3450	750	1100	1250	725
BC/BD-2x291EC5-B05	11,7	11,7	17,87	17,87	4	910	400/3/50	4	122,0	4"	4"	3150	1450	2360	2900	1150	550	1400	2310	3450	750	1100	1250	725
BC/BD-2x291ED5-B04	11,2	-	21,60	-	4	910	400/3/50	6	141,8	4"	4"	3150	1450	2360	2900	1150	550	1400	2310	3450	750	1100	1250	776
BC/BD-2x291ED5-B05	12,0	12,0	18,24	18,24	4	910	400/3/50	4	141,8	4"	4"	3150	1450	2360	2900	1150	550	1400	2310	3450	750	1100	1250	775
BC/BD-2x291GB5-B04	11,2	6,8	21,60	11,60	4	910	400/3/50	6	144,7	4"	4"	5150	1450	2360	4900	1150	550	2400	2310	5450	750	1100	1250	898
BC/BD-2x291GB5-B05	10,6	10,6	16,23	16,23	4	910	400/3/50	4	144,7	4"	4"	5150	1450	2360	4900	1150	550	2400	2310	5450	750	1100	1250	897
BC/BD-2x291GC5-B04	11,2	6,8	21,60	11,60	4	910	400/3/50	6	178,7	4"	4"	5150	1450	2360	4900	1150	550	2400	2310	5450	750	1100	1250	984
BC/BD-2x291GC5-B05	10,8	10,8	16,55	16,55	4	910	400/3/50	4	178,7	4"	4"	5150	1450	2360	4900	1150	550	2400	2310	5450	750	1100	1250	983
BC/BD-2x291GD5-B04	11,2	6,8	21,60	11,60	4	910	400/3/50	6	235,1	5"	5"	5350	1450	2360	4900	1150	550	2400	2310	5850	750	1100	1250	1070
BC/BD-2x291GD5-B05	11,0	11,0	16,83	16,83	4	910	400/3/50	4	235,1	5"	5"	5350	1450	2360	4900	1150	550	2400	2310	5850	750	1100	1250	1069
BC/BD-2x391BB5-B04	16,8	10,2	32,41	17,40	6	910	400/3/50	6	154,2	4"	4"	5600	1450	2360	5350	1150	550	1750	2310	5900	750	1100	1250	1093
BC/BD-2x391BB5-B05	16,6	16,6	25,29	25,29	6	910	400/3/50	4	154,2	4"	4"	5600	1450	2360	5350	1150	550	1750	2310	5900	750	1100	1250	1092
BC/BD-2x391BC5-B04	16,8	10,2	32,41	17,40	6	910	400/3/50	6	213,8	5"	5"	5800	1450	2360	5350	1150	550	1750	2310	6300	750	1100	1250	1187
BC/BD-2x391BC5-B05	17,0	17,0	25,91	25,91	6	910	400/3/50	4	213,8	5"	5"	5800	1450	2360	5350	1150	550	1750	2310	6300	750	1100	1250	1186
BC/BD-2x391BD5-B04	16,8	10,2	32,41	17,40	6	910	400/3/50	6	251,0	5"	5"	5800	1450	2360	5350	1150	550	1750	2310	6300	750	1100	1250	1281
BC/BD-2x391BD5-B05	17,3	17,3	26,43	26,43	6	910	400/3/50	4	251,0	5"	5"	5800	1450	2360	5350	1150	550	1750	2310	6300	750	1100	1250	1280
BC/BD-2x391EB5-B04	16,8	10,2	32,41	17,40	6	910	400/3/50	6	131,9	4"	4"	4550	1450	2360	4300	1150	550	1400	2310	4850	750	1100	1250	978
BC/BD-2x391EB5-B05	17,1	17,1	26,11	26,11	6	910	400/3/50	4	131,9	4"	4"	4550	1450	2360	4300	1150	550	1400	2310	4850	750	1100	1250	977
BC/BD-2x391EC5-B04	16,8	-	32,41	-	6	910	400/3/50	6	161,7	4"	4"	4550	1450	2360	4300	1150	550	1400	2310	4850	750	1100	1250	1054
BC/BD-2x391EC5-B05	17,6	17,6	26,80	26,80	6	910	400/3/50	4	161,7	4"	4"	4550	1450	2360	4300	1150	550	1400	2310	4850	750	1100	1250	1053
BC/BD-2x391ED5-B04	16,8	-	32,41	-	6	910	400/3/50	6	191,5	4"	4"	4550	1450	2360	4300	1150	550	1400	2310	4850	750	1100	1250	1130
BC/BD-2x391ED5-B05	17,9	17,9	27,36	27,36	6	910	400/3/50	4	191,5	4"	4"	4550	1450	2360	4300	1150	550	1400	2310	4850	750	1100	1250	1129
BC/BD-2x391GB5-B04	16,8	10,2	32,41	17,40	6	910	400/3/50	6	218,0	5"	5"	7750	1450	2360	7300	1150	550	2400	2310	8250	750	1100	1250	1306
BC/BD-2x391GB5-B05	15,9	15,9	24,35	24,35	6	910	400/3/50	4	218,0	5"	5"	7750	1450	2360	7300	1150	550	2400	2310	8250	750	1100	1250	1306
BC/BD-2x391GC5-B04	16,8	10,2	32,41	17,40	6	910	400/3/50	6	269,1	5"	5"	7750	1450	2360	7300	1150	550	2400	2310	8250	750	1100	1250	1433
BC/BD-2x391GC5-B05	16,2	16,2	24,82	24,82	6	910	400/3/50	4	269,1	5"	5"	7750	1450	2360	7300	1150	550	2400	2310	8250	750	1100	1250	1433
BC/BD-2x391GD5-B04	16,8	10,2	32,41	17,40	6	910	400/3/50	6	320,2	5"	5"	7750	1450	2360	7300	1150	550	2400	2310	8250	750	1100	1250	1560
BC/BD-2x391GD5-B05	16,5	16,5	25,24	25,24	6	910	400/3/50	4	320,2	5"	5"	7750	1450	2360	7300	1150	550	2400	2310	8250	750	1100	1250	1560
BC/BD-2x491BB5-B04	22,4	13,6	43,20	23,20	8	910	400/3/50	6	213,8	5"	5"	7550	1450	2360	7100	1150	550	1750	2310	8050	750	1100	1250	1430
BC/BD-2x491BB5-B05	22,1	22,1	33,72	33,72	8	910	400/3/50	4	213,8	5"	5"	7550	1450	2360	7100	1150	550	1750	2310	8050	750	1100	1250	1429
BC/BD-2x491BC5-B04	22,4	13,6	43,20	23,20	8	910	400/3/50	6	263,4	5"	5"	7550	1450	2360	7100	1150	550	1750	2310	8050	750	1100	1250	1554
BC/BD-2x491BC5-B05	22,6	22,6	34,54	34,54	8	910	400/3/50	4	263,4	5"	5"	7550	1450	2360	7100	1150	550	1750	2310	8050	750	1100	1250	1553
BC/BD-2x491BD5-B04	22,4	13,6	43,20	23,20	8	910	400/3/50	6	313,1	5"	5"	7550	1450	2360	7100	1150	550	1750	2310	8050	750	1100	1250	1678
BC/BD-2x491BD5-B05	23,1	23,1	35,24	35,24	8	910	400/3/50	4	313,1	5"	5"	7550	1450	2360	7100	1150	550	1750	2310	8050	750	1100	1250	1677
BC/BD-2x491EB5-B04	22,4	13,6	43,20	23,20	8	910	400/3/50	6	184,0	5"	5"	6150	1450	2360	5700	1150	550	1400	2310	6650	750	1100	1250	1277
BC/BD-2x491EB5-B05	22,8	22,8	34,81	34,81	8	910	400/3/50	4	184,0	5"	5"	6150	1450	2360	5700	1150	550	1400	2310	6650	750	1100	1250	1276
BC/BD-2x491EC5-B04	22,4	-	43,20	-	8	910	400/3/50	6	223,7	5"	5"	6150	1450	2360	5700	1150	550	1400	2310	6650	750	1100	1250	1377

PAS D'AILETTE / FIN SPACING / LAMELLENABSTAND / ШАГ РЕБРА	MODÈLE KARYER / KARYER MODEL / МОДЕЛЬ KARYER	CAPACITÉ DE L'EAU / CAPACITY WATER / LEISTUNG WASSER / МОЩНОСТЬ ВОДА				SURFACE TOTALE / TOTAL SURFACE / GESAMTFLÄCHE / ОБЩАЯ ПЛОЩАДЬ	CÔTÉ AIR / AIR SIDE / LUFTSEITE / СТОРОНА ВОЗДУХА		CÔTÉ FLUIDE/ FLUID SIDE / MEDIUMSEITE / СТОРОНА ЖИДКОСТИ				ÉNERGIE / ENERGY / ENERGIE / ЭНЕРГИЯ				ACOUSTIQUE / SOUND / SCHALLPEGEL / ЗВУК				INFORMATIONS VENTILATEUR / FAN DATA / LÜFTERDATEN / ДАННЫЕ ВЕНТИЛЯТОРА								INFORMATIONS BATTERIE / COIL DATA / WÄRMETAUSCHERDATEN / ДАННЫЕ БАТАРЕИ															
		T ambiante / Tambient / Umgebingstemp/ T окружающей среды =25°C ΔT=15°C Su / Water / Wasser / Вода, T entrée, eau / Tinlet, water / Wassereintritstemp. / T воды на входе = 40°C, TSORTIE, su / Toutlet, water / Wasseraustritstemp. / T воды на выходе =35°C					DÉBIT D'AIR / AIR FLOW / LUFTMENGE / РАСХОД ВОЗДУХА		DÉBIT DE FLUIDE/ FLUID FLOW / MEDIUMMENGE / РАСХОД ЖИДКОСТИ		CÔTÉ FLUIDE / PRESSURE DROP FLUID SIDE / MEDIUMSEITIGER DRUCKVERLUST / ПАДЕНИЕ ДАВЛЕНИЯ СО СТОРОНЫ ЖИДКОСТИ		TAUX D'EFFICACITÉ ÉNERGÉTIQUE / ENERGY EFFICIENCY RATIO / ENERGIEEFFIZIENZRATE / КЛАСС ЭНЕРГОЭФФЕКТИВНОСТИ		CLASSE D'EFFICACITÉ ÉNERGÉTIQUE / ENERGY EFFICIENCY CLASS / ENERGIEEFFIZIENZKLASSE / КОЭФФИЦИЕНТ ЭНЕРГОЭФФЕКТИВНОСТИ		NIVEAU DE PRESSION SONORE / SOUND PRESSURE LEVEL / SCHALLDRUCKPEGEL / УРОВЕНЬ ЗВУКОВОГО ДАВЛЕНИЯ		NIVEAU DE PUISSANCE SONORE / SOUND POWER LEVEL / SCHALLLEISTUNGSPEGEL / УРОВЕНЬ ЗВУКОВОЙ МОЩНОСТИ		PUISSANCE TOTALE / TOTAL POWER / GESAMTLEISTUNG / ОБЩАЯ МОЩНОСТЬ		COURANT TOTAL / TOTAL CURRENT / GESAMTSTROMAUFNAHME / ОБЩИЙ ТОК		NOMBRE DE VENTILATEURS / NUMBER OF FANS / LÜFTERANZAHL / КОЛИЧЕСТВО ВЕНТИЛЯТОРОВ	DIAMÈTRE DU VENTILATEUR / FAN DIAMETER / LÜFTERDURCHMESSER / ДИАМЕТР ВЕНТИЛЯТОРА	MOTEUR / MOTOR / МОТОР	NOMBRE DE PÔLES / NUMBER OF POLES / POLANZAHL / КОЛИЧЕСТВО ПОЛЮСОВ	VOLUME INTÉRIEUR / INTERNAL VOLUME / INNENVOLUMEN ВНУТРЕННИЙ ОБЪЕМ	CONNEXIONS / CONNECTIONS / ANSCHLÜSSE / СОЕДИНЕНИЯ		DIMENSIONS/ DIMENSIONS / ABMESSUNGEN / ГАБАРИТНЫЕ РАЗМЕРЫ												POIDS / WEIGHT / GEWICHT / ВЕС
		kW		kcal/h			m³/h		m³/h		kPa						dB(A) 10m		dB		kW		A							ENTRÉE / INLET / EINTRITT/ ВХОД	SORTIE / OUTLET / AUSTRITT / ВЫХОД	A	B	C	E	F	G	H	I	K	L	M	N	
		Δ	Y	Δ	Y	m²	Δ	Y	Δ	Y	Δ	Y	Δ	Y	Δ	Y	Δ	Y	Δ	Y	Δ	Y	Δ	Y	PCS	mm	V/Ph/Hz		dm³	"		mm											kg
2,5 mm	BC/BD-2x491EC5-B05	515,2	515,2	442992	442992	1300,0	191841	191841	89,4	89,4	53	53	22,0	22,0	E	E	68	68	98	98	23,4	23,4	35,73	35,73	8	910	400/3/50	4	223,7	5"	5"	6150	1450	2360	5700	1150	550	1400	2310	6650	750	1100	1250	1376
	BC/BD-2x491ED5-B04	555,4	-	477558	-	1625,0	176457	-	96,4	-	43	-	24,8	-	E	-	70	-	101	-	22,4	-	43,20	-	8	910	400/3/50	6	263,4	5"	5"	6150	1450	2360	5700	1150	550	1400	2310	6650	750	1100	1250	1477
	BC/BD-2x491ED5-B05	569,5	569,5	489682	489682	1625,0	183176	183176	98,8	98,8	45	45	23,8	23,8	E	E	68	68	99	99	23,9	23,9	36,48	36,48	8	910	400/3/50	4	263,4	5"	5"	6150	1450	2360	5700	1150	550	1400	2310	6650	750	1100	1250	1476
	BC/BD-2x491GB5-B04	577,1	475,7	496217	409028	1671,5	226872	167939	100,1	82,6	31	22	25,8	35,0	E	D	68	62	99	93	22,4	13,6	43,20	23,20	8	910	400/3/50	6	269,1	5"	5"	10150	1450	2360	9700	1150	550	2400	2310	10650	750	1100	1250	1715
	BC/BD-2x491GB5-B05	568,1	568,1	488478	488478	1671,5	221224	221224	98,6	98,6	30	30	26,8	26,8	E	E	68	68	99	99	21,2	21,2	32,46	32,46	8	910	400/3/50	4	269,1	5"	5"	10150	1450	2360	9700	1150	550	2400	2310	10650	750	1100	1250	1714
	BC/BD-2x491GC5-B04	671,5	541,3	577386	465434	2228,6	219927	161599	116,5	93,9	29	20	30,0	39,8	E	D	68	62	99	93	22,4	13,6	43,20	23,20	8	910	400/3/50	6	337,2	5"	5"	10150	1450	2360	9700	1150	550	2400	2310	10650	750	1100	1250	1883
	BC/BD-2x491GC5-B05	664,3	664,3	571195	571195	2228,6	216453	216453	115,3	115,3	29	29	30,6	30,6	D	D	68	68	98	98	21,7	21,7	33,09	33,09	8	910	400/3/50	4	337,2	5"	5"	10150	1450	2360	9700	1150	550	2400	2310	10650	750	1100	1250	1882
	BC/BD-2x491GD5-B04	737,2	582,5	633878	500860	2785,8	213605	155910	127,9	101,0	21	14	32,9	42,8	D	D	68	62	99	93	22,4	13,6	43,20	23,20	8	910	400/3/50	6	433,1	6"	6"	10150	1450	2360	9700	1150	550	2400	2310	10650	750	1100	1250	2051
	BC/BD-2x491GD5-B05	732,9	732,9	630180	630180	2785,8	211879	211879	127,2	127,2	21	21	33,3	33,3	D	D	67	67	98	98	22,0	22,0	33,66	33,66	8	910	400/3/50	4	433,1	6"	6"	10150	1450	2360	9700	1150	550	2400	2310	10650	750	1100	1250	2050
	BC/BD-2x591BB5-B04	607,1	501,2	522012	430954	1523,5	266080	194108	105,4	87,0	32	23	21,7	29,5	E	E	69	63	100	94	28,0	17,0	54,00	29,00	10	910	400/3/50	6	251,0	5"	5"	9300	1450	2360	8850	1150	550	1750	2310	9800	750	1100	1250	1768
	BC/BD-2x591BB5-B05	604,6	604,6	519862	519862	1523,5	264200	264200	104,9	104,9	32	32	21,9	21,9	E	E	68	68	99	99	27,6	27,6	42,15	42,15	10	910	400/3/50	4	251,0	5"	5"	9300	1450	2360	8850	1150	550	1750	2310	9800	750	1100	1250	1767
	BC/BD-2x591BC5-B04	708,4	568,9	609114	489166	2031,3	253410	182296	123,0	98,7	24	16	25,3	33,5	E	D	70	63	101	94	28,0	17,0	54,00	29,00	10	910	400/3/50	6	340,9	6"	6"	9300	1450	2360	8850	1150	550	1750	2310	9800	750	1100	1250	1922
	BC/BD-2x591BC5-B05	711,3	711,3	611608	611608	2031,3	255029	255029	123,5	123,5	24	24	25,1	25,1	E	E	68	68	99	99	28,3	28,3	43,18	43,18	10	910	400/3/50	4	340,9	6"	6"	9300	1450	2360	8850	1150	550	1750	2310	9800	750	1100	1250	1921
	BC/BD-2x591BD5-B04	776,8	606,3	667928	521324	2539,1	241668	171058	134,8	105,2	21	14	27,7	35,7	E	D	70	64	101	95	28,0	17,0	54,00	29,00	10	910	400/3/50	6	403,0	6"	6"	9300	1450	2360	8850	1150	550	1750	2310	9800	750	1100	1250	2076
	BC/BD-2x591BD5-B05	787,4	787,4	677042	677042	2539,1	246480	246480	136,6	136,6	22	22	27,2	27,2	E	E	68	68	99	99	28,9	28,9	44,04	44,04	10	910	400/3/50	4	403,0	6"	6"	9300	1450	2360	8850	1150	550	1750	2310	9800	750	1100	1250	2075
	BC/BD-2x591EB5-B04	552,7	452,8	475236	389338	1218,8	248942	177728	95,9	78,6	116	82	19,7	26,6	E	E	70	64	101	95	28,0	17,0	54,00	29,00	10	910	400/3/50	6	213,8	5"	5"	7550	1450	2360	7100	1150	550	1400	2310	8050	750	1100	1250	1576
	BC/BD-2x591EB5-B05	556,2	556,2	478246	478246	1218,8	251760	251760	96,5	96,5	117	117	19,5	19,5	E	E	68	68	99	99	28,5	28,5	43,52	43,52	10	910	400/3/50	4	213,8	5"	5"	7550	1450	2360	7100	1150	550	1400	2310	8050	750	1100	1250	1575
	BC/BD-2x591EC5-B04	642,9	-	552794	-	1625,0	233294	-	111,6	-	90	-	23,0	-	E	-	71	-	101	-	28,0	-	54,00	-	10	910	400/3/50	6	291,2	6"	6"	7550	1450	2360	7100	1150	550	1400	2310	8050	750	1100	1250	1700
	BC/BD-2x591EC5-B05	654,0	654,0	562339	562339	1625,0	239802	239802	113,5	113,5	93	93	22,3	22,3	E	E	69	69	99	99	29,3	29,3	44,67	44,67	10	910	400/3/50	4	291,2	6"	6"	7550	1450	2360	7100	1150	550	1400	2310	8050	750	1100	1250	1699
	BC/BD-2x591ED5-B04	704,5	-	605761	-	2031,3	220571	-	122,2	-	73	-	25,2	-	E	-	71	-	102	-	28,0	-	54,00	-	10	910	400/3/50	6	340,9	6"	6"	7550	1450	2360	7100	1150	550	1400	2310	8050	750	1100	1250	1825
	BC/BD-2x591ED5-B05	722,5	722,5	621238	621238	2031,3	228970	228970	125,4	125,4	77	77	24,2	24,2	E	E	69	69	100	100	29,9	29,9	45,59	45,59	10	910	400/3/50	4	340,9	6"	6"	7550	1450	2360	7100	1150	550	1400	2310	8050	750	1100	1250	1824
	BC/BD-2x691BB5-B04	740,9	611,3	637059	525623	1828,2	319296	232930	128,6	106,1	46	32	22,1	30,0	E	E	70	64	101	95	33,6	20,4	64,81	34,80	12	910	400/3/50	6	316,1	6"	6"	11050	1450	2360	10600	1150	550	1750	2310	11550	750	1100	1250	2105
	BC/BD-2x691BB5-B05	737,8	737,8	634394	634394	1828,2	317040	317040	128,0	128,0	45	45	22,3	22,3	E	E	69	69	100	100	33,1	33,1	50,57	50,57	12	910	400/3/50	4	316,1	6"	6"	11050	1450	2360	10600	1150	550	1750	2310	11550	750	1100	1250	2104
	BC/BD-2x691BC5-B04	863,8	693,2	742734	596045	2437,6	304092	218755	149,9	120,3	40	27	25,7	34,0	E	D	71	64	102	95	33,6	20,4	64,81	34,80	12	910	400/3/50	6	390,5	6"	6"	11050	1450	2360	10600	1150	550	1750	2310	11550	750	1100	1250	2289
	BC/BD-2x691BC5-B05	867,4	867,4	745830	745830	2437,6	306035	306035	150,5	150,5	40	40	25,6	25,6	E	E	69	69	100	100	33,9	33,9	51,81	51,81	12	910	400/3/50	4	390,5	6"	6"	11050	1450	2360	10600	1150	550	1750	2310	11550	750	1100	1250	2288
	BC/BD-2x691BD5-B04	946,5	738,1	813843	634652	3047,0	290002	205270	164,2	128,1	35	22	28,2	36,2	E	D	71	65	102	96	33,6	20,4	64,81	34,80	12	910	400/3/50	6	465,0	6"	6"	11050	1450	2360	10600	1150	550	1750	2310	11550	750	1100	1250	2473
	BC/BD-2x691BD5-B05	959,5	959,5	825021	825021	3047,0	295776	295776	166,5	166,5	36	36	27,7	27,7	E	E	69	69	100	100	34,6	34,6	52,85	52,85	12	910	400/3/50	4	465,0	6"	6"	11050	1450	2360	10600	1150	550	1750	2310	11550	750	1100	1250	2472
	BC/BD-2x691EB5-B04	635,1	521,1	546088	448065	1462,5	298731	213274	110,2	90,4	29	20	18,9	25,5	E	E	71	65	102	96	33,6	20,4	64,81	34,80	12	910	400/3/50	6	271,4	6"	6"	8950	1450	2360	8500	1150	550	1400	2310	9450	750	1100	1250	1875
	BC/BD-2x691EB5-B05	639,1	639,1	549527	549527	1462,5	302112	302112	110,9	110,9	29	29	18,7	18,7	E	E	69	69	100	100	34,2	34,2	52,22	52,22	12	910	400/3/50	4	271,4	6"	6"	8950	1450	2360	8500	1150	550	1400	2310	9450	750	1100	1250	1874
	BC/BD-2x691EC5-B04	740,0	-	636285	-	1950,1	279953	-	128,4	-	25	-	22,0	-	E	-	72	-	102	-	33,6	-	64,81	-	12	910	400/3/50	6	331,0	6"	6"	8950	1450	2360	8500	1150	550	1400	2310	9450	750	1100	1250	2024
	BC/BD-2x691EC5-B05	752,7	752,7	647205	647205	1950,1	287762	287762	130,6	130,6	26	26	21,4	21,4	E	E	70	70	100	100	35,1	35,1	53,60	53,60	12	910	400/3/50	4	331,0	6"	6"	8950	1450	2360	8500	1150	550	1400	2310	9450	750	1100	1250	2023
	BC/BD-2x691ED5-B04	812,6	-	698710	-	2437,6	264685	-	141,0	-	23	-	24,2	-	E	-	72	-	103	-	33,6	-	64,81	-	12	910	400/3/50	6	390,5	6"	6"	8950	1450	2360	8500	1150	550	1400	2310	9450	750	1100	1250	2172
	BC/BD-2x691ED5-B05	833,1	833,1	716337	716337	2437,6	274765	274765	144,6	144,6	24	24	23,2	23,2	E	E	70	70	101	101	35,9	35,9	54,71	54,71	12	910	400/3/50	4	390,5	6"	6"	8950	1450	2360	8500	1150	550	1400	2310	9450	750	1100	1250	2171
	BC/BD-2x791EB5-B04	752,2	616,9	646775	530438	1706,3	348519	248820	130,5	107,0	44	31	19,2	25,9	E	E	72	66	103	97	39,2	23,8	75,61	40,60	14	910	400/3/50	6	301,2	6"	6"	10350	1450	2360	9900	1150	550	1400	2310	10850	750	1100	1250	2174
	BC/BD-2x791EB5-B05	757,0	757,0	650903	650903	1706,3	352464	352464	131,4	131,4	45	45	19,0	19,0	E	E	70	70	101	101	39,9	39,9	60,92	60,92	14	910	400/3/50	4	301,2	6"	6"	10350	1450	2360	9900	1150	550	1400	2310	10850	750	1100	1250	2173
	BC/BD-2x791EC5-B04	876,1	-	753310	-	2275,1	326611	-	152,1	-	39	-	22,3	-	E	-	73	-	103	-	39,2	-	75,61	-	14	910	400/3/50	6	370,7	6"	6"	10350	1450	2360	9900	1150	550	1400	2310	10850	750	1100	1250	2347
	BC/BD-2x791EC5-B05	891,2	891,2	766294	766294	2275,1	335722	335722	154,7	154,7	40	40	21,7	21,7	E	E	71	71	101	101	41,0	41,0	62,53	62,53	14	910	400/3/50	4	370,7	6"	6"	10350	1450	2360	9900	1150	550	1400	2310	10850	750	1100	1250	2345
	BC/BD-2x791ED5-B04	961,3	-	826569	-	2843,8	308799	-	166,8	-	34	-	24,5	-	E	-	73	-	104	-	39,2	-	75,61	-	14	910	400/3/50	6	440,2	6"	6"	10350	1450	2360	9900	1150	550	1400	2310	10850	750	1100	1250	2519
	BC/BD-2x791ED5-B05	985,6	985,6	847463	847463	2843,8	320559	320559	171,0	171,0	36	36	23,6	23,6	E	E	71	71	102	102	41,8	41,8	63,83	63,83	14	910	400/3/50	4	440,2	6"	6"	10350	1450	2360	9900	1150	550	1400	2310	10850	750	1100	1250	2518
	BC/BD-2x891EB5-B04	869,6	712,8	747721	612898	1950,1	398308	284366	150,9	123,7	64	45	19,4	26,2	E	E	73	67	104	98	44,8	27,2	86,40	46,40	16	910	400/3/50	6	331,0	6"	6"	11750	1450	2360	11300	1150	550	1400	2310	12250	750	1100	1250	2473
	BC/BD-2x891EB5-B05	875,2	875,2	752536	752536	1950,1	402816	402816	151,9	151,9	65	65	19,2	19,2	E	E	71	71	102	102	45,6	45,6	69,62	69,62	16	910	400/3/50	4	331,0	6"	6"	11750	1450	2360	11300	1150	550	1400	2310	12250	750	1100	1250	2472

PAS D'AILETTE / FIN SPACING / LAMELLENABSTAND / ШАГ РЕБРА	MODÈLE KARYER / KARYER MODEL / МОДЕЛЬ KARYER	CAPACITÉ DE L'EAU / CAPACITY WATER / LEISTUNG WASSER / МОЩНОСТЬ ВОДА: T ambiante / Tambient / Umgebungstemp/ T окружающей среды =25°C ΔT=15°C Su / Water / Wasser / Вода, T entrée, eau / Tinlet, water / Wassereintrittstemp. / T воды на входе = 40°C, TSORTIE, su / Toutlet, water / Wasseraustrittstemp. / T воды на выходе =35°C				SURFACE TOTALE / TOTAL SURFACE / GESAMTFLÄCHE / ОБЩАЯ ПЛОЩАДЬ	CÔTÉ AIR / AIR SIDE / LUFTSEITE / СТОРОНА ВОЗДУХА: DÉBIT D'AIR / AIR FLOW / LUFTMENGE / РАСХОД ВОЗДУХА		CÔTÉ FLUIDE / FLUID SIDE / MEDIUMSEITE / СТОРОНА ЖИДКОСТИ: DÉBIT DE FLUIDE / FLUID FLOW / MEDIUMMENGE / РАСХОД ЖИДКОСТИ		CÔTÉ FLUIDE / PRESSURE DROP FLUID SIDE / MEDIUMSEITIGER DRUCKVERLUST / ПАДЕНИЕ ДАВЛЕНИЯ СО СТОРОНЫ ЖИДКОСТИ		ÉNERGIE / ENERGY / ENERGIE / ЭНЕРГИЯ: TAUX D'EFFICACITÉ ÉNERGÉTIQUE / ENERGY EFFICIENCY RATIO / ENERGIEEFFIZIENZRATE / КЛАСС ЭНЕРГОЭФФЕКТИВНОСТИ		CLASSE D'EFFICACITÉ ÉNERGÉTIQUE / ENERGY EFFICIENCY CLASS / ENERGIEEFFIZIENZKLASSE / КОЭФФИЦИЕНТ ЭНЕРГОЭФФЕКТИВНОСТИ		ACOUSTIQUE / SOUND / SCHALLPEGEL / ЗВУК: NIVEAU DE PRESSION SONORE / SOUND PRESSURE LEVEL / SCHALLDRUCKPEGEL / УРОВЕНЬ ЗВУКОВОГО ДАВЛЕНИЯ		NIVEAU DE PUISSANCE SONORE / SOUND POWER LEVEL / SCHALLLEISTUNGSPEGEL / УРОВЕНЬ ЗВУКОВОЙ МОЩНОСТИ		INFORMATIONS VENTILATEUR / FAN DATA / LÜFTERDATEN / ДАННЫЕ ВЕНТИЛЯТОРА: PUISSANCE TOTALE / TOTAL POWER / GESAMTLEISTUNG / ОБЩАЯ МОЩНОСТЬ		COURANT TOTAL / TOTAL CURRENT / GESAMTSTROMAUFNAHME / ОБЩИЙ ТОК		NOMBRE DE VENTILATEURS / NUMBER OF FANS / LÜFTERANZAHL / КОЛИЧЕСТВО ВЕНТИЛЯТОРОВ	DIAMÈTRE DU VENTILATEUR / FAN DIAMETER / LÜFTERDURCHMESSER / ДИАМЕТР ВЕНТИЛЯТОРА	MOTEUR / MOTOR / MOTOP	NOMBRE DE PÔLES / NUMBER OF POLES / POLANZAHL / КОЛИЧЕСТВО ПОЛЮСОВ	INFORMATIONS BATTERIE / COIL DATA / WÄRMETAUSCHERDATEN / ДАННЫЕ БАТАРЕИ: VOLUME INTÉRIEUR / INTERNAL VOLUME / INNENVOLUMEN / ВНУТРЕННИЙ ОБЪЕМ	CONNEXIONS / CONNECTIONS / ANSCHLÜSSE / СОЕДИНЕНИЯ: ENTRÉE / INLET / EINTRITT / ВХОД	SORTIE / OUTLET / AUSTRITT / ВЫХОД	DIMENSIONS / DIMENSIONS / ABMESSUNGEN / ГАБАРИТНЫЕ РАЗМЕРЫ												POIDS / WEIGHT / GEWICHT / ВЕС
		kW		kcal/h			m³/h		m³/h		kPa						dB(A) 10m		dB		kW		A									A	B	C	E	F	G	H	I	K	L	M	N	
		Δ	Y	Δ	Y	m²	Δ	Y	Δ	Y	Δ	Y	Δ	Y	Δ	Y	Δ	Y	Δ	Y	Δ	Y	Δ	Y	PCS	mm	V/Ph/Hz		dm³	"		mm												kg
2,5 mm	BC/BD-2x891EC5-B04	1012,3	-	870421	-	2600,1	373270	-	175,7	-	56	-	22,6	-	E	-	74	-	104	-	44,8	-	86,40	-	16	910	400/3/50	6	410,4	6"	6"	11750	1450	2360	11300	1150	550	1400	2310	12250	750	1100	1250	2670
	BC/BD-2x891EC5-B05	1029,8	1029,8	885468	885468	2600,1	383682	383682	178,7	178,7	57	57	22,0	22,0	E	E	72	72	102	102	46,8	46,8	71,46	71,46	16	910	400/3/50	4	410,4	6"	6"	11750	1450	2360	11300	1150	550	1400	2310	12250	750	1100	1250	2668
	BC/BD-2x891ED5-B04	1110,2	-	954600	-	3250,1	352914	-	192,6	-	49	-	24,8	-	E	-	74	-	105	-	44,8	-	86,40	-	16	910	400/3/50	6	489,9	6"	6"	11750	1450	2360	11300	1150	550	1400	2310	12250	750	1100	1250	2867
	BC/BD-2x891ED5-B05	1138,4	1138,4	978848	978848	3250,1	366353	366353	197,5	197,5	51	51	23,8	23,8	E	E	72	72	103	103	47,8	47,8	72,95	72,95	16	910	400/3/50	4	489,9	6"	6"	11750	1450	2360	11300	1150	550	1400	2310	12250	750	1100	1250	2865
	BC/BD-391HB5-B04	232,0	188,1	199484	161737	596,2	83037	61137	40,3	32,7	37	25	27,6	36,9	E	D	64	58	95	89	8,4	5,1	16,21	8,70	3	910	400/3/50	6	133,6	3"	3"	7550	1450	1240	7300	1150	550	2400	1190	7850	750	1100	1250	747
	BC/BD-391HB5-B05	229,3	229,3	197162	197162	596,2	81586	81586	39,8	39,8	36	36	28,3	28,3	E	E	64	64	94	94	8,1	8,1	12,36	12,36	3	910	400/3/50	4	133,6	3"	3"	7550	1450	1240	7300	1150	550	2400	1190	7850	750	1100	1250	747
	BC/BD-391HC5-B04	265,3	210,0	228117	180567	794,9	80059	58430	46,0	36,4	25	17	31,6	41,2	D	D	64	58	95	89	8,4	5,1	16,21	8,70	3	910	400/3/50	6	183,1	4"	4"	7550	1450	1240	7300	1150	550	2400	1190	7850	750	1100	1250	817
	BC/BD-391HC5-B05	263,8	263,8	226827	226827	794,9	79424	79424	45,8	45,8	25	25	31,8	31,8	D	D	63	63	94	94	8,3	8,3	12,63	12,63	3	910	400/3/50	4	183,1	4"	4"	7550	1450	1240	7300	1150	550	2400	1190	7850	750	1100	1250	817
	BC/BD-391HD5-B04	292,4	226,3	251419	194583	992,8	77194	55897	50,7	39,3	59	37	34,8	44,4	D	D	65	58	96	89	8,4	5,1	16,21	8,70	3	910	400/3/50	6	220,3	4"	4"	7550	1450	1240	7300	1150	550	2400	1190	7850	750	1100	1250	883
	BC/BD-391HD5-B05	292,9	292,9	251849	251849	992,8	77373	77373	50,8	50,8	59	59	34,9	34,9	D	D	63	63	94	94	8,4	8,4	12,86	12,86	3	910	400/3/50	4	220,3	4"	4"	7550	1450	1240	7300	1150	550	2400	1190	7850	750	1100	1250	883
	BC/BD-491DB5-B04	262,9	212,5	226053	182717	579,6	102504	74094	45,6	36,9	38	26	23,5	31,3	E	D	66	59	97	90	11,2	6,8	21,60	11,60	4	910	400/3/50	6	139,8	4"	4"	7350	1450	1240	7100	1150	550	1750	1190	7650	750	1100	1250	815
	BC/BD-491DB5-B05	263,5	263,5	226569	226569	579,6	102856	102856	45,7	45,7	38	38	23,3	23,3	E	E	64	64	95	95	11,3	11,3	17,18	17,18	4	910	400/3/50	4	139,8	4"	4"	7350	1450	1240	7100	1150	550	1750	1190	7650	750	1100	1250	815
	BC/BD-491DC5-B04	299,8	234,2	257782	201376	772,8	96587	68351	52,0	40,6	31	20	26,8	34,4	E	D	66	60	97	91	11,2	6,8	21,60	11,60	4	910	400/3/50	6	178,7	4"	4"	7350	1450	1240	7100	1150	550	1750	1190	7650	750	1100	1250	883
	BC/BD-491DC5-B05	304,0	304,0	261393	261393	772,8	98533	98533	52,8	52,8	32	32	26,4	26,4	E	E	64	64	95	95	11,5	11,5	17,63	17,63	4	910	400/3/50	4	178,7	4"	4"	7350	1450	1240	7100	1150	550	1750	1190	7650	750	1100	1250	883
	BC/BD-491DD5-B04	330,6	-	284265	-	965,3	91692	-	57,4	-	72	-	29,5	-	E	-	67	-	98	-	11,2	-	21,60	-	4	910	400/3/50	6	214,8	4"	4"	7350	1450	1240	7100	1150	550	1750	1190	7650	750	1100	1250	947
	BC/BD-491DD5-B05	338,3	338,3	290886	290886	965,3	94568	94568	58,7	58,7	75	75	28,7	28,7	E	E	65	65	96	96	11,8	11,8	17,99	17,99	4	910	400/3/50	4	214,8	4"	4"	7350	1450	1240	7100	1150	550	1750	1190	7650	750	1100	1250	947
	BC/BD-491HB5-B04	315,2	255,3	271023	219518	794,9	110716	81517	54,7	44,3	69	48	28,1	37,5	E	D	65	59	96	90	11,2	6,8	21,60	11,60	4	910	400/3/50	6	183,1	4"	4"	9950	1450	1240	9700	1150	550	2400	1190	10250	750	1100	1250	979
	BC/BD-491HB5-B05	311,5	311,5	267842	267842	794,9	108781	108781	54,1	54,1	68	68	28,8	28,8	E	E	65	65	95	95	10,8	10,8	16,48	16,48	4	910	400/3/50	4	183,1	4"	4"	9950	1450	1240	9700	1150	550	2400	1190	10250	750	1100	1250	978
	BC/BD-491HC5-B04	360,0	284,7	309544	244798	1059,8	106745	77907	62,5	49,4	56	37	32,1	41,9	D	D	65	59	96	90	11,2	6,8	21,60	11,60	4	910	400/3/50	6	236,5	4"	4"	9950	1450	1240	9700	1150	550	2400	1190	10250	750	1100	1250	1071
	BC/BD-491HC5-B05	357,9	357,9	307739	307739	1059,8	105899	105899	62,1	62,1	55	55	32,5	32,5	D	D	64	64	95	95	11,0	11,0	16,84	16,84	4	910	400/3/50	4	236,5	4"	4"	9950	1450	1240	9700	1150	550	2400	1190	10250	750	1100	1250	1070
	BC/BD-491HD5-B04	387,8	300,2	333448	258125	1324,8	102926	74529	67,3	52,1	45	29	34,6	44,1	D	D	66	59	97	90	11,2	6,8	21,60	11,60	4	910	400/3/50	6	289,9	4"	4"	9950	1450	1240	9700	1150	550	2400	1190	10250	750	1100	1250	1163
	BC/BD-491HD5-B05	388,5	388,5	334050	334050	1324,8	103165	103165	67,4	67,4	46	46	34,7	34,7	D	D	64	64	95	95	11,2	11,2	17,15	17,15	4	910	400/3/50	4	289,9	4"	4"	9950	1450	1240	9700	1150	550	2400	1190	10250	750	1100	1250	1163
	BC/BD-591DB5-B04	333,9	269,7	287102	231900	724,5	128130	92617	57,9	46,8	71	48	23,9	31,7	E	D	67	60	98	91	14,0	8,5	27,00	14,50	5	910	400/3/50	6	168,9	4"	4"	9100	1450	1240	8850	1150	550	1750	1190	9400	750	1100	1250	1006
	BC/BD-591DB5-B05	334,6	334,6	287704	287704	724,5	128570	128570	58,1	58,1	71	71	23,7	23,7	E	E	65	65	96	96	14,1	14,1	21,48	21,48	5	910	400/3/50	4	168,9	4"	4"	9100	1450	1240	8850	1150	550	1750	1190	9400	750	1100	1250	1005
	BC/BD-591DC5-B04	380,4	296,8	327085	255202	966,0	120734	85438	66,0	51,5	57	36	27,2	34,9	E	D	67	61	98	92	14,0	8,5	27,00	14,50	5	910	400/3/50	6	217,6	4"	4"	9100	1450	1240	8850	1150	550	1750	1190	9400	750	1100	1250	1090
	BC/BD-591DC5-B05	385,7	385,7	331642	331642	966,0	123166	123166	66,9	66,9	58	58	26,8	26,8	E	E	65	65	96	96	14,4	14,4	22,03	22,03	5	910	400/3/50	4	217,6	4"	4"	9100	1450	1240	8850	1150	550	1750	1190	9400	750	1100	1250	1089
	BC/BD-591DD5-B04	409,5	-	352107	-	1207,5	114616	-	71,1	-	47	-	29,3	-	E	-	68	-	99	-	14,0	-	27,00	-	5	910	400/3/50	6	266,2	4"	4"	9100	1450	1240	8850	1150	550	1750	1190	9400	750	1100	1250	1174
	BC/BD-591DD5-B05	419,0	419,0	360275	360275	1207,5	118210	118210	72,7	72,7	49	49	28,5	28,5	E	E	66	66	97	97	14,7	14,7	22,49	22,49	5	910	400/3/50	4	266,2	4"	4"	9100	1450	1240	8850	1150	550	1750	1190	9400	750	1100	1250	1174
	BC/BD-591FB5-B04	287,5	-	247205	-	579,6	118316	-	49,9	-	44	-	20,5	-	E	-	67	-	98	-	14,0	-	27,00	-	5	910	400/3/50	6	139,8	4"	4"	7350	1450	1240	7100	1150	550	1400	1190	7650	750	1100	1250	895
	BC/BD-591FB5-B05	291,9	291,9	250989	250989	579,6	121262	121262	50,7	50,7	46	46	20,0	20,0	E	E	65	65	96	96	14,6	14,6	22,21	22,21	5	910	400/3/50	4	139,8	4"	4"	7350	1450	1240	7100	1150	550	1400	1190	7650	750	1100	1250	895
	BC/BD-591FC5-B04	328,0	-	282029	-	772,8	110172	-	56,9	-	36	-	23,4	-	E	-	68	-	99	-	14,0	-	27,00	-	5	910	400/3/50	6	178,7	4"	4"	7350	1450	1240	7100	1150	550	1400	1190	7650	750	1100	1250	964
	BC/BD-591FC5-B05	336,4	336,4	289252	289252	772,8	114393	114393	58,4	58,4	38	38	22,4	22,4	E	E	66	66	97	97	15,0	15,0	22,81	22,81	5	910	400/3/50	4	178,7	4"	4"	7350	1450	1240	7100	1150	550	1400	1190	7650	750	1100	1250	963
	BC/BD-691DB5-B04	383,9	310,7	330094	267154	869,4	153757	111140	66,6	53,9	18	12	22,9	30,5	E	D	68	61	99	92	16,8	10,2	32,41	17,40	6	910	400/3/50	6	210,1	5"	5"	11050	1450	1240	10600	1150	550	1750	1190	11550	750	1100	1250	1198
	BC/BD-691DB5-B05	384,7	384,7	330782	330782	869,4	154284	154284	66,8	66,8	22	22	22,8	22,8	E	E	66	66	97	97	16,9	16,9	25,77	25,77	6	910	400/3/50	4	198,1	4"	4"	10850	1450	1240	10600	1150	550	1750	1190	11150	750	1100	1250	1197
	BC/BD-691DC5-B04	461,1	359,5	396475	309114	1159,2	144881	102526	80,0	62,4	87	56	27,4	35,2	E	D	68	62	99	93	16,8	10,2	32,41	17,40	6	910	400/3/50	6	268,5	5"	5"	11050	1450	1240	10600	1150	550	1750	1190	11550	750	1100	1250	1297
	BC/BD-691DC5-B05	467,6	467,6	402064	402064	1159,2	147799	147799	81,1	81,1	89	89	27,0	27,0	E	E	66	66	97	97	17,3	17,3	26,44	26,44	6	910	400/3/50	4	268,5	5"	5"	11050	1450	1240	10600	1150	550	1750	1190	11550	750	1100	1250	1296
	BC/BD-691DD5-B04	496,1	-	426569	-	1449,0	137539	-	86,1	-	69	-	29,5	-	E	-	69	-	100	-	16,8	-	32,41	-	6	910	400/3/50	6	326,9	5"	5"	11050	1450	1240	10600	1150	550	1750	1190	11550	750	1100	1250	1398
	BC/BD-691DD5-B05	507,6	507,6	436457	436457	1449,0	141852	141852	88,1	88,1	72	72	28,7	28,7	E	E	67	67	98	98	17,7	17,7	26,98	26,98	6	910	400/3/50	4	326,9	5"	5"	11050	1450	1240	10600	1150	550	1750	1190	11550	750	1100	1250	1397
	BC/BD-691FB5-B04	349,7	-	300688	-	695,5	141979	-	60,7	-	74	-	20,8	-	E	-	68	-	99	-	16,8	-	32,41	-	6	910	400/3/50	6	163,1	4"	4"	8750	1450	1240	8500	1150	550	1400	1190	9050	750	1100	1250	1064
	BC/BD-691FB5-B05	355,1	355,1	305331	305331	695,5	145514	145514	61,6	61,6	76	76	20,3	20,3	E	E	66	66	97	97	17,5	17,5	26,65	26,65	6	910	400/3/50	4	163,1	4"	4"	8750	1450	1240	8500	1150	550	1400	1190	9050	750	1100	1250	1063

PAS D'AILETTE / FIN SPACING / LAMELLENABSTAND / ШАГ РЕБРА	MODÈLE KARYER / KARYER MODEL / МОДЕЛЬ KARYER	CAPACITÉ DE L'EAU / CAPACITY WATER / LEISTUNG WASSER / МОЩНОСТЬ ВОДА — T ambiante / Tambient / Umgebungstemp/ T окружающей среды =25°C ΔT=15°C Su / Water / Wasser / Вода, T entrée, eau / Tinlet, water / Wassereintrittstemp. / T воды на входе = 40°C, TSORTIE, su / Toutlet, water / Wasseraustrittstemp. / T воды на выходе =35°C — kW Δ	kW Y	kcal/h Δ	kcal/h Y	SURFACE TOTALE / TOTAL SURFACE / GESAMTFLÄCHE / ОБЩАЯ ПЛОЩАДЬ m²	CÔTÉ AIR / AIR SIDE / LUFTSEITE / СТОРОНА ВОЗДУХА — DÉBIT D'AIR / AIR FLOW / LUFTMENGE / РАСХОД ВОЗДУХА m³/h Δ	m³/h Y	CÔTÉ FLUIDE / FLUID SIDE / MEDIUMSEITE / СТОРОНА ЖИДКОСТИ — DÉBIT DE FLUIDE / FLUID FLOW / MEDIUMMENGE / РАСХОД ЖИДКОСТИ m³/h Δ	m³/h Y	CÔTÉ FLUIDE / PRESSURE DROP FLUID SIDE / MEDIUMSEITIGER DRUCKVERLUST / ПАДЕНИЕ ДАВЛЕНИЯ СО СТОРОНЫ ЖИДКОСТИ kPa Δ	kPa Y	ÉNERGIE / ENERGY / ENERGIE / ЭНЕРГИЯ — TAUX D'EFFICACITÉ ÉNERGÉTIQUE / ENERGY EFFICIENCY RATIO / ENERGIEEFFIZIENZRATE / КЛАСС ЭНЕРГОЭФФЕКТИВНОСТИ Δ	Y	CLASSE D'EFFICACITÉ ÉNERGÉTIQUE / ENERGY EFFICIENCY CLASS / ENERGIEEFFIZIENZKLASSE / КОЭФФИЦИЕНТ ЭНЕРГОЭФФЕКТИВНОСТИ Δ	Y	ACOUSTIQUE / SOUND / SCHALLPEGEL / ЗВУК — NIVEAU DE PRESSION SONORE / SOUND PRESSURE LEVEL / SCHALLDRUCKPEGEL / УРОВЕНЬ ЗВУКОВОГО ДАВЛЕНИЯ dB(A) 10m Δ	dB(A) 10m Y	NIVEAU DE PUISSANCE SONORE / SOUND POWER LEVEL / SCHALLLEISTUNGSPEGEL / УРОВЕНЬ ЗВУКОВОЙ МОЩНОСТИ dB Δ	dB Y
2,5 mm	BC/BD-691FC5-B04	398,6	-	342734	-	927,4	132206	-	69,2	-	60	-	23,7	-	E	-	69	-	100	-
	BC/BD-691FC5-B05	408,9	408,9	351591	351591	927,4	137271	137271	71,0	71,0	62	62	22,8	22,8	E	E	67	67	98	98
	BC/BD-791FB5-B04	388,8	-	334308	-	811,4	165642	-	67,5	-	17	-	19,8	-	E	-	69	-	100	-
	BC/BD-791FB5-B05	394,7	394,7	339381	339381	811,4	169766	169766	68,5	68,5	18	18	19,3	19,3	E	E	67	67	98	98
	BC/BD-791FC5-B04	469,4	-	403611	-	1081,9	154240	-	81,5	-	84	-	23,9	-	E	-	70	-	101	-
	BC/BD-791FC5-B05	481,5	481,5	414015	414015	1081,9	160150	160150	83,5	83,5	88	88	23,0	23,0	E	E	68	68	98	98
	BC/BD-891FB5-B04	450,7	-	387532	-	927,4	189305	-	78,2	-	25	-	20,1	-	E	-	69	-	100	-
	BC/BD-891FB5-B05	457,5	457,5	393379	393379	927,4	194019	194019	79,4	79,4	26	26	19,6	19,6	E	E	67	67	98	98
	BC/BD-891FC5-B04	514,7	-	442562	-	1236,5	176274	-	89,3	-	21	-	23,0	-	E	-	70	-	101	-
	BC/BD-891FC5-B05	527,8	527,8	453826	453826	1236,5	183029	183029	91,6	91,6	22	22	22,1	22,1	E	E	68	68	99	99
	BC/BD-2x391HB5-B04	464,1	376,3	399054	323560	1192,3	166074	122275	80,5	65,3	33	23	27,6	36,9	E	D	67	61	98	92
	BC/BD-2x391HB5-B05	458,6	458,6	394325	394325	1192,3	163172	163172	79,6	79,6	33	33	28,3	28,3	E	E	67	67	97	97
	BC/BD-2x391HC5-B04	543,2	429,3	467068	369131	1589,0	160118	116860	94,3	74,5	77	51	32,3	42,1	D	D	67	61	98	92
	BC/BD-2x391HC5-B05	540,0	540,0	464316	464316	1589,0	158849	158849	93,7	93,7	77	77	32,7	32,7	D	D	66	66	97	97
	BC/BD-2x391HD5-B04	585,0	452,6	503009	389166	1986,8	154389	111793	101,4	78,5	62	39	34,8	44,4	D	D	68	61	99	92
	BC/BD-2x391HD5-B05	586,0	586,0	503869	503869	1986,8	154747	154747	101,6	101,6	62	62	34,9	34,9	D	D	66	66	97	97
	BC/BD-2x491DB5-B04	525,8	425,0	452107	365434	1159,2	205009	148187	91,3	73,8	41	28	23,5	31,3	E	D	69	62	100	93
	BC/BD-2x491DB5-B05	527,0	527,0	453138	453138	1159,2	205712	205712	91,5	91,5	41	41	23,4	23,4	E	E	67	67	98	98
	BC/BD-2x491DC5-B04	614,8	479,4	528633	412210	1544,9	193175	136701	106,7	83,2	94	60	27,4	35,3	E	D	69	63	100	94
	BC/BD-2x491DC5-B05	623,4	623,4	536027	536027	1544,9	197066	197066	108,2	108,2	96	96	27,0	27,0	E	E	67	67	98	98
	BC/BD-2x491DD5-B04	661,5	-	568787	-	1931,6	183385	-	114,8	-	75	-	29,5	-	E	-	70	-	101	-
	BC/BD-2x491DD5-B05	676,9	676,9	582029	582029	1931,6	189136	189136	117,5	117,5	78	78	28,7	28,7	E	E	68	68	99	99
	BC/BD-2x491HB5-B04	630,4	510,7	542046	439123	1589,8	221433	163033	109,4	88,6	74	51	28,1	37,6	E	D	68	62	99	93
	BC/BD-2x491HB5-B05	623,0	623,0	535683	535683	1589,8	217563	217563	108,1	108,1	72	72	28,8	28,8	E	E	68	68	98	98
	BC/BD-2x491HC5-B04	720,0	569,4	619088	489596	2119,7	213491	155813	125,0	98,8	55	36	32,1	41,9	D	D	68	62	99	93
	BC/BD-2x491HC5-B05	715,9	715,9	615563	615563	2119,7	211798	211798	124,2	124,2	54	54	32,5	32,5	D	D	67	67	98	98
	BC/BD-2x491HD5-B04	775,6	600,4	666896	516251	2649,6	205852	149058	134,5	104,2	44	28	34,6	44,1	D	D	69	62	100	93
	BC/BD-2x491HD5-B05	777,0	777,0	668100	668100	2649,6	206329	206329	134,8	134,8	45	45	34,5	34,5	D	D	67	67	98	98
	BC/BD-2x591DB5-B04	667,7	539,4	574119	463800	1449,0	256261	185234	115,9	93,6	75	52	23,8	31,7	E	D	70	63	101	94
	BC/BD-2x591DB5-B05	669,2	669,2	575408	575408	1449,0	257140	257140	116,1	116,1	76	76	23,8	23,8	E	E	68	68	99	99
	BC/BD-2x591DC5-B04	760,8	593,6	654170	510404	1932,0	241469	170876	132,0	103,0	56	36	27,2	34,9	E	D	70	64	101	95
	BC/BD-2x591DC5-B05	771,4	771,4	663284	663284	1932,0	246332	246332	133,9	133,9	57	57	26,7	26,7	E	E	68	68	99	99
	BC/BD-2x591DD5-B04	819,0	-	704213	-	2415,0	229231	-	142,1	-	45	-	29,3	-	E	-	71	-	102	-
	BC/BD-2x591DD5-B05	838,0	838,0	720550	720550	2415,0	236420	236420	145,4	145,4	47	47	28,4	28,4	E	E	69	69	100	100
	BC/BD-2x591FB5-B04	575,1	-	494497	-	1159,2	236632	-	99,8	-	48	-	20,5	-	E	-	70	-	101	-
	BC/BD-2x591FB5-B05	583,8	583,8	501978	501978	1159,2	242523	242523	101,3	101,3	49	49	20,1	20,1	E	E	68	68	99	99
	BC/BD-2x591FC5-B04	656,0	-	564058	-	1545,6	220343	-	113,9	-	41	-	23,4	-	E	-	71	-	102	-
	BC/BD-2x591FC5-B05	672,8	672,8	578504	578504	1545,6	228786	228786	116,8	116,8	43	43	22,5	22,5	E	E	69	69	100	100
	BC/BD-2x691DB5-B04	767,8	621,5	660189	534394	1738,8	307513	222281	133,2	107,9	21	14	22,9	30,5	E	D	71	64	102	95
	BC/BD-2x691DB5-B05	769,5	769,5	661651	661651	1738,8	308568	308568	133,5	133,5	21	21	22,8	22,8	E	E	69	69	100	100

MODÈLE KARYER / KARYER MODEL / МОДЕЛЬ KARYER	INFORMATIONS VENTILATEUR / FAN DATA / LÜFTERDATEN / ДАННЫЕ ВЕНТИЛЯТОРА — PUISSANCE TOTALE / TOTAL POWER / GESAMTLEISTUNG / ОБЩАЯ МОЩНОСТЬ kW Δ	kW Y	COURANT TOTAL / TOTAL CURRENT / GESAMTSTROMAUFNAHME / ОБЩИЙ ТОК A Δ	A Y	NOMBRE DE VENTILATEURS / NUMBER OF FANS / LÜFTERANZAHL / КОЛИЧЕСТВО ВЕНТИЛЯТОРОВ PCS	DIAMÈTRE DU VENTILATEUR / FAN DIAMETER / LÜFTERDURCHMESSER / ДИАМЕТР ВЕНТИЛЯТОРА mm	MOTEUR / MOTOR / MOTOR / МОТОР V/Ph/Hz	NOMBRE DE PÔLES / NUMBER OF POLES / POLANZAHL / КОЛИЧЕСТВО ПОЛЮСОВ	INFORMATIONS BATTERIE / COIL DATA / WÄRMETAUSCHERDATEN / ДАННЫЕ БАТАРЕИ — VOLUME INTÉRIEUR / INTERNAL VOLUME / INNENVOLUMEN / ВНУТРЕННИЙ ОБЪЕМ dm³	CONNEXIONS / CONNECTIONS / ANSCHLÜSSE / СОЕДИНЕНИЯ — ENTRÉE / INLET / EINTRITT / ВХОД "	SORTIE / OUTLET / AUSTRITT / ВЫХОД "	DIMENSIONS / DIMENSIONS / ABMESSUNGEN / ГАБАРИТНЫЕ РАЗМЕРЫ (mm) A	B	C	E	F	G	H	I	K	L	M	N	POIDS / WEIGHT / GEWICHT / ВЕС kg
BC/BD-691FC5-B04	16,8	-	32,41	-	6	910	400/3/50	6	209,8	4"	4"	8750	1450	1240	8500	1150	550	1400	1190	9050	750	1100	1250	1145
BC/BD-691FC5-B05	17,9	17,9	27,37	27,37	6	910	400/3/50	4	209,8	4"	4"	8750	1450	1240	8500	1150	550	1400	1190	9050	750	1100	1250	1145
BC/BD-791FB5-B04	19,6	-	37,81	-	7	910	400/3/50	6	198,5	5"	5"	10350	1450	1240	9900	1150	550	1400	1190	10850	750	1100	1250	1234
BC/BD-791FB5-B05	20,4	20,4	31,09	31,09	7	910	400/3/50	4	198,5	5"	5"	10350	1450	1240	9900	1150	550	1400	1190	10850	750	1100	1250	1234
BC/BD-791FC5-B04	19,6	-	37,81	-	7	910	400/3/50	6	252,9	5"	5"	10350	1450	1240	9900	1150	550	1400	1190	10850	750	1100	1250	1327
BC/BD-791FC5-B05	20,9	20,9	31,93	31,93	7	910	400/3/50	4	252,9	5"	5"	10350	1450	1240	9900	1150	550	1400	1190	10850	750	1100	1250	1326
BC/BD-891FB5-B04	22,4	-	43,20	-	8	910	400/3/50	6	221,8	5"	5"	11750	1450	1240	11300	1150	550	1400	1190	12250	750	1100	1250	1403
BC/BD-891FB5-B05	23,3	23,3	35,54	35,54	8	910	400/3/50	4	221,8	5"	5"	11750	1450	1240	11300	1150	550	1400	1190	12250	750	1100	1250	1402
BC/BD-891FC5-B04	22,4	-	43,20	-	8	910	400/3/50	6	284,1	5"	5"	11750	1450	1240	11300	1150	550	1400	1190	12250	750	1100	1250	1511
BC/BD-891FC5-B05	23,9	23,9	36,49	36,49	8	910	400/3/50	4	284,1	5"	5"	11750	1450	1240	11300	1150	550	1400	1190	12250	750	1100	1250	1510
BC/BD-2x391HB5-B04	16,8	10,2	32,41	17,40	6	910	400/3/50	6	305,0	5"	5"	7750	1450	2360	7300	1150	550	2400	2310	8250	750	1100	1250	1343
BC/BD-2x391HB5-B05	16,2	16,2	24,71	24,71	6	910	400/3/50	4	305,0	5"	5"	7750	1450	2360	7300	1150	550	2400	2310	8250	750	1100	1250	1343
BC/BD-2x391HC5-B04	16,8	10,2	32,41	17,40	6	910	400/3/50	6	382,2	5"	5"	7750	1450	2360	7300	1150	550	2400	2310	8250	750	1100	1250	1479
BC/BD-2x391HC5-B05	16,5	16,5	25,25	25,25	6	910	400/3/50	4	382,2	5"	5"	7750	1450	2360	7300	1150	550	2400	2310	8250	750	1100	1250	1478
BC/BD-2x391HD5-B04	16,8	10,2	32,41	17,40	6	910	400/3/50	6	463,7	5"	5"	7750	1450	2360	7300	1150	550	2400	2310	8250	750	1100	1250	1619
BC/BD-2x391HD5-B05	16,8	16,8	25,72	25,72	6	910	400/3/50	4	463,7	5"	5"	7750	1450	2360	7300	1150	550	2400	2310	8250	750	1100	1250	1618
BC/BD-2x491DB5-B04	22,4	13,6	43,20	23,20	8	910	400/3/50	6	298,3	5"	5"	7550	1450	2360	7100	1150	550	1750	2310	8050	750	1100	1250	1467
BC/BD-2x491DB5-B05	22,5	22,5	34,36	34,36	8	910	400/3/50	4	298,3	5"	5"	7550	1450	2360	7100	1150	550	1750	2310	8050	750	1100	1250	1466
BC/BD-2x491DC5-B04	22,4	13,6	43,20	23,20	8	910	400/3/50	6	373,4	5"	5"	7550	1450	2360	7100	1150	550	1750	2310	8050	750	1100	1250	1598
BC/BD-2x491DC5-B05	23,1	23,1	35,25	35,25	8	910	400/3/50	4	373,4	5"	5"	7550	1450	2360	7100	1150	550	1750	2310	8050	750	1100	1250	1598
BC/BD-2x491DD5-B04	22,4	-	43,20	-	8	910	400/3/50	6	452,6	5"	5"	7550	1450	2360	7100	1150	550	1750	2310	8050	750	1100	1250	1735
BC/BD-2x491DD5-B05	23,6	23,6	35,97	35,97	8	910	400/3/50	4	452,6	5"	5"	7550	1450	2360	7100	1150	550	1750	2310	8050	750	1100	1250	1734
BC/BD-2x491HB5-B04	22,4	13,6	43,20	23,20	8	910	400/3/50	6	385,0	5"	5"	10150	1450	2360	9700	1150	550	2400	2310	10650	750	1100	1250	1763
BC/BD-2x491HB5-B05	21,6	21,6	32,95	32,95	8	910	400/3/50	4	385,0	5"	5"	10150	1450	2360	9700	1150	550	2400	2310	10650	750	1100	1250	1762
BC/BD-2x491HC5-B04	22,4	13,6	43,20	23,20	8	910	400/3/50	6	519,6	6"	6"	10150	1450	2360	9700	1150	550	2400	2310	10650	750	1100	1250	1947
BC/BD-2x491HC5-B05	22,0	22,0	33,67	33,67	8	910	400/3/50	4	519,6	6"	6"	10150	1450	2360	9700	1150	550	2400	2310	10650	750	1100	1250	1947
BC/BD-2x491HD5-B04	22,4	13,6	43,20	23,20	8	910	400/3/50	6	626,3	6"	6"	10150	1450	2360	9700	1150	550	2400	2310	10650	750	1100	1250	2132
BC/BD-2x491HD5-B05	22,5	22,5	34,29	34,29	8	910	400/3/50	4	626,3	6"	6"	10150	1450	2360	9700	1150	550	2400	2310	10650	750	1100	1250	2131
BC/BD-2x591DB5-B04	28,0	17,0	54,00	29,00	10	910	400/3/50	6	356,7	5"	5"	9300	1450	2360	8850	1150	550	1750	2310	9800	750	1100	1250	1812
BC/BD-2x591DB5-B05	28,1	28,1	42,95	42,95	10	910	400/3/50	4	356,7	5"	5"	9300	1450	2360	8850	1150	550	1750	2310	9800	750	1100	1250	1811
BC/BD-2x591DC5-B04	28,0	17,0	54,00	29,00	10	910	400/3/50	6	481,8	6"	6"	9300	1450	2360	8850	1150	550	1750	2310	9800	750	1100	1250	1981
BC/BD-2x591DC5-B05	28,9	28,9	44,06	44,06	10	910	400/3/50	4	481,8	6"	6"	9300	1450	2360	8850	1150	550	1750	2310	9800	750	1100	1250	1980
BC/BD-2x591DD5-B04	28,0	-	54,00	-	10	910	400/3/50	6	579,1	6"	6"	9300	1450	2360	8850	1150	550	1750	2310	9800	750	1100	1250	2150
BC/BD-2x591DD5-B05	29,5	29,5	44,97	44,97	10	910	400/3/50	4	579,1	6"	6"	9300	1450	2360	8850	1150	550	1750	2310	9800	750	1100	1250	2149
BC/BD-2x591FB5-B04	28,0	-	54,00	-	10	910	400/3/50	6	298,3	5"	5"	7550	1450	2360	7100	1150	550	1400	2310	8050	750	1100	1250	1612
BC/BD-2x591FB5-B05	29,1	29,1	44,42	44,42	10	910	400/3/50	4	298,3	5"	5"	7550	1450	2360	7100	1150	550	1400	2310	8050	750	1100	1250	1611
BC/BD-2x591FC5-B04	28,0	-	54,00	-	10	910	400/3/50	6	376,1	5"	5"	7550	1450	2360	7100	1150	550	1400	2310	8050	750	1100	1250	1749
BC/BD-2x591FC5-B05	29,9	29,9	45,61	45,61	10	910	400/3/50	4	376,1	5"	5"	7550	1450	2360	7100	1150	550	1400	2310	8050	750	1100	1250	1748
BC/BD-2x691DB5-B04	33,6	20,4	64,81	34,80	12	910	400/3/50	6	442,9	6"	6"	11050	1450	2360	10600	1150	550	1750	2310	11550	750	1100	1250	2161
BC/BD-2x691DB5-B05	33,8	33,8	51,54	51,54	12	910	400/3/50	4	442,9	6"	6"	11050	1450	2360	10600	1150	550	1750	2310	11550	750	1100	1250	2160

PAS D'AILETTE / FIN SPACING / LAMELLENABSTAND / ШАГ РЕБРА	MODÈLE KARYER / KARYER MODEL / МОДЕЛЬ KARYER	CAPACITÉ DE L'EAU / CAPACITY WATER / LEISTUNG WASSER / МОЩНОСТЬ ВОДА				SURFACE TOTALE / TOTAL SURFACE / GESAMTFLÄCHE / ОБЩАЯ ПЛОЩАДЬ	CÔTÉ AIR / AIR SIDE / LUFTSEITE / СТОРОНА ВОЗДУХА		CÔTÉ FLUIDE/ FLUID SIDE / MEDIUMSEITE / СТОРОНА ЖИДКОСТИ				ÉNERGIE / ENERGY / ENERGIE / ЭНЕРГИЯ				ACOUSTIQUE / SOUND / SCHALLPEGEL / ЗВУК				INFORMATIONS VENTILATEUR / FAN DATA / LÜFTERDATEN / ДАННЫЕ ВЕНТИЛЯТОРА								INFORMATIONS BATTERIE / COIL DATA / WÄRMETAUSCHERDATEN / ДАННЫЕ БАТАРЕИ															
		T ambiante / Tambient / Umgebungstemp/ T окружающей среды =25°C ΔT=15°C Su / Water / Wasser / Вода, T entrée, eau / Tinlet, water / Wassereintrittstemp. / T воды на входе = 40°C, TSORTIE, su / Toutlet, water / Wasseraustrittstemp. / T воды на выходе =35°C					DÉBIT D'AIR / AIR FLOW / LUFTMENGE / РАСХОД ВОЗДУХА		DÉBIT DE FLUIDE/ FLUID FLOW / MEDIUMMENGE / РАСХОД ЖИДКОСТИ		CÔTÉ FLUIDE / PRESSURE DROP FLUID SIDE / MEDIUMSEITIGER DRUCKVERLUST / ПАДЕНИЕ ДАВЛЕНИЯ СО СТОРОНЫ ЖИДКОСТИ		TAUX D'EFFICACITÉ ÉNERGÉTIQUE / ENERGY EFFICIENCY RATIO / ENERGIEEFFIZIENZRATE / КЛАСС ЭНЕРГОЭФФЕКТИВНОСТИ		CLASSE D'EFFICACITÉ ÉNERGÉTIQUE / ENERGY EFFICIENCY CLASS / ENERGIEEFFIZIENZKLASSE / КОЭФФИЦИЕНТ ЭНЕРГОЭФФЕКТИВНОСТИ		NIVEAU DE PRESSION SONORE / SOUND PRESSURE LEVEL / SCHALLDRUCKPEGEL / УРОВЕНЬ ЗВУКОВОГО ДАВЛЕНИЯ		NIVEAU DE PUISSANCE SONORE / SOUND POWER LEVEL / SCHALLLEISTUNGSPEGEL / УРОВЕНЬ ЗВУКОВОЙ МОЩНОСТИ		PUISSANCE TOTALE / TOTAL POWER / GESAMTLEISTUNG / ОБЩАЯ МОЩНОСТЬ		COURANT TOTAL / TOTAL CURRENT / GESAMTSTROMAUFNAHME / ОБЩИЙ ТОК		NOMBRE DE VENTILATEURS / NUMBER OF FANS / LÜFTERANZAHL/ КОЛИЧЕСТВО ВЕНТИЛЯТОРОВ	DIAMÈTRE DU VENTILATEUR / FAN DIAMETER / LÜFTERDURCHMESSER / ДИАМЕТР ВЕНТИЛЯТОРА	MOTEUR / MOTOR / MOTOP	NOMBRE DE PÔLES / NUMBER OF POLES / POLANZAHL / КОЛИЧЕСТВО ПОЛЮСОВ	VOLUME INTÉRIEUR / INTERNAL VOLUME / INNENVOLUMEN/ ВНУТРЕННИЙ ОБЪЕМ	CONNEXIONS / CONNECTIONS / ANSCHLÜSSE / СОЕДИНЕНИЯ: ENTRÉE / INLET / EINTRITT/ ВХОД	SORTIE / OUTLET / AUSTRITT / ВЫХОД	DIMENSIONS/ DIMENSIONS / ABMESSUNGEN / ГАБАРИТНЫЕ РАЗМЕРЫ												POIDS / WEIGHT / GEWICHT / ВЕС
		kW		kcal/h			m³/h		m³/h		kPa						dB(A) 10m		dB		kW		A									A	B	C	E	F	G	H	I	K	L	M	N	
		Δ	Y	Δ	Y	m²	Δ	Y	Δ	Y	Δ	Y	Δ	Y	Δ	Y	Δ	Y	Δ	Y	Δ	Y	Δ	Y	PCS	mm	V/Ph/Hz		dm³	"		mm												kg
2,5 mm	BC/BD-2x691DC5-B04	922,3	719,1	793035	618315	2318,4	289762	205052	160,0	124,8	92	59	27,4	35,3	E	D	71	65	102	96	33,6	20,4	64,81	34,80	12	910	400/3/50	6	559,6	6"	6"	11050	1450	2360	10600	1150	550	1750	2310	11550	750	1100	1250	2359
	BC/BD-2x691DC5-B05	935,2	935,2	804127	804127	2318,4	295599	295599	162,3	162,3	94	94	27,0	27,0	E	E	69	69	100	100	34,6	34,6	52,87	52,87	12	910	400/3/50	4	559,6	6"	6"	11050	1450	2360	10600	1150	550	1750	2310	11550	750	1100	1250	2358
	BC/BD-2x691DD5-B04	992,1	-	853052	-	2898,0	275077	-	172,1	-	74	-	29,5	-	E	-	72	-	103	-	33,6	-	64,81	-	12	910	400/3/50	6	676,4	6"	6"	11050	1450	2360	10600	1150	550	1750	2310	11550	750	1100	1250	2561
	BC/BD-2x691DD5-B05	1015,2	1015,2	872915	872915	2898,0	283704	283704	176,2	176,2	78	78	28,7	28,7	E	E	70	70	101	101	35,4	35,4	53,96	53,96	12	910	400/3/50	4	676,4	6"	6"	11050	1450	2360	10600	1150	550	1750	2310	11550	750	1100	1250	2560
	BC/BD-2x691FB5-B04	699,5	-	601462	-	1391,0	283958	-	121,4	-	73	-	20,8	-	E	-	71	-	102	-	33,6	-	64,81	-	12	910	400/3/50	6	372,8	6"	6"	8950	1450	2360	8500	1150	550	1400	2310	9450	750	1100	1250	1918
	BC/BD-2x691FB5-B05	710,2	710,2	610662	610662	1391,0	291028	291028	123,3	123,3	75	75	20,3	20,3	E	E	69	69	100	100	34,9	34,9	53,30	53,30	12	910	400/3/50	4	372,8	6"	6"	8950	1450	2360	8500	1150	550	1400	2310	9450	750	1100	1250	1917
	BC/BD-2x691FC5-B04	797,3	-	685554	-	1854,7	264412	-	138,4	-	58	-	23,7	-	E	-	72	-	103	-	33,6	-	64,81	-	12	910	400/3/50	6	466,2	6"	6"	8950	1450	2360	8500	1150	550	1400	2310	9450	750	1100	1250	2081
	BC/BD-2x691FC5-B05	817,7	817,7	703095	703095	1854,7	274543	274543	141,9	141,9	61	61	22,8	22,8	E	E	70	70	101	101	35,9	35,9	54,73	54,73	12	910	400/3/50	4	466,2	6"	6"	8950	1450	2360	8500	1150	550	1400	2310	9450	750	1100	1250	2080
	BC/BD-2x791FB5-B04	777,6	-	668615	-	1622,9	331284	-	134,9	-	21	-	19,8	-	E	-	72	-	103	-	39,2	-	75,61	-	14	910	400/3/50	6	419,5	6"	6"	10350	1450	2360	9900	1150	550	1400	2310	10850	750	1100	1250	2227
	BC/BD-2x791FB5-B05	789,3	789,3	678676	678676	1622,9	339533	339533	137,0	137,0	21	21	19,3	19,3	E	E	70	70	101	101	40,8	40,8	62,18	62,18	14	910	400/3/50	4	419,5	6"	6"	10350	1450	2360	9900	1150	550	1400	2310	10850	750	1100	1250	2226
	BC/BD-2x791FC5-B04	938,8	-	807222	-	2163,8	308480	-	162,9	-	89	-	23,9	-	E	-	73	-	104	-	39,2	-	75,61	-	14	910	400/3/50	6	528,5	6"	6"	10350	1450	2360	9900	1150	550	1400	2310	10850	750	1100	1250	2413
	BC/BD-2x791FC5-B05	962,9	962,9	827945	827945	2163,8	320300	320300	167,1	167,1	94	94	23,0	23,0	E	E	71	71	102	102	41,9	41,9	63,85	63,85	14	910	400/3/50	4	528,5	6"	6"	10350	1450	2360	9900	1150	550	1400	2310	10850	750	1100	1250	2411
	BC/BD-2x891FB5-B04	901,3	-	774978	-	1854,7	378611	-	156,4	-	30	-	20,1	-	E	-	73	-	104	-	44,8	-	86,40	-	16	910	400/3/50	6	466,2	6"	6"	11750	1450	2360	11300	1150	550	1400	2310	12250	750	1100	1250	2533
	BC/BD-2x891FB5-B05	915,0	915,0	786758	786758	1854,7	388037	388037	158,8	158,8	30	30	19,6	19,6	E	E	71	71	102	102	46,6	46,6	71,07	71,07	16	910	400/3/50	4	466,2	6"	6"	11750	1450	2360	11300	1150	550	1400	2310	12250	750	1100	1250	2531
	BC/BD-2x891FC5-B04	1029,3	-	885038	-	2473,0	352549	-	178,7	-	28	-	23,0	-	E	-	74	-	105	-	44,8	-	86,40	-	16	910	400/3/50	6	590,7	6"	6"	11750	1450	2360	11300	1150	550	1400	2310	12250	750	1100	1250	2750
	BC/BD-2x891FC5-B05	1055,5	1055,5	907566	907566	2473,0	366057	366057	183,2	183,2	29	29	22,1	22,1	E	E	72	72	103	103	47,8	47,8	72,97	72,97	16	910	400/3/50	4	590,7	6"	6"	11750	1450	2360	11300	1150	550	1400	2310	12250	750	1100	1250	2748

PAS D'AILETTE / FIN SPACING / LAMELLENABSTAND / ШАГ РЕБРА	MODÈLE KARYER / KARYER MODEL / МОДЕЛЬ KARYER	CAPACITÉ DE L'EAU / CAPACITY WATER / LEISTUNG WASSER / МОЩНОСТЬ ВОДА — T ambiante / Tambient / Umgebingstemp/ Т окружающей среды =25°C ΔT=15°C Su / Water / Wasser / Вода, T entrée, eau / Tinlet, water / Wassereintrittstemp. / Т воды на входе = 40°C, TSORTIE, su / Toutlet, water / Wasserauustrittstemp. / Т воды на выходе =35°C				SURFACE TOTALE / TOTAL SURFACE / GESAMTFLÄCHE / ОБЩАЯ ПЛОЩАДЬ	CÔTÉ AIR / AIR SIDE / LUFTSEITE / СТОРОНА ВОЗДУХА — DÉBIT D'AIR / AIR FLOW / LUFTMENGE / РАСХОД ВОЗДУХА		CÔTÉ FLUIDE/ FLUID SIDE / MEDIUMSEITE / СТОРОНА ЖИДКОСТИ — DÉBIT DE FLUIDE/ FLUID FLOW / MEDIUMMENGE / РАСХОД ЖИДКОСТИ		CÔTÉ FLUIDE / PRESSURE DROP FLUID SIDE / MEDIUMSEITIGER DRUCKVERLUST / ПАДЕНИЕ ДАВЛЕНИЯ СО СТОРОНЫ ЖИДКОСТИ		ÉNERGIE / ENERGY / ENERGIE / ЭНЕРГИЯ — TAUX D'EFFICACITÉ ÉNERGÉTIQUE / ENERGY EFFICIENCY RATIO / ENERGIEEFFIZIENZRATE / КЛАСС ЭНЕРГОЭФФЕКТИВНОСТИ		CLASSE D'EFFICACITÉ ÉNERGÉTIQUE / ENERGY EFFICIENCY CLASS / ENERGIEEFFIZIENZKLASSE / КОЭФФИЦИЕНТ ЭНЕРГОЭФФЕКТИВНОСТИ		ACOUSTIQUE / SOUND / SCHALLPEGEL / ЗВУК — NIVEAU DE PRESSION SONORE / SOUND PRESSURE LEVEL / SCHALLDRUCKPEGEL / УРОВЕНЬ ЗВУКОВОГО ДАВЛЕНИЯ		NIVEAU DE PUISSANCE SONORE / SOUND POWER LEVEL / SCHALLLEISTUNGSPEGEL / УРОВЕНЬ ЗВУКОВОЙ МОЩНОСТИ		INFORMATIONS VENTILATEUR / FAN DATA / LÜFTERDATEN / ДАННЫЕ ВЕНТИЛЯТОРА — PUISSANCE TOTALE / TOTAL POWER / GESAMTLEISTUNG / ОБЩАЯ МОЩНОСТЬ		COURANT TOTAL / TOTAL CURRENT / GESAMTSTROMAUFNAHME / ОБЩИЙ ТОК		NOMBRE DE VENTILATEURS / NUMBER OF FANS / LÜFTERANZAHL / КОЛИЧЕСТВО ВЕНТИЛЯТОРОВ	DIAMÈTRE DU VENTILATEUR / FAN DIAMETER / LÜFTERDURCHMESSER / ДИАМЕТР ВЕНТИЛЯТОРА	MOTEUR / MOTOR / МОТОР	NOMBRE DE PÔLES / NUMBER OF POLES / POLANZAHL / КОЛИЧЕСТВО ПОЛЮСОВ	INFORMATIONS BATTERIE / COIL DATA / WÄRMETAUSCHERDATEN / ДАННЫЕ БАТАРЕИ — VOLUME INTÉRIEUR / INTERNAL VOLUME / INNENVOLUMEN ВНУТРЕННИЙ ОБЪЕМ	CONNEXIONS / CONNECTIONS / ANSCHLÜSSE / СОЕДИНЕНИЯ — ENTRÉE / INLET / EINTRITT/ ВХОД	SORTIE / OUTLET / AUSTRITT / ВЫХОД	DIMENSIONS/ DIMENSIONS / ABMESSUNGEN / ГАБАРИТНЫЕ РАЗМЕРЫ												POIDS / WEIGHT / GEWICHT / ВЕС
		kW		kcal/h			m³/h		m³/h		kPa						dB(A) 10m		dB		kW		A									A	B	C	E	F	G	H	I	K	L	M	N	
		Δ	Y	Δ	Y	m²	Δ	Y	Δ	Y	Δ	Y	Δ	Y	Δ	Y	Δ	Y	Δ	Y	Δ	Y	Δ	Y	PCS	mm	V/Ph/Hz		dm³	"		mm												kg
2,5 mm	BC/BD-t-191OB5-B04	60,4	48,4	51935	41616	92,0	23990	16941	10,5	8,4	37	25	21,6	28,5	E	E	60	54	91	85	2,8	1,7	5,40	2,90	1	910	400/3/50	6	13,9	1 1/2"	1 1/2"	1750	1450	1230	1500	1150	550	1400	1180	2050	750	1100	1250	203
	BC/BD-t-191OB5-B05	61,2	61,2	52623	52623	92,0	24513	24513	10,6	10,6	38	38	21,1	21,1	E	E	58	58	89	89	2,9	2,9	4,42	4,42	1	910	400/3/50	4	13,9	1 1/2"	1 1/2"	1750	1450	1230	1500	1150	550	1400	1180	2050	750	1100	1250	203
	BC/BD-t-191OC5-B04	72,0	-	61909	-	122,6	22391	-	12,5	-	73	-	25,7	-	E	-	61	-	92	-	2,8	-	5,40	-	1	910	400/3/50	6	19,5	2"	2"	1750	1450	1230	1500	1150	550	1400	1180	2050	750	1100	1250	213
	BC/BD-t-191OC5-B05	73,7	73,7	63371	63371	122,6	23188	23188	12,8	12,8	77	77	24,6	24,6	E	E	59	59	90	90	3,0	3,0	4,54	4,54	1	910	400/3/50	4	19,5	2"	2"	1750	1450	1230	1500	1150	550	1400	1180	2050	750	1100	1250	213
	BC/BD-t-191PB5-B04	70,5	57,1	60619	49097	114,9	25901	18809	12,2	9,9	48	33	25,2	33,6	E	D	60	53	91	84	2,8	1,7	5,40	2,90	1	910	400/3/50	6	18,6	2"	2"	2100	1450	1230	1850	1150	550	1750	1180	2400	750	1100	1250	222
	BC/BD-t-191PB5-B05	70,5	70,5	60619	60619	114,9	25915	25915	12,2	12,2	48	48	25,2	25,2	E	E	58	58	89	89	2,8	2,8	4,28	4,28	1	910	400/3/50	4	18,6	2"	2"	2100	1450	1230	1850	1150	550	1750	1180	2400	750	1100	1250	222
	BC/BD-t-191PC5-B04	81,1	63,2	69733	54342	153,3	24482	17394	14,1	11,0	39	25	29,0	37,2	E	D	60	54	91	85	2,8	1,7	5,40	2,90	1	910	400/3/50	6	22,9	2"	2"	2100	1450	1230	1850	1150	550	1750	1180	2400	750	1100	1250	234
	BC/BD-t-191PC5-B05	82,0	82,0	70507	70507	153,3	24880	24880	14,2	14,2	40	40	28,3	28,3	E	E	58	58	89	89	2,9	2,9	4,39	4,39	1	910	400/3/50	4	22,9	2"	2"	2100	1450	1230	1850	1150	550	1750	1180	2400	750	1100	1250	234
	BC/BD-t-191RB5-B04	84,6	68,4	72743	58813	157,6	27860	20552	14,7	11,9	85	59	30,2	40,2	D	D	59	53	90	84	2,8	1,7	5,40	2,90	1	910	400/3/50	6	23,4	2"	2"	2750	1450	1230	2500	1150	550	2400	1180	3050	750	1100	1250	257
	BC/BD-t-191RB5-B05	83,6	83,6	71883	71883	157,6	27327	27327	14,5	14,5	83	83	31,0	31,0	D	D	59	59	89	89	2,7	2,7	4,11	4,11	1	910	400/3/50	4	23,4	2"	2"	2750	1450	1230	2500	1150	550	2400	1180	3050	750	1100	1250	257
	BC/BD-t-191RC5-B04	97,4	76,6	83749	65864	210,2	26926	19679	16,9	13,3	70	45	34,8	45,1	D	C	59	53	90	84	2,8	1,7	5,40	2,90	1	910	400/3/50	6	29,3	2"	2"	2750	1450	1230	2500	1150	550	2400	1180	3050	750	1100	1250	273
	BC/BD-t-191RC5-B05	96,7	96,7	83147	83147	210,2	26641	26641	16,8	16,8	69	69	35,8	35,8	D	D	58	58	89	89	2,7	2,7	4,19	4,19	1	910	400/3/50	4	29,3	2"	2"	2750	1450	1230	2500	1150	550	2400	1180	3050	750	1100	1250	273
	BC/BD-t-291OB5-B04	125,2	100,1	107653	86070	183,9	47979	33883	21,7	17,4	85	57	22,4	29,4	E	E	63	57	94	88	5,6	3,4	10,80	5,80	2	910	400/3/50	6	30,5	2 1/2"	2 1/2"	3150	1450	1230	2900	1150	550	1400	1180	3450	750	1100	1250	359
	BC/BD-t-291OB5-B05	126,9	126,9	109114	109114	183,9	49027	49027	22,0	22,0	87	87	21,9	21,9	E	E	61	61	92	92	5,8	5,8	8,84	8,84	2	910	400/3/50	4	30,5	2 1/2"	2 1/2"	3150	1450	1230	2900	1150	550	1400	1180	3450	750	1100	1250	359
	BC/BD-t-291OC5-B04	143,9	-	123732	-	245,2	44782	-	25,0	-	68	-	25,7	-	E	-	64	-	95	-	5,6	-	10,80	-	2	910	400/3/50	6	37,4	2 1/2"	2 1/2"	3150	1450	1230	2900	1150	550	1400	1180	3450	750	1100	1250	378
	BC/BD-t-291OC5-B05	147,3	147,3	126655	126655	245,2	46375	46375	25,6	25,6	71	71	25,0	25,0	E	E	62	62	93	93	5,9	5,9	9,07	9,07	2	910	400/3/50	4	37,4	2 1/2"	2 1/2"	3150	1450	1230	2900	1150	550	1400	1180	3450	750	1100	1250	378
	BC/BD-t-291PB5-B04	140,8	114,0	121066	98022	229,9	51803	37617	24,4	19,8	45	31	25,1	33,5	E	D	63	56	94	87	5,6	3,4	10,80	5,80	2	910	400/3/50	6	35,7	2 1/2"	2 1/2"	3850	1450	1230	3600	1150	550	1750	1180	4150	750	1100	1250	398
	BC/BD-t-291PB5-B05	140,9	140,9	121152	121152	229,9	51831	51831	24,5	24,5	45	45	25,2	25,2	E	E	61	61	92	92	5,6	5,6	8,55	8,55	2	910	400/3/50	4	35,7	2 1/2"	2 1/2"	3850	1450	1230	3600	1150	550	1750	1180	4150	750	1100	1250	398
	BC/BD-t-291PC5-B04	166,6	129,6	143250	111436	306,5	48965	34788	28,9	22,5	107	69	29,8	38,1	E	D	63	57	94	88	5,6	3,4	10,80	5,80	2	910	400/3/50	6	44,2	2 1/2"	2 1/2"	3850	1450	1230	3600	1150	550	1750	1180	4150	750	1100	1250	420
	BC/BD-t-291PC5-B05	168,6	168,6	144970	144970	306,5	49759	49759	29,3	29,3	109	109	29,6	29,6	E	E	61	61	92	92	5,7	5,7	8,77	8,77	2	910	400/3/50	4	44,2	2 1/2"	2 1/2"	3850	1450	1230	3600	1150	550	1750	1180	4150	750	1100	1250	420
	BC/BD-t-291RB5-B04	169,1	136,8	145400	117627	315,3	55720	41104	29,3	23,7	82	56	30,2	40,2	D	D	62	56	93	87	5,6	3,4	10,80	5,80	2	910	400/3/50	6	45,2	2 1/2"	2 1/2"	5150	1450	1230	4900	1150	550	2400	1180	5450	750	1100	1250	468
	BC/BD-t-291RB5-B05	167,0	167,0	143594	143594	315,3	54654	54654	29,0	29,0	80	80	30,9	30,9	D	D	62	62	92	92	5,4	5,4	8,21	8,21	2	910	400/3/50	4	45,2	2 1/2"	2 1/2"	5150	1450	1230	4900	1150	550	2400	1180	5450	750	1100	1250	468
	BC/BD-t-291RC5-B04	194,6	153,2	167326	131728	420,4	53851	39358	33,8	26,6	63	41	34,8	45,1	D	C	62	56	93	87	5,6	3,4	10,80	5,80	2	910	400/3/50	6	60,4	3"	3"	5150	1450	1230	4900	1150	550	2400	1180	5450	750	1100	1250	500
	BC/BD-t-291RC5-B05	193,3	193,3	166208	166208	420,4	53283	53283	33,6	33,6	62	62	35,1	35,1	D	D	61	61	92	92	5,5	5,5	8,38	8,38	2	910	400/3/50	4	60,4	3"	3"	5150	1450	1230	4900	1150	550	2400	1180	5450	750	1100	1250	499
	BC/BD-t-391OB5-B04	187,8	150,1	161479	129063	275,9	71969	50824	32,6	26,1	83	56	22,4	29,4	E	E	65	59	96	90	8,4	5,1	16,21	8,70	3	910	400/3/50	6	44,2	3"	3"	4550	1450	1230	4300	1150	550	1400	1180	4850	750	1100	1250	516
	BC/BD-t-391OB5-B05	190,3	190,3	163629	163629	275,9	73540	73540	33,0	33,0	85	85	21,9	21,9	E	E	63	63	94	94	8,7	8,7	13,26	13,26	3	910	400/3/50	4	44,2	3"	3"	4550	1450	1230	4300	1150	550	1400	1180	4850	750	1100	1250	515
	BC/BD-t-391OC5-B04	215,8	-	185555	-	367,8	67173	-	37,4	-	67	-	25,7	-	E	-	66	-	97	-	8,4	-	16,21	-	3	910	400/3/50	6	54,5	3"	3"	4550	1450	1230	4300	1150	550	1400	1180	4850	750	1100	1250	544
	BC/BD-t-391OC5-B05	220,9	220,9	189940	189940	367,8	69563	69563	38,3	38,3	70	70	24,8	24,8	E	E	64	64	95	95	8,9	8,9	13,61	13,61	3	910	400/3/50	4	54,5	3"	3"	4550	1450	1230	4300	1150	550	1400	1180	4850	750	1100	1250	544
	BC/BD-t-391PB5-B04	204,9	166,1	176182	142820	344,8	77704	56426	35,6	28,8	23	16	24,4	32,6	E	D	65	58	96	89	8,4	5,1	16,21	8,70	3	910	400/3/50	6	51,9	3"	3"	5600	1450	1230	5350	1150	550	1750	1180	5900	750	1100	1250	575
	BC/BD-t-391PB5-B05	205,0	205,0	176268	176268	344,8	77746	77746	35,6	35,6	23	23	24,4	24,4	E	E	63	63	94	94	8,4	8,4	12,82	12,82	3	910	400/3/50	4	51,9	3"	3"	5600	1450	1230	5350	1150	550	1750	1180	5900	750	1100	1250	575
	BC/BD-t-391PC5-B04	249,9	194,4	214875	167154	459,8	73447	52183	43,4	33,7	99	64	29,8	38,1	E	D	65	59	96	90	8,4	5,1	16,21	8,70	3	910	400/3/50	6	74,2	4"	4"	5600	1450	1230	5350	1150	550	1750	1180	5900	750	1100	1250	607
	BC/BD-t-391PC5-B05	252,8	252,8	217369	217369	459,8	74639	74639	43,9	43,9	102	102	29,4	29,4	E	E	63	63	94	94	8,6	8,6	13,15	13,15	3	910	400/3/50	4	74,2	4"	4"	5600	1450	1230	5350	1150	550	1750	1180	5900	750	1100	1250	607
	BC/BD-t-491OB5-B04	241,0	193,0	207223	165950	367,8	95958	67766	41,8	33,5	32	22	21,5	28,4	E	E	66	60	97	91	11,2	6,8	21,60	11,60	4	910	400/3/50	6	54,5	3"	3"	5950	1450	1230	5700	1150	550	1400	1180	6250	750	1100	1250	674
	BC/BD-t-491OB5-B05	244,2	244,2	209974	209974	367,8	98054	98054	42,4	42,4	33	33	21,1	21,1	E	E	64	64	95	95	11,6	11,6	17,67	17,67	4	910	400/3/50	4	54,5	3"	3"	5950	1450	1230	5700	1150	550	1400	1180	6250	750	1100	1250	674
	BC/BD-t-491OC5-B04	277,3	-	238435	-	490,4	89564	-	48,1	-	22	-	24,8	-	E	-	67	-	98	-	11,2	-	21,60	-	4	910	400/3/50	6	77,6	4"	4"	5950	1450	1230	5700	1150	550	1400	1180	6250	750	1100	1250	712
	BC/BD-t-491OC5-B05	283,9	283,9	244110	244110	490,4	92750	92750	49,3	49,3	23	23	23,9	23,9	E	E	65	65	96	96	11,9	11,9	18,14	18,14	4	910	400/3/50	4	77,6	4"	4"	5950	1450	1230	5700	1150	550	1400	1180	6250	750	1100	1250	712
	BC/BD-t-2x191OB5-B04	119,9	95,9	103095	82459	181,6	47734	33606	20,8	16,6	32	21	21,4	28,2	E	E	63	57	94	88	5,6	3,4	10,80	5,80	2	910	400/3/50	6	38,7	2 1/2"	2 1/2"	1750	1450	2310	1500	1150	550	1400	2260	2050	750	1100	1250	352
	BC/BD-t-2x191OB5-B05	121,5	121,5	104471	104471	181,6	48832	48832	21,1	21,1	32	32	20,9	20,9	E	E	61	61	92	92	5,8	5,8	8,86	8,86	2	910	400/3/50	4	38,7	2 1/2"	2 1/2"	1750	1450	2310	1500	1150	550	1400	2260	2050	750	1100	1250	352
	BC/BD-t-2x191OC5-B04	142,9	-	122872	-	242,1	44515	-	24,8	-	75	-	25,5	-	E	-	64	-	95	-	5,6	-	10,80	-	2	910	400/3/50	6	45,6	2 1/2"	2 1/2"	1750	1450	2310	1500	1150	550	1400	2260	2050	750	1100	1250	370
	BC/BD-t-2x191OC5-B05	146,4	146,4	125881	125881	242,1	46144	46144	25,4	25,4	78	78	24,4	24,4	E	E	62	62	93	93	6,0	6,0	9,09	9,09	2	910	400/3/50	4	45,6	2 1/2"	2 1/2"	1750	1450	2310	1500	1150	550	1400	2260	2050	750	1100	1250	370

PAS D'AILETTE / FIN SPACING / LAMELLENABSTAND / ШАГ РЕБРА	MODÈLE KARYER / KARYER MODEL / МОДЕЛЬ KARYER	CAPACITÉ DE L'EAU / CAPACITY WATER / LEISTUNG WASSER / МОЩНОСТЬ ВОДА: T ambiante / Tambient / Umgebungstemp/ T окружающей среды =25°C ΔT=15°C Su / Water / Wasser / Вода, T entrée, eau / Tinlet, water / Wassereintrittstemp. / T воды на входе = 40°C, TSORTIE, su / Toutlet, water / Wasseraustrittstemp. / T воды на выходе =35°C — kW Δ	kW Y	kcal/h Δ	kcal/h Y	SURFACE TOTALE / TOTAL SURFACE / GESAMTFLÄCHE / ОБЩАЯ ПЛОЩАДЬ m²	CÔTÉ AIR / AIR SIDE / LUFTSEITE / СТОРОНА ВОЗДУХА: DÉBIT D'AIR / AIR FLOW / LUFTMENGE / РАСХОД ВОЗДУХА m³/h Δ	m³/h Y	CÔTÉ FLUIDE / FLUID SIDE / MEDIUMSEITE / СТОРОНА ЖИДКОСТИ: DÉBIT DE FLUIDE / FLUID FLOW / MEDIUMMENGE / РАСХОД ЖИДКОСТИ m³/h Δ	m³/h Y	CÔTÉ FLUIDE / PRESSURE DROP FLUID SIDE / MEDIUMSEITIGER DRUCKVERLUST / ПАДЕНИЕ ДАВЛЕНИЯ СО СТОРОНЫ ЖИДКОСТИ kPa Δ	kPa Y	ÉNERGIE / ENERGY / ENERGIE / ЭНЕРГИЯ: TAUX D'EFFICACITÉ ÉNERGÉTIQUE / ENERGY EFFICIENCY RATIO / ENERGIEEFFIZIENZRATE / КЛАСС ЭНЕРГОЭФФЕКТИВНОСТИ Δ	Y	CLASSE D'EFFICACITÉ ÉNERGÉTIQUE / ENERGY EFFICIENCY CLASS / ENERGIEEFFIZIENZKLASSE / КОЭФФИЦИЕНТ ЭНЕРГОЭФФЕКТИВНОСТИ Δ	Y	ACOUSTIQUE / SOUND / SCHALLPEGEL / ЗВУК: NIVEAU DE PRESSION SONORE / SOUND PRESSURE LEVEL / SCHALLDRUCKPEGEL / УРОВЕНЬ ЗВУКОВОГО ДАВЛЕНИЯ dB(A) 10m Δ	dB(A) 10m Y	NIVEAU DE PUISSANCE SONORE / SOUND POWER LEVEL / SCHALLLEISTUNGSPEGEL / УРОВЕНЬ ЗВУКОВОЙ МОЩНОСТИ dB Δ	dB Y	INFORMATIONS VENTILATEUR / FAN DATA / LÜFTERDATEN / ДАННЫЕ ВЕНТИЛЯТОРА: PUISSANCE TOTALE / TOTAL POWER / GESAMTLEISTUNG / ОБЩАЯ МОЩНОСТЬ kW Δ	kW Y	COURANT TOTAL / TOTAL CURRENT / GESAMTSTROMAUFNAHME / ОБЩИЙ ТОК A Δ	A Y	NOMBRE DE VENTILATEURS / NUMBER OF FANS / LÜFTERANZAHL / КОЛИЧЕСТВО ВЕНТИЛЯТОРОВ PCS	DIAMÈTRE DU VENTILATEUR / FAN DIAMETER / LÜFTERDURCHMESSER / ДИАМЕТР ВЕНТИЛЯТОРА mm	MOTEUR / MOTOR / MOTOP V/Ph/Hz	NOMBRE DE PÔLES / NUMBER OF POLES / POLANZAHL / КОЛИЧЕСТВО ПОЛЮСОВ	INFORMATIONS BATTERIE / COIL DATA / WÄRMETAUSCHERDATEN / ДАННЫЕ БАТАРЕИ: VOLUME INTÉRIEUR / INTERNAL VOLUME / INNENVOLUMEN / ВНУТРЕННИЙ ОБЪЕМ dm³	CONNEXIONS / CONNECTIONS / ANSCHLÜSSE / СОЕДИНЕНИЯ: ENTRÉE / INLET / EINTRITT / ВХОД "	SORTIE / OUTLET / AUSTRITT / ВЫХОД "	DIMENSIONS / DIMENSIONS / ABMESSUNGEN / ГАБАРИТНЫЕ РАЗМЕРЫ (mm): A	B	C	E	F	G	H	I	K	L	M	N	POIDS / WEIGHT / GEWICHT / ВЕС kg
2,5 mm	BC/BD-t-2x191PB5-B04	140,0	113,3	120378	97420	226,9	51597	37403	24,3	19,7	49	34	25,0	33,3	E	D	63	56	94	87	5,6	3,4	10,80	5,80	2	910	400/3/50	6	43,9	2 1/2"	2 1/2"	2100	1450	2310	1850	1150	550	1750	2260	2400	750	1100	1250	385
	BC/BD-t-2x191PB5-B05	140,2	140,2	120550	120550	226,9	51680	51680	24,3	24,3	49	49	25,0	25,0	E	E	61	61	92	92	5,6	5,6	8,57	8,57	2	910	400/3/50	4	43,9	2 1/2"	2 1/2"	2100	1450	2310	1850	1150	550	1750	2260	2400	750	1100	1250	385
	BC/BD-t-2x191PC5-B04	165,5	128,7	142304	110662	302,6	48713	34558	28,7	22,3	115	74	29,6	37,9	E	D	63	57	94	88	5,6	3,4	10,80	5,80	2	910	400/3/50	6	52,4	2 1/2"	2 1/2"	2100	1450	2310	1850	1150	550	1750	2260	2400	750	1100	1250	408
	BC/BD-t-2x191PC5-B05	167,6	167,6	144110	144110	302,6	49575	49575	29,1	29,1	118	118	28,9	28,9	E	E	61	61	92	92	5,8	5,8	8,79	8,79	2	910	400/3/50	4	52,4	2 1/2"	2 1/2"	2100	1450	2310	1850	1150	550	1750	2260	2400	750	1100	1250	408
	BC/BD-t-2x191RB5-B04	168,2	136,1	144626	117025	311,2	55585	40974	29,2	23,6	87	60	30,0	40,0	D	D	62	56	93	87	5,6	3,4	10,80	5,80	2	910	400/3/50	6	53,4	2 1/2"	2 1/2"	2750	1450	2310	2500	1150	550	2400	2260	3050	750	1100	1250	447
	BC/BD-t-2x191RB5-B05	166,3	166,3	142992	142992	311,2	54556	54556	28,9	28,9	86	86	30,8	30,8	D	D	62	62	92	92	5,4	5,4	8,22	8,22	2	910	400/3/50	4	53,4	2 1/2"	2 1/2"	2750	1450	2310	2500	1150	550	2400	2260	3050	750	1100	1250	447
	BC/BD-t-2x191RC5-B04	193,6	152,4	166466	131040	415,0	53672	39206	33,6	26,4	67	44	34,6	44,8	D	D	62	56	93	87	5,6	3,4	10,80	5,80	2	910	400/3/50	6	71,5	3"	3"	2750	1450	2310	2500	1150	550	2400	2260	3050	750	1100	1250	479
	BC/BD-t-2x191RC5-B05	192,5	192,5	165520	165520	415,0	53159	53159	33,4	33,4	66	66	35,0	35,0	D	D	61	61	92	92	5,5	5,5	8,39	8,39	2	910	400/3/50	4	71,5	3"	3"	2750	1450	2310	2500	1150	550	2400	2260	3050	750	1100	1250	479
	BC/BD-t-2x291OB5-B04	248,5	198,4	213671	170593	363,1	95467	67212	43,1	34,4	83	56	22,2	29,2	E	E	66	60	97	91	11,2	6,8	21,60	11,60	4	910	400/3/50	6	82,7	4"	4"	3150	1450	2310	2900	1150	550	1400	2260	3450	750	1100	1250	631
	BC/BD-t-2x291OB5-B05	252,0	252,0	216681	216681	363,1	97663	97663	43,7	43,7	85	85	21,7	21,7	E	E	64	64	95	95	11,6	11,6	17,71	17,71	4	910	400/3/50	4	82,7	4"	4"	3150	1450	2310	2900	1150	550	1400	2260	3450	750	1100	1250	631
	BC/BD-t-2x291OC5-B04	285,6	-	245572	-	484,1	89031	-	49,6	-	66	-	25,5	-	E	-	67	-	98	-	11,2	-	21,60	-	4	910	400/3/50	6	96,4	4"	4"	3150	1450	2310	2900	1150	550	1400	2260	3450	750	1100	1250	668
	BC/BD-t-2x291OC5-B05	292,5	292,5	251505	251505	484,1	92287	92287	50,8	50,8	69	69	24,6	24,6	E	E	65	65	96	96	11,9	11,9	18,18	18,18	4	910	400/3/50	4	96,4	4"	4"	3150	1450	2310	2900	1150	550	1400	2260	3450	750	1100	1250	668
	BC/BD-t-2x291PB5-B04	279,7	226,3	240499	194583	453,9	103194	74807	48,5	39,3	44	30	25,0	33,3	E	D	66	59	97	90	11,2	6,8	21,60	11,60	4	910	400/3/50	6	93,0	4"	4"	3850	1450	2310	3600	1150	550	1750	2260	4150	750	1100	1250	699
	BC/BD-t-2x291PB5-B05	280,0	280,0	240757	240757	453,9	103361	103361	48,6	48,6	44	44	25,0	25,0	E	E	64	64	95	95	11,2	11,2	17,13	17,13	4	910	400/3/50	4	93,0	4"	4"	3850	1450	2310	3600	1150	550	1750	2260	4150	750	1100	1250	698
	BC/BD-t-2x291PC5-B04	330,8	257,2	284437	221152	605,2	97425	69115	57,4	44,6	104	67	29,5	37,8	E	D	66	60	97	91	11,2	6,8	21,60	11,60	4	910	400/3/50	6	110,1	4"	4"	3850	1450	2310	3600	1150	550	1750	2260	4150	750	1100	1250	743
	BC/BD-t-2x291PC5-B05	335,0	335,0	288048	288048	605,2	99150	99150	58,1	58,1	106	106	29,1	29,1	E	E	64	64	95	95	11,5	11,5	17,57	17,57	4	910	400/3/50	4	110,1	4"	4"	3850	1450	2310	3600	1150	550	1750	2260	4150	750	1100	1250	743
	BC/BD-t-2x291RB5-B04	336,2	272,0	289080	233878	622,5	111171	81949	58,4	47,2	80	55	30,0	40,0	D	D	65	59	96	90	11,2	6,8	21,60	11,60	4	910	400/3/50	6	112,0	4"	4"	5150	1450	2310	4900	1150	550	2400	2260	5450	750	1100	1250	822
	BC/BD-t-2x291RB5-B05	332,3	332,3	285726	285726	622,5	109112	109112	57,7	57,7	78	78	30,8	30,8	D	D	65	65	95	95	10,8	10,8	16,43	16,43	4	910	400/3/50	4	112,0	4"	4"	5150	1450	2310	4900	1150	550	2400	2260	5450	750	1100	1250	822
	BC/BD-t-2x291RC5-B04	387,0	304,6	332760	261909	830,0	107345	78412	67,2	52,8	65	42	34,6	44,8	D	D	65	59	96	90	11,2	6,8	21,60	11,60	4	910	400/3/50	6	135,5	4"	4"	5150	1450	2310	4900	1150	550	2400	2260	5450	750	1100	1250	885
	BC/BD-t-2x291RC5-B05	384,8	384,8	330868	330868	830,0	106317	106317	66,8	66,8	64	64	35,0	35,0	D	D	64	64	95	95	11,0	11,0	16,78	16,78	4	910	400/3/50	4	135,5	4"	4"	5150	1450	2310	4900	1150	550	2400	2260	5450	750	1100	1250	884
	BC/BD-t-2x391OB5-B04	372,6	297,4	320378	255718	544,7	143201	100818	64,7	51,6	85	57	22,2	29,2	E	E	68	62	99	93	16,8	10,2	32,41	17,40	6	910	400/3/50	6	103,2	4"	4"	4550	1450	2310	4300	1150	550	1400	2260	4850	750	1100	1250	910
	BC/BD-t-2x391OB5-B05	377,9	377,9	324935	324935	544,7	146495	146495	65,6	65,6	87	87	21,7	21,7	E	E	66	66	97	97	17,4	17,4	26,56	26,56	6	910	400/3/50	4	103,2	4"	4"	4550	1450	2310	4300	1150	550	1400	2260	4850	750	1100	1250	910
	BC/BD-t-2x391OC5-B04	428,1	-	368100	-	726,2	133546	-	74,3	-	70	-	25,5	-	E	-	69	-	100	-	16,8	-	32,41	-	6	910	400/3/50	6	123,8	4"	4"	4550	1450	2310	4300	1150	550	1400	2260	4850	750	1100	1250	966
	BC/BD-t-2x391OC5-B05	438,5	438,5	377042	377042	726,2	138431	138431	76,1	76,1	73	73	24,5	24,5	E	E	67	67	98	98	17,9	17,9	27,27	27,27	6	910	400/3/50	4	123,8	4"	4"	4550	1450	2310	4300	1150	550	1400	2260	4850	750	1100	1250	965
	BC/BD-t-2x391PB5-B04	407,0	329,7	349957	283491	680,8	154791	112210	70,6	57,2	26	18	24,2	32,3	E	D	68	61	99	92	16,8	10,2	32,41	17,40	6	910	400/3/50	6	118,6	4"	4"	5600	1450	2310	5350	1150	550	1750	2260	5900	750	1100	1250	1015
	BC/BD-t-2x391PB5-B05	407,5	407,5	350387	350387	680,8	155041	155041	70,7	70,7	26	26	24,3	24,3	E	E	66	66	97	97	16,8	16,8	25,69	25,69	6	910	400/3/50	4	118,6	4"	4"	5600	1450	2310	5350	1150	550	1750	2260	5900	750	1100	1250	1015
	BC/BD-t-2x391PC5-B04	496,1	385,7	426569	331642	907,8	146138	103673	86,1	66,9	101	65	29,5	37,8	E	D	68	62	99	93	16,8	10,2	32,41	17,40	6	910	400/3/50	6	166,1	5"	5"	5800	1450	2310	5350	1150	550	1750	2260	6300	750	1100	1250	1079
	BC/BD-t-2x391PC5-B05	502,3	502,3	431900	431900	907,8	148725	148725	87,2	87,2	103	103	29,0	29,0	E	E	66	66	97	97	17,3	17,3	26,35	26,35	6	910	400/3/50	4	166,1	5"	5"	5800	1450	2310	5350	1150	550	1750	2260	6300	750	1100	1250	1078
	BC/BD-t-2x491OB5-B04	478,2	382,4	411178	328805	726,2	190934	134424	83,0	66,4	28	19	21,3	28,1	E	E	69	63	100	94	22,4	13,6	43,20	23,20	8	910	400/3/50	6	145,6	5"	5"	6150	1450	2310	5700	1150	550	1400	2260	6650	750	1100	1250	1194
	BC/BD-t-2x491OB5-B05	484,9	484,9	416939	416939	726,2	195327	195327	84,1	84,1	29	29	20,9	20,9	E	E	67	67	98	98	23,2	23,2	35,41	35,41	8	910	400/3/50	4	145,6	5"	5"	6150	1450	2310	5700	1150	550	1400	2260	6650	750	1100	1250	1193
	BC/BD-t-2x491OC5-B04	550,3	-	473173	-	968,3	178062	-	95,5	-	25	-	24,6	-	E	-	70	-	101	-	22,4	-	43,20	-	8	910	400/3/50	6	173,0	5"	5"	6150	1450	2310	5700	1150	550	1400	2260	6650	750	1100	1250	1269
	BC/BD-t-2x491OC5-B05	563,6	563,6	484609	484609	968,3	184574	184574	97,8	97,8	26	26	23,7	23,7	E	E	68	68	99	99	23,8	23,8	36,36	36,36	8	910	400/3/50	4	173,0	5"	5"	6150	1450	2310	5700	1150	550	1400	2260	6650	750	1100	1250	1268

BE

Aéroréfrigérants de type en V

Application
Les aéroréfrigérants sont utilisés pour refroidir l'eau de traitement par l'air ambiant. La structure en V des aéroréfrigérants permet d'économiser l'espace dans la zone d'application. Ces produits ont une utilisation très courante dans les usines, les centrales thermiques et les systèmes de cogénération. La gamme des puissances varie de 118 à 1597 kW.

Propriétés de la batterie
Les aéroréfrigérants sont conçus spécifiquement pour un transfert de chaleur très efficace. Les produits peuvent être fournis avec le pas d'ailettes 2,1 et 2,5 mm. La pression d'opération standard est de 10 barg. Sur demande, la pression 16 barg ou d'autre est appliquée.

Carrosserie
Outre son design esthétique, une construction précise et forte est essentielle pour les produits Karyer. Le châssis de l'aéroréfrigérant est fabriqué à partir des matériaux durables et recouvert de peinture poudre électrostatique Ral 9016.

Ventilateur
Il existe les variantes des diamètres Ø800 et Ø910 mm des ventilateurs monophasés et triphasés. En outre, les connexions Delta ou Star sont disponibles dans le catalogue pour différentes options de capacité du produit. Les ventilateurs sont de type d'aspiration et la classe de protection est IP54. Les ventilateurs sont compatibles avec la réglementation ERP 2015.

Options*
Les aéroréfrigérants peuvent être fournis avec les options ci-dessous:
Ailettes Gold Epoxy ou Hydrophiles
Système d'arrosage
Ventilateur EC
Pression d'opération 16 barg
Panneau électrique

**Veuillez contacter KARYER pour les demandes d'options.*

V Type Dry Coolers

Application
Dry Coolers are used in cooling of process water with environmental air. V type structure in dry coolers allows to save space in the application area. The products have a common usage in factories, thermal power plants and cogeneration systems. Product capacities are varying from 118 to 1597kW.

Coil Properties
Dry coolers are designed specifically for highly efficient heat transfer. Products can be provided with 2,1 and 2,5 mm fin spacing. Standard operation pressure is 10 barg. Upon request, 16 barg or different pressures are applicable.

Casework
Besides its aesthetic design, accurate and strong construction is essential in Karyer products. The chassis of the dry cooler is manufactured from durable materials and coated with Ral 9016 electrostatic powder painting.

Fan
There are Ø800 and Ø910 mm diameters with monophase and threephase fan alternatives. Additionally, Delta or Star connections are available for different product capacity options in the catalogue. Fans are sucking type and protection class is IP54. Fans are compatible with ERP 2015 regulation.

Options*
Dry coolers can be provided with below options;
Gold Epoxy or Hydrophilic Fins
Sprinkle system
EC Fan
16barg Operation Pressure
Electrical Panel

**Please contact Karyer for option requests.*

V-Bauform Trockenkühler

Anwendung
Trockenkühler werden eingesetzt, um das Prozesswasser durch Umgebungsluft zu kühlen. V-Typ-Ausführung bei Trockenkühlern ermöglicht Platzsparung in Anwendungsort. Diese Produkte finden oft in Fabriken, thermischen Kraftwerken und Kogenerationsanlagen Verwendung. Leistungsbereich dieser Produkte ist von 118 bis 1597 kW.

Wärmetauscher-Eigenschaften
Trockenkühler werden speziell für hocheffiziente Wärmeübertragung ausgelegt. Die Produkte werden mit 2,1 und 2,5 mm Lamellenabständen zur Verfügung gestellt. Der Standard-Betriebsdruck beträgt 10 bar. Auf Anfrage sind 16 barg oder unterschiedliche Drücke möglich.

Gehäuse
Neben dem ästhetischen Design, präzise und stabile Konstruktion ist bei Karyer Produkten unerlässlich. Die Gestelle der Trockenkühler werden aus langlebigen Materialien gefertigt und mit Ral 9016 elektrostatisch Pulverbeschichtet.

Lüfter
Die Lüfter haben 800 und 910 mm Durchmesser und einphasige und dreiphasige MOTEUR-Alternativen. Zusätzlich sind die Leistungswerte nach Dreieck- oder Sternschaltungen in unserem Katalog zu finden. Die Lüfter sind saugend, mit ERP 2015 regulierbar und haben die Schutzklasse IP54.

Optionen*
Die Trockenkühler können mit folgenden Optionen zur Verfügung gestellt werden:
Gold Epoxy oder hydrophilische Lamellen
Sprinkleranlage
EC Lüfter
16barg Betriebsdruck
Schaltschrank

**Für Option Anfragen kontaktieren Sie bitte Karyer.*

V-Образные Сухие Охладители

Применение
Сухие охладители используются для охлаждения технологической воды при помощи окружающего воздуха. V-образная структура в сухих охладителях позволяет экономить пространство в области применения. Сухие охладители имеют широкое применение на заводах, тепловых электростанциях и в когенерационных системах. Мощность варьируется от 118 до 1597 кВт.

Технические характеристики батарей
Сухие охладители разработаны специально для высокоэффективного теплообмена. Они могут иметь варианты шага ребра 2,1 и 2,5 мм. Стандартное рабочее давление – 10 бар изб. По запросу может применяться давление 16 бар изб. или другое.

Корпус
Помимо эстетического дизайна, продукты Karyer отличает точная и прочная конструкция. Корпус сухого охладителя изготавливается из прочных материалов и покрыт Ral 9016 электростатической порошковой краской.

Вентиляторы
Сухие охладители оснащаются монофазными и трехфазными вентиляторами с диаметрами Ø800 и Ø910 мм. Кроме того, доступны соединения «Дельта» или «Звезда» для различных вариантов мощностей из каталога. Вентиляторы всасывающего типа с классом защиты IP54. Совместимы с директивой ERP 2015.

Возможные альтернативы*
Охладители могут иметь следующие альтернативы:
Гидрофильное покрытие или покрытие Голд Эпокси
Оросительная система
EC-вентилятор
Рабочее давление 16 бар изб. (barg)
Электрическая панель

**Свяжитесь с Karyer по вопросу возможных альтернатив.*

Gamme de capacité | Capacity Range | Leistungsbereich | Диапазон Мощности

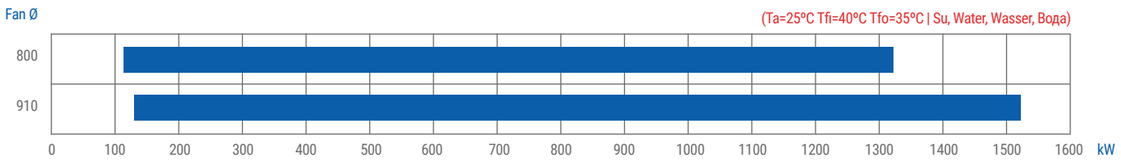

Description du modèle | Model Description | Modellbeschreibung | Описание Модели

BE – 2x380AC1-A01C

BE 2x 3 80 AC 1 A 01 C

- BE: Code du modèle / Model Code / Modell Code / Код Модели
- 2x: Rangée de fans / Fan Row no. / Reihenanzahl der Lüfter / Количество рядов вентиляторов
- 3: Nombre de ventilateurs (Pour 1 rangée) / Number of Fans (for 1 row) / Lüfteranzahl (pro Reihe) / Количество вентиляторов (в 1 ряду)
- 80: Diamètre du ventilateur / Fan Diameter / Lüfterdurchmesser / Диаметр вентилятора (mm) 80=Ø800; 91=Ø910;
- AC: Informations Dimensions / Dimensional Data / Dimensionale Daten / Размерные данные
- 1: Pas d'ailette / Fin Spacing / Lamellenabstand / Шаг ребра (mm) 1=2,10 ; 5=2,50
- A: Code de Génération / Generation Code / Generationscode / Код генерации
- 01: Code du Ventilateur / Fan Data / Lüfterdaten / Данные вентилятора
- C: Informations de livraison C: Conteneur, T:Camion / LivraiACOUSTIQUE / Delivery, C: Container, T: Truck / Lieferung, C: Container, T: Truck / Доставка, C: Контейнер, T: Грузовик

PAS D'AILETTE / FIN SPACING / LAMELLENABSTAND / ШАГ РЕБРА	MODÈLE KARYER / KARYER MODEL / МОДЕЛЬ KARYER	CAPACITÉ / CAPACITY / LEISTUNG / МОЩНОСТЬ — T ambiante / Tambient / Umgebungstemp/ Т окружающей среды =25°C, ΔT=15°C Su / Water / Wasser / Вода, T entrée, eau / Tinlet, water / Wassereintrittstemp. / Т воды на входе = 40°C, TSORTIE, su / Toutlet, water / Wasseraustrittstemp. / Т воды на выходе =35°C				SURFACE TOTALE / TOTAL SURFACE / GESAMTFLÄCHE / ОБЩАЯ ПЛОЩАДЬ	CÔTÉ AIR / AIR SIDE / LUFTSEITE / СТОРОНА ВОЗДУХА — DÉBIT D'AIR / AIR FLOW / LUFTMENGE / РАСХОД ВОЗДУХА		CÔTÉ FLUIDE/ FLUID SIDE / MEDIUMSEITE / СТОРОНА ЖИДКОСТИ — DÉBIT DE FLUIDE/ FLUID FLOW / MEDIUMMENGE / РАСХОД ЖИДКОСТИ		CÔTÉ FLUIDE / PRESSURE DROP FLUID SIDE / MEDIUMSEITIGER DRUCKVERLUST / ПАДЕНИЕ ДАВЛЕНИЯ СО СТОРОНЫ ЖИДКОСТИ		ÉNERGIE / ENERGY / ENERGIE / ЭНЕРГИЯ — TAUX D'EFFICACITÉ ÉNERGÉTIQUE / ENERGY EFFICIENCY RATIO / ENERGIEEFFIZIENZRATE / КЛАСС ЭНЕРГОЭФФЕКТИВНОСТИ		CLASSE D'EFFICACITÉ ÉNERGÉTIQUE / ENERGY EFFICIENCY CLASS / ENERGIEEFFIZIENZKLASSE / КОЭФФИЦИЕНТ ЭНЕРГОЭФФЕКТИВНОСТИ		ACOUSTIQUE / SOUND / SCHALLPEGEL / ЗВУК — NIVEAU DE PRESSION SONORE / SOUND PRESSURE LEVEL / SCHALLDRUCKPEGEL / УРОВЕНЬ ЗВУКОВОГО ДАВЛЕНИЯ		NIVEAU DE PUISSANCE SONORE / SOUND POWER LEVEL / SCHALLLEISTUNGSPEGEL / УРОВЕНЬ ЗВУКОВОЙ МОЩНОСТИ		INFORMATIONS VENTILATEUR / FAN DATA / LÜFTERDATEN / ДАННЫЕ ВЕНТИЛЯТОРА — PUISSANCE TOTALE / TOTAL POWER / GESAMTLEISTUNG / ОБЩАЯ МОЩНОСТЬ		COURANT TOTAL / TOTAL CURRENT / GESAMTSTROMAUFNAHME / ОБЩИЙ ТОК		NOMBRE DE VENTILATEURS / NUMBER OF FANS / LÜFTERANZAHL / КОЛИЧЕСТВО ВЕНТИЛЯТОРОВ	DIAMÈTRE DU VENTILATEUR / FAN DIAMETER / LÜFTERDURCHMESSER / ДИАМЕТР ВЕНТИЛЯТОРА	MOTEUR / MOTOR / MOTOP	NOMBRE DE PÔLES / NUMBER OF POLES / POLANZAHL / КОЛИЧЕСТВО ПОЛЮСОВ	INFORMATIONS BATTERIE / COIL DATA / WÄRMETAUSCHERDATEN / ДАННЫЕ БАТАРЕИ — VOLUME INTÉRIEUR / INTERNAL VOLUME / INNENVOLUMEN/ ВНУТРЕННИЙ ОБЪЕМ	CONNEXIONS / CONNECTIONS / ANSCHLÜSSE / СОЕДИНЕНИЯ — ENTRÉE / INLET / EINTRITT/ ВХОД	SORTIE / OUTLET / AUSTRITT/ ВЫХОД	DIMENSIONS/ DIMENSIONS / ABMESSUNGEN / ГАБАРИТНЫЕ РАЗМЕРЫ									POIDS / WEIGHT / GEWICHT / ВЕС
		kW		kcal/h			m³/h		m³/h		kPa						dB(A) 10m		dB		kW		A																	
		Δ	Y	Δ	Y	m²	Δ	Y	Δ	Y	Δ	Y	Δ	Y	Δ	Y	Δ	Y	Δ	Y	Δ	Y	Δ	Y	PCS	mm	V/Ph/Hz		dm³	mm		A	B	C	E1	E2	E3	F	G	H	kg
2,1 mm	BE-180DB1-B01	77,1	61,4	66294	52794	317,3	22968	17072	13,4	10,7	48	32	48,2	55,8	C	C	50	43	81	74	1,6	1,1	3,68	2,07	1	800	400/3/50	6	39,9	2x1 1/2"	2x1 1/2"	1808	1150	2260	1830	-	-	1050	2860	-	374
	BE-180DC1-B01	88,0	68,8	75666	59157	423,0	22699	16820	15,3	11,9	79	51	55,0	62,5	C	C	50	43	80	74	1,6	1,1	3,68	2,08	1	800	400/3/50	6	50,2	2x1 1/2"	2x1 1/2"	1808	1150	2260	1830	-	-	1050	2860	-	404
	BE-180DD1-B01	94,3	72,7	81083	62511	528,6	22439	16579	16,4	12,6	64	40	58,9	66,1	C	C	49	43	80	74	1,6	1,1	3,69	2,08	1	800	400/3/50	6	60,0	2x1 1/2"	2x1 1/2"	1808	1150	2260	1830	-	-	1050	2860	-	434
	BE-280BB1-B01	128,9	103,3	110834	88822	387,5	43914	32292	22,4	17,9	55	37	39,1	47,0	D	C	52	46	83	77	3,3	2,2	7,41	4,17	2	800	400/3/50	6	46,2	2x1 1/2"	2x1 1/2"	1808	1150	2660	1130	-	-	1050	3260	-	535
	BE-280BC1-B01	150,5	118,2	129407	101634	517,1	42786	31317	26,1	20,5	108	70	45,6	53,7	C	C	51	45	83	77	3,3	2,2	7,44	4,19	2	800	400/3/50	6	64,8	2x2"	2x2"	1808	1150	2650	1130	-	-	1050	3260	-	572
	BE-280BD1-B01	162,5	125,4	139725	107825	646,3	41723	30399	28,2	21,8	85	54	49,2	57,0	C	C	52	46	83	77	3,3	2,2	7,47	4,21	2	800	400/3/50	6	77,4	2x2"	2x2"	1808	1150	2660	1130	-	-	1050	3260	-	610
	BE-280DB1-B01	156,1	124,2	134222	106793	634,1	45936	34143	27,1	21,6	101	67	48,8	56,5	C	C	53	46	84	77	3,2	2,2	7,35	4,14	2	800	400/3/50	6	75,2	2x2"	2x2"	1808	1150	4060	1830	-	-	1050	4660	-	680
	BE-280DC1-B01	176,0	137,5	151333	118229	846,1	45399	33639	30,5	23,9	76	49	55,0	62,5	C	C	53	46	83	77	3,2	2,2	7,36	4,15	2	800	400/3/50	6	96,8	2x2"	2x2"	1808	1150	4060	1830	-	-	1050	4660	-	742
	BE-280DD1-B01	188,6	145,3	162167	124935	1057,2	44878	33158	32,7	25,2	62	39	58,9	66,0	C	C	52	46	83	77	3,2	2,2	7,38	4,16	2	800	400/3/50	6	116,3	2x2"	2x2"	1808	1150	4060	1830	-	-	1050	4660	-	800
	BE-380BB1-B01	194,8	156,1	167498	134222	581,7	65871	48438	33,8	27,1	66	44	39,8	47,3	D	C	54	48	85	79	4,9	3,3	11,11	6,26	3	800	400/3/50	6	71,1	2x2"	2x2"	1808	1150	3760	1130	1100	-	1050	4360	-	771
	BE-380BC1-B01	225,7	177,2	194067	152365	775,6	64180	46975	39,2	30,7	110	72	46,1	53,7	C	C	53	47	85	79	4,9	3,3	11,15	6,28	3	800	400/3/50	6	89,9	2x2"	2x2"	1808	1150	3750	1130	1100	-	1050	4360	-	825
	BE-380BD1-B01	243,7	188,0	209544	161651	969,1	62585	45599	42,3	32,6	81	51	48,7	57,0	C	C	54	48	85	79	5,0	3,3	11,20	6,31	3	800	400/3/50	6	118,6	2x2 1/2"	2x2 1/2"	1808	1150	3760	1130	1100	-	1050	4360	-	879
	BE-380DB1-B01	231,2	184,0	198796	158211	951,8	68904	51215	40,1	31,9	44	29	48,2	57,5	C	C	55	48	86	79	4,8	3,2	11,02	6,20	3	800	400/3/50	6	117,7	2x2 1/2"	2x2 1/2"	1808	1150	5860	1830	1800	-	1050	6460	-	992
	BE-380DC1-B01	265,0	207,0	227859	177988	1269,1	68098	50459	46,0	35,9	98	64	54,1	62,7	C	C	55	48	85	79	4,9	3,3	11,04	6,22	3	800	400/3/50	6	148,6	2x2 1/2"	2x2 1/2"	1808	1150	5860	1830	1800	-	1050	6460	-	1079
	BE-380DD1-B01	283,9	218,6	244110	187962	1586,4	67318	49736	49,3	37,9	77	49	57,9	66,2	C	C	54	48	85	79	4,9	3,3	11,07	6,23	3	800	400/3/50	6	179,4	2x2 1/2"	2x2 1/2"	1808	1150	5860	1830	1800	-	1050	6460	-	1167
	BE-480BB1-B01	257,8	206,6	221668	177644	775,6	87828	64583	44,7	35,9	44	30	39,7	47,0	D	C	55	49	86	80	6,5	4,4	14,81	8,34	4	800	400/3/50	6	100,6	2x2 1/2"	2x2 1/2"	1808	1150	4860	1130	1100	-	1050	5460	-	1007
	BE-480BC1-B01	294,7	231,5	253396	199054,1	1034,1	85573	62633,2	51,1	40,2	37	23,7	44,7	52,6	D	C	54	48,0	86	80,0	6,6	4,4	14,87	8,4	4	800	400/3/50	6	125,7	2x2 1/2"	2x2 1/2"	1808	1150	4850	1130	1100	-	1050	5460	-	1082
	BE-480BD1-B01	324,9	250,7	279364	215563,1	1292,6	83447	60798,3	56,4	43,5	82	51,7	49,2	57,0	C	C	55	49,0	86	80,0	6,6	4,4	14,93	8,4	4	800	400/3/50	6	150,8	2x2 1/2"	2x2 1/2"	1808	1150	4860	1130	1100	-	1050	5460	-	1151
	BE-580BB1-B01	326,6	261,6	280825	224935,5	969,5	109785	80729,2	56,7	45,4	82	55,1	39,8	47,6	D	C	56	50,0	87	81,0	8,2	5,5	18,51	10,4	5	800	400/3/50	6	119,4	2x2 1/2"	2x2 1/2"	1808	1150	5960	1130	1100	-	1050	6560	-	1241
	BE-580BC1-B01	372,9	292,9	320636	251848,6	1292,6	106966	78291,5	64,7	50,8	67	43,2	45,5	53,3	C	C	55	49,0	87	81,0	8,2	5,5	18,58	10,5	5	800	400/3/50	6	150,8	2x2 1/2"	2x2 1/2"	1808	1150	5950	1130	1100	-	1050	6560	-	1333
	BE-580BD1-B01	402,9	311,0	346432	267411,8	1615,8	104308	75997,8	69,9	54,0	50	31,5	48,5	56,5	C	C	56	50,0	87	81,0	8,3	5,5	18,66	10,5	5	800	400/3/50	6	190,9	2x3"	2x3"	1808	1150	5960	1130	1100	-	1050	6560	-	1423
	BE-680BB1-B01	378,0	303,2	325021	260705,0	1163,4	131742	96875,0	65,6	52,6	22	15,0	38,6	46,6	D	C	57	51,0	88	82,0	9,8	6,5	22,21	12,5	6	800	400/3/50	6	147,0	2x3"	2x3"	1808	1150	7060	1130	1100	-	1050	7660	-	1481
	BE-680BC1-B01	451,3	354,2	388048	304557,1	1551,2	128359	93949,7	78,3	61,4	102	66,2	45,6	53,7	C	C	56	50,0	88	82,0	9,9	6,6	22,30	12,6	6	800	400/3/50	6	184,6	2x3"	2x3"	1808	1150	7050	1130	1100	-	1050	7660	-	1585
	BE-680BD1-B01	487,3	375,9	419002	323215,7	1938,9	125170	91197,4	84,5	65,2	82	51,6	48,7	57,0	C	C	57	51,0	88	82,0	10,0	6,6	22,39	12,6	6	800	400/3/50	6	222,3	2x3"	2x3"	1808	1150	7060	1130	1100	-	1050	7660	-	1692
	BE-2x180DB1-B01C	142,2	113,6	122270	97678,4	490,7	45071	33334,6	24,7	19,7	67	45,0	44,4	51,6	D	C	52	46,0	83	77,0	3,2	2,2	7,37	4,2	2	800	400/3/50	6	67,7	2x2"	2x2"	2453	2300	2250	1850	-	-	2230	2850	2500	820
	BE-2x180DB1-B01T	150,2	119,7	129149	102923,4	581,3	45678	33900,9	26,1	20,8	57	37,9	46,9	54,4	C	C	53	46,0	84	77,0	3,2	2,2	7,36	4,1	2	800	400/3/50	6	79,7	2x2"	2x2"	2778	2400	2250	1850	-	-	2330	2850	2500	922
	BE-2x180DC1-B01C	161,7	126,7	139037	108942,4	653,8	44290	32619,7	28,1	22,0	55	35,6	49,0	57,6	C	C	52	46,0	83	77,0	3,3	2,2	7,40	4,2	2	800	400/3/50	6	82,3	2x2"	2x2"	2453	2300	2250	1850	-	-	2230	2850	2500	869
	BE-2x180DC1-B01T	172,0	134,5	147893	115649,2	775,1	45068	33331,6	29,8	23,3	94	60,5	53,8	61,1	C	C	52	46,0	83	77,0	3,2	2,2	7,37	4,2	2	800	400/3/50	6	98,2	2x2"	2x2"	2778	2400	2250	1850	-	-	2330	2850	2500	982
	BE-2x180DD1-B01C	176,2	135,9	151505	116852,9	817,8	43503	31934,6	30,6	23,6	90	56,4	53,4	61,8	C	C	52	46,0	83	77,0	3,3	2,2	7,42	4,2	2	800	400/3/50	6	99,0	2x2"	2x2"	2453	2300	2250	1850	-	-	2230	2850	2500	921
	BE-2x180DD1-B01T	184,7	142,3	158813	122355,9	968,5	44478	32791,2	32,0	24,7	76	48,0	56,0	64,7	C	C	52	46,0	83	77,0	3,3	2,2	7,39	4,2	2	800	400/3/50	6	115,8	2x2"	2x2"	2778	2400	2250	1850	-	-	2330	2850	2500	1041
	BE-2x280BB1-B01C	231,4	185,9	198968	159845,2	599,7	84235	61498,9	40,2	32,3	60	40,8	35,1	42,3	D	D	55	49,0	86	80,0	6,6	4,4	14,91	8,4	4	800	400/3/50	6	93,2	2x2 1/2"	2x2 1/2"	2453	2300	2650	1150	-	-	2230	3250	2900	1120
	BE-2x280BB1-B01T	249,0	199,8	214101	171797,0	710,5	86734	63633,4	43,2	34,7	52	35,4	37,7	45,4	D	C	55	49,0	86	80,0	6,6	4,4	14,84	8,4	4	800	400/3/50	6	109,3	2x2 1/2"	2x2 1/2"	2778	2400	2650	1150	-	-	2330	3250	2900	1263
	BE-2X280BC1-B01C	265,0	207,7	227859	178589,8	799,6	81094	58561,0	46,0	36,0	49	31,5	39,6	47,2	D	C	54	48,0	86	80,0	6,7	4,4	15,00	8,5	4	800	400/3/50	6	112,3	2x2 1/2"	2x2 1/2"	2453	2300	2650	1150	-	-	2230	3250	2900	1183
	BE-2X280BC1-B01T	285,0	224,1	245056	192691,3	947,4	84221	61487,8	49,5	38,9	43	28,1	43,2	50,9	D	C	54	48,0	86	80,0	6,6	4,4	14,91	8,4	4	800	400/3/50	6	132,1	2x2 1/2"	2x2 1/2"	2778	2400	2650	1150	-	-	2330	3250	2900	1338
	BE-2x280BD1-B01C	291,9	223,9	250989	192519,3	999,3	78000	55972,4	50,6	38,8	114	71,1	42,9	50,9	D	C	55	49,0	86	80,0	6,8	4,4	15,08	8,5	4	800	400/3/50	6	130,8	2x2 1/2"	2x2 1/2"	2453	2300	2650	1150	-	-	2230	3250	2900	1244
	BE-2x280BD1-B01T	314,3	241,8	270249	207910,5	1183,9	81832	59256,1	54,5	42,0	98	61,7	46,9	55,0	C	C	55	49,0	86	80,0	6,7	4,4	14,97	8,4	4	800	400/3/50	6	154,2	2x2 1/2"	2x2 1/2"	2778	2400	2650	1150	-	-	2330	3250	2900	1410
	BE-2x280DB1-B01C	284,3	227,1	244454	195270,8	981,4	90142	66669,2	49,3	39,4	63	42,6	43,7	52,8	D	C	55	49,0	86	80,0	6,5	4,3	14,74	8,3	4	800	400/3/50	6	129,7	2x2 1/2"	2x2 1/2"	2453	2300	4050	1850	-	-	2230	4650	4300	1362
	BE-2x280DB1-B01T	304,2	242,3	261565	208340,4	1162,7	91357	67801,8	52,8	42,0	113	75,6	46,8	56,3	C	C	56	49,0	87	80,0	6,5	4,3	14,71	8,3	4	800	400/3/50	6	152,7	2x2 1/2"	2x2 1/2"	2778	2400	4050	1850	-	-	2330	4650	4300	1526
	BE-2x280DC1-B01C	327,3	256,4	281427	220464,3	1308,5	88579	65239,4	56,8	44,5	106	68,9	50,4	58,3	C	C	55	49,0	86	80,0	6,5	4,4	14,79	8,3	4	800	400/3/50	6	161,0	2x2 1/2"	2x2 1/2"	2453	2300	4050	1850	-	-	2230	4650	4300	1460
	BE-2x280DC1-B01T	343,9	269,0	295701	231298,3	1550,2	90135	66663,2	59,7	46,7	89	57,4	52,9	62,6	C	C	55	49,0	86	80,0	6,5	4,3	14,74	8,3	4	800	400/3/50	6	189,9	2x2 1/2"	2x2 1/2"	2778	2400	4050	1850	-	-	2330	4650	4300	1643

PAS D'AILETTE / FIN SPACING / LAMELLENABSTAND / ШАГ РЕБРА	MODÈLE KARYER / KARYER MODEL / МОДЕЛЬ KARYER	CAPACITÉ / CAPACITY / LEISTUNG / МОЩНОСТЬ — T ambiante / Tambient / Umgebungstemp/ Т окружающей среды =25°C, ΔT=15°C Su / Water / Wasser / Вода, T entrée, eau / Tinlet, water / Wassereintrittstemp. / Т воды на входе = 40°C, TSORTIE, su / Toutlet, water / Wasseraustrittstemp. / Т воды на выходе =35°C				SURFACE TOTALE / TOTAL SURFACE / GESAMTFLÄCHE / ОБЩАЯ ПЛОЩАДЬ	CÔTÉ AIR / AIR SIDE / LUFTSEITE / СТОРОНА ВОЗДУХА — DÉBIT D'AIR / AIR FLOW / LUFTMENGE / РАСХОД ВОЗДУХА		CÔTÉ FLUIDE/ FLUID SIDE / MEDIUMSEITE / СТОРОНА ЖИДКОСТИ — DÉBIT DE FLUIDE/ FLUID FLOW / MEDIUMMENGE / РАСХОД ЖИДКОСТИ		CÔTÉ FLUIDE / PRESSURE DROP FLUID SIDE / MEDIUMSEITIGER DRUCKVERLUST / ПАДЕНИЕ ДАВЛЕНИЯ СО СТОРОНЫ ЖИДКОСТИ		ÉNERGIE / ENERGY / ENERGIE / ЭНЕРГИЯ — TAUX D'EFFICACITÉ ÉNERGÉTIQUE / ENERGY EFFICIENCY RATIO / ENERGIEEFFIZIENZRATE / КЛАСС ЭНЕРГОЭФФЕКТИВНОСТИ		CLASSE D'EFFICACITÉ ÉNERGÉTIQUE / ENERGY EFFICIENCY CLASS / ENERGIEEFFIZIENZKLASSE / КОЭФФИЦИЕНТ ЭНЕРГОЭФФЕКТИВНОСТИ		ACOUSTIQUE / SOUND / SCHALLPEGEL / ЗВУК — NIVEAU DE PRESSION SONORE / SOUND PRESSURE LEVEL / SCHALLDRUCKPEGEL / УРОВЕНЬ ЗВУКОВОГО ДАВЛЕНИЯ		NIVEAU DE PUISSANCE SONORE / SOUND POWER LEVEL / SCHALLLEISTUNGSPEGEL / УРОВЕНЬ ЗВУКОВОЙ МОЩНОСТИ		INFORMATIONS VENTILATEUR / FAN DATA / LÜFTERDATEN / ДАННЫЕ ВЕНТИЛЯТОРА — PUISSANCE TOTALE / TOTAL POWER / GESAMTLEISTUNG / ОБЩАЯ МОЩНОСТЬ		COURANT TOTAL / TOTAL CURRENT / GESAMTSTROMAUFNAHME / ОБЩИЙ ТОК		NOMBRE DE VENTILATEURS / NUMBER OF FANS / LÜFTERANZAHL / КОЛИЧЕСТВО ВЕНТИЛЯТОРОВ	DIAMÈTRE DU VENTILATEUR / FAN DIAMETER / LÜFTERDURCHMESSER / ДИАМЕТР ВЕНТИЛЯТОРА	MOTEUR / MOTOR / МОТОР	NOMBRE DE PÔLES / NUMBER OF POLES / POLANZAHL / КОЛИЧЕСТВО ПОЛЮСОВ	INFORMATIONS BATTERIE / COIL DATA / WÄRMETAUSCHERDATEN / ДАННЫЕ БАТАРЕИ — VOLUME INTÉRIEUR / INTERNAL VOLUME / INNENVOLUMEN/ ВНУТРЕННИЙ ОБЪЕМ	CONNEXIONS / CONNECTIONS / ANSCHLÜSSE / СОЕДИНЕНИЯ — ENTRÉE / INLET / EINTRITT/ ВХОД	SORTIE / OUTLET / AUSTRITT/ ВЫХОД	DIMENSIONS/ DIMENSIONS / ABMESSUNGEN / ГАБАРИТНЫЕ РАЗМЕРЫ									POIDS / WEIGHT / GEWICHT / ВЕС
		kW		kcal/h			m³/h		m³/h		kPa						dB(A) 10m		dB		kW		A																		
		Δ	Y	Δ	Y	m²	Δ	Y	Δ	Y	Δ	Y	Δ	Y	Δ	Y	Δ	Y	Δ	Y	Δ	Y	Δ	Y	PCS	mm	V/Ph/Hz		dm³	mm		A	B	C	E1	E2	E3	F	G	H	kg
2,1 mm	BE-2x280DD1-B01C	352,3	271,7	302923	233619,9	1635,6	87006	63869,2	61,1	47,1	85	53,7	53,4	61,8	C	C	55	49,0	86	80,0	6,6	4,4	14,83	8,4	4	800	400/3/50	6	192,3	2x2 1/2"	2x2 1/2"	2453	2300	4050	1850	-	-	2230	4650	4300	1559
	BE-2x280DD1-B01T	369,3	284,6	317541	244711,9	1937,8	88956	65582,3	64,1	49,4	72	45,3	56,8	64,7	C	C	55	49,0	86	80,0	6,5	4,4	14,77	8,3	4	800	400/3/50	6	227,1	2x2 1/2"	2x2 1/2"	2778	2400	4050	1850	-	-	2330	4650	4300	1760
	BE-2x380BB1-B01C	349,5	280,8	300516	241444,5	899,6	126352	92248,4	60,7	48,7	85	57,7	35,3	42,5	D	D	57	51,0	88	82,0	9,9	6,6	22,36	12,6	6	800	400/3/50	6	121,9	2x2 1/2"	2x2 1/2"	2453	2300	3750	1150	1100	-	2230	4350	4000	1531
	BE-2x380BB1-B01T	376,1	301,7	323388	259415,2	1065,8	130101	95450,1	65,3	52,3	76	51,0	38,4	45,7	D	C	57	51,0	88	82,0	9,8	6,6	22,25	12,5	6	800	400/3/50	6	143,4	2x2 1/2"	2x2 1/2"	2778	2400	3750	1150	1100	-	2330	4350	4000	1725
	BE-2X380BC1-B01C	400,2	313,5	344110	269561,4	1199,3	121641	87841,5	69,4	54,4	65	42,0	40,0	47,5	D	C	56	50,0	88	82,0	10,0	6,6	22,49	12,7	6	800	400/3/50	6	162,5	2x3"	2x3"	2453	2300	3750	1150	1100	-	2230	4350	4000	1627
	BE-2X380BC1-B01T	436,5	342,8	375322	294754,9	1421,1	126332	92231,7	75,7	59,5	119	77,3	44,1	51,9	D	C	56	50,0	88	82,0	9,9	6,6	22,36	12,6	6	800	400/3/50	6	191,9	2x3"	2x3"	2778	2400	3750	1150	1100	-	2330	4350	4000	1834
	BE-2x380BD1-B01C	437,7	335,8	376354	288736,0	1499,3	117001	83958,6	75,9	58,3	109	68,3	43,3	50,1	D	C	57	51,0	88	82,0	10,1	6,7	22,62	12,7	6	800	400/3/50	6	191,7	2x3"	2x3"	2453	2300	3750	1150	1100	-	2230	4350	4000	1716
	BE-2x380BD1-B01T	471,4	362,7	405331	311865,8	1776,3	122748	88884,1	81,8	62,9	95	59,7	47,1	55,0	C	C	57	51,0	88	82,0	10,0	6,6	22,46	12,7	6	800	400/3/50	6	226,0	2x3"	2x3"	2778	2400	3750	1150	1100	-	2330	4350	4000	1944
	BE-2x380DB1-B01C	426,3	340,6	366552	292863,2	1472,1	135213	100003,8	74,0	59,1	63	42,3	43,9	52,4	D	C	57	51,0	88	82,0	9,7	6,5	22,11	12,5	6	800	400/3/50	6	189,1	2x3"	2x3"	2453	2300	5850	1850	1800	-	2230	6450	6100	1895
	BE-2x380DB1-B01T	450,3	358,9	387188	308598,4	1744,0	137035	101702,8	78,2	62,3	54	36,1	46,4	55,2	C	C	58	51,0	89	82,0	9,7	6,5	22,06	12,4	6	800	400/3/50	6	222,9	2x3"	2x3"	2778	2400	5850	1850	1800	-	2330	6450	6100	2123
	BE-2x380DC1-B01C	484,8	380,1	416853	326827,1	1962,8	132869	97859,0	84,1	65,9	52	33,6	49,5	58,5	C	C	57	51,0	88	82,0	9,8	6,5	22,18	12,5	6	800	400/3/50	6	236,0	2x3"	2x3"	2453	2300	5850	1850	1800	-	2230	6450	6100	2042
	BE-2x380DC1-B01T	517,8	404,9	445228	348151,2	2325,0	135203	99994,7	89,8	70,2	119	77,2	53,4	62,3	C	C	57	51,0	88	82,0	9,7	6,5	22,11	12,5	6	800	400/3/50	6	277,9	2x3"	2x3"	2778	2400	5850	1850	1800	-	2330	6450	6100	2292
	BE-2x380DD1-B01C	530,4	408,9	456062	351590,6	2452,8	130509	95803,8	92,0	70,9	115	72,4	54,1	62,0	C	C	57	51,0	88	82,0	9,8	6,6	22,24	12,5	6	800	400/3/50	6	281,5	2x3"	2x3"	2453	2300	5850	1850	1800	-	2230	6450	6100	2183
	BE-2x380DD1-B01T	555,8	428,2	477902	368185,6	2906,0	133434	98373,5	96,4	74,3	87	54,7	56,7	65,9	C	C	57	51,0	88	82,0	9,8	6,5	22,16	12,5	6	800	400/3/50	6	371,7	2x4"	2x4"	2778	2400	5850	1850	1800	-	2330	6450	6100	2465
	BE-2x480BB1-B01C	462,4	371,5	397592	319432,4	1199,5	168470	122997,8	80,2	64,5	62	41,6	35,0	42,2	D	D	58	52,0	89	83,0	13,2	8,8	29,81	16,8	8	800	400/3/50	6	163,0	2x3"	2x3"	2453	2300	4850	1150	2200	-	2230	5450	5100	1953
	BE-2x480BB1-B01T	497,6	399,2	427859	343250,1	1421,1	173467	127266,8	86,4	69,3	47	32,1	38,0	45,4	D	C	58	52,0	89	83,0	13,1	8,8	29,67	16,7	8	800	400/3/50	6	230,7	2x4"	2x4"	2778	2400	4850	1150	2200	-	2330	5450	5100	2199
	BE-2X480BC1-B01C	529,7	415,1	455460	356921,7	1599,3	162189	117122,0	91,9	72,0	52	33,7	39,5	47,2	D	C	57	51,0	89	83,0	13,4	8,8	29,99	16,9	8	800	400/3/50	6	201,2	2x3"	2x3"	2453	2300	4850	1150	2200	-	2230	5450	5100	2080
	BE-2X480BC1-B01T	581,8	456,9	500258	392863,2	1894,5	168443	122975,6	101,0	79,3	124	80,3	44,1	51,9	D	C	56	50,0	89	83,0	13,2	8,8	29,81	16,8	8	800	400/3/50	6	236,7	2x3"	2x3"	2778	2400	4850	1150	2200	-	2330	5450	5100	2345
	BE-2x480BD1-B01C	583,5	447,7	501720	384952,6	1998,6	156001	111944,8	101,2	77,7	105	65,5	43,2	50,3	D	C	58	52,0	89	83,0	13,5	8,9	30,16	17,0	8	800	400/3/50	6	272,0	2x4"	2x4"	2453	2300	4850	1150	2200	-	2230	5450	5100	2195
	BE-2x480BD1-B01T	628,3	483,5	540241	415735,1	2367,9	163664	118512,2	109,0	83,9	90	56,4	47,2	54,9	C	C	58	52,0	89	83,0	13,3	8,8	29,94	16,9	8	800	400/3/50	6	320,4	2x4"	2x4"	2778	2400	4850	1150	2200	-	2330	5450	5100	2485
	BE-2x580BB1-B01C	585,9	470,5	503783	404557,1	1499,3	210587	153747,3	101,7	81,7	103	69,8	35,3	42,8	D	D	59	53,0	90	84,0	16,6	11,0	37,26	21,0	10	800	400/3/50	6	225,4	2x4"	2x4"	2453	2300	5950	1150	3300	-	2230	6550	6200	2363
	BE-2x580BB1-B01T	630,4	505,5	542046	434651,6	1776,3	216834	159083,5	109,4	87,7	88	59,7	38,4	46,4	D	C	59	53,0	90	84,0	16,4	10,9	37,08	20,9	10	800	400/3/50	6	264,8	2x4"	2x4"	2778	2400	5950	1150	3300	-	2330	6550	6200	2660
	BE-2X580BC1-B01C	670,8	525,3	576784	451676,6	1999,1	202736	146402,5	116,4	91,1	81	52,7	40,2	47,3	D	C	57	51,0	90	84,0	16,7	11,1	37,48	21,1	10	800	400/3/50	6	273,2	2x4"	2x4"	2453	2300	5950	1150	3300	-	2230	6550	6200	2520
	BE-2X580BC1-B01T	721,0	566,6	619948	487188,2	2368,4	210553	153719,5	125,1	98,3	71	46,0	43,4	51,5	D	C	57	51,0	90	84,0	16,6	11,0	37,26	21,0	10	800	400/3/50	6	321,6	2x4"	2x4"	2778	2400	5950	1150	3300	-	2330	6550	6200	2845
	BE-2x580BD1-B01C	723,4	555,4	622012	477557,9	2498,9	195001	139931,1	125,5	96,3	65	40,7	42,8	50,0	D	C	59	53,0	90	84,0	16,9	11,1	37,70	21,2	10	800	400/3/50	6	321,0	2x4"	2x4"	2453	2300	5950	1150	3300	-	2230	6550	6200	2670
	BE-2x580BD1-B01T	779,2	599,9	669991	515821,0	2960,5	204580	148140,2	135,2	104,1	58	36,1	46,7	54,5	C	C	59	53,0	90	84,0	16,7	11,0	37,43	21,1	10	800	400/3/50	6	378,3	2x4"	2x4"	2778	2400	5950	1150	3300	-	2330	6550	6200	3023
	BE-2x680BB1-B01C	677,6	544,9	582631	468529,5	1799,2	252705	184496,7	117,6	94,6	28	19,2	34,1	41,3	D	D	60	54,0	91	85,0	19,9	13,2	44,71	25,2	12	800	400/3/50	6	254,1	2x4"	2x4"	2453	2300	7050	1150	1100	2200	2230	7650	7300	2968
	BE-2x680BB1-B01T	729,5	585,7	627257	503611,2	2131,6	260201	190900,2	126,6	101,6	26	17,7	37,0	44,7	D	D	60	54,0	91	85,0	19,7	13,1	44,50	25,1	12	800	400/3/50	6	298,8	2x4"	2x4"	2778	2400	7050	1150	1100	2200	2330	7650	7300	3324
	BE-2x680BC1-B01C	812,1	635,6	698280	546517,5	2398,9	243283	175683,0	140,9	110,3	135	87,2	40,4	47,8	D	C	60	54,0	91	85,0	20,1	13,3	44,98	25,3	12	800	400/3/50	6	311,4	2x4"	2x4"	2453	2300	7050	1150	1100	2200	2230	7650	7300	3144
	BE-2x680BC1-B01T	872,6	685,4	750301	589337,8	2842,1	252664	184463,4	151,4	118,9	116	75,6	43,8	51,9	D	C	60	54,0	91	85,0	19,9	13,2	44,71	25,2	12	800	400/3/50	6	367,0	2x4"	2x4"	2778	2400	7050	1150	1100	2200	2330	7650	7300	3532
	BE-2x680BD1-B01C	875,2	671,5	752536	577385,9	2998,7	234001	167917,3	151,8	116,5	101	63,2	43,1	50,5	D	C	60	54,0	91	85,0	20,3	13,3	45,24	25,5	12	800	400/3/50	6	411,7	2x5"	2x5"	2453	2300	7050	1150	1100	2200	2230	7650	7300	3326
	BE-2x680BD1-B01T	942,4	725,1	810318	623473,6	3552,6	245495	177768,3	163,5	125,8	87	54,4	47,1	54,9	C	C	60	54,0	91	85,0	20,0	13,2	44,91	25,3	12	800	400/3/50	6	484,6	2x5"	2x5"	2778	2400	7050	1150	1100	2200	2330	7650	7300	3748
	BE-180CB1-B01	90,7	71,5	77988	61479	564,8	23264	17358	15,7	12,4	67	44	56,7	65,0	C	C	50	43	81	74	1,6	1,1	3,67	2,07	1	800	400/3/50	6	67,6	2x1 1/2"	2x1 1/2"	1808	1150	2860	2430	-	-	1050	3460	-	474
	BE-180CB1-B06	88,0	88,0	75666	75666	564,8	22401	22401	15,3	15,3	64	64	58,7	58,7	C	C	53	53	83	83	1,5	1,5	2,35	2,35	1	800	400/3/50	6	67,6	2x1 1/2"	2x1 1/2"	1821	1150	2860	2430	-	-	1050	3460	-	470
	BE-180CC1-B01	99,3	76,9	85383	66122	753,1	23090	17188	17,2	13,3	50	32	62,1	69,9	C	C	50	43	81	74	1,6	1,1	3,67	2,07	1	800	400/3/50	6	87,0	2x1 1/2"	2x1 1/2"	1808	1150	2860	2430	-	-	1050	3460	-	526
	BE-180CC1-B06	96,3	96,3	82803	82803	753,1	22270	22270	16,7	16,7	48	48	64,2	64,2	C	C	53	53	83	83	1,5	1,5	2,36	2,36	1	800	400/3/50	6	87,0	2x1 1/2"	2x1 1/2"	1821	1150	2860	2430	-	-	1050	3460	-	523
	BE-180CD1-B01	104,7	80,0	90026	68788	941,3	22915	17022	18,2	13,9	67	42	65,4	72,7	C	B	50	43	81	74	1,6	1,1	3,68	2,07	1	800	400/3/50	6	106,5	2x1 1/2"	2x1 1/2"	1808	1150	2860	2430	-	-	1050	3460	-	579
	BE-180CD1-B06	101,6	101,6	87360	87360	941,3	22141	22141	17,6	17,6	64	64	67,7	67,7	C	C	52	52	83	83	1,5	1,5	2,38	2,38	1	800	400/3/50	6	106,5	2x1 1/2"	2x1 1/2"	1821	1150	2860	2430	-	-	1050	3460	-	575
	BE-280AB1-B01	145,3	116,2	124935	99914	564,8	44282	32613	25,2	20,2	68	46	44,0	52,8	D	C	52	46	83	77	3,3	2,2	7,40	4,17	2	800	400/3/50	6	73,2	2x2"	2x2"	1808	1150	2860	1230	-	-	1050	3460	-	593
	BE-280AB1-B06	142,6	142,6	122614	122614	564,8	43134	43134	24,8	24,8	66	66	44,6	44,6	D	D	55	55	86	86	3,2	3,2	4,86	4,86	2	800	400/3/50	6	73,2	2x2"	2x2"	1821	1150	2860	1230	-	-	1050	3460	-	587

PAS D'AILETTE / FIN SPACING / LAMELLENABSTAND / ШАГ РЕБРА	MODÈLE KARYER / KARYER MODEL / МОДЕЛЬ KARYER	CAPACITÉ / CAPACITY / LEISTUNG / МОЩНОСТЬ — T ambiante / Tambient / Umgebungstemp/ Т окружающей среды =25°C, ΔT=15°C Su / Water / Wasser / Вода, T entrée, eau / Tinlet, water / Wassereintrittstemp. / Т воды на входе = 40°C, TSORTIE, su / Toutlet, water / Wasseraustrittstemp. / Т воды на выходе =35°C				SURFACE TOTALE / TOTAL SURFACE / GESAMTFLÄCHE / ОБЩАЯ ПЛОЩАДЬ	CÔTÉ AIR / AIR SIDE / LUFTSEITE / СТОРОНА ВОЗДУХА — DÉBIT D'AIR / AIR FLOW / LUFTMENGE / РАСХОД ВОЗДУХА		CÔTÉ FLUIDE/ FLUID SIDE / MEDIUMSEITE / СТОРОНА ЖИДКОСТИ — DÉBIT DE FLUIDE/ FLUID FLOW / MEDIUMMENGE / РАСХОД ЖИДКОСТИ		CÔTÉ FLUIDE / PRESSURE DROP FLUID SIDE / MEDIUMSEITIGER DRUCKVERLUST / ПАДЕНИЕ ДАВЛЕНИЯ СО СТОРОНЫ ЖИДКОСТИ		ÉNERGIE / ENERGY / ENERGIE / ЭНЕРГИЯ — TAUX D'EFFICACITÉ ÉNERGÉTIQUE / ENERGY EFFICIENCY RATIO / ENERGIEEFFIZIENZRATE / КЛАСС ЭНЕРГОЭФФЕКТИВНОСТИ		CLASSE D'EFFICACITÉ ÉNERGÉTIQUE / ENERGY EFFICIENCY CLASS / ENERGIEEFFIZIENZKLASSE / КОЭФФИЦИЕНТ ЭНЕРГОЭФФЕКТИВНОСТИ		ACOUSTIQUE / SOUND / SCHALLPEGEL / ЗВУК — NIVEAU DE PRESSION SONORE / SOUND PRESSURE LEVEL / SCHALLDRUCKPEGEL / УРОВЕНЬ ЗВУКОВОГО ДАВЛЕНИЯ		NIVEAU DE PUISSANCE SONORE / SOUND POWER LEVEL / SCHALLLEISTUNGSPEGEL / УРОВЕНЬ ЗВУКОВОЙ МОЩНОСТИ		INFORMATIONS VENTILATEUR / FAN DATA / LÜFTERDATEN / ДАННЫЕ ВЕНТИЛЯТОРА — PUISSANCE TOTALE / TOTAL POWER / GESAMTLEISTUNG / ОБЩАЯ МОЩНОСТЬ		COURANT TOTAL / TOTAL CURRENT / GESAMTSTROMAUFNAHME / ОБЩИЙ ТОК		NOMBRE DE VENTILATEURS / NUMBER OF FANS / LÜFTERANZAHL / КОЛИЧЕСТВО ВЕНТИЛЯТОРОВ	DIAMÈTRE DU VENTILATEUR / FAN DIAMETER / LÜFTERDURCHMESSER / ДИАМЕТР ВЕНТИЛЯТОРА	MOTEUR / MOTOR / MOTOR	NOMBRE DE PÔLES / NUMBER OF POLES / POLANZAHL / КОЛИЧЕСТВО ПОЛЮСОВ	INFORMATIONS BATTERIE / COIL DATA / WÄRMETAUSCHERDATEN / ДАННЫЕ БАТАРЕИ — VOLUME INTÉRIEUR / INTERNAL VOLUME / INNENVOLUMEN/ ВНУТРЕННИЙ ОБЪЕМ	CONNEXIONS / CONNECTIONS / ANSCHLÜSSE / СОЕДИНЕНИЯ — ENTRÉE / INLET / EINTRITT/ ВХОД	SORTIE / OUTLET / AUSTRITT/ ВЫХОД	DIMENSIONS/ DIMENSIONS / ABMESSUNGEN / ГАБАРИТНЫЕ РАЗМЕРЫ									POIDS / WEIGHT / GEWICHT / ВЕС
		kW		kcal/h			m³/h		m³/h		kPa						dB(A) 10m		dB		kW		A																
		Δ	Y	Δ	Y	m²	Δ	Y	Δ	Y	Δ	Y	Δ	Y	Δ	Y	Δ	Y	Δ	Y	Δ	Y	Δ	Y	PCS	mm	V/Ph/Hz		dm³	mm		A	B	C	E1	E2	E3	F	G	H	kg
2,1 mm	BE-280AC1-B01	163,1	127,7	140241	109802	752,7	43240	31707	28,3	22,2	55	35	49,4	58,0	C	C	51	45	83	77	3,3	2,2	7,42	4,18	2	800	400/3/50	6	91,4	2x2"	2x2"	1808	1150	2860	1230	-	-	1050	3460	-	645
	BE-280AC1-B06	162,8	162,8	139983	139983	753,1	42393	42393	28,2	28,2	110	110	50,9	50,9	C	C	55	55	86	86	3,2	3,2	4,93	4,93	2	800	400/3/50	6	92,6	2x2"	2x2"	1821	1150	2860	1230	-	-	1050	3460	-	639
	BE-280AD1-B01	176,0	135,2	151333	116251	941,3	42271	30876	30,5	23,5	88	55	53,3	61,5	C	C	52	46	83	77	3,3	2,2	7,45	4,20	2	800	400/3/50	6	112,1	2x2"	2x2"	1808	1150	2860	1230	-	-	1050	3460	-	699
	BE-280AD1-B06	174,0	174,0	149613	149613	941,3	41687	41687	30,2	30,2	86	86	54,4	54,4	C	C	55	55	86	86	3,2	3,2	4,99	4,99	2	800	400/3/50	6	112,1	2x2"	2x2"	1821	1150	2860	1230	-	-	1050	3460	-	692
	BE-280CB1-B01	181,3	142,8	155890	122786	1129,6	46528	34716	31,4	24,8	66	43	56,7	64,9	C	C	53	46	84	77	3,2	2,2	7,33	4,13	2	800	400/3/50	6	131,5	2x2"	2x2"	1808	1150	5260	2430	-	-	1050	5860	-	878
	BE-280CB1-B06	175,9	175,9	151247	151247	1129,6	44801	44801	30,5	30,5	62	62	56,7	56,7	C	C	56	56	86	86	3,1	3,1	4,70	4,70	2	800	400/3/50	6	131,5	2x2"	2x2"	1821	1150	5260	2430	-	-	1050	5860	-	872
	BE-280CC1-B01	198,5	153,7	170679	132158	1506,1	46181	34375	34,4	26,7	51	32	62,0	69,9	C	C	53	46	84	77	3,2	2,2	7,34	4,13	2	800	400/3/50	6	170,5	2x2"	2x2"	1808	1150	5260	2430	-	-	1050	5860	-	981
	BE-280CC1-B06	192,4	192,4	165434	165434	1506,1	44539	44539	33,4	33,4	48	48	62,1	62,1	C	C	56	56	86	86	3,1	3,1	4,72	4,72	2	800	400/3/50	6	170,5	2x2"	2x2"	1821	1150	5260	2430	-	-	1050	5860	-	974
	BE-280CD1-B01	210,1	160,4	180653	137919,1	1881,1	45830	34043,3	36,5	27,8	109	67,3	65,7	72,9	C	B	53	46,0	84	77,0	3,2	2,2	7,35	4,1	2	800	400/3/50	6	204,5	2x2"	2x2"	1808	1150	5260	2430	-	-	1050	5860	-	1076
	BE-280CD1-B06	203,8	203,8	175236	175236,4	1881,1	44281	44281,4	35,4	35,4	103	102,9	65,7	65,7	C	C	55	55,0	86	86,3	3,1	3,1	4,75	4,8	2	800	400/3/50	6	204,5	2x2"	2x2"	1821	1150	5260	2430	-	-	1050	5860	-	1070
	BE-380AB1-B01	217,8	174,3	187274	149871,0	847,2	66422	48918,9	37,8	30,2	72	48,6	44,4	52,8	D	C	54	48,0	85	79,0	4,9	3,3	11,09	6,3	3	800	400/3/50	6	102,4	2x2"	2x2"	1808	1150	4060	1230	1200	-	1050	4660	-	856
	BE-380AB1-B06	213,8	213,8	183835	183834,9	847,2	64702	64701,7	37,1	37,1	70	70,1	45,5	45,5	C	C	57	57,0	88	88,1	4,7	4,7	7,28	7,3	3	800	400/3/50	6	102,4	2x2"	2x2"	1821	1150	4060	1230	1200	-	1050	4660	-	846
	BE-380AC1-B01	244,6	191,5	210318	164660,3	1129,6	64860	47561,0	42,4	33,2	49	32,0	49,9	58,0	C	C	53	47,0	85	79,0	4,9	3,3	11,13	6,3	3	800	400/3/50	6	142,3	2x2 1/2"	2x2 1/2"	1808	1150	4060	1230	1200	-	1050	4660	-	934
	BE-380AC1-B06	240,9	240,9	207137	207136,7	1129,6	63590	63589,9	41,8	41,8	48	48,1	50,2	50,2	C	C	57	57,0	88	88,0	4,8	4,8	7,39	7,4	3	800	400/3/50	6	142,3	2x2 1/2"	2x2 1/2"	1821	1150	4060	1230	1200	-	1050	4660	-	924
	BE-380AD1-B01	260,9	200,7	224334	172570,9	1412,0	63407	46313,3	45,3	34,8	39	24,5	52,2	60,8	C	C	54	48,0	85	79,0	5,0	3,3	11,17	6,3	3	800	400/3/50	6	171,5	2x2 1/2"	2x2 1/2"	1808	1150	4060	1230	1200	-	1050	4660	-	1012
	BE-380AD1-B06	258,0	258,0	221840	221840,0	1412,0	62531	62530,7	44,7	44,7	38	38,4	53,8	53,8	C	C	57	57,0	88	87,9	4,8	4,8	7,49	7,5	3	800	400/3/50	6	171,5	2x2 1/2"	2x2 1/2"	1821	1150	4060	1230	1200	-	1050	4660	-	1002
	BE-380CB1-B01	273,0	215,0	234738	184866,7	1694,4	69791	52073,5	47,4	37,3	84	55,4	56,9	67,2	C	C	55	48,0	86	79,0	4,8	3,2	11,00	6,2	3	800	400/3/50	6	200,7	2x2 1/2"	2x2 1/2"	1808	1150	7660	2430	2400	-	1050	8260	-	1283
	BE-380CB1-B06	264,8	264,8	227687	227687,0	1694,4	67202	67202,2	45,9	45,9	80	80,1	57,6	57,6	C	C	58	58,0	88	88,4	4,6	4,6	7,04	7,0	3	800	400/3/50	6	200,7	2x2 1/2"	2x2 1/2"	1821	1150	7660	2430	2400	-	1050	8260	-	1273
	BE-380CC1-B01	298,6	231,2	256750	198796,2	2258,0	69271	51563,2	51,8	40,1	64	40,6	62,2	72,3	C	B	55	48,0	86	79,0	4,8	3,2	11,01	6,2	3	800	400/3/50	6	255,4	2x2 1/2"	2x2 1/2"	1808	1150	7660	2430	2400	-	1050	8260	-	1431
	BE-380CC1-B06	289,6	289,6	249011	249011,1	2258,0	66808	66808,5	50,2	50,2	61	60,6	63,0	63,0	C	C	58	58,0	88	88,3	4,6	4,6	7,08	7,1	3	800	400/3/50	6	255,4	2x2 1/2"	2x2 1/2"	1821	1150	7660	2430	2400	-	1050	8260	-	1421
	BE-380CD1-B01	315,3	240,6	271109	206878,7	2824,0	68745	51065,0	54,7	41,7	99	61,5	65,7	75,2	C	B	55	48,0	86	79,0	4,8	3,2	11,03	6,2	3	800	400/3/50	6	317,5	2x2 1/2"	2x2 1/2"	1808	1150	7660	2430	2400	-	1050	8260	-	1586
	BE-380CD1-B06	305,7	305,7	262855	262854,6	2824,0	66422	66422,1	53,0	53,0	94	94,0	66,5	66,5	C	C	57	57,0	88	88,3	4,6	4,6	7,12	7,1	3	800	400/3/50	6	317,5	2x2 1/2"	2x2 1/2"	1821	1150	7660	2430	2400	-	1050	8260	-	1576
	BE-480AB1-B01	290,4	232,3	249699	199742,0	1129,6	88563	65225,3	50,4	40,3	66	44,3	44,7	52,8	D	C	55	49,0	86	80,0	6,5	4,4	14,79	8,3	4	800	400/3/50	6	142,3	2x2 1/2"	2x2 1/2"	1808	1150	5260	1230	1200	-	1050	5860	-	1118
	BE-480AB1-B06	285,0	285,0	245056	245055,8	1129,6	86269	86268,9	49,5	49,5	64	63,8	45,2	45,2	C	C	58	58,0	89	89,1	6,3	6,3	9,71	9,7	4	800	400/3/50	6	142,3	2x2 1/2"	2x2 1/2"	1821	1150	5260	1230	1200	-	1050	5860	-	1105
	BE-480AC1-B01	330,4	258,4	284093	222183,9	1506,1	86480	63414,6	57,3	44,8	108	69,9	50,1	58,7	C	C	54	48,0	86	80,0	6,6	4,4	14,84	8,4	4	800	400/3/50	6	181,3	2x2 1/2"	2x2 1/2"	1808	1150	5260	1230	1200	-	1050	5860	-	1220
	BE-480AC1-B06	325,4	325,4	279794	279793,6	1506,1	84787	84786,6	56,4	56,4	105	105,2	50,8	50,8	C	C	58	58,0	89	89,0	6,4	6,4	9,85	9,9	4	800	400/3/50	6	181,3	2x2 1/2"	2x2 1/2"	1821	1150	5260	1230	1200	-	1050	5860	-	1207
	BE-480AD1-B01	351,9	270,3	302579	232416,1	1882,7	84542	61751,1	61,0	46,9	85	53,0	53,3	61,4	C	C	55	49,0	86	80,0	6,6	4,4	14,90	8,4	4	800	400/3/50	6	220,2	2x2 1/2"	2x2 1/2"	1808	1150	5260	1230	1200	-	1050	5860	-	1323
	BE-480AD1-B06	347,9	347,9	299140	299140,1	1882,7	83374	83374,3	60,4	60,4	83	83,1	53,5	53,5	C	C	58	58,0	89	88,9	6,5	6,5	9,98	10,0	4	800	400/3/50	6	220,2	2x2 1/2"	2x2 1/2"	1821	1150	5260	1230	1200	-	1050	5860	-	1310
	BE-480CB1-B01	362,4	285,6	311608	245571,7	2259,2	93055	69431,3	62,9	49,5	66	43,0	56,6	66,4	C	C	56	49,0	87	80,0	6,4	4,3	14,66	8,3	4	800	400/3/50	6	259,1	2x2 1/2"	2x2 1/2"	1808	1150	10060	2430	2400	-	1050	10660	-	1688
	BE-480CB1-B06	351,6	351,6	302322	302321,5	2259,2	89603	89602,9	61,0	61,0	62	62,4	57,6	57,6	C	C	59	59,0	89	89,4	6,1	6,1	9,39	9,4	4	800	400/3/50	6	259,1	2x2 1/2"	2x2 1/2"	1821	1150	10060	2430	2400	-	1050	10660	-	1675
	BE-480CC1-B01	396,8	307,3	341186	264230,4	3012,3	92362	68751,0	68,8	53,3	46	29,1	62,0	71,5	C	B	56	49,0	87	80,0	6,4	4,3	14,68	8,3	4	800	400/3/50	6	345,8	2x3"	2x3"	1808	1150	10060	2430	2400	-	1050	10660	-	1890
	BE-480CC1-B06	384,8	384,8	330868	330868,4	3012,3	89078	89078,0	66,7	66,7	43	43,4	62,1	62,1	C	C	59	59,0	89	89,3	6,2	6,2	9,44	9,4	4	800	400/3/50	6	345,8	2x3"	2x3"	1821	1150	10060	2430	2400	-	1050	10660	-	1877
	BE-480CD1-B01	420,3	320,8	361393	275838,3	3764,6	91660	68086,7	72,9	55,7	99	61,2	65,7	74,6	C	B	56	49,0	87	80,0	6,4	4,3	14,70	8,3	4	800	400/3/50	6	421,2	2x3"	2x3"	1808	1150	10060	2430	2400	-	1050	10660	-	2087
	BE-480CD1-B06	407,5	407,5	350387	350386,8	3764,6	88563	88562,8	70,7	70,7	94	93,6	65,7	65,7	C	C	58	58,0	89	89,3	6,2	6,2	9,49	9,5	4	800	400/3/50	6	421,2	2x3"	2x3"	1821	1150	10060	2430	2400	-	1050	10660	-	2073
	BE-580AB1-B01	367,1	293,5	315649	252364,5	1412,0	110704	81531,6	63,7	50,9	121	81,6	44,8	53,4	D	C	56	50,0	87	81,0	8,2	5,5	18,48	10,4	5	800	400/3/50	6	171,5	2x2 1/2"	2x2 1/2"	1808	1150	6460	1230	1200	-	1050	7060	-	1380
	BE-580AB1-B06	360,3	360,3	309802	309802,2	1412,0	107836	107836,1	62,5	62,5	118	117,5	45,6	45,6	C	C	59	59,0	90	90,1	7,9	7,9	12,14	12,1	5	800	400/3/50	6	171,5	2x2 1/2"	2x2 1/2"	1821	1150	6460	1230	1200	-	1050	7060	-	1363
	BE-580AC1-B01	403,4	316,1	346861	271797,0	1882,7	108101	79268,3	70,0	54,8	32	20,8	49,2	57,5	C	C	55	49,0	87	81,0	8,2	5,5	18,55	10,5	5	800	400/3/50	6	229,1	2x3"	2x3"	1808	1150	6460	1230	1200	-	1050	7060	-	1510
	BE-580AC1-B06	405,5	405,5	348667	348667,1	1881,7	105983	105983,2	70,3	70,3	89	88,7	50,7	50,7	C	C	59	59,0	90	90,0	8,0	8,0	12,31	12,3	5	800	400/3/50	6	226,0	2x3"	2x3"	1821	1150	6460	1230	1200	-	1050	7060	-	1488
	BE-580AD1-B01	438,8	337,2	377300	289939,7	2352,8	105678	77188,8	76,1	58,5	70	44,0	52,9	61,3	C	C	56	50,0	87	81,0	8,3	5,5	18,62	10,5	5	800	400/3/50	6	276,2	2x3"	2x3"	1808	1150	6460	1230	1200	-	1050	7060	-	1634
	BE-580AD1-B06	433,8	433,8	373001	373000,8	2352,8	104218	104217,8	75,2	75,2	69	69,0	53,6	53,6	C	C	59	59,0	90	89,9	8,1	8,1	12,48	12,5	5	800	400/3/50	6	276,2	2x3"	2x3"	1821	1150	6460	1230	1200	-	1050	7060	-	1618

PAS D'AILETTE / FIN SPACING / LAMELLENABSTAND / ШАГ РЕБРА	MODÈLE KARYER / KARYER MODEL / МОДЕЛЬ KARYER	CAPACITÉ / CAPACITY / LEISTUNG / МОЩНОСТЬ — T ambiante / Tambient / Umgebungstemp/ Т окружающей среды =25°C, ΔT=15°C Su / Water / Wasser / Вода, T entrée, eau / Tinlet, water / Wassereintrittstemp. / Т воды на входе = 40°C, TSORTIE, su / Toutlet, water / Wasseraustrittstemp. / Т воды на выходе =35°C				SURFACE TOTALE / TOTAL SURFACE / GESAMTFLÄCHE / ОБЩАЯ ПЛОЩАДЬ	CÔTÉ AIR / AIR SIDE / LUFTSEITE / СТОРОНА ВОЗДУХА — DÉBIT D'AIR / AIR FLOW / LUFTMENGE / РАСХОД ВОЗДУХА		CÔTÉ FLUIDE/ FLUID SIDE / MEDIUMSEITE / СТОРОНА ЖИДКОСТИ — DÉBIT DE FLUIDE/ FLUID FLOW / MEDIUMMENGE / РАСХОД ЖИДКОСТИ		CÔTÉ FLUIDE / PRESSURE DROP FLUID SIDE / MEDIUMSEITIGER DRUCKVERLUST / ПАДЕНИЕ ДАВЛЕНИЯ СО СТОРОНЫ ЖИДКОСТИ		ÉNERGIE / ENERGY / ENERGIE / ЭНЕРГИЯ — TAUX D'EFFICACITÉ ÉNERGÉTIQUE / ENERGY EFFICIENCY RATIO / ENERGIEEFFIZIENZRATE / КЛАСС ЭНЕРГОЭФФЕКТИВНОСТИ		CLASSE D'EFFICACITÉ ÉNERGÉTIQUE / ENERGY EFFICIENCY CLASS / ENERGIEEFFIZIENZKLASSE / КОЭФФИЦИЕНТ ЭНЕРГОЭФФЕКТИВНОСТИ		ACOUSTIQUE / SOUND / SCHALLPEGEL / ЗВУК — NIVEAU DE PRESSION SONORE / SOUND PRESSURE LEVEL / SCHALLDRUCKPEGEL / УРОВЕНЬ ЗВУКОВОГО ДАВЛЕНИЯ		NIVEAU DE PUISSANCE SONORE / SOUND POWER LEVEL / SCHALLLEISTUNGSPEGEL / УРОВЕНЬ ЗВУКОВОЙ МОЩНОСТИ		INFORMATIONS VENTILATEUR / FAN DATA / LÜFTERDATEN / ДАННЫЕ ВЕНТИЛЯТОРА — PUISSANCE TOTALE / TOTAL POWER / GESAMTLEISTUNG / ОБЩАЯ МОЩНОСТЬ		COURANT TOTAL / TOTAL CURRENT / GESAMTSTROMAUFNAHME / ОБЩИЙ ТОК		NOMBRE DE VENTILATEURS / NUMBER OF FANS / LÜFTERANZAHL / КОЛИЧЕСТВО ВЕНТИЛЯТОРОВ	DIAMÈTRE DU VENTILATEUR / FAN DIAMETER / LÜFTERDURCHMESSER / ДИАМЕТР ВЕНТИЛЯТОРА	MOTEUR / MOTOR / MOTOP	NOMBRE DE PÔLES / NUMBER OF POLES / POLANZAHL / КОЛИЧЕСТВО ПОЛЮСОВ	INFORMATIONS BATTERIE / COIL DATA / WÄRMETAUSCHERDATEN / ДАННЫЕ БАТАРЕИ — VOLUME INTÉRIEUR / INTERNAL VOLUME / INNENVOLUMEN/ ВНУТРЕННИЙ ОБЪЕМ	CONNEXIONS / CONNECTIONS / ANSCHLÜSSE / СОЕДИНЕНИЯ — ENTRÉE / INLET / EINTRITT/ ВХОД	SORTIE / OUTLET / AUSTRITT/ ВЫХОД	DIMENSIONS/ DIMENSIONS / ABMESSUNGEN / ГАБАРИТНЫЕ РАЗМЕРЫ									POIDS / WEIGHT / GEWICHT / ВЕС
		kW		kcal/h			m³/h		m³/h		kPa						dB(A) 10m		dB		kW		A																		
		Δ	Y	Δ	Y	m²	Δ	Y	Δ	Y	Δ	Y	Δ	Y	Δ	Y	Δ	Y	Δ	Y	Δ	Y	Δ	Y	PCS	mm	V/Ph/Hz		dm³	mm		A	B	C	E1	E2	E3	F	G	H	kg
2,1 mm	BE-680AB1-B01	435,4	348,4	374377	299570,0	1694,4	132845	97837,9	75,6	60,5	66	44,3	44,4	53,6	D	C	57	51,0	88	82,0	9,8	6,5	22,18	12,5	6	800	400/3/50	6	209,6	2x3"	2x3"	1808	1150	7660	1230	1200	-	1050	8260	-	1643
	BE-680AB1-B06	427,4	427,4	367498	367497,8	1694,4	129403	129403,4	74,2	74,2	64	63,8	45,0	45,0	D	D	60	60,0	91	91,1	9,5	9,5	14,56	14,6	6	800	400/3/50	6	209,6	2x3"	2x3"	1821	1150	7660	1230	1200	-	1050	8260	-	1623
	BE-680AC1-B01	489,0	382,9	420464	329234,7	2259,2	129721	95121,9	84,8	66,4	53	34,0	49,4	58,0	C	C	56	50,0	88	82,0	9,9	6,6	22,26	12,5	6	800	400/3/50	6	268,0	2x3"	2x3"	1808	1150	7660	1230	1200	-	1050	8260	-	1796
	BE-680AC1-B06	481,6	481,6	414101	414101,4	2259,2	127180	127179,8	83,6	83,6	51	51,3	50,2	50,2	C	C	60	60,0	91	91,0	9,6	9,6	14,77	14,8	6	800	400/3/50	6	268,0	2x3"	2x3"	1821	1150	7660	1230	1200	-	1050	8260	-	1776
	BE-680AD1-B01	529,8	406,8	455546	349784,9	2823,4	126814	92626,6	91,9	70,6	115	72,1	53,5	61,6	C	C	57	51,0	88	82,0	9,9	6,6	22,34	12,6	6	800	400/3/50	6	324,5	2x3"	2x3"	1808	1150	7660	1230	1200	-	1050	8260	-	1945
	BE-680AD1-B06	523,8	523,8	450387	450386,8	2823,4	125061	125061,4	90,9	90,9	113	113,1	54,0	54,0	C	C	60	60,0	91	90,9	9,7	9,7	14,97	15,0	6	800	400/3/50	6	324,5	2x3"	2x3"	1821	1150	7660	1230	1200	-	1050	8260	-	1925
	BE-780AB1-B01	512,1	409,6	440327	352192,5	1976,8	154985	114144,2	88,9	71,1	101	67,6	44,9	53,9	D	C	58	52,0	89	82,5	11,4	7,6	25,87	14,6	7	800	400/3/50	6	238,8	2x3"	2x3"	1808	1150	8860	1230	1200	-	1050	9460	-	1904
	BE-780AB1-B06	502,7	502,7	432244	432244,1	1976,8	150971	150970,6	87,2	87,2	97	97,3	45,7	45,7	C	C	61	61,0	92	91,6	11,0	11,0	16,99	17,0	7	800	400/3/50	6	238,8	2x3"	2x3"	1821	1150	8860	1230	1200	-	1050	9460	-	1881
	BE-780AC1-B01	574,8	449,7	494239	386672,3	2635,8	151341	110975,6	99,7	78,0	71	45,8	50,0	58,4	C	C	56	50,0	89	82,5	11,5	7,7	25,97	14,6	7	800	400/3/50	6	330,9	2x4"	2x4"	1808	1150	8860	1230	1200	-	1050	9460	-	2083
	BE-780AC1-B06	566,1	566,1	486758	486758,3	2635,8	148376	148376,5	98,2	98,2	69	68,9	50,5	50,5	C	C	61	61,0	92	91,5	11,2	11,2	17,24	17,2	7	800	400/3/50	6	330,9	2x4"	2x4"	1821	1150	8860	1230	1200	-	1050	9460	-	2059
	BE-780AD1-B01	612,6	470,9	526741	404901,0	3294,7	147949	108064,3	106,3	81,7	55	34,6	52,8	61,2	C	C	58	52,0	89	82,5	11,6	7,7	26,06	14,7	7	800	400/3/50	6	399,0	2x4"	2x4"	1808	1150	8860	1230	1200	-	1050	9460	-	2261
	BE-780AD1-B06	605,6	605,6	520722	520722,1	3294,7	145905	145905,0	105,1	105,1	54	54,1	53,6	53,6	C	C	61	61,0	91	91,4	11,3	11,3	17,46	17,5	7	800	400/3/50	6	399,0	2x4"	2x4"	1821	1150	8860	1230	1200	-	1050	9460	-	2238
	BE-880AB1-B01	564,3	452,2	485211	388821,9	2259,2	177126	130450,5	97,9	78,5	22	14,8	43,4	52,0	D	C	58	52,0	89	83,0	13,0	8,7	29,57	16,7	8	800	400/3/50	6	292,0	2x4"	2x4"	1808	1150	10060	1230	1200	-	1050	10660	-	2172
	BE-880AB1-B06	553,9	553,9	476268	476268,1	2259,2	172538	172537,8	96,1	96,1	21	21,3	44,0	44,0	D	D	61	61,0	92	92,1	12,6	12,6	19,42	19,4	8	800	400/3/50	6	292,0	2x4"	2x4"	1821	1150	10060	1230	1200	-	1050	10660	-	2146
	BE-880AC1-B01	660,6	516,6	568014	444195,9	3012,3	172961	126829,2	114,6	89,6	102	66,3	50,4	58,7	C	C	56	50,0	89	83,0	13,1	8,8	29,68	16,7	8	800	400/3/50	6	369,8	2x4"	2x4"	1808	1150	10060	1230	1200	-	1050	10660	-	2369
	BE-880AC1-B06	650,5	650,5	559329	559329,2	3012,3	169573	169573,1	112,9	112,9	100	99,7	50,8	50,8	C	C	61	61,0	92	92,0	12,8	12,8	19,70	19,7	8	800	400/3/50	6	369,8	2x4"	2x4"	1821	1150	10060	1230	1200	-	1050	10660	-	2343
	BE-880AD1-B01	703,6	540,5	604987	464746,2	3765,4	169085	123502,1	122,1	93,8	80	49,8	53,3	61,4	C	C	58	52,0	89	83,0	13,2	8,8	29,79	16,8	8	800	400/3/50	6	447,7	2x4"	2x4"	1808	1150	10060	1230	1200	-	1050	10660	-	2572
	BE-880AD1-B06	695,6	695,6	598108	598108,2	3765,4	166749	166748,5	120,7	120,7	78	78,0	53,9	53,9	C	C	61	61,0	92	91,9	12,9	12,9	19,96	20,0	8	800	400/3/50	6	447,7	2x4"	2x4"	1821	1150	10060	1230	1200	-	1050	10660	-	2546
	BE-980AB1-B01	640,7	513,3	550903	441358,4	2541,6	199267	146756,8	111,2	89,1	30	20,4	43,6	52,4	D	C	59	53,0	90	83,5	14,7	9,8	33,26	18,7	9	800	400/3/50	6	321,2	2x4"	2x4"	1808	1150	11260	1230	1200	-	1050	11860	-	2434
	BE-980AB1-B06	629,0	629,0	540843	540842,5	2541,6	194105	194105,1	109,1	109,1	29	29,4	44,3	44,3	D	D	62	62,0	93	92,6	14,2	14,2	21,84	21,8	9	800	400/3/50	6	321,2	2x4"	2x4"	1821	1150	11260	1230	1200	-	1050	11860	-	2404
	BE-980AC1-B01	720,7	565,1	619690	485898,4	3388,8	194581	142682,9	125,0	98,0	25	16,4	48,7	57,7	C	C	57	51,0	90	83,5	14,8	9,8	33,39	18,8	9	800	400/3/50	6	408,7	2x4"	2x4"	1808	1150	11260	1230	1200	-	1050	11860	-	2664
	BE-980AC1-B06	709,9	709,9	610404	610404,0	3388,8	190770	190769,8	123,2	123,2	25	24,7	49,3	49,3	C	C	62	62,0	93	92,5	14,4	14,4	22,16	22,2	9	800	400/3/50	6	408,7	2x4"	2x4"	1821	1150	11260	1230	1200	-	1050	11860	-	2635
	BE-980AD1-B01	794,7	610,2	683319	524677,4	4236,0	190221	138939,9	137,9	105,9	110	68,8	53,3	61,6	C	C	59	53,0	90	83,5	14,9	9,9	33,51	18,9	9	800	400/3/50	6	496,3	2x4"	2x4"	1808	1150	11260	1230	1200	-	1050	11860	-	2884
	BE-980AD1-B06	785,7	785,7	675580	675580,2	4236,0	187592	187592,1	136,3	136,3	108	107,7	54,2	54,2	C	C	62	62,0	92	92,4	14,5	14,5	22,45	22,5	9	800	400/3/50	6	496,3	2x4"	2x4"	1821	1150	11260	1230	1200	-	1050	11860	-	2854
	BE-2x180CB1-B01C	169,2	134,1	145486	115305,2	864,2	45930	34138,1	29,4	23,3	98	64,8	52,9	61,0	C	C	53	46,0	84	77,0	3,2	2,2	7,35	4,1	2	800	400/3/50	6	108,4	2x2"	2x2"	2453	2300	2850	2450	-	-	2230	3450	3100	981
	BE-2x180CB1-B01T	176,2	139,2	151505	119690,4	1005,5	46306	34495,1	30,6	24,2	83	54,5	55,1	63,3	C	C	53	46,0	84	77,0	3,2	2,2	7,34	4,1	2	800	400/3/50	6	125,9	2x2"	2x2"	2750	2400	2850	2450	-	-	2330	3450	3100	1097
	BE-2x180CB1-B06C	164,7	164,7	141616	141616,5	864,2	44355	44355,3	28,6	28,6	93	93,3	53,1	53,1	C	C	56	56,0	86	86,3	3,1	3,1	4,74	4,7	2	800	400/3/50	6	108,4	2x2"	2x2"	2466	2300	2850	2450	-	-	2230	3450	3100	974
	BE-2x180CB1-B06T	171,2	171,2	147205	147205,5	1005,5	44631	44630,6	29,7	29,7	79	78,7	55,2	55,2	C	C	56	56,0	86	86,4	3,1	3,1	4,71	4,7	2	800	400/3/50	6	125,9	2x2"	2x2"	2763	2400	2850	2450	-	-	2330	3450	3100	1091
	BE-2x180CC1-B01C	187,3	145,6	161049	125193,4	1152,3	45392	33632,4	32,5	25,3	75	47,7	58,5	66,2	C	C	53	46,0	83	77,0	3,2	2,2	7,36	4,2	2	800	400/3/50	6	137,5	2x2"	2x2"	2453	2300	2850	2450	-	-	2230	3450	3100	1067
	BE-2x180CC1-B01T	193,9	150,4	166724	129320,7	1340,6	45877	34087,6	33,6	26,1	64	40,5	60,6	68,4	C	C	53	46,0	84	77,0	3,2	2,2	7,35	4,1	2	800	400/3/50	6	159,9	2x2"	2x2"	2750	2400	2850	2450	-	-	2330	3450	3100	1197
	BE-2x180CC1-B06C	182,4	182,4	156836	156835,7	1152,3	43958	43958,0	31,6	31,6	71	71,2	58,8	58,8	C	C	55	55,0	86	86,2	3,1	3,1	4,78	4,8	2	800	400/3/50	6	137,5	2x2"	2x2"	2466	2300	2850	2450	-	-	2230	3450	3100	1060
	BE-2x180CC1-B06T	188,3	188,3	161909	161908,8	1340,6	44316	44315,9	32,7	32,7	60	60,5	60,7	60,7	C	C	56	56,0	86	86,3	3,1	3,1	4,74	4,7	2	800	400/3/50	6	159,9	2x2"	2x2"	2763	2400	2850	2450	-	-	2330	3450	3100	1190
	BE-2x180CD1-B01C	199,1	152,4	171195	131040,4	1440,4	44870	33149,5	34,5	26,4	101	63,1	62,2	69,3	C	C	52	46,0	83	77,0	3,2	2,2	7,38	4,2	2	800	400/3/50	6	166,7	2x2"	2x2"	2453	2300	2850	2450	-	-	2230	3450	3100	1152
	BE-2x180CD1-B01T	205,2	156,9	176440	134909,7	1675,8	45459	33695,7	35,6	27,2	85	52,8	64,1	71,3	C	B	53	46,0	83	77,0	3,2	2,2	7,36	4,2	2	800	400/3/50	6	194,0	2x2"	2x2"	2750	2400	2850	2450	-	-	2330	3450	3100	1296
	BE-2x180CD1-B06C	194,1	194,1	166896	166895,9	1440,4	43572	43571,6	33,7	33,7	97	96,9	62,6	62,6	C	C	55	55,0	86	86,1	3,1	3,1	4,82	4,8	2	800	400/3/50	6	166,7	2x2"	2x2"	2466	2300	2850	2450	-	-	2230	3450	3100	1145
	BE-2x180CD1-B06T	199,4	199,4	171453	171453,1	1675,8	44008	44008,1	34,6	34,6	81	80,9	64,3	64,3	C	C	55	55,0	86	86,2	3,1	3,1	4,77	4,8	2	800	400/3/50	6	194,0	2x2"	2x2"	2763	2400	2850	2450	-	-	2330	3450	3100	1290
	BE-2x280AB1-B01C	260,1	209,1	223646	179793,6	864,2	85088	62217,5	45,1	36,3	92	62,4	39,4	47,5	D	C	55	49,0	86	80,0	6,6	4,4	14,88	8,4	4	800	400/3/50	6	123,5	2x2 1/2"	2x2 1/2"	2453	2300	2850	1250	-	-	2230	3450	3100	1214
	BE-2x280AB1-B01T	277,5	222,5	238607	191315,5	1005,5	87195	64032,9	48,2	38,6	80	54,4	42,0	50,6	D	C	55	49,0	86	80,0	6,6	4,4	14,82	8,4	4	800	400/3/50	6	143,0	2x2 1/2"	2x2 1/2"	2750	2400	2850	1250	-	-	2330	3450	3100	1364
	BE-2x280AB1-B06C	257,4	257,4	221324	221324,1	864,2	83775	83775,4	44,7	44,7	90	90,1	40,2	40,2	D	D	58	58,0	89	88,9	6,4	6,4	9,94	9,9	4	800	400/3/50	6	123,5	2x2 1/2"	2x2 1/2"	2466	2300	2850	1250	-	-	2230	3450	3100	1200
	BE-2x280AB1-B06T	273,3	273,3	234996	234995,6	1005,5	85299	85298,9	47,4	47,4	78	78,2	42,7	42,7	D	D	58	58,0	89	89,0																					

PAS D'AILETTE / FIN SPACING / LAMELLENABSTAND / ШАГ РЕБРА	MODÈLE KARYER / KARYER MODEL / МОДЕЛЬ KARYER	CAPACITÉ / CAPACITY / LEISTUNG / МОЩНОСТЬ — T ambiante / Tambient / Umgebungstemp/ Т окружающей среды =25°C ΔT=15°C Su / Water / Wasser / Вода. T entrée, eau / Tinlet, water / Wassereintrittstemp. / Т воды на входе = 40°C, TSORTIE, su / Toutlet, water / Wasseraustrittstemp. / Т воды на выходе =35°C				SURFACE TOTALE / TOTAL SURFACE / GESAMTFLÄCHE / ОБЩАЯ ПЛОЩАДЬ	CÔTÉ AIR / AIR SIDE / LUFTSEITE / СТОРОНА ВОЗДУХА — DÉBIT D'AIR / AIR FLOW / LUFTMENGE / РАСХОД ВОЗДУХА		CÔTÉ FLUIDE/ FLUID SIDE / MEDIUMSEITE / СТОРОНА ЖИДКОСТИ — DÉBIT DE FLUIDE/ FLUID FLOW / MEDIUMMENGE / РАСХОД ЖИДКОСТИ		CÔTÉ FLUIDE / PRESSURE DROP FLUID SIDE / MEDIUMSEITIGER DRUCKVERLUST / ПАДЕНИЕ ДАВЛЕНИЯ СО СТОРОНЫ ЖИДКОСТИ		ÉNERGIE / ENERGY / ENERGIE / ЭНЕРГИЯ — TAUX D'EFFICACITÉ ÉNERGÉTIQUE / ENERGY EFFICIENCY RATIO / ENERGIEEFFIZIENZRATE / КЛАСС ЭНЕРГОЭФФЕКТИВНОСТИ		CLASSE D'EFFICACITÉ ÉNERGÉTIQUE / ENERGY EFFICIENCY CLASS / ENERGIEEFFIZIENZKLASSE / КОЭФФИЦИЕНТ ЭНЕРГОЭФФЕКТИВНОСТИ		ACOUSTIQUE / SOUND / SCHALLPEGEL / ЗВУК — NIVEAU DE PRESSION SONORE / SOUND PRESSURE LEVEL / SCHALLDRUCKPEGEL / УРОВЕНЬ ЗВУКОВОГО ДАВЛЕНИЯ		NIVEAU DE PUISSANCE SONORE / SOUND POWER LEVEL / SCHALLLEISTUNGSPEGEL / УРОВЕНЬ ЗВУКОВОЙ МОЩНОСТИ		INFORMATIONS VENTILATEUR / FAN DATA / LÜFTERDATEN / ДАННЫЕ ВЕНТИЛЯТОРА — PUISSANCE TOTALE / TOTAL POWER / GESAMTLEISTUNG / ОБЩАЯ МОЩНОСТЬ		COURANT TOTAL / TOTAL CURRENT / GESAMTSTROMAUFNAHME / ОБЩИЙ ТОК		NOMBRE DE VENTILATEURS / NUMBER OF FANS / LÜFTERANZAHL / КОЛИЧЕСТВО ВЕНТИЛЯТОРОВ	DIAMÈTRE DU VENTILATEUR / FAN DIAMETER / LÜFTERDURCHMESSER / ДИАМЕТР ВЕНТИЛЯТОРА	MOTEUR / MOTOR / МОТОР	NOMBRE DE PÔLES / NUMBER OF POLES / POLANZAHL / КОЛИЧЕСТВО ПОЛЮСОВ	INFORMATIONS BATTERIE / COIL DATA / WÄRMETAUSCHERDATEN / ДАННЫЕ БАТАРЕИ — VOLUME INTÉRIEUR / INTERNAL VOLUME / INNENVOLUMEN/ ВНУТРЕННИЙ ОБЪЕМ	CONNEXIONS / CONNECTIONS / ANSCHLÜSSE / СОЕДИНЕНИЯ — ENTRÉE / INLET / EINTRITT/ ВХОД	SORTIE / OUTLET / AUSTRITT/ ВЫХОД	DIMENSIONS/ DIMENSIONS / ABMESSUNGEN / ГАБАРИТНЫЕ РАЗМЕРЫ									POIDS / WEIGHT / GEWICHT / ВЕС
		kW		kcal/h			m³/h		m³/h		kPa						dB(A) 10m		dB		kW		A																	
		Δ	Y	Δ	Y	m²	Δ	Y	Δ	Y	Δ	Y	Δ	Y	Δ	Y	Δ	Y	Δ	Y	Δ	Y	Δ	Y	PCS	mm	V/Ph/Hz		dm³	mm		A	B	C	E1	E2	E3	F	G	H	kg
2,1 mm	BE-2x280AB1-B06T	273,3	273,3	234996	234995,6	1005,5	85299	85298,9	47,4	47,4	78	78,2	42,7	42,7	D	D	58	58,0	89	89,0	6,4	6,4	9,80	9,8	4	800	400/3/50	6	143,0	2x2 1/2"	2x2 1/2"	2763	2400	2850	1250	-	-	2330	3450	3100	1350
	BE-2X280AC1-B01C	293,7	230,0	252536	197764,4	1152,3	82148	59553,7	51,0	39,9	72	46,4	43,8	52,3	D	C	54	48,0	86	80,0	6,7	4,4	14,97	8,4	4	800	400/3/50	6	152,6	2x2 1/2"	2x2 1/2"	2453	2300	2850	1250	-	-	2230	3450	3100	1302
	BE-2X280AC1-B01T	312,5	245,0	268702	210662,0	1340,2	84797	61967,9	54,2	42,5	64	41,6	47,3	55,7	C	C	54	48,0	86	80,0	6,6	4,4	14,89	8,4	4	800	400/3/50	6	175,8	2x2 1/2"	2x2 1/2"	2750	2400	2850	1250	-	-	2330	3450	3100	1465
	BE-2x280AC1-B06C	292,4	292,4	251419	251418,7	1152,3	81655	81654,6	50,7	50,7	71	71,0	45,0	45,0	D	D	58	58,0	89	88,9	6,5	6,5	10,14	10,1	4	800	400/3/50	6	152,6	2x2 1/2"	2x2 1/2"	2466	2300	2850	1250	-	-	2230	3450	3100	1288
	BE-2x280AC1-B06T	309,1	309,1	265778	265778,1	1340,2	83561	83561,2	53,6	53,6	63	62,9	47,6	47,6	C	C	58	58,0	89	88,9	6,5	6,5	9,96	10,0	4	800	400/3/50	6	175,8	2x2 1/2"	2x2 1/2"	2763	2400	2850	1250	-	-	2330	3450	3100	1452
	BE-2x280AD1-B01C	317,4	242,7	272915	208684,4	1440,4	79318	57043,5	55,1	42,1	119	73,9	47,4	55,2	C	C	55	49,0	86	80,0	6,7	4,4	15,05	8,5	4	800	400/3/50	6	181,8	2x2 1/2"	2x2 1/2"	2453	2300	2850	1250	-	-	2230	3450	3100	1389
	BE-2x280AD1-B01T	337,7	259,0	290370	222699,9	1675,8	82513	59898,7	58,6	44,9	104	64,9	50,4	58,9	C	C	55	49,0	86	80,0	6,7	4,4	14,95	8,4	4	800	400/3/50	6	211,1	2x2 1/2"	2x2 1/2"	2750	2400	2850	1250	-	-	2330	3450	3100	1568
	BE-2x280AD1-B06C	318,5	318,5	273861	273860,6	1440,4	79669	79668,7	55,3	55,3	120	119,6	48,3	48,3	C	C	58	58,0	89	88,9	6,6	6,6	10,31	10,3	4	800	400/3/50	6	181,8	2x2 1/2"	2x2 1/2"	2466	2300	2850	1250	-	-	2230	3450	3100	1376
	BE-2x280AD1-B06T	335,7	335,7	288650	288650,0	1675,8	81917	81917,4	58,2	58,2	103	102,9	51,6	51,6	C	C	58	58,0	89	88,9	6,5	6,5	10,11	10,1	4	800	400/3/50	6	211,1	2x2 1/2"	2x2 1/2"	2763	2400	2850	1250	-	-	2330	3450	3100	1555
	BE-2x280CB1-B01C	338,3	268,2	290886	230610,4	1728,5	91861	68276,3	58,7	46,5	94	62,4	52,9	62,4	C	C	56	49,0	87	80,0	6,4	4,3	14,70	8,3	4	800	400/3/50	6	211,0	2x2 1/2"	2x2 1/2"	2453	2300	5250	2450	-	-	2230	5850	5500	1680
	BE-2x280CB1-B01T	352,3	278,4	302923	239380,8	2010,9	92612	68990,2	61,1	48,3	80	52,7	55,0	64,7	C	C	56	49,0	87	80,0	6,4	4,3	14,67	8,3	4	800	400/3/50	6	245,1	2x2 1/2"	2x2 1/2"	2750	2400	5250	2450	-	-	2330	5850	5500	1873
	BE-2x280CB1-B06C	329,3	329,3	283147	283147,0	1728,5	88711	88710,6	57,1	57,1	90	89,9	53,1	53,1	C	C	59	59,0	89	89,3	6,2	6,2	9,47	9,5	4	800	400/3/50	6	211,0	2x2 1/2"	2x2 1/2"	2466	2300	5250	2450	-	-	2230	5850	5500	1667
	BE-2x280CB1-B06T	342,3	342,3	294325	294324,9	2010,9	89261	89261,3	59,4	59,4	76	76,2	56,1	56,1	C	C	59	59,0	89	89,4	6,1	6,1	9,42	9,4	4	800	400/3/50	6	245,1	2x2 1/2"	2x2 1/2"	2763	2400	5250	2450	-	-	2330	5850	5500	1859
	BE-2x280CC1-B01C	374,4	291,1	321926	250300,9	2304,7	90783	67264,9	64,9	50,5	73	46,4	57,6	67,7	C	C	56	49,0	86	80,0	6,5	4,3	14,72	8,3	4	800	400/3/50	6	269,4	2x2 1/2"	2x2 1/2"	2453	2300	5250	2450	-	-	2230	5850	5500	1846
	BE-2x280CC1-B01T	387,6	300,7	333276	258555,4	2681,2	91754	68175,2	67,2	52,2	56	35,9	60,6	69,9	C	C	56	49,0	87	80,0	6,4	4,3	14,70	8,3	4	800	400/3/50	6	327,4	2x3"	2x3"	2750	2400	5250	2450	-	-	2330	5850	5500	2066
	BE-2x280CC1-B06C	364,6	364,6	313499	313499,5	2304,7	87916	87916,0	63,2	63,2	69	69,4	58,8	58,8	C	C	58	58,0	89	89,2	6,2	6,2	9,55	9,6	4	800	400/3/50	6	269,4	2x2 1/2"	2x2 1/2"	2466	2300	5250	2450	-	-	2230	5850	5500	1833
	BE-2x280CC1-B06T	376,4	376,4	323646	323645,7	2681,2	88632	88631,8	65,3	65,3	54	53,5	60,7	60,7	C	C	59	59,0	89	89,3	6,2	6,2	9,48	9,5	4	800	400/3/50	6	327,4	2x3"	2x3"	2763	2400	5250	2450	-	-	2330	5850	5500	2053
	BE-2x280CD1-B01C	395,6	303,1	340155	260619,0	2880,8	89739	66299,0	68,6	52,6	52	32,5	60,9	70,5	C	B	55	49,0	86	80,0	6,5	4,3	14,75	8,3	4	800	400/3/50	6	340,3	2x3"	2x3"	2453	2300	5250	2450	-	-	2230	5850	5500	2013
	BE-2x280CD1-B01T	408,0	312,2	350817	268443,6	3351,5	90919	67391,4	70,8	54,2	44	27,4	62,8	72,6	C	B	56	49,0	86	80,0	6,5	4,3	14,72	8,3	4	800	400/3/50	6	395,5	2x3"	2x3"	2750	2400	5250	2450	-	-	2330	5850	5500	2260
	BE-2x280CD1-B06C	385,7	385,7	331642	331642,2	2880,8	87143	87143,1	66,9	66,9	50	50,0	61,2	61,2	C	C	58	58,0	89	89,1	6,3	6,3	9,63	9,6	4	800	400/3/50	6	340,3	2x3"	2x3"	2466	2300	5250	2450	-	-	2230	5850	5500	1999
	BE-2x280CD1-B06T	396,5	396,5	340929	340928,5	3351,5	88016	88016,2	68,8	68,8	42	42,0	64,0	64,0	C	C	58	58,0	89	89,2	6,2	6,2	9,54	9,5	4	800	400/3/50	6	395,5	2x3"	2x3"	2763	2400	5250	2450	-	-	2330	5850	5500	2247
	BE-2x380AB1-B01C	390,0	313,5	335340	269561,4	1296,4	127633	93326,3	67,7	54,4	96	64,8	39,4	47,5	D	C	57	51,0	88	82,0	9,9	6,6	22,32	12,6	6	800	400/3/50	6	167,2	2x2 1/2"	2x2 1/2"	2453	2300	4050	1250	1200	-	2230	4650	4300	1669
	BE-2x380AB1-B01T	416,0	333,6	357696	286844,3	1508,2	130792	96049,3	72,2	57,9	79	53,2	42,4	50,5	D	C	57	51,0	88	82,0	9,8	6,6	22,23	12,5	6	800	400/3/50	6	208,2	2x3"	2x3"	2750	2400	4050	1250	1200	-	2330	4650	4300	1874
	BE-2x380AB1-B06C	386,0	386,0	331900	331900,2	1296,4	125663	125663,1	67,0	67,0	94	93,8	39,8	39,8	D	D	60	60,0	91	90,9	9,7	9,7	14,91	14,9	6	800	400/3/50	6	167,2	2x2 1/2"	2x2 1/2"	2466	2300	4050	1250	1200	-	2230	4650	4300	1650
	BE-2x380AB1-B06T	409,7	409,7	352278	352278,5	1508,2	127948	127948,4	71,1	71,1	77	76,6	43,1	43,1	D	D	60	60,0	91	91,0	9,5	9,5	14,70	14,7	6	800	400/3/50	6	208,2	2x3"	2x3"	2763	2400	4050	1250	1200	-	2330	4650	4300	1855
	BE-2X380AC1-B01C	440,4	344,9	378676	296560,5	1728,5	123222	89330,6	76,4	59,8	70	45,5	44,0	52,3	D	C	56	50,0	88	82,0	10,0	6,6	22,45	12,7	6	800	400/3/50	6	223,5	2x3"	2x3"	2453	2300	4050	1250	1200	-	2230	4650	4300	1799
	BE-2X380AC1-B01T	468,7	367,4	403009	315907,1	2010,9	127195	92951,9	81,4	63,7	63	40,5	47,3	55,7	C	C	56	50,0	88	82,0	9,9	6,6	22,33	12,6	6	800	400/3/50	6	259,3	2x3"	2x3"	2750	2400	4050	1250	1200	-	2330	4650	4300	2025
	BE-2X380AC1-B06C	438,4	438,4	376956	376956,0	1728,5	122482	122482,0	76,1	76,1	70	69,8	44,7	44,7	D	D	60	60,0	91	90,9	9,8	9,8	15,20	15,2	6	800	400/3/50	6	223,5	2x3"	2x3"	2466	2300	4050	1250	1200	-	2230	4650	4300	1779
	BE-2X380AC1-B06T	463,5	463,5	398538	398538,2	2010,9	125342	125341,9	80,4	80,4	61	61,4	47,8	47,8	C	C	60	60,0	91	90,9	9,7	9,7	14,94	14,9	6	800	400/3/50	6	259,3	2x3"	2x3"	2763	2400	4050	1250	1200	-	2330	4650	4300	2006
	BE-2X380AD1-B01C	470,0	359,9	404127	309458,2	2160,6	118976	85565,2	81,5	62,4	57	35,1	46,5	54,5	C	C	57	51,0	88	82,0	10,1	6,6	22,57	12,7	6	800	400/3/50	6	267,3	2x3"	2x3"	2453	2300	4050	1250	1200	-	2230	4650	4300	1929
	BE-2X380AD1-B01T	500,3	384,2	430180	330352,4	2513,6	123770	89848,1	86,8	66,6	51	31,9	50,0	58,2	C	C	57	51,0	88	82,0	10,0	6,6	22,43	12,6	6	800	400/3/50	6	310,4	2x3"	2x3"	2750	2400	4050	1250	1200	-	2330	4650	4300	2176
	BE-2X380AD1-B06C	471,7	471,7	405589	405588,9	2160,6	119503	119503,0	81,8	81,8	57	56,9	47,2	47,2	C	C	60	60,0	91	90,9	10,0	10,0	15,46	15,5	6	800	400/3/50	6	267,3	2x3"	2x3"	2466	2300	4050	1250	1200	-	2230	4650	4300	1909
	BE-2X380AD1-B06T	497,4	497,4	427687	427686,9	2513,6	122876	122876,1	86,3	86,3	51	50,8	50,8	50,8	C	C	60	60,0	91	90,9	9,8	9,8	15,17	15,2	6	800	400/3/50	6	310,4	2x3"	2x3"	2763	2400	4050	1250	1200	-	2330	4650	4300	2157
	BE-2X380CB1-B01C	500,6	397,2	430438	341530,4	2592,7	137791	102414,4	86,9	68,9	48	31,3	51,6	61,1	C	C	58	51,0	89	82,0	9,7	6,5	22,04	12,4	6	800	400/3/50	6	311,1	2x3"	2x3"	2453	2300	7650	2450	2400	-	2230	8250	7900	2370
	BE-2X380CB1-B01T	530,6	419,1	456234	360361,0	3016,3	138918	103485,3	92,1	72,7	99	65,1	55,3	64,5	C	C	58	51,0	89	82,0	9,6	6,5	22,01	12,4	6	800	400/3/50	6	399,9	2x4"	2x4"	2750	2400	7650	2450	2400	-	2330	8250	7900	2637
	BE-2X380CB1-B06C	487,4	487,4	419088	419088,5	2592,7	133066	133065,9	84,6	84,6	45	45,3	52,4	52,4	C	C	61	61,0	91	91,3	9,3	9,3	14,21	14,2	6	800	400/3/50	6	311,1	2x3"	2x3"	2466	2300	7650	2450	2400	-	2230	8250	7900	2350
	BE-2X380CB1-B06T	515,5	515,5	443250	443250,1	3016,3	133892	133891,9	89,4	89,4	94	93,9	56,0	56,0	C	C	61	61,0	91	91,4	9,2	9,2	14,13	14,1	6	800	400/3/50	6	399,9	2x4"	2x4"	2763	2400	7650	2450	2400	-	2330	8250	7900	2617
	BE-2X380CC1-B01C	563,7	438,1	484695	376698,1	3457,0	136175	100897,3	97,8	76,0	88	56,2	58,1	67,4	C	C	58	51,0	88	82,0	9,7	6,5	22,08	12,4	6	800	400/3/50	6	432,4	2x4"	2x4"	2453	2300	7650	2450	2400	-	2230	8250	7900	2615
	BE-2X380CC1-B01T	583,3	452,4	501548	388993,9	4020,6	137630	102262,7	101,2	78,5	74	46,9	60,1	69,6	C	C	58	51,0	89	82,0	9,7	6,5	22,05	12,4	6	800	400/3/50	6	498,4	2x4"	2x4"	2750	2400	7650	2450	2400	-	2330	8250	7900	2921
	BE-2x380CC1-B06C	548,9	548,9	471969	471968,9	3457,0	131874	131874,1	95,2	95,2	84	83,8	59,0	59,0	C	C	60	60,0	91	91,2	9,3	9,3	14,33	14,3	6	800	400/3/50	6	432,4	2x4"	2x4"	2466	2300	7650	2450	2400	-	2230	8250	7900	2595

PAS D'AILETTE / FIN SPACING / LAMELLENABSTAND / ШАГ РЕБРА	MODÈLE KARYER / KARYER MODEL / МОДЕЛЬ KARYER	CAPACITÉ / CAPACITY / LEISTUNG / МОЩНОСТЬ — T ambiante / Tambient / Umgebungstemp/ T окружающей среды =25°C; ΔT=15°C Su / Water / Wasser / Вода, T entrée, eau / Tinlet, water / Wassereintrittstemp. / T воды на входе = 40°C, TSORTIE, su / Toutlet, water / Wasseraustrittstemp. / T воды на выходе =35°C				SURFACE TOTALE / TOTAL SURFACE / GESAMTFLÄCHE / ОБЩАЯ ПЛОЩАДЬ	CÔTÉ AIR / AIR SIDE / LUFTSEITE / СТОРОНА ВОЗДУХА — DÉBIT D'AIR / AIR FLOW / LUFTMENGE / РАСХОД ВОЗДУХА		CÔTÉ FLUIDE / FLUID SIDE / MEDIUMSEITE / СТОРОНА ЖИДКОСТИ — DÉBIT DE FLUIDE / FLUID FLOW / MEDIUMMENGE / РАСХОД ЖИДКОСТИ		CÔTÉ FLUIDE / PRESSURE DROP FLUID SIDE / MEDIUMSEITIGER DRUCKVERLUST / ПАДЕНИЕ ДАВЛЕНИЯ СО СТОРОНЫ ЖИДКОСТИ		ÉNERGIE / ENERGY / ENERGIE / ЭНЕРГИЯ — TAUX D'EFFICACITÉ ÉNERGÉTIQUE / ENERGY EFFICIENCY RATIO / ENERGIEEFFIZIENZRATE / КЛАСС ЭНЕРГОЭФФЕКТИВНОСТИ		CLASSE D'EFFICACITÉ ÉNERGÉTIQUE / ENERGY EFFICIENCY CLASS / ENERGIEEFFIZIENZKLASSE / КОЭФФИЦИЕНТ ЭНЕРГОЭФФЕКТИВНОСТИ		ACOUSTIQUE / SOUND / SCHALLPEGEL / ЗВУК — NIVEAU DE PRESSION SONORE / SOUND PRESSURE LEVEL / SCHALLDRUCKPEGEL / УРОВЕНЬ ЗВУКОВОГО ДАВЛЕНИЯ		NIVEAU DE PUISSANCE SONORE / SOUND POWER LEVEL / SCHALLLEISTUNGSPEGEL / УРОВЕНЬ ЗВУКОВОЙ МОЩНОСТИ		INFORMATIONS VENTILATEUR / FAN DATA / LÜFTERDATEN / ДАННЫЕ ВЕНТИЛЯТОРА — PUISSANCE TOTALE / TOTAL POWER / GESAMTLEISTUNG / ОБЩАЯ МОЩНОСТЬ		COURANT TOTAL / TOTAL CURRENT / GESAMTSTROMAUFNAHME / ОБЩИЙ ТОК		NOMBRE DE VENTILATEURS / NUMBER OF FANS / LÜFTERANZAHL / КОЛИЧЕСТВО ВЕНТИЛЯТОРОВ	DIAMÈTRE DU VENTILATEUR / FAN DIAMETER / LÜFTERDURCHMESSER / ДИАМЕТР ВЕНТИЛЯТОРА	MOTEUR / MOTOR / MOTOR / МОТОР	NOMBRE DE PÔLES / NUMBER OF POLES / POLANZAHL / КОЛИЧЕСТВО ПОЛЮСОВ	INFORMATIONS BATTERIE / COIL DATA / WÄRMETAUSCHERDATEN / ДАННЫЕ БАТАРЕИ — VOLUME INTÉRIEUR / INTERNAL VOLUME / INNENVOLUMEN / ВНУТРЕННИЙ ОБЪЕМ	CONNEXIONS / CONNECTIONS / ANSCHLÜSSE / СОЕДИНЕНИЯ — ENTRÉE / INLET / EINTRITT / ВХОД	SORTIE / OUTLET / AUSTRITT / ВЫХОД	DIMENSIONS / DIMENSIONS / ABMESSUNGEN / ГАБАРИТНЫЕ РАЗМЕРЫ — A	B	C	E1	E2	E3	F	G	H	POIDS / WEIGHT / GEWICHT / ВЕС
		kW		kcal/h		m²	m³/h		m³/h		kPa						dB(A) 10m		dB		kW		A		PCS	mm	V/Ph/Hz		dm³	mm		mm									kg
		Δ	Y	Δ	Y		Δ	Y	Δ	Y	Δ	Y	Δ	Y	Δ	Y	Δ	Y	Δ	Y	Δ	Y	Δ	Y																	
2,1 mm	BE-2x380CC1-B06T	566,6	566,6	487188	487188,2	4020,6	132948	132947,8	98,3	98,3	70	69,8	60,9	60,9	C	C	61	61,0	91	91,3	9,3	9,3	14,22	14,2	6	800	400/3/50	6	498,4	2x4"	2x4"	2763	2400	7650	2450	2400	-	2330	8250	7900	2901
	BE-2x380CD1-B01C	595,4	455,9	511952	392003,3	4321,2	134609	99448,5	103,3	79,1	67	41,7	61,4	70,1	C	B	57	51,0	88	82,0	9,7	6,5	22,13	12,5	6	800	400/3/50	6	520,0	2x4"	2x4"	2453	2300	7650	2450	2400	-	2230	8250	7900	2862
	BE-2x380CD1-B01T	613,9	469,5	527859	403697,2	5026,6	136378	101087,1	106,5	81,4	56	34,6	63,3	72,2	C	B	58	51,0	88	82,0	9,7	6,5	22,08	12,4	6	800	400/3/50	6	602,3	2x4"	2x4"	2750	2400	7650	2450	2400	-	2330	8250	7900	3210
	BE-2x380CD1-B06C	580,4	580,4	499054	499054,0	4321,2	130715	130714,6	100,7	100,7	64	64,0	61,7	61,7	C	C	60	60,0	91	91,1	9,4	9,4	14,44	14,4	6	800	400/3/50	6	520,0	2x4"	2x4"	2466	2300	7650	2450	2400	-	2230	8250	7900	2842
	BE-2x380CD1-B06T	596,5	596,5	512898	512897,5	5026,6	132024	132024,3	103,5	103,5	53	53,0	64,1	64,1	C	C	60	60,0	91	91,2	9,3	9,3	14,31	14,3	6	800	400/3/50	6	602,3	2x4"	2x4"	2763	2400	7650	2450	2400	-	2330	8250	7900	3190
	BE-2x480AB1-B01C	519,9	417,9	447033	359329,2	1728,5	170177	124435,1	90,2	72,5	93	63,0	39,4	47,5	D	C	58	52,0	89	83,0	13,2	8,8	29,76	16,8	8	800	400/3/50	6	223,5	2x3"	2x3"	2453	2300	5250	1250	2400	-	2230	5850	5500	2135
	BE-2x480AB1-B01T	554,6	444,7	476870	382373,1	2010,9	174390	128065,7	96,2	77,2	74	49,9	42,3	51,1	D	C	58	52,0	89	83,0	13,1	8,7	29,64	16,7	8	800	400/3/50	6	297,7	2x4"	2x4"	2750	2400	5250	1250	2400	-	2330	5850	5500	2395
	BE-2x480AB1-B06C	514,5	514,5	442390	442390,3	1728,5	167551	167550,8	89,3	89,3	91	91,2	39,9	39,9	D	D	61	61,0	92	91,9	12,9	12,9	19,88	19,9	8	800	400/3/50	6	223,5	2x3"	2x3"	2466	2300	5250	1250	2400	-	2230	5850	5500	2109
	BE-2x480AB1-B06T	546,2	546,2	469647	469647,3	2010,9	170598	170597,8	94,8	94,8	72	71,8	43,0	43,0	D	D	61	61,0	92	92,0	12,7	12,7	19,60	19,6	8	800	400/3/50	6	297,7	2x4"	2x4"	2763	2400	5250	1250	2400	-	2330	5850	5500	2369
	BE-2X480AC1-B01C	571,3	448,3	491229	385468,5	2304,7	164296	119107,5	99,2	77,7	23	15,1	43,0	50,9	D	C	57	51,0	89	83,0	13,3	8,8	29,93	16,9	8	800	400/3/50	6	315,7	2x4"	2x4"	2453	2300	5250	1250	2400	-	2230	5850	5500	2309
	BE-2X480AC1-B01T	608,4	477,9	523130	410919,9	2681,2	169593	123935,8	105,6	82,9	21	13,9	46,1	54,3	C	C	56	50,0	89	83,0	13,2	8,8	29,77	16,8	8	800	400/3/50	6	365,8	2x4"	2x4"	2750	2400	5250	1250	2400	-	2330	5850	5500	2597
	BE-2x480AC1-B06C	584,4	584,4	502493	502493,4	2304,7	163309	163309,3	101,4	101,4	65	64,9	44,6	44,6	D	D	61	61,0	92	91,9	13,1	13,1	20,27	20,3	8	800	400/3/50	6	315,7	2x4"	2x4"	2466	2300	5250	1250	2400	-	2230	5850	5500	2280
	BE-2x480AC1-B06T	617,7	617,7	531126	531126,3	2680,4	167122	167122,5	107,1	107,1	57	56,9	47,9	47,9	C	C	61	61,0	92	91,9	12,9	12,9	19,92	19,9	8	800	400/3/50	6	363,4	2x4"	2x4"	2763	2400	5250	1250	2400	-	2330	5850	5500	2565
	BE-2x480AD1-B01C	634,5	485,2	545572	417196,8	2880,8	158635	114087,0	110,1	84,2	110	68,3	47,0	54,5	C	C	58	52,0	89	83,0	13,5	8,9	30,09	17,0	8	800	400/3/50	6	374,1	2x4"	2x4"	2453	2300	5250	1250	2400	-	2230	5850	5500	2476
	BE-2x480AD1-B01T	675,1	517,8	580481	445227,7	3351,5	165027	119797,4	117,1	89,8	95	59,5	50,8	58,8	C	C	58	52,0	89	83,0	13,3	8,8	29,90	16,9	8	800	400/3/50	6	433,9	2x4"	2x4"	2750	2400	5250	1250	2400	-	2330	5850	5500	2792
	BE-2x480AD1-B06C	636,7	636,7	547463	547463,3	2880,8	159337	159337,4	110,5	110,5	110	110,4	47,9	47,9	C	C	61	61,0	92	91,9	13,3	13,3	20,61	20,6	8	800	400/3/50	6	374,1	2x4"	2x4"	2466	2300	5250	1250	2400	-	2230	5850	5500	2450
	BE-2x480AD1-B06T	671,1	671,1	577042	577042,0	3351,5	163835	163834,8	116,4	116,4	94	94,2	51,2	51,2	C	C	61	61,0	92	91,9	13,1	13,1	20,22	20,2	8	800	400/3/50	6	433,9	2x4"	2x4"	2763	2400	5250	1250	2400	-	2330	5850	5500	2766
	BE-2x480CB1-B01C	676,3	536,2	581513	461048,9	3457,0	183722	136552,5	117,4	93,0	89	58,6	52,4	61,6	C	C	59	52,0	90	83,0	12,9	8,7	29,39	16,5	8	800	400/3/50	6	432,4	2x4"	2x4"	2453	2300	10050	2450	4800	-	2230	10650	10300	3068
	BE-2x480CB1-B01T	704,4	556,6	605675	478589,7	4021,8	185225	137980,4	122,2	96,5	74	49,0	55,0	64,7	C	C	59	52,0	90	83,0	12,8	8,6	29,34	16,5	8	800	400/3/50	6	502,0	2x4"	2x4"	2750	2400	10050	2450	4800	-	2330	10650	10300	3413
	BE-2x480CB1-B06C	658,4	658,4	566122	566121,9	3457,0	177421	177421,2	114,2	114,2	84	84,4	53,1	53,1	C	C	62	62,0	92	92,3	12,4	12,4	18,94	18,9	8	800	400/3/50	6	432,4	2x4"	2x4"	2466	2300	10050	2450	4800	-	2230	10650	10300	3041
	BE-2x480CB1-B06T	684,3	684,3	588392	588391,9	4021,8	178523	178522,5	118,7	118,7	71	70,7	55,6	55,6	C	C	62	62,0	92	92,4	12,3	12,3	18,83	18,8	8	800	400/3/50	6	502,0	2x4"	2x4"	2763	2400	10050	2450	4800	-	2330	10650	10300	3386
	BE-2x480CC1-B01C	748,5	582,1	643594	500515,8	4609,3	181566	134529,8	129,8	101,0	67	42,8	58,0	66,9	C	C	59	52,0	89	83,0	12,9	8,7	29,44	16,6	8	800	400/3/50	6	549,2	2x4"	2x4"	2453	2300	10050	2450	4800	-	2230	10650	10300	3395
	BE-2x480CC1-B01T	774,9	601,2	666294	516938,8	5362,4	183507	136350,3	134,4	104,3	57	36,0	60,1	69,1	C	C	59	52,0	90	83,0	12,9	8,7	29,39	16,5	8	800	400/3/50	6	638,2	2x4"	2x4"	2750	2400	10050	2450	4800	-	2330	10650	10300	3795
	BE-2x480CC1-B06C	729,0	729,0	626827	626827,0	4609,3	175832	175832,1	126,5	126,5	64	63,9	58,8	58,8	C	C	61	61,0	92	92,2	12,4	12,4	19,10	19,1	8	800	400/3/50	6	549,2	2x4"	2x4"	2466	2300	10050	2450	4800	-	2230	10650	10300	3369
	BE-2x480CC1-B06T	752,7	752,7	647205	647205,3	5362,4	177264	177263,7	130,6	130,6	54	53,8	60,7	60,7	C	C	62	62,0	92	92,3	12,4	12,4	18,96	19,0	8	800	400/3/50	6	638,2	2x4"	2x4"	2763	2400	10050	2450	4800	-	2330	10650	10300	3768
	BE-2x480CD1-B01C	791,0	606,0	680137	521066,1	5761,7	179478	132598,1	137,2	105,1	53	32,8	60,8	69,7	C	C	58	52,0	89	83,0	13,0	8,7	29,50	16,6	8	800	400/3/50	6	665,9	2x4"	2x4"	2453	2300	10050	2450	4800	-	2230	10650	10300	3723
	BE-2x480CD1-B01T	815,8	624,2	701462	536715,2	6703,0	181837	134782,8	141,5	108,3	45	27,9	63,2	71,7	C	B	59	52,0	89	83,0	12,9	8,7	29,44	16,6	8	800	400/3/50	6	774,4	2x4"	2x4"	2750	2400	10050	2450	4800	-	2330	10650	10300	4176
	BE-2x480CD1-B06C	771,2	771,2	663112	663112,5	5761,7	174286	174286,2	133,8	133,8	51	50,5	61,7	61,7	C	C	61	61,0	92	92,1	12,5	12,5	19,25	19,3	8	800	400/3/50	6	665,9	2x4"	2x4"	2466	2300	10050	2450	4800	-	2230	10650	10300	3697
	BE-2x480CD1-B06T	792,8	792,8	681685	681685,1	6703,0	176032	176032,5	137,5	137,5	43	42,9	63,9	63,9	C	C	61	61,0	92	92,2	12,4	12,4	19,08	19,1	8	800	400/3/50	6	774,4	2x4"	2x4"	2763	2400	10050	2450	4800	-	2330	10650	10300	4150
	BE-2x580AB1-B01C	642,1	516,5	552106	444109,9	2160,6	212721	155543,9	111,4	89,6	53	36,1	38,9	47,0	D	C	59	53,0	90	84,0	16,5	11,0	37,19	21,0	10	800	400/3/50	6	301,1	2x4"	2x4"	2453	2300	6450	1250	3600	-	2230	7050	6700	2592
	BE-2x580AB1-B01T	685,1	549,8	589080	472742,8	2513,6	217987	160082,2	118,9	95,4	47	31,9	41,8	50,4	D	C	59	53,0	90	84,0	16,4	10,9	37,05	20,9	10	800	400/3/50	6	348,8	2x4"	2x4"	2750	2400	6450	1250	3600	-	2330	7050	6700	2907
	BE-2x580AB1-B06C	635,4	635,4	546346	546345,5	2160,6	209438	209438,4	110,3	110,3	52	52,2	39,5	39,5	D	D	62	62,0	93	92,9	16,1	16,1	24,85	24,9	10	800	400/3/50	6	301,1	2x4"	2x4"	2466	2300	6450	1250	3600	-	2230	7050	6700	2559
	BE-2x580AB1-B06T	674,8	674,8	580223	580223,4	2513,6	213247	213247,3	117,1	117,1	46	46,0	42,4	42,4	D	D	62	62,0	93	93,0	15,9	15,9	24,50	24,5	10	800	400/3/50	6	348,8	2x4"	2x4"	2763	2400	6450	1250	3600	-	2330	7050	6700	2874
	BE-2X580AC1-B01C	725,7	568,8	623990	489079,8	2880,8	205370	148884,3	125,9	98,7	43	27,7	43,5	51,7	D	C	57	51,0	90	84,0	16,7	11,0	37,41	21,1	10	800	400/3/50	6	374,1	2x4"	2x4"	2453	2300	6450	1250	3600	-	2230	7050	6700	2805
	BE-2X580AC1-B01T	772,6	606,2	664316	521238,0	3351,5	211992	154919,8	134,1	105,1	34	21,9	46,8	55,1	C	C	57	51,0	90	84,0	16,5	11,0	37,22	21,0	10	800	400/3/50	6	482,8	2x5"	2x5"	2750	2400	6450	1250	3600	-	2330	7050	6700	3155
	BE-2x580AC1-B06C	738,6	738,6	635082	635081,5	2880,8	204137	204136,6	128,2	128,2	120	120,1	45,0	45,0	C	C	62	62,0	93	92,9	16,4	16,4	25,33	25,3	10	800	400/3/50	6	374,1	2x4"	2x4"	2466	2300	6450	1250	3600	-	2230	7050	6700	2770
	BE-2x580AC1-B06T	780,3	780,3	670937	670937,1	3350,5	208903	208903,1	135,4	135,4	105	104,7	48,5	48,5	C	C	62	62,0	93	92,9	16,1	16,1	24,90	24,9	10	800	400/3/50	6	430,9	2x4"	2x4"	2763	2400	6450	1250	3600	-	2330	7050	6700	3116
	BE-2x580AD1-B01C	791,0	605,1	680137	520292,2	3601,0	198294	142608,7	137,2	105,0	94	58,6	47,1	54,5	C	C	59	53,0	90	84,0	16,8	11,1	37,61	21,2	10	800	400/3/50	6	447,0	2x4"	2x4"	2453	2300	6450	1250	3600	-	2230	7050	6700	3015
	BE-2x580AD1-B01T	841,6	645,8	723646	555287,9	4188,9	206284	149746,8	146,0	112,0	84	52,1	50,7	58,7	C	C	59	53,0	90	84,0	16,6	11,0	37,38	21,1	10	800	400/3/50	6	517,5	2x4"	2x4"	2750	2400	6450	1250	3600	-	2330	7050	6700	3398
	BE-2x580AD1-B06C	793,8	793,8	682545	682545,0	3601,0	199172	199171,7	137,7	137,7	95	95,0	47,8	47,8	C	C	62	62,0	93	92,9	16,6	16,6	25,76	25,8	10	800	400/3/50	6	447,0	2x4"	2x4"	2466	2300	6450	1250	3600	-	2230	7050	6700	2982

PAS D'AILETTE / FIN SPACING / LAMELLENABSTAND / ШАГ РЕБРА	MODÈLE KARYER / KARYER MODEL / МОДЕЛЬ KARYER	CAPACITÉ / CAPACITY / LEISTUNG / МОЩНОСТЬ — T ambiante / Tambient / Umgebungstemp/ Т окружающей среды =25°C, ΔT=15°C Su / Water / Wasser / Вода, T entrée, eau / Tinlet, water / Wasserein trittstemp. / Т воды на входе = 40°C, TSORTIE, su / Toutlet, water / Wasseraustrittstemp. / Т воды на выходе =35°C				SURFACE TOTALE / TOTAL SURFACE / GESAMTFLÄCHE / ОБЩАЯ ПЛОЩАДЬ	CÔTÉ AIR / AIR SIDE / LUFTSEITE / СТОРОНА ВОЗДУХА — DÉBIT D'AIR / AIR FLOW / LUFTMENGE / РАСХОД ВОЗДУХА		CÔTÉ FLUIDE/ FLUID SIDE / MEDIUMSEITE / СТОРОНА ЖИДКОСТИ — DÉBIT DE FLUIDE/ FLUID FLOW / MEDIUMMENGE / РАСХОД ЖИДКОСТИ		CÔTÉ FLUIDE / PRESSURE DROP FLUID SIDE / MEDIUMSEITIGER DRUCKVERLUST / ПАДЕНИЕ ДАВЛЕНИЯ СО СТОРОНЫ ЖИДКОСТИ		ÉNERGIE / ENERGY / ENERGIE / ЭНЕРГИЯ — TAUX D'EFFICACITÉ ÉNERGÉTIQUE / ENERGY EFFICIENCY RATIO / ENERGIEEFFIZIENZRATE / КЛАСС ЭНЕРГОЭФФЕКТИВНОСТИ		CLASSE D'EFFICACITÉ ÉNERGÉTIQUE / ENERGY EFFICIENCY CLASS / ENERGIEEFFIZIENZKLASSE / КОЭФФИЦИЕНТ ЭНЕРГОЭФФЕКТИВНОСТИ		ACOUSTIQUE / SOUND / SCHALLPEGEL / ЗВУК — NIVEAU DE PRESSION SONORE / SOUND PRESSURE LEVEL / SCHALLDRUCKPEGEL / УРОВЕНЬ ЗВУКОВОГО ДАВЛЕНИЯ		NIVEAU DE PUISSANCE SONORE / SOUND POWER LEVEL / SCHALLLEISTUNGSPEGEL / УРОВЕНЬ ЗВУКОВОЙ МОЩНОСТИ		INFORMATIONS VENTILATEUR / FAN DATA / LÜFTERDATEN / ДАННЫЕ ВЕНТИЛЯТОРА — PUISSANCE TOTALE / TOTAL POWER / GESAMTLEISTUNG / ОБЩАЯ МОЩНОСТЬ		COURANT TOTAL / TOTAL CURRENT / GESAMTSTROMAUFNAHME / ОБЩИЙ ТОК		NOMBRE DE VENTILATEURS / NUMBER OF FANS / LÜFTERANZAHL / КОЛИЧЕСТВО ВЕНТИЛЯТОРОВ	DIAMÈTRE DU VENTILATEUR / FAN DIAMETER / LÜFTERDURCHMESSER / ДИАМЕТР ВЕНТИЛЯТОРА	MOTEUR / MOTOR / МОТОР	NOMBRE DE PÔLES / NUMBER OF POLES / POLANZAHL / КОЛИЧЕСТВО ПОЛЮСОВ	INFORMATIONS BATTERIE / COIL DATA / WÄRMETAUSCHERDATEN / ДАННЫЕ БАТАРЕИ — VOLUME INTÉRIEUR / INTERNAL VOLUME / INNENVOLUMEN/ ВНУТРЕННИЙ ОБЪЕМ	CONNEXIONS / CONNECTIONS / ANSCHLÜSSE / СОЕДИНЕНИЯ — ENTRÉE / INLET / EINTRITT/ ВХОД	SORTIE / OUTLET / AUSTRITT/ ВЫХОД	DIMENSIONS/ DIMENSIONS / ABMESSUNGEN / ГАБАРИТНЫЕ РАЗМЕРЫ									POIDS / WEIGHT / GEWICHT / ВЕС
		kW		kcal/h			m³/h		m³/h		kPa						dB(A) 10m		dB		kW		A																	
		Δ	Y	Δ	Y	m²	Δ	Y	Δ	Y	Δ	Y	Δ	Y	Δ	Y	Δ	Y	Δ	Y	Δ	Y	Δ	Y	PCS	mm	V/Ph/Hz		dm³	mm		A	B	C	E1	E2	E3	F	G	H	kg
2,1 mm	BE-2x580AD1-B06T	836,7	836,7	719432	719432,3	4188,9	204794	204793,6	145,1	145,1	83	82,7	51,3	51,3	C	C	62	62,0	93	92,9	16,3	16,3	25,27	25,3	10	800	400/3/50	6	517,5	2x4"	2x4"	2763	2400	6450	1250	3600	-	2330	7050	6700	3365
	BE-2x680AB1-B01C	779,6	626,7	670335	538864,9	2592,7	255265	186652,6	135,3	108,8	88	59,7	39,4	47,5	D	C	60	54,0	91	85,0	19,8	13,2	44,63	25,1	12	800	400/3/50	6	344,9	2x4"	2x4"	2453	2300	7650	1250	1200	2400	2230	8250	7900	3235
	BE-2x680AB1-B01T	831,6	666,9	715047	573430,6	3016,3	261585	192098,6	144,3	115,7	78	52,6	42,2	50,9	D	C	60	54,0	91	85,0	19,7	13,1	44,46	25,0	12	800	400/3/50	6	399,9	2x4"	2x4"	2750	2400	7650	1250	1200	2400	2330	8250	7900	3611
	BE-2x680AB1-B06C	771,5	771,5	663370	663370,4	2592,7	251326	251326,1	133,9	133,9	86	86,4	40,0	40,0	D	D	63	63,0	94	93,9	19,3	19,3	29,82	29,8	12	800	400/3/50	6	344,9	2x4"	2x4"	2466	2300	7650	1250	1200	2400	2230	8250	7900	3195
	BE-2x680AB1-B06T	819,0	819,0	704213	704213,1	3016,3	255897	255896,7	142,1	142,1	76	75,8	42,9	42,9	D	D	63	63,0	94	94,0	19,1	19,1	29,40	29,4	12	800	400/3/50	6	399,9	2x4"	2x4"	2763	2400	7650	1250	1200	2400	2330	8250	7900	3572
	BE-2X680AC1-B01C	880,3	689,5	756922	592863,1	3457,0	246443	178661,2	152,8	119,6	64	41,3	44,0	52,2	D	C	58	52,0	91	85,0	20,0	13,2	44,89	25,3	12	800	400/3/50	6	475,5	2x5"	2x5"	2453	2300	7650	1250	1200	2400	2230	8250	7900	3489
	BE-2X680AC1-B01T	936,9	734,5	805589	631556,2	4021,8	254390	185903,8	162,6	127,4	56	36,1	47,3	55,6	C	C	58	52,0	91	85,0	19,8	13,2	44,66	25,2	12	800	400/3/50	6	550,9	2x5"	2x5"	2750	2400	7650	1250	1200	2400	2330	8250	7900	3908
	BE-2X680AC1-B06C	876,4	876,4	753568	753568,2	3457,0	244964	244963,9	152,1	152,1	70	69,7	44,7	44,7	D	D	63	63,0	94	93,9	19,6	19,6	30,40	30,4	12	800	400/3/50	6	432,4	2x4"	2x4"	2466	2300	7650	1250	1200	2400	2230	8250	7900	3449
	BE-2x680AC1-B06T	926,5	926,5	796646	796646,4	4021,8	250684	250683,7	160,7	160,7	55	54,6	47,8	47,8	C	C	63	63,0	94	93,9	19,4	19,4	29,88	29,9	12	800	400/3/50	6	550,9	2x5"	2x5"	2763	2400	7650	1250	1200	2400	2330	8250	7900	3868
	BE-2x680AD1-B01C	939,6	719,5	807910	618658,5	4321,2	237953	171130,4	163,0	124,8	50	31,1	46,5	54,1	C	C	60	54,0	91	85,0	20,2	13,3	45,13	25,4	12	800	400/3/50	6	563,1	2x5"	2x5"	2453	2300	7650	1250	1200	2400	2230	8250	7900	3743
	BE-2x680AD1-B01T	1000,1	768,1	859931	660446,9	5027,2	247540	179696,1	173,5	133,2	44	27,6	50,0	58,2	C	C	60	54,0	91	85,0	20,0	13,2	44,85	25,3	12	800	400/3/50	6	653,1	2x5"	2x5"	2750	2400	7650	1250	1200	2400	2330	8250	7900	4204
	BE-2x680AD1-B06C	942,9	942,9	810748	810747,9	4321,2	239006	239006,1	163,6	163,6	50	50,3	47,4	47,4	C	C	63	63,0	94	93,9	19,9	19,9	30,92	30,9	12	800	400/3/50	6	563,1	2x5"	2x5"	2466	2300	7650	1250	1200	2400	2230	8250	7900	3704
	BE-2x680AD1-B06T	994,3	994,3	854944	854943,9	5027,2	245752	245752,3	172,5	172,5	44	43,7	50,7	50,7	C	C	63	63,0	94	93,9	19,6	19,6	30,33	30,3	12	800	400/3/50	6	653,1	2x5"	2x5"	2763	2400	7650	1250	1200	2400	2330	8250	7900	4164
	BE-2x780AB1-B01C	917,3	737,0	788736	633705,8	3024,9	297809	217761,4	159,2	127,9	128	86,8	39,7	47,9	D	C	61	55,0	92	86,0	23,1	15,4	52,07	29,3	14	800	400/3/50	6	431,8	2x5"	2x5"	2453	2300	8850	1250	1200	3600	2230	9450	9100	3690
	BE-2x780AB1-B01T	978,2	784,1	841100	674204,5	3519,1	305182	224115,0	169,7	136,1	111	74,8	42,7	51,2	D	C	61	55,0	92	86,0	22,9	15,3	51,87	29,2	14	800	400/3/50	6	499,8	2x5"	2x5"	2750	2400	8850	1250	1200	3600	2330	9450	9100	4121
	BE-2x780AB1-B06C	907,7	907,7	780481	780481,3	3024,9	293214	293213,8	157,5	157,5	125	125,4	40,2	40,2	D	D	64	64,0	95	94,9	22,6	22,6	34,79	34,8	14	800	400/3/50	6	431,8	2x5"	2x5"	2466	2300	8850	1250	1200	3600	2230	9450	9100	3643
	BE-2x780AB1-B06T	963,4	963,4	828375	828374,7	3519,1	298546	298546,2	167,2	167,2	108	107,7	43,2	43,2	D	D	64	64,0	95	95,0	22,3	22,3	34,30	34,3	14	800	400/3/50	6	499,8	2x5"	2x5"	2763	2400	8850	1250	1200	3600	2330	9450	9100	4075
	BE-2X780AC1-B01C	1035,1	810,2	890026	696646,4	4033,2	287517	208438,1	179,6	140,5	98	63,4	44,4	52,6	D	C	59	53,0	92	86,0	23,3	15,4	52,37	29,5	14	800	400/3/50	6	533,9	2x5"	2x5"	2453	2300	8850	1250	1200	3600	2230	9450	9100	3985
	BE-2X780AC1-B01T	1101,3	862,9	946947	741960,3	4692,1	296789	216887,7	191,1	149,7	85	55,2	47,7	56,0	C	C	59	53,0	92	86,0	23,1	15,4	52,10	29,4	14	800	400/3/50	6	619,0	2x5"	2x5"	2750	2400	8850	1250	1200	3600	2330	9450	9100	4466
	BE-2x780AC1-B06C	1030,5	1030,5	886070	886070,3	4033,2	285791	285791,2	178,8	178,8	97	97,1	45,0	45,0	D	D	64	64,0	95	94,9	22,9	22,9	35,46	35,5	14	800	400/3/50	6	533,9	2x5"	2x5"	2466	2300	8850	1250	1200	3600	2230	9450	9100	3939
	BE-2x780AC1-B06T	1089,1	1089,1	936457	936457,2	4692,1	292464	292464,3	188,9	188,9	83	83,5	48,2	48,2	C	C	64	64,0	95	94,9	22,6	22,6	34,86	34,9	14	800	400/3/50	6	619,0	2x5"	2x5"	2763	2400	8850	1250	1200	3600	2330	9450	9100	4419
	BE-2x780AD1-B01C	1104,0	844,8	949269	726397,1	5041,4	277612	199652,1	191,5	146,5	76	47,5	46,8	54,5	C	C	61	55,0	92	86,0	23,6	15,5	52,65	29,7	14	800	400/3/50	6	636,1	2x5"	2x5"	2453	2300	8850	1250	1200	3600	2230	9450	9100	4281
	BE-2x780AD1-B01T	1174,9	901,7	1010232	775322,2	5865,1	288797	209645,5	203,8	156,4	67	41,9	50,4	58,6	C	C	61	55,0	92	86,0	23,3	15,4	52,33	29,5	14	800	400/3/50	6	738,2	2x5"	2x5"	2750	2400	8850	1250	1200	3600	2330	9450	9100	4810
	BE-2x780AD1-B06C	1107,9	1107,9	952622	952622,3	5041,4	278840	278840,4	192,2	192,2	77	76,9	47,5	47,5	C	C	64	64,0	95	94,9	23,3	23,3	36,07	36,1	14	800	400/3/50	6	636,1	2x5"	2x5"	2466	2300	8850	1250	1200	3600	2230	9450	9100	4235
	BE-2x780AD1-B06T	1168,1	1168,1	1004385	1004384,9	5865,1	286711	286711,0	202,6	202,6	66	66,5	51,0	51,0	C	C	64	64,0	95	94,9	22,9	22,9	35,38	35,4	14	800	400/3/50	6	738,2	2x5"	2x5"	2763	2400	8850	1250	1200	3600	2330	9450	9100	4764
	BE-2x880AB1-B01C	1009,2	812,4	867756	698538,1	3457,0	340353	248870,2	175,1	141,0	30	20,4	38,2	46,2	D	C	62	56,0	93	87,0	26,4	17,6	59,51	33,5	16	800	400/3/50	6	475,5	2x5"	2x5"	2453	2300	10050	1250	2400	-	2230	10650	10300	4164
	BE-2x880AB1-B01T	1077,1	865,2	926139	743937,9	4021,8	348780	256131,5	186,9	150,2	28	18,6	41,1	49,4	D	C	62	56,0	93	87,0	26,2	17,5	59,28	33,4	16	800	400/3/50	6	550,9	2x5"	2x5"	2750	2400	10050	1250	2400	-	2330	10650	10300	4652
	BE-2x880AB1-B06C	998,7	998,7	858727	858727,2	3457,0	335102	335101,5	173,3	173,3	30	29,6	38,7	38,7	D	D	65	65,0	96	95,9	25,8	25,8	39,76	39,8	16	800	400/3/50	6	475,5	2x5"	2x5"	2466	2300	10050	1250	2400	-	2230	10650	10300	4111
	BE-2x880AB1-B06T	1060,9	1060,9	912210	912209,6	4021,8	341196	341195,6	184,1	184,1	27	26,9	41,6	41,6	D	D	65	65,0	96	96,0	25,5	25,5	39,20	39,2	16	800	400/3/50	6	550,9	2x5"	2x5"	2763	2400	10050	1250	2400	-	2330	10650	10300	4599
	BE-2X880AC1-B01C	1141,9	896,0	981857	770421,1	4609,3	328591	238214,9	198,2	155,4	26	16,6	42,8	50,9	D	C	60	54,0	93	87,0	26,7	17,6	59,85	33,7	16	800	400/3/50	6	592,3	2x5"	2x5"	2453	2300	10050	1250	2400	-	2230	10650	10300	4504
	BE-2X880AC1-B01T	1216,1	955,3	1045658	821409,9	5362,4	339187	247871,7	211,0	165,7	24	15,6	46,1	54,3	C	C	60	54,0	93	87,0	26,4	17,6	59,54	33,5	16	800	400/3/50	6	687,1	2x5"	2x5"	2750	2400	10050	1250	2400	-	2330	10650	10300	5048
	BE-2x880AC1-B06C	1136,9	1136,9	977558	977557,8	4609,3	326619	326618,6	197,3	197,3	26	25,6	43,4	43,4	D	D	65	65,0	96	95,9	26,2	26,2	40,53	40,5	16	800	400/3/50	6	592,3	2x5"	2x5"	2466	2300	10050	1250	2400	-	2230	10650	10300	4452
	BE-2x880AC1-B06T	1251,8	1251,8	1076354	1076354,0	5362,4	334245	334245,0	217,1	217,1	121	120,5	48,5	48,5	C	C	65	65,0	96	95,9	25,8	25,8	39,84	39,8	16	800	400/3/50	6	687,1	2x5"	2x5"	2763	2400	10050	1250	2400	-	2330	10650	10300	4981
	BE-2x880AD1-B01C	1268,6	970,1	1090799	834135,6	5761,7	317270	228173,9	220,1	168,3	110	68,4	47,2	54,8	C	C	62	56,0	93	87,0	26,9	17,7	60,17	33,9	16	800	400/3/50	6	709,0	2x5"	2x5"	2453	2300	10050	1250	2400	-	2230	10650	10300	4829
	BE-2x880AD1-B01T	1349,8	1035,3	1160619	890197,5	6703,0	330054	239594,8	234,1	179,6	97	60,2	50,7	58,8	C	C	62	56,0	93	87,0	26,6	17,6	59,80	33,7	16	800	400/3/50	6	823,3	2x5"	2x5"	2750	2400	10050	1250	2400	-	2330	10650	10300	5426
	BE-2x880AD1-B06C	1273,0	1273,0	1094583	1094582,7	5761,7	318675	318674,7	220,8	220,8	111	110,9	47,9	47,9	C	C	65	65,0	96	95,9	26,6	26,6	41,22	41,2	16	800	400/3/50	6	709,0	2x5"	2x5"	2466	2300	10050	1250	2400	-	2230	10650	10300	4776
	BE-2x880AD1-B06T	1341,9	1341,9	1153826	1153826,0	6703,0	327670	327669,7	232,8	232,8	96	95,6	51,4	51,4	C	C	65	65,0	96	95,9	26,1	26,1	40,43	40,4	16	800	400/3/50	6	823,3	2x5"	2x5"	2763	2400	10050	1250	2400	-	2330	10650	10300	5373
	BE-2x980AB1-B01C	1146,3	922,4	985640	793121,0	3889,1	382898	279978,9	198,9	160,1	42	28,2	38,6	46,8	D	C	63	57,0	94	88,0	29,7	19,7	66,95	37,7	18	800	400/3/50	6	519,3	2x5"	2x5"	2453	2300	11250	1250	2400	3600	2230	11850	11500	4619
	BE-2x980AB1-B01T	1223,3	982,1	1051848	844453,8	4524,5	392377	288147,9	212,3	170,5	38	25,6	41,5	49,9	D	C	63	57,0	94	88,0	29,5	19,7	66,69	37,6	18	800	400/3/50	6	602,0	2x5"	2x5"	2750	2400	11250	1250	2400	3600	2330	11850	11500	5162
	BE-2x980AB1-B06C	1134,4	1134,4	975408	975408,2	3889,1	376989	376989,2	196,9	196,9	41	40,9	39,1	39,1	D	D	66	66,0	97	96,9	29,0	29,0	44,73	44,7	18	800	400/3/50	6	519,3	2x5"	2x5"	2466	2300	11250	1250	2400	3600	2230	11850	11500	4560

BE Ø800 2,1mm

PAS D'AILETTE / FIN SPACING / LAMELLENABSTAND / ШАГ РЕБРА	MODÈLE KARYER / KARYER MODEL МОДЕЛЬ KARYER	CAPACITÉ / CAPACITY / LEISTUNG / МОЩНОСТЬ — T ambiante / Tambient / Umgebungstemp/ T окружающей среды =25°C ΔT=15°C Su / Water / Wasser / Вода, T entrée, eau / Tinlet, water / Wassereintrittstemp. / T воды на входе = 40°C, TSORTIE, su / Toutlet, water / Wasseraustrittstemp. / T воды на выходе =35°C				SURFACE TOTALE / TOTAL SURFACE / GESAMTFLÄCHE / ОБЩАЯ ПЛОЩАДЬ	CÔTÉ AIR / AIR SIDE / LUFTSEITE / СТОРОНА ВОЗДУХА — DÉBIT D'AIR / AIR FLOW / LUFTMENGE / РАСХОД ВОЗДУХА		CÔTÉ FLUIDE/ FLUID SIDE / MEDIUMSEITE / СТОРОНА ЖИДКОСТИ — DÉBIT DE FLUIDE/ FLUID FLOW / MEDIUMMENGE / РАСХОД ЖИДКОСТИ		CÔTÉ FLUIDE / PRESSURE DROP FLUID SIDE / MEDIUMSEITIGER DRUCKVERLUST / ПАДЕНИЕ ДАВЛЕНИЯ СО СТОРОНЫ ЖИДКОСТИ		ÉNERGIE / ENERGY / ENERGIE / ЭНЕРГИЯ — TAUX D'EFFICACITÉ ÉNERGÉTIQUE / ENERGY EFFICIENCY RATIO / ENERGIEEFFIZIENZRATE / КЛАСС ЭНЕРГОЭФФЕКТИВНОСТИ		CLASSE D'EFFICACITÉ ÉNERGÉTIQUE / ENERGY EFFICIENCY CLASS / ENERGIEEFFIZIENZKLASSE / КОЭФФИЦИЕНТ ЭНЕРГОЭФФЕКТИВНОСТИ		ACOUSTIQUE / SOUND / SCHALLPEGEL / ЗВУК — NIVEAU DE PRESSION SONORE / SOUND PRESSURE LEVEL / SCHALLDRUCKPEGEL / УРОВЕНЬ ЗВУКОВОГО ДАВЛЕНИЯ		NIVEAU DE PUISSANCE SONORE / SOUND POWER LEVEL / SCHALLLEISTUNGSPEGEL / УРОВЕНЬ ЗВУКОВОЙ МОЩНОСТИ		INFORMATIONS VENTILATEUR / FAN DATA / LÜFTERDATEN / ДАННЫЕ ВЕНТИЛЯТОРА — PUISSANCE TOTALE / TOTAL POWER / GESAMTLEISTUNG / ОБЩАЯ МОЩНОСТЬ		COURANT TOTAL / TOTAL CURRENT / GESAMTSTROMAUFNAHME / ОБЩИЙ ТОК		NOMBRE DE VENTILATEURS / NUMBER OF FANS / LÜFTERANZAHL / КОЛИЧЕСТВО ВЕНТИЛЯТОРОВ	DIAMÈTRE DU VENTILATEUR / FAN DIAMETER / LÜFTERDURCHMESSER / ДИАМЕТР ВЕНТИЛЯТОРА	MOTEUR / MOTOR / MOTOR / МОТОР	NOMBRE DE PÔLES / NUMBER OF POLES / POLANZAHL / КОЛИЧЕСТВО ПОЛЮСОВ	INFORMATIONS BATTERIE / COIL DATA / WÄRMETAUSCHERDATEN / ДАННЫЕ БАТАРЕИ — VOLUME INTÉRIEUR / INTERNAL VOLUME / INNENVOLUMEN/ВНУТРЕННИЙ ОБЪЕМ	CONNEXIONS / CONNECTIONS / ANSCHLÜSSE / СОЕДИНЕНИЯ — ENTRÉE / INLET / EINTRITT/ ВХОД	SORTIE / OUTLET / AUSTRITT/ ВЫХОД	DIMENSIONS/ DIMENSIONS / ABMESSUNGEN / ГАБАРИТНЫЕ РАЗМЕРЫ — A	B	C	E1	E2	E3	F	G	H	POIDS / WEIGHT / GEWICHT / ВЕС
		kW		kcal/h			m³/h		m³/h		kPa						dB(A) 10m		dB		kW		A																		
		Δ	Y	Δ	Y	m²	Δ	Y	Δ	Y	Δ	Y	Δ	Y	Δ	Y	Δ	Y	Δ	Y	Δ	Y	Δ	Y	PCS	mm	V/Ph/Hz		dm³	mm		mm									kg
2,1 mm	BE-2x980AB1-B06T	1204,8	1204,8	1035941	1035941,3	4524,5	383845	383845,1	209,1	209,1	37	37,0	42,1	42,1	D	D	66	66,0	97	97,0	28,6	28,6	44,10	44,1	18	800	400/3/50	6	602,0	2x5"	2x5"	2763	2400	11250	1250	2400	3600	2330	11850	11500	5103
	BE-2X980AC1-B01C	1296,3	1016,6	1114617	874118,4	5185,5	369665	267991,8	225,0	176,4	30	19,5	43,2	51,1	D	C	61	55,0	94	88,0	30,0	19,9	67,33	37,9	18	800	400/3/50	6	704,4	2x6"	2x6"	2453	2300	11250	1250	2400	3600	2230	11850	11500	5001
	BE-2X980AC1-B01T	1380,2	1083,5	1186758	931642,1	6032,7	381585	278855,6	239,5	188,0	27	17,5	46,5	54,7	C	C	61	55,0	94	88,0	29,7	19,8	66,98	37,7	18	800	400/3/50	6	816,2	2x6"	2x6"	2750	2400	11250	1250	2400	3600	2330	11850	11500	5606
	BE-2x980AC1-B06C	1290,6	1290,6	1109716	1109716,0	5185,5	367446	367445,9	224,0	224,0	35	35,0	43,7	43,7	D	D	66	66,0	97	96,9	29,5	29,5	45,59	45,6	18	800	400/3/50	6	650,7	2x5"	2x5"	2466	2300	11250	1250	2400	3600	2230	11850	11500	4941
	BE-2x980AC1-B06T	1365,2	1365,2	1173860	1173860,4	6032,7	376026	376025,6	237,0	237,0	32	32,4	47,1	47,1	C	C	66	66,0	97	96,9	29,0	29,0	44,82	44,8	18	800	400/3/50	6	755,2	2x5"	2x5"	2763	2400	11250	1250	2400	3600	2330	11850	11500	5547
	BE-2x980AD1-B01C	1385,7	1062,7	1191487	913757,3	6481,9	356929	256695,6	240,4	184,3	31	18,8	45,7	53,4	C	C	63	57,0	94	88,0	30,3	19,9	67,69	38,1	18	800	400/3/50	6	782,0	2x5"	2x5"	2453	2300	11250	1250	2400	3600	2230	11850	11500	5382
	BE-2x980AD1-B01T	1475,7	1135,2	1268873	976096,0	7540,9	371311	269544,2	256,0	196,9	23	14,1	49,2	57,3	C	C	63	57,0	94	88,0	30,0	19,8	67,28	37,9	18	800	400/3/50	6	969,4	2x6"	2x6"	2750	2400	11250	1250	2400	3600	2330	11850	11500	6051
	BE-2x980AD1-B06C	1390,5	1390,5	1195614	1195614,5	6481,9	358509	358509,1	241,2	241,2	31	30,7	46,5	46,5	C	C	66	66,0	97	96,9	29,9	29,9	46,37	46,4	18	800	400/3/50	6	782,0	2x5"	2x5"	2466	2300	11250	1250	2400	3600	2230	11850	11500	5323
	BE-2x980AD1-B06T	1467,2	1467,2	1261565	1261564,6	7540,9	368628	368628,4	254,5	254,5	22	22,4	49,9	49,9	C	C	66	66,0	97	96,9	29,4	29,4	45,49	45,5	18	800	400/3/50	6	969,4	2x6"	2x6"	2763	2400	11250	1250	2400	3600	2330	11850	11500	5991
	BE-380FB1-B01	280,7	219,3	241358	188564	1608,4	69399	51685	48,7	38,0	69	45	58,5	68,5	C	C	55	48	86	79	4,8	3,2	11,01	6,20	3	800	400/3/50	6	300,1	2x2 1/2"	2x2 1/2"	1808	1150	7660	2430	2400	-	1050	8260	-	1336
	BE-380FB1-B06	272,4	272,4	234222	234222	1608,4	66902	66902	47,2	47,2	65	65	59,2	59,2	C	C	58	58	88	88	4,6	4,6	7,07	7,07	3	800	400/3/50	6	300,1	2x2 1/2"	2x2 1/2"	1821	1150	7660	2430	2400	-	1050	8260	-	1326
	BE-380FC1-B01	303,8	233,3	261221	200602	2144,5	68737	51058	52,7	40,5	51	32	63,3	72,9	C	B	55	48	86	79	4,8	3,2	11,03	6,21	3	800	400/3/50	6	391,6	2x2 1/2"	2x2 1/2"	1808	1150	7660	2430	2400	-	1050	8260	-	1506
	BE-380FC1-B06	294,8	294,8	253482	253482	2144,5	66416	66416	51,1	51,1	48	48	64,1	64,1	C	C	57	57	88	88	4,6	4,6	7,12	7,12	3	800	400/3/50	6	391,6	2x2 1/2"	2x2 1/2"	1821	1150	7660	2430	2400	-	1050	8260	-	1496
	BE-380FD1-B01	318,2	241,1	273603	207309	2677,6	68094	50455	55,2	41,8	110	68	64,9	73,1	C	B	55	48	85	79	4,9	3,3	11,04	6,22	3	800	400/3/50	6	471,6	2x2 1/2"	2x2 1/2"	1808	1150	7660	2430	2400	-	1050	8260	-	1663
	BE-380FD1-B06	309,0	309,0	265692	265692	2677,6	65942	65942	53,6	53,6	105	105	65,7	65,7	C	C	57	57	88	88	4,7	4,7	7,17	7,17	3	800	400/3/50	6	471,6	2x2 1/2"	2x2 1/2"	1821	1150	7660	2430	2400	-	1050	8260	-	1653
	BE-480FB1-B01	374,3	292,3	321840	251333	2144,5	92532	68913	64,9	50,7	73	47	58,5	68,0	C	C	56	49	87	80	6,4	4,3	14,68	8,26	4	800	400/3/50	6	391,6	2x2 1/2"	2x2 1/2"	1808	1150	10060	2430	2400	-	1050	10660	-	1758
	BE-480FB1-B06	363,1	363,1	312210	312210	2144,5	89202	89202	63,0	63,0	69	69	59,5	59,5	C	C	59	59	89	89	6,1	6,1	9,43	9,43	4	800	400/3/50	6	391,6	2x2 1/2"	2x2 1/2"	1821	1150	10060	2430	2400	-	1050	10660	-	1745
	BE-480FC1-B01	407,7	312,8	350559	268960	2859,4	91649	68077	70,7	54,3	104	65	63,7	72,7	C	B	56	49	87	80	6,4	4,3	14,70	8,27	4	800	400/3/50	6	522,5	2x3"	2x3"	1808	1150	10060	2430	2400	-	1050	10660	-	1982
	BE-480FC1-B06	395,6	395,6	340155	340155	2859,4	88555	88555	68,6	68,6	98	98	63,8	63,8	C	C	58	58	89	89	6,2	6,2	9,49	9,49	4	800	400/3/50	6	522,5	2x3"	2x3"	1821	1150	10060	2430	2400	-	1050	10660	-	1968
	BE-480FD1-B01	423,6	321,0	364230	276010	3574,2	90792	67273	73,5	55,7	77	47	65,2	74,7	C	B	56	49	86	80	6,5	4,3	14,72	8,29	4	800	400/3/50	6	644,5	2x3"	2x3"	1808	1150	10060	2430	2400	-	1050	10660	-	2206
	BE-480FD1-B06	411,3	411,3	353654	353654	3574,2	87923	87923	71,4	71,4	73	73	66,3	66,3	C	C	58	58	89	89	6,2	6,2	9,55	9,55	4	800	400/3/50	6	644,5	2x3"	2x3"	1821	1150	10060	2430	2400	-	1050	10660	-	2193
	BE-580EB1-B01	381,7	301,1	328203	258899	1340,3	108705	79791	66,2	52,2	102	67	46,5	54,7	C	C	56	50	87	81	8,2	5,5	18,54	10,44	5	800	400/3/50	6	254,3	2x2 1/2"	2x2 1/2"	1808	1150	6460	1230	1200	-	1050	7060	-	1424
	BE-580EB1-B06	375,6	375,6	322958	322958	1340,3	106417	106417	65,2	65,2	99	99	47,0	47,0	C	C	59	59	90	90	8,0	8,0	12,27	12,27	5	800	400/3/50	6	254,3	2x2 1/2"	2x2 1/2"	1821	1150	6460	1230	1200	-	1050	7060	-	1408
	BE-580EC1-B01	421,3	325,2	362253	279622	1787,1	105642	77159	73,1	56,4	72	46	50,8	59,1	C	C	56	50	87	81	8,3	5,5	18,62	10,49	5	800	400/3/50	6	339,5	2x3"	2x3"	1808	1150	6460	1230	1200	-	1050	7060	-	1567
	BE-580EC1-B06	416,6	416,6	358211	358211	1787,1	104192	104192	72,3	72,3	71	71	51,4	51,4	C	C	59	59	90	90	8,1	8,1	12,48	12,48	5	800	400/3/50	6	339,5	2x3"	2x3"	1821	1150	6460	1230	1200	-	1050	7060	-	1551
	BE-580ED1-B01	442,4	334,6	380395	287704,1	2233,9	102714	74470,1	76,7	58,0	56	33,9	53,3	60,8	C	C	56	50,0	87	81,0	8,3	5,5	18,70	10,5	5	800	400/3/50	6	415,7	2x3"	2x3"	1808	1150	6460	1230	1200	-	1050	7060	-	1710
	BE-580ED1-B06	440,1	440,1	378418	378417,8	2233,9	102090	102089,7	76,3	76,3	55	55,3	53,7	53,7	C	C	59	59,0	90	89,9	8,2	8,2	12,67	12,7	5	800	400/3/50	6	415,7	2x3"	2x3"	1821	1150	6460	1230	1200	-	1050	7060	-	1694
	BE-680EB1-B01	455,8	359,7	391917	309286,2	1608,4	130446	95749,5	79,1	62,4	75	49,2	46,5	54,5	C	C	57	51,0	88	82,0	9,8	6,6	22,24	12,5	6	800	400/3/50	6	309,0	2x3"	2x3"	1808	1150	7660	1230	1200	-	1050	8260	-	1695
	BE-680EB1-B06	448,6	448,6	385726	385726,5	1608,4	127701	127701,0	77,8	77,8	73	73,0	46,7	46,7	C	C	60	60,0	91	91,0	9,6	9,6	14,73	14,7	6	800	400/3/50	6	309,0	2x3"	2x3"	1821	1150	7660	1230	1200	-	1050	8260	-	1675
	BE-680EC1-B01	508,8	392,5	437489	337489,2	2144,5	126770	92591,1	88,3	68,1	119	74,8	51,4	59,5	C	C	57	51,0	88	82,0	9,9	6,6	22,34	12,6	6	800	400/3/50	6	400,5	2x3"	2x3"	1808	1150	7660	1230	1200	-	1050	8260	-	1865
	BE-680EC1-B06	503,1	503,1	432588	432588,0	2144,5	125031	125030,7	87,3	87,3	116	116,2	51,9	51,9	C	C	60	60,0	91	90,9	9,7	9,7	14,97	15,0	6	800	400/3/50	6	400,5	2x3"	2x3"	1821	1150	7660	1230	1200	-	1050	8260	-	1845
	BE-680ED1-B01	533,8	403,5	458985	346947,5	2680,6	123257	89364,1	92,6	70,0	91	55,2	53,4	61,1	C	C	57	51,0	88	82,0	10,0	6,6	22,44	12,7	6	800	400/3/50	6	492,0	2x3"	2x3"	1808	1150	7660	1230	1200	-	1050	8260	-	2036
	BE-680ED1-B06	531,0	531,0	456578	456577,7	2680,6	122508	122507,6	92,1	92,1	90	90,1	54,2	54,2	C	C	60	60,0	91	90,9	9,8	9,8	15,20	15,2	6	800	400/3/50	6	492,0	2x3"	2x3"	1821	1150	7660	1230	1200	-	1050	8260	-	2016
	BE-780EB1-B01	535,3	422,3	460275	363112,5	1876,5	152187	111707,7	92,9	73,2	114	74,9	46,5	54,8	C	C	58	52,0	89	82,5	11,5	7,7	25,95	14,6	7	800	400/3/50	6	354,7	2x3"	2x3"	1808	1150	8860	1230	1200	-	1050	9460	-	1966
	BE-780EB1-B06	526,9	526,9	453052	453052,3	1876,5	148984	148984,4	91,4	91,4	111	111,1	47,0	47,0	C	C	61	61,0	92	91,5	11,2	11,2	17,18	17,2	7	800	400/3/50	6	354,7	2x3"	2x3"	1821	1150	8860	1230	1200	-	1050	9460	-	1942
	BE-780EC1-B01	590,6	455,8	507824	391917,4	2500,2	147899	108022,9	102,4	79,1	80	50,7	50,9	59,2	C	C	58	52,0	89	82,5	11,6	7,7	26,07	14,7	7	800	400/3/50	6	478,8	2x4"	2x4"	1808	1150	8860	1230	1200	-	1050	9460	-	2158
	BE-780EC1-B06	584,0	584,0	502149	502149,5	2500,2	145869	145869,2	101,3	101,3	79	78,7	51,7	51,7	C	C	61	61,0	91	91,4	11,3	11,3	17,47	17,5	7	800	400/3/50	6	478,8	2x4"	2x4"	1821	1150	8860	1230	1200	-	1050	9460	-	2135
	BE-780ED1-B01	620,2	469,0	533276	403267,3	3126,5	143800	104258,1	107,6	81,4	60	36,5	53,0	60,9	C	C	58	52,0	89	82,5	11,7	7,7	26,18	14,8	7	800	400/3/50	6	588,9	2x4"	2x4"	1808	1150	8860	1230	1200	-	1050	9460	-	2360
	BE-780ED1-B06	616,9	616,9	530438	530438,4	3126,5	142926	142925,5	107,0	107,0	59	59,3	53,6	53,6	C	C	61	61,0	91	91,4	11,5	11,5	17,73	17,7	7	800	400/3/50	6	588,9	2x4"	2x4"	1821	1150	8860	1230	1200	-	1050	9460	-	2337
	BE-880EB1-B01	604,0	477,0	519346	410146,1	2144,5	173929	127665,9	104,8	82,7	52	34,1	46,1	54,8	C	C	58	52,0	89	83,0	13,1	8,7	29,65	16,7	8	800	400/3/50	6	424,5	2x4"	2x4"	1808	1150	10060	1230	1200	-	1050	10660	-	2237

PAS D'AILETTE / FIN SPACING / LAMELLENABSTAND / ШАГ РЕБРА	MODÈLE KARYER / KARYER MODEL / МОДЕЛЬ KARYER	CAPACITÉ / CAPACITY / LEISTUNG / МОЩНОСТЬ — T ambiante / Tambient / Umgebungstemp/ Т окружающей среды =25°C, ΔT=15°C Su / Water / Wasser / Вода, T entrée, eau / T inlet, water / Wassereintrittstemp. / Т воды на входе = 40°C, TSORTIE, su / Toutlet, water / Wasseraustrittstemp. / Т воды на выходе =35°C				SURFACE TOTALE / TOTAL SURFACE / GESAMTFLÄCHE / ОБЩАЯ ПЛОЩАДЬ	CÔTÉ AIR / AIR SIDE / LUFTSEITE / СТОРОНА ВОЗДУХА — DÉBIT D'AIR / AIR FLOW / LUFTMENGE / РАСХОД ВОЗДУХА		CÔTÉ FLUIDE/ FLUID SIDE / MEDIUMSEITE / СТОРОНА ЖИДКОСТИ — DÉBIT DE FLUIDE/ FLUID FLOW / MEDIUMMENGE / РАСХОД ЖИДКОСТИ		CÔTÉ FLUIDE / PRESSURE DROP FLUID SIDE / MEDIUMSEITIGER DRUCKVERLUST / ПАДЕНИЕ ДАВЛЕНИЯ СО СТОРОНЫ ЖИДКОСТИ		ÉNERGIE / ENERGY / ENERGIE / ЭНЕРГИЯ — TAUX D'EFFICACITÉ ÉNERGÉTIQUE / ENERGY EFFICIENCY RATIO / ENERGIEEFFIZIENZRATE / КЛАСС ЭНЕРГОЭФФЕКТИВНОСТИ		CLASSE D'EFFICACITÉ ÉNERGÉTIQUE / ENERGY EFFICIENCY CLASS / ENERGIEEFFIZIENZKLASSE / КОЭФФИЦИЕНТ ЭНЕРГОЭФФЕКТИВНОСТИ		ACOUSTIQUE / SOUND / SCHALLPEGEL / ЗВУК — NIVEAU DE PRESSION SONORE / SOUND PRESSURE LEVEL / SCHALLDRUCKPEGEL / УРОВЕНЬ ЗВУКОВОГО ДАВЛЕНИЯ		NIVEAU DE PUISSANCE SONORE / SOUND POWER LEVEL / SCHALLLEISTUNGSPEGEL / УРОВЕНЬ ЗВУКОВОЙ МОЩНОСТИ		INFORMATIONS VENTILATEUR / FAN DATA / LÜFTERDATEN / ДАННЫЕ ВЕНТИЛЯТОРА — PUISSANCE TOTALE / TOTAL POWER / GESAMTLEISTUNG / ОБЩАЯ МОЩНОСТЬ		COURANT TOTAL / TOTAL CURRENT / GESAMTSTROMAUFNAHME / ОБЩИЙ ТОК		NOMBRE DE VENTILATEURS / NUMBER OF FANS / LÜFTERANZAHL / КОЛИЧЕСТВО ВЕНТИЛЯТОРОВ	DIAMÈTRE DU VENTILATEUR / FAN DIAMETER / LÜFTERDURCHMESSER / ДИАМЕТР ВЕНТИЛЯТОРА	MOTEUR / MOTOR / MOTOR	NOMBRE DE PÔLES / NUMBER OF POLES / POLANZAHL / КОЛИЧЕСТВО ПОЛЮСОВ	INFORMATIONS BATTERIE / COIL DATA / WÄRMETAUSCHERDATEN / ДАННЫЕ БАТАРЕИ — VOLUME INTÉRIEUR / INTERNAL VOLUME / INNENVOLUMEN/ВНУТРЕННИЙ ОБЪЕМ	CONNEXIONS / CONNECTIONS / ANSCHLÜSSE / СОЕДИНЕНИЯ — ENTRÉE / INLET / EINTRITT/ ВХОД	SORTIE / OUTLET / AUSTRITT/ ВЫХОД	DIMENSIONS/ DIMENSIONS / ABMESSUNGEN / ГАБАРИТНЫЕ РАЗМЕРЫ									POIDS / WEIGHT / GEWICHT / ВЕС
		kW		kcal/h			m³/h		m³/h		kPa						dB(A) 10m		dB		kW		A										A	B	C	E1	E2	E3	F	G	H	
		Δ	Y	Δ	Y	m²	Δ	Y	Δ	Y	Δ	Y	Δ	Y	Δ	Y	Δ	Y	Δ	Y	Δ	Y	Δ	Y	PCS	mm	V/Ph/Hz		dm³	mm		mm										kg
2,1 mm	BE-880EB1-B06	594,5	594,5	511178	511177,9	2144,5	170268	170267,9	103,2	103,2	51	50,5	46,8	46,8	C	C	61	61,0	92	92,0	12,7	12,7	19,63	19,6	8	800	400/3/50	6	424,5	2x4"	2x4"	1821	1150	10060	1230	1200	-	1050	10660	-	2211
	BE-880EC1-B01	667,5	515,7	573947	443422,1	2859,4	169027	123454,8	115,8	89,5	40	25,1	50,6	58,6	C	C	58	52,0	89	83,0	13,2	8,8	29,79	16,8	8	800	400/3/50	6	546,5	2x4"	2x4"	1808	1150	10060	1230	1200	-	1050	10660	-	2464
	BE-880EC1-B06	660,2	660,2	567670	567669,7	2859,4	166708	166707,6	114,5	114,5	39	39,0	51,2	51,2	C	C	61	61,0	92	91,9	12,9	12,9	19,96	20,0	8	800	400/3/50	6	546,5	2x4"	2x4"	1821	1150	10060	1230	1200	-	1050	10660	-	2438
	BE-880ED1-B01	701,7	531,4	603353	456921,6	3574,2	164343	119152,2	121,7	92,2	32	19,1	52,8	60,4	C	C	58	52,0	89	83,0	13,3	8,8	29,92	16,9	8	800	400/3/50	6	668,5	2x4"	2x4"	1808	1150	10060	1230	1200	-	1050	10660	-	2691
	BE-880ED1-B06	698,1	698,1	600258	600257,8	3574,2	163343	163343,5	121,1	121,1	31	31,2	53,3	53,3	C	C	61	61,0	92	91,9	13,1	13,1	20,26	20,3	8	800	400/3/50	6	668,5	2x4"	2x4"	1821	1150	10060	1230	1200	-	1050	10660	-	2665
	BE-980EB1-B01	683,5	539,5	587704	463886,4	2412,6	195670	143624,2	118,6	93,6	72	47,2	46,2	55,1	C	C	59	53,0	90	83,5	14,8	9,8	33,36	18,8	9	800	400/3/50	6	470,2	2x4"	2x4"	1808	1150	11260	1230	1200	-	1050	11860	-	2508
	BE-980EB1-B06	672,7	672,7	578418	578417,7	2412,6	191551	191551,4	116,7	116,7	70	69,9	47,0	47,0	C	C	62	62,0	93	92,5	14,3	14,3	22,09	22,1	9	800	400/3/50	6	470,2	2x4"	2x4"	1821	1150	11260	1230	1200	-	1050	11860	-	2478
	BE-980EC1-B01	754,9	583,0	649097	501289,6	3216,8	190156	138886,6	131,0	101,1	55	34,5	50,7	58,9	C	C	59	53,0	90	83,5	14,9	9,9	33,51	18,9	9	800	400/3/50	6	607,5	2x4"	2x4"	1808	1150	11260	1230	1200	-	1050	11860	-	2762
	BE-980EC1-B06	746,6	746,6	641960	641960,3	3216,8	187546	187546,1	129,5	129,5	54	53,7	51,5	51,5	C	C	62	62,0	92	92,4	14,5	14,5	22,46	22,5	9	800	400/3/50	6	607,5	2x4"	2x4"	1821	1150	11260	1230	1200	-	1050	11860	-	2732
	BE-980ED1-B01	793,1	600,2	681943	516079,0	4021,0	184886	134046,2	137,6	104,1	43	26,1	52,9	60,6	C	C	59	53,0	90	83,5	15,0	9,9	33,66	19,0	9	800	400/3/50	6	744,7	2x4"	2x4"	1808	1150	11260	1230	1200	-	1050	11860	-	3017
	BE-980ED1-B06	789,0	789,0	678418	678417,7	4021,0	183761	183761,4	136,9	136,9	43	42,7	53,7	53,7	C	C	62	62,0	92	92,4	14,7	14,7	22,80	22,8	9	800	400/3/50	6	744,7	2x4"	2x4"	1821	1150	11260	1230	1200	-	1050	11860	-	2987
	BE-2x380FB1-B01C	526,3	412,9	452536	355030,0	2460,6	136556	101253,3	91,3	71,6	105	68,5	54,3	63,5	C	C	58	51,0	88	82,0	9,7	6,5	22,07	12,4	6	800	400/3/50	6	460,1	2x3"	2x3"	2453	2300	7650	2450	2400	-	2230	8250	7900	2448
	BE-2x380FB1-B01T	546,7	427,8	470077	367841,7	2862,7	137935	102550,0	94,8	74,2	80	52,1	56,4	65,8	C	C	58	51,0	89	82,0	9,7	6,5	22,04	12,4	6	800	400/3/50	6	573,7	2x4"	2x4"	2750	2400	7650	2450	2400	-	2330	8250	7900	2730
	BE-2x380FB1-B06C	512,8	512,8	440929	440928,5	2460,6	132156	132155,7	89,0	89,0	101	100,7	55,1	55,1	C	C	60	60,0	91	91,2	9,3	9,3	14,30	14,3	6	800	400/3/50	6	460,1	2x3"	2x3"	2466	2300	7650	2450	2400	-	2230	8250	7900	2428
	BE-2x380FB1-B06T	531,3	531,3	456836	456835,6	2862,7	133171	133171,4	92,2	92,2	76	76,5	57,1	57,1	C	C	61	61,0	91	91,3	9,3	9,3	14,20	14,2	6	800	400/3/50	6	573,7	2x4"	2x4"	2763	2400	7650	2450	2400	-	2330	8250	7900	2711
	BE-2x380FC1-B01C	574,8	442,4	494239	380395,4	3280,8	134586	99427,5	99,7	76,7	70	44,3	59,3	68,1	C	C	57	51,0	88	82,0	9,7	6,5	22,13	12,5	6	800	400/3/50	6	631,2	2x4"	2x4"	2453	2300	7650	2450	2400	-	2230	8250	7900	2722
	BE-2x380FC1-B01T	594,1	456,7	510834	392691,2	3816,9	136360	101070,0	103,1	79,2	58	36,5	61,2	70,3	C	B	58	51,0	88	82,0	9,7	6,5	22,08	12,4	6	800	400/3/50	6	733,9	2x4"	2x4"	2750	2400	7650	2450	2400	-	2330	8250	7900	3049
	BE-2x380FC1-B06C	560,7	560,7	482115	482115,1	3280,8	130698	130697,7	97,3	97,3	67	67,3	59,6	59,6	C	C	60	60,0	91	91,1	9,4	9,4	14,44	14,4	6	800	400/3/50	6	631,2	2x4"	2x4"	2466	2300	7650	2450	2400	-	2230	8250	7900	2702
	BE-2x380FC1-B06T	577,7	577,7	496732	496732,5	3816,9	132011	132010,8	100,2	100,2	55	55,5	62,1	62,1	C	C	60	60,0	91	91,2	9,3	9,3	14,31	14,3	6	800	400/3/50	6	733,9	2x4"	2x4"	2763	2400	7650	2450	2400	-	2330	8250	7900	3029
	BE-2x380FD1-B01C	601,0	455,8	516767	391917,4	4101,0	132680	97693,7	104,3	79,1	53	32,5	61,3	70,1	C	B	57	51,0	88	82,0	9,8	6,5	22,18	12,5	6	800	400/3/50	6	768,4	2x4"	2x4"	2453	2300	7650	2450	2400	-	2230	8250	7900	2995
	BE-2x380FD1-B01T	619,5	469,9	532674	404041,2	4771,1	134834	99654,9	107,5	81,5	44	27,1	63,9	72,3	C	B	57	51,0	88	82,0	9,7	6,5	22,12	12,5	6	800	400/3/50	6	894,0	2x4"	2x4"	2750	2400	7650	2450	2400	-	2330	8250	7900	3368
	BE-2x380FD1-B06C	587,3	587,3	504987	504987,0	4101,0	129287	129287,3	101,9	101,9	51	51,0	61,8	61,8	C	C	60	60,0	91	91,1	9,5	9,5	14,58	14,6	6	800	400/3/50	6	768,4	2x4"	2x4"	2466	2300	7650	2450	2400	-	2230	8250	7900	2976
	BE-2x380FD1-B06T	603,0	603,0	518487	518486,5	4771,1	130881	130881,1	104,6	104,6	42	42,2	64,1	64,1	C	C	60	60,0	91	91,2	9,4	9,4	14,42	14,4	6	800	400/3/50	6	894,0	2x4"	2x4"	2763	2400	7650	2450	2400	-	2330	8250	7900	3348
	BE-2x480FB1-B01C	701,7	550,4	603353	473258,7	3280,8	182074	135004,4	121,7	95,5	99	64,6	54,4	63,3	C	C	59	52,0	89	83,0	12,9	8,7	29,43	16,6	8	800	400/3/50	6	631,2	2x4"	2x4"	2453	2300	10050	2450	4800	-	2230	10650	10300	3172
	BE-2x480FB1-B01T	728,8	570,4	626655	490455,6	3816,9	183913	136733,3	126,4	98,9	83	53,7	56,5	65,6	C	C	59	52,0	90	83,0	12,9	8,7	29,38	16,5	8	800	400/3/50	6	733,9	2x4"	2x4"	2750	2400	10050	2450	4800	-	2330	10650	10300	3535
	BE-2x480FB1-B06C	683,6	683,6	587790	587790,0	3280,8	176208	176207,6	118,6	118,6	95	94,8	55,1	55,1	C	C	61	61,0	92	92,2	12,4	12,4	19,06	19,1	8	800	400/3/50	6	631,2	2x4"	2x4"	2466	2300	10050	2450	4800	-	2230	10650	10300	3146
	BE-2x480FB1-B06T	708,3	708,3	609028	609028,2	3816,9	177562	177561,8	122,9	122,9	79	78,9	57,6	57,6	C	C	62	62,0	92	92,3	12,3	12,3	18,93	18,9	8	800	400/3/50	6	733,9	2x4"	2x4"	2763	2400	10050	2450	4800	-	2330	10650	10300	3509
	BE-2x480FC1-B01C	766,4	589,8	658985	507136,6	4374,4	179448	132570,1	132,9	102,3	73	46,0	59,0	67,8	C	C	58	52,0	89	83,0	13,0	8,7	29,50	16,6	8	800	400/3/50	6	814,2	2x4"	2x4"	2453	2300	10050	2450	4800	-	2230	10650	10300	3535
	BE-2x480FC1-B01T	791,9	608,8	680911	523473,6	5087,2	181813	134759,9	137,4	105,6	63	39,1	61,4	70,0	C	C	59	52,0	89	83,0	12,9	8,7	29,44	16,6	8	800	400/3/50	6	939,7	2x4"	2x4"	2750	2400	10050	2450	4800	-	2330	10650	10300	3951
	BE-2x480FC1-B06C	747,5	747,5	642734	642734,1	4374,4	174264	174263,6	129,7	129,7	70	70,2	59,8	59,8	C	C	61	61,0	92	92,1	12,5	12,5	19,25	19,3	8	800	400/3/50	6	814,2	2x4"	2x4"	2466	2300	10050	2450	4800	-	2230	10650	10300	3509
	BE-2x480FC1-B06T	770,0	770,0	662081	662080,7	5087,2	176014	176014,4	133,6	133,6	59	59,5	62,1	62,1	C	C	61	61,0	92	92,2	12,4	12,4	19,08	19,1	8	800	400/3/50	6	939,7	2x4"	2x4"	2763	2400	10050	2450	4800	-	2330	10650	10300	3924
	BE-2x480FD1-B01C	801,3	607,7	688994	522527,8	5467,9	176906	130258,3	139,0	105,4	57	34,5	61,6	69,9	C	C	58	52,0	89	83,0	13,0	8,7	29,57	16,7	8	800	400/3/50	6	997,1	2x4"	2x4"	2453	2300	10050	2450	4800	-	2230	10650	10300	3898
	BE-2x480FD1-B01T	825,8	626,4	710060	538606,9	6360,5	179778	132873,2	143,3	108,7	48	29,5	63,5	72,0	C	B	58	52,0	89	83,0	13,0	8,7	29,49	16,6	8	800	400/3/50	6	1157,0	2x4"	2x4"	2750	2400	10050	2450	4800	-	2330	10650	10300	4377
	BE-2x480FD1-B06C	783,0	783,0	673259	673258,6	5467,9	172383	172383,0	135,8	135,8	54	54,3	62,1	62,1	C	C	61	61,0	92	92,1	12,6	12,6	19,43	19,4	8	800	400/3/50	6	997,1	2x4"	2x4"	2466	2300	10050	2450	4800	-	2230	10650	10300	3872
	BE-2x480FD1-B06T	803,9	803,9	691229	691229,4	6360,5	174508	174508,1	139,5	139,5	46	46,2	64,3	64,3	C	C	61	61,0	92	92,2	12,5	12,5	19,23	19,2	8	800	400/3/50	6	1157,0	2x4"	2x4"	2763	2400	10050	2450	4800	-	2330	10650	10300	4350
	BE-2x580EB1-B01C	685,5	541,4	589424	465520,1	2050,5	207081	150510,4	119,0	93,9	131	86,4	41,3	49,2	D	C	59	53,0	90	84,0	16,6	11,0	37,36	21,1	10	800	400/3/50	6	425,3	2x4"	2x4"	2453	2300	6450	1250	3600	-	2230	7050	6700	2657
	BE-2x580EB1-B01T	730,2	576,8	627859	495958,6	2385,6	213377	156106,1	126,7	100,1	114	75,0	44,3	52,4	D	C	59	53,0	90	84,0	16,5	11,0	37,18	20,9	10	800	400/3/50	6	493,7	2x4"	2x4"	2750	2400	6450	1250	3600	-	2330	7050	6700	2983
	BE-2x580EB1-B06C	681,4	681,4	585898	585898,4	2050,5	205370	205370,4	118,3	118,3	130	129,9	41,8	41,8	D	D	62	62,0	93	92,9	16,3	16,3	25,22	25,2	10	800	400/3/50	6	425,3	2x4"	2x4"	2466	2300	6450	1250	3600	-	2230	7050	6700	2624
	BE-2x580EB1-B06T	721,4	721,4	620292	620292,2	2385,6	209918	209918,3	125,2	125,2	112	111,5	44,8	44,8	D	D	62	62,0	93	93,0	16,1	16,1	24,81	24,8	10	800	400/3/50	6	493,7	2x4"	2x4"	2763	2400	6450	1250	3600	-	2330	7050	6700	2950
	BE-2x580EC1-B01C	757,4	581,7	651247	500171,8	2734,0	198189	142521,5	131,4	100,9	98	61,1	45,1	52,4	C	C	59	53,0	90	84,0	16,8	11,1	37,61	21,2	10	800	400/3/50	6	539,7	2x4"	2x4"	2453	2300	6450	1250	3600	-	2230	7050	6700	2892

PAS D'AILETTE / FIN SPACING / LAMELLENABSTAND / ШАГ РЕБРА	MODÈLE KARYER / KARYER MODEL МОДЕЛЬ KARYER	CAPACITÉ / CAPACITY / LEISTUNG / МОЩНОСТЬ (T ambiante / Tambient / Umgebungstemp/ T окружающей среды =25°C; ΔT=15°C Su / Water / Wasser / Вода, T entrée, eau / Tinlet, water / Wassereintrittstemp. / T воды на входе = 40°C, TSORTIE, su / Toutlet, water / Wasseraustrittstemp. / T воды на выходе =35°C) kW Δ	kW Y	kcal/h Δ	kcal/h Y	SURFACE TOTALE / TOTAL SURFACE / GESAMTFLÄCHE / ОБЩАЯ ПЛОЩАДЬ m²	CÔTÉ AIR / AIR SIDE / LUFTSEITE / СТОРОНА ВОЗДУХА: DÉBIT D'AIR / AIR FLOW / LUFTMENGE / РАСХОД ВОЗДУХА m³/h Δ	m³/h Y	CÔTÉ FLUIDE/ FLUID SIDE / MEDIUMSEITE / СТОРОНА ЖИДКОСТИ: DÉBIT DE FLUIDE/ FLUID FLOW / MEDIUMMENGE / РАСХОД ЖИДКОСТИ m³/h Δ	m³/h Y	CÔTÉ FLUIDE / PRESSURE DROP FLUID SIDE / MEDIUMSEITIGER DRUCKVERLUST / ПАДЕНИЕ ДАВЛЕНИЯ СО СТОРОНЫ ЖИДКОСТИ kPa Δ	kPa Y	ÉNERGIE / ENERGY / ENERGIE / ЭНЕРГИЯ: TAUX D'EFFICACITÉ ÉNERGÉTIQUE / ENERGY EFFICIENCY RATIO / ENERGIEEFFIZIENZRATE / КЛАСС ЭНЕРГОЭФФЕКТИВНОСТИ Δ	Y	CLASSE D'EFFICACITÉ ÉNERGÉTIQUE / ENERGY EFFICIENCY CLASS / ENERGIEEFFIZIENZKLASSE / КОЭФФИЦИЕНТ ЭНЕРГОЭФФЕКТИВНОСТИ Δ	Y	ACOUSTIQUE / SOUND / SCHALLPEGEL / ЗВУК: NIVEAU DE PRESSION SONORE / SOUND PRESSURE LEVEL / SCHALLDRUCKPEGEL / УРОВЕНЬ ЗВУКОВОГО ДАВЛЕНИЯ dB(A) 10m Δ	dB(A) 10m Y	NIVEAU DE PUISSANCE SONORE / SOUND POWER LEVEL / SCHALLLEISTUNGSPEGEL / УРОВЕНЬ ЗВУКОВОЙ МОЩНОСТИ dB Δ	dB Y	INFORMATIONS VENTILATEUR / FAN DATA / LÜFTERDATEN / ДАННЫЕ ВЕНТИЛЯТОРА: PUISSANCE TOTALE / TOTAL POWER / GESAMTLEISTUNG / ОБЩАЯ МОЩНОСТЬ kW Δ	kW Y	COURANT TOTAL / TOTAL CURRENT / GESAMTSTROMAUFNAHME / ОБЩИЙ ТОК A Δ	A Y	NOMBRE DE VENTILATEURS / NUMBER OF FANS / LÜFTERANZAHL / КОЛИЧЕСТВО ВЕНТИЛЯТОРОВ PCS	DIAMÈTRE DU VENTILATEUR / FAN DIAMETER / LÜFTERDURCHMESSER / ДИАМЕТР ВЕНТИЛЯТОРА mm	MOTEUR / MOTOR / MOTOR / МОТОР V/Ph/Hz	NOMBRE DE PÔLES / NUMBER OF POLES / POLANZAHL / КОЛИЧЕСТВО ПОЛЮСОВ	INFORMATIONS BATTERIE / COIL DATA / WÄRMETAUSCHERDATEN / ДАННЫЕ БАТАРЕИ: VOLUME INTÉRIEUR / INTERNAL VOLUME / INNENVOLUMEN/ВНУТРЕННИЙ ОБЪЕМ dm³	CONNEXIONS / CONNECTIONS / ANSCHLÜSSE / СОЕДИНЕНИЯ: ENTRÉE / INLET / EINTRITT/ ВХОД mm	SORTIE / OUTLET / AUSTRITT/ ВЫХОД mm	DIMENSIONS/ DIMENSIONS / ABMESSUNGEN / ГАБАРИТНЫЕ РАЗМЕРЫ A mm	B	C	E1	E2	E3	F	G	H	POIDS / WEIGHT / GEWICHT / ВЕС kg
2,1 mm	BE-2x580EC1-B01T	807,0	621,9	693895	534737,6	3180,7	206201	149668,5	140,0	107,9	86	53,9	48,3	56,5	C	C	59	53,0	90	84,0	16,7	11,0	37,38	21,1	10	800	400/3/50	6	627,1	2x4"	2x4"	2750	2400	6450	1250	3600	-	2330	7050	6700	3257
	BE-2x580EC1-B06C	760,1	760,1	653568	653568,2	2734,0	199100	199100,3	131,9	131,9	98	98,2	45,8	45,8	C	C	62	62,0	93	92,9	16,6	16,6	25,77	25,8	10	800	400/3/50	6	539,7	2x4"	2x4"	2466	2300	6450	1250	3600	-	2230	7050	6700	2859
	BE-2x580EC1-B06T	802,5	802,5	690026	690025,6	3180,7	204734	204734,2	139,2	139,2	85	84,9	49,2	49,2	C	C	62	62,0	93	92,9	16,3	16,3	25,28	25,3	10	800	400/3/50	6	627,1	2x4"	2x4"	2763	2400	6450	1250	3600	-	2330	7050	6700	3224
	BE-2x580ED1-B01C	792,2	596,9	681169	513241,5	3417,5	189625	135807,9	137,4	103,5	74	44,9	46,6	53,3	C	C	59	53,0	90	84,0	17,0	11,2	37,85	21,3	10	800	400/3/50	6	654,0	2x4"	2x4"	2453	2300	6450	1250	3600	-	2230	7050	6700	3127
	BE-2x580ED1-B01T	846,9	638,5	728203	549011,0	3975,9	199335	143471,0	146,9	110,8	67	40,2	50,4	57,5	C	C	59	53,0	90	84,0	16,8	11,1	37,58	21,2	10	800	400/3/50	6	760,5	2x4"	2x4"	2750	2400	6450	1250	3600	-	2330	7050	6700	3530
	BE-2x580ED1-B06C	804,9	804,9	692089	692089,2	3417,5	193286	193285,9	139,6	139,6	76	76,4	47,6	47,6	C	C	62	62,0	93	93,0	16,9	16,9	26,26	26,3	10	800	400/3/50	6	654,0	2x4"	2x4"	2466	2300	6450	1250	3600	-	2230	7050	6700	3094
	BE-2x580ED1-B06T	848,9	848,9	729922	729922,4	3975,9	199874	199873,7	147,2	147,2	67	66,8	51,1	51,1	C	C	62	62,0	93	92,9	16,6	16,6	25,70	25,7	10	800	400/3/50	6	760,5	2x4"	2x4"	2763	2400	6450	1250	3600	-	2330	7050	6700	3497
	BE-2x680EB1-B01C	818,4	646,6	703697	555975,8	2460,6	248497	180612,5	142,1	112,2	101	66,4	40,9	49,0	D	C	60	54,0	91	85,0	20,0	13,2	44,83	25,3	12	800	400/3/50	6	493,9	2x4"	2x4"	2453	2300	7650	1250	1200	2400	2230	8250	7900	3314
	BE-2x680EB1-B01T	871,9	689,0	749699	592433,2	2862,7	256052	187327,3	151,3	119,6	89	58,5	44,0	52,2	D	C	60	54,0	91	85,0	19,8	13,2	44,61	25,1	12	800	400/3/50	6	573,7	2x4"	2x4"	2750	2400	7650	1250	1200	2400	2330	8250	7900	3704
	BE-2x680EB1-B06C	813,5	813,5	699484	699483,9	2460,6	246444	246444,5	141,2	141,2	100	99,9	41,5	41,5	D	D	63	63,0	94	93,9	19,6	19,6	30,27	30,3	12	800	400/3/50	6	493,9	2x4"	2x4"	2466	2300	7650	1250	1200	2400	2230	8250	7900	3274
	BE-2x680EB1-B06T	861,5	861,5	740756	740756,5	2862,7	251902	251901,9	149,5	149,5	87	87,2	44,6	44,6	D	D	63	63,0	94	94,0	19,3	19,3	29,77	29,8	12	800	400/3/50	6	573,7	2x4"	2x4"	2763	2400	7650	1250	1200	2400	2330	8250	7900	3664
	BE-2x680EC1-B01C	904,7	695,2	777902	597764,2	3280,8	237826	171025,8	156,9	120,6	71	44,2	44,8	52,3	D	C	60	54,0	91	85,0	20,2	13,3	45,13	25,4	12	800	400/3/50	6	674,3	2x5"	2x5"	2453	2300	7650	1250	1200	2400	2230	8250	7900	3595
	BE-2x680EC1-B01T	974,8	750,7	838177	645485,6	3816,9	247441	179602,2	169,1	130,2	132	83,4	48,7	56,9	C	C	60	54,0	91	85,0	20,0	13,2	44,86	25,3	12	800	400/3/50	6	782,8	2x5"	2x5"	2750	2400	7650	1250	1200	2400	2330	8250	7900	4029
	BE-2x680EC1-B06C	907,9	907,9	780653	780653,3	3280,8	238920	238920,4	157,5	157,5	71	71,0	45,6	45,6	C	C	63	63,0	94	93,9	19,9	19,9	30,92	30,9	12	800	400/3/50	6	674,3	2x5"	2x5"	2466	2300	7650	1250	1200	2400	2230	8250	7900	3555
	BE-2x680EC1-B06T	969,3	969,3	833448	833447,8	3816,9	245681	245681,1	168,1	168,1	131	131,1	49,5	49,5	C	C	63	63,0	94	93,9	19,6	19,6	30,33	30,3	12	800	400/3/50	6	782,8	2x5"	2x5"	2763	2400	7650	1250	1200	2400	2330	8250	7900	3990
	BE-2x680ED1-B01C	956,4	720,1	822356	619174,4	4101,0	227550	162969,5	165,9	124,9	114	68,9	46,9	53,7	C	C	60	54,0	91	85,0	20,4	13,4	45,42	25,6	12	800	400/3/50	6	811,5	2x5"	2x5"	2453	2300	7650	1250	1200	2400	2230	8250	7900	3874
	BE-2x680ED1-B01T	1022,2	770,1	878934	662166,6	4771,1	239202	172165,1	177,3	133,6	99	60,1	50,6	57,9	C	C	60	54,0	91	85,0	20,2	13,3	45,09	25,4	12	800	400/3/50	6	942,9	2x5"	2x5"	2750	2400	7650	1250	1200	2400	2330	8250	7900	4356
	BE-2x680ED1-B06C	971,7	971,7	835511	835511,4	4101,0	231943	231943,1	168,5	168,5	117	117,1	47,9	47,9	C	C	63	63,0	94	94,0	20,3	20,3	31,51	31,5	12	800	400/3/50	6	811,5	2x5"	2x5"	2466	2300	7650	1250	1200	2400	2230	8250	7900	3834
	BE-2x680ED1-B06T	1024,5	1024,5	880911	880911,2	4771,1	239848	239848,5	177,7	177,7	100	99,7	51,5	51,5	C	C	63	63,0	94	93,9	19,9	19,9	30,84	30,8	12	800	400/3/50	6	942,9	2x5"	2x5"	2763	2400	7650	1250	1200	2400	2330	8250	7900	4316
	BE-2x780EB1-B01C	941,3	744,5	809372	640154,6	2870,7	289913	210714,6	163,3	129,2	49	32,5	40,4	48,3	D	C	61	55,0	92	86,0	23,3	15,4	52,30	29,5	14	800	400/3/50	6	605,6	2x5"	2x5"	2453	2300	8850	1250	1200	3600	2230	9450	9100	3784
	BE-2x780EB1-B01T	1024,2	809,0	880653	695614,6	3339,8	298727	218548,5	177,7	140,3	126	83,2	44,3	52,9	D	C	61	55,0	92	86,0	23,1	15,3	52,05	29,3	14	800	400/3/50	6	702,7	2x5"	2x5"	2750	2400	8850	1250	1200	3600	2330	9450	9100	4229
	BE-2x780EB1-B06C	935,7	935,7	804557	804557,0	2870,7	287519	287518,6	162,4	162,4	49	48,8	41,0	41,0	D	D	64	64,0	95	94,9	22,8	22,8	35,31	35,3	14	800	400/3/50	6	605,6	2x5"	2x5"	2466	2300	8850	1250	1200	3600	2230	9450	9100	3738
	BE-2x780EB1-B06T	1011,9	1011,9	870077	870077,2	3339,8	293886	293885,6	175,6	175,6	124	123,8	45,0	45,0	D	D	64	64,0	95	95,0	22,5	22,5	34,73	34,7	14	800	400/3/50	6	702,7	2x5"	2x5"	2763	2400	8850	1250	1200	3600	2330	9450	9100	4183
	BE-2x780EC1-B01C	1062,2	815,7	913327	701375,6	3827,6	277464	199530,1	184,3	141,5	108	67,5	45,0	52,6	C	C	61	55,0	92	86,0	23,6	15,5	52,65	29,7	14	800	400/3/50	6	765,8	2x5"	2x5"	2453	2300	8850	1250	1200	3600	2230	9450	9100	4108
	BE-2x780EC1-B01T	1131,6	871,8	973001	749612,9	4451,3	288681	209535,9	196,3	151,2	95	60,0	48,6	56,6	C	C	61	55,0	92	86,0	23,3	15,4	52,33	29,5	14	800	400/3/50	6	882,8	2x5"	2x5"	2750	2400	8850	1250	1200	3600	2330	9450	9100	4603
	BE-2x780EC1-B06C	1066,0	1066,0	916595	916594,8	3827,6	278740	278740,5	184,9	184,9	109	108,5	45,8	45,8	C	C	64	64,0	95	94,9	23,3	23,3	36,08	36,1	14	800	400/3/50	6	765,8	2x5"	2x5"	2466	2300	8850	1250	1200	3600	2230	9450	9100	4062
	BE-2x780EC1-B06T	1125,2	1125,2	967498	967497,6	4451,3	286628	286627,9	195,2	195,2	94	94,4	49,1	49,1	C	C	64	64,0	95	94,9	22,9	22,9	35,39	35,4	14	800	400/3/50	6	882,8	2x5"	2x5"	2763	2400	8850	1250	1200	3600	2330	9450	9100	4556
	BE-2x780ED1-B01C	1110,9	836,9	955202	719604,3	4784,5	265475	190131,1	192,7	145,2	81	49,1	46,7	53,6	C	C	61	55,0	92	86,0	23,8	15,6	52,99	29,8	14	800	400/3/50	6	925,9	2x5"	2x5"	2453	2300	8850	1250	1200	3600	2230	9450	9100	4435
	BE-2x780ED1-B01T	1187,4	895,0	1020980	769561,3	5565,4	279068	200859,3	206,0	155,3	72	43,7	50,5	57,7	C	C	61	55,0	92	86,0	23,5	15,5	52,61	29,6	14	800	400/3/50	6	1073,0	2x5"	2x5"	2750	2400	8850	1250	1200	3600	2330	9450	9100	4986
	BE-2x780ED1-B06C	1128,6	1128,6	970421	970421,1	4784,5	270600	270600,3	195,8	195,8	84	83,5	47,8	47,8	C	C	64	64,0	95	95,0	23,6	23,6	36,76	36,8	14	800	400/3/50	6	925,9	2x5"	2x5"	2466	2300	8850	1250	1200	3600	2230	9450	9100	4388
	BE-2x780ED1-B06T	1190,1	1190,1	1023302	1023301,5	5565,4	279823	279823,2	206,4	206,4	73	72,6	51,3	51,3	C	C	64	64,0	95	94,9	23,2	23,2	35,98	36,0	14	800	400/3/50	6	1073,0	2x5"	2x5"	2763	2400	8850	1250	1200	3600	2330	9450	9100	4940
	BE-2x880EB1-B01C	1084,2	857,1	932244	736973,1	3280,8	331329	240816,7	188,1	148,7	71	47,0	40,8	48,7	D	C	62	56,0	93	87,0	26,6	17,6	59,77	33,7	16	800	400/3/50	6	674,3	2x5"	2x5"	2453	2300	10050	1250	2400	-	2230	10650	10300	4261
	BE-2x880EB1-B01T	1155,3	913,4	993379	785382,4	3816,9	341403	249769,7	200,5	158,5	63	41,5	43,8	52,2	D	C	62	56,0	93	87,0	26,4	17,5	59,48	33,5	16	800	400/3/50	6	782,8	2x5"	2x5"	2750	2400	10050	1250	2400	-	2330	10650	10300	4766
	BE-2x880EB1-B06C	1077,7	1077,7	926655	926655,0	3280,8	328593	328592,6	187,0	187,0	71	70,7	41,3	41,3	D	D	65	65,0	96	95,9	26,1	26,1	40,35	40,4	16	800	400/3/50	6	674,3	2x5"	2x5"	2466	2300	10050	1250	2400	-	2230	10650	10300	4209
	BE-2x880EB1-B06T	1141,6	1141,6	981599	981599,1	3816,9	335869	335869,2	198,1	198,1	62	61,7	44,4	44,4	D	D	65	65,0	96	96,0	25,7	25,7	39,69	39,7	16	800	400/3/50	6	782,8	2x5"	2x5"	2763	2400	10050	1250	2400	-	2330	10650	10300	4713
	BE-2x880EC1-B01C	1199,2	922,0	1031126	792777,1	4374,4	317102	228034,3	208,0	159,9	55	34,3	44,6	52,1	D	C	62	56,0	93	87,0	26,9	17,7	60,18	33,9	16	800	400/3/50	6	857,3	2x5"	2x5"	2453	2300	10050	1250	2400	-	2230	10650	10300	4634
	BE-2x880EC1-B01T	1278,4	986,0	1099226	847807,2	5089,2	329921	239469,7	221,8	171,0	49	31,0	48,1	56,0	C	C	62	56,0	93	87,0	26,6	17,6	59,81	33,7	16	800	400/3/50	6	996,3	2x5"	2x5"	2750	2400	10050	1250	2400	-	2330	10650	10300	5200
	BE-2x880EC1-B06C	1203,5	1203,5	1034823	1034823,5	4374,4	318561	318560,5	208,7	208,7	55	55,2	45,2	45,2	C	C	65	65,0	96	95,9	26,6	26,6	41,23	41,2	16	800	400/3/50	6	857,3	2x5"	2x5"	2466	2300	10050	1250	2400	-	2230	10650	10300	4581
	BE-2x880EC1-B06T	1271,2	1271,2	1093035	1093035,0	5089,2	327575	327574,7	220,5	220,5	49	48,9	48,7	48,7	C	C	65	65,0	96	95,9	26,1	26,1	40,44	40,4	16	800	400/3/50	6	996,3	2x5"	2x5"	2763	2400	10050	1250	2400	-	2330	10650	10300	5147
	BE-2x880ED1-B01C	1255,9	947,3	1079879	814531,2	5467,9	303400	217292,7	217,8	164,3	43	26,0	46,2	53,2	C	C	62	56,0	93	87,0	27,2	17,8	60,56	34,1	16	800	400/3/50	6	1040,2	2x5"	2x5"	2453	2300	10050	1250	2400	-	2230	10650	10300	5007

PAS D'AILETTE / FIN SPACING / LAMELLENABSTAND / ШАГ РЕБРА	MODÈLE KARYER / KARYER MODEL / МОДЕЛЬ KARYER	CAPACITÉ / CAPACITY / LEISTUNG / МОЩНОСТЬ				SURFACE TOTALE / TOTAL SURFACE / GESAMTFLÄCHE / ОБЩАЯ ПЛОЩАДЬ	CÔTÉ AIR / AIR SIDE / LUFTSEITE / СТОРОНА ВОЗДУХА		CÔTÉ FLUIDE/ FLUID SIDE / MEDIUMSEITE / СТОРОНА ЖИДКОСТИ				ÉNERGIE / ENERGY / ENERGIE / ЭНЕРГИЯ				ACOUSTIQUE / SOUND / SCHALLPEGEL / ЗВУК				INFORMATIONS VENTILATEUR / FAN DATA / LÜFTERDATEN / ДАННЫЕ ВЕНТИЛЯТОРА								INFORMATIONS BATTERIE / COIL DATA / WÄRMETAUSCHERDATEN / ДАННЫЕ БАТАРЕИ												
		T ambiante / Tambient / Umgebungstemp/ T окружающей среды =25°C ΔT=15°C Su / Water / Wasser / Вода, T entrée, eau / Tinlet, water / Wassereintrittstemp. / T воды на входе = 40°C, TSORTIE, su / Toutlet, water / Wasseraustrittstemp. / T воды на выходе =35°C					DÉBIT D'AIR / AIR FLOW / LUFTMENGE / РАСХОД ВОЗДУХА		DÉBIT DE FLUIDE/ FLUID FLOW / MEDIUMMENGE / РАСХОД ЖИДКОСТИ		CÔTÉ FLUIDE / PRESSURE DROP FLUID SIDE / MEDIUMSEITIGER DRUCKVERLUST / ПАДЕНИЕ ДАВЛЕНИЯ СО СТОРОНЫ ЖИДКОСТИ		TAUX D'EFFICACITÉ ÉNERGÉTIQUE / ENERGY EFFICIENCY RATIO / ENERGIEEFFIZIENZRATE / КЛАСС ЭНЕРГОЭФФЕКТИВНОСТИ		CLASSE D'EFFICACITÉ ÉNERGÉTIQUE / ENERGY EFFICIENCY CLASS / ENERGIEEFFIZIENZKLASSE / КОЭФФИЦИЕНТ ЭНЕРГОЭФФЕКТИВНОСТИ		NIVEAU DE PRESSION SONORE / SOUND PRESSURE LEVEL / SCHALLDRUCKPEGEL / УРОВЕНЬ ЗВУКОВОГО ДАВЛЕНИЯ		NIVEAU DE PUISSANCE SONORE / SOUND POWER LEVEL / SCHALLEISTUNGSPEGEL / УРОВЕНЬ ЗВУКОВОЙ МОЩНОСТИ		PUISSANCE TOTALE / TOTAL POWER / GESAMTLEISTUNG / ОБЩАЯ МОЩНОСТЬ		COURANT TOTAL / TOTAL CURRENT / GESAMTSTROMAUFNAHME / ОБЩИЙ ТОК		NOMBRE DE VENTILATEURS / NUMBER OF FANS / LÜFTERANZAHL / КОЛИЧЕСТВО ВЕНТИЛЯТОРОВ	DIAMÈTRE DU VENTILATEUR / FAN DIAMETER / LÜFTERDURCHMESSER / ДИАМЕТР ВЕНТИЛЯТОРА	MOTEUR / MOTOR / MOTOR / МОТОР	NOMBRE DE PÔLES / NUMBER OF POLES / POLANZAHL / КОЛИЧЕСТВО ПОЛЮСОВ	VOLUME INTÉRIEUR / INTERNAL VOLUME / INNENVOLUMEN/ ВНУТРЕННИЙ ОБЪЕМ	CONNEXIONS / CONNECTIONS / ANSCHLÜSSE / СОЕДИНЕНИЯ: ENTRÉE / INLET / EINTRITT/ ВХОД	SORTIE / OUTLET / AUSTRITT/ ВЫХОД	DIMENSIONS/ DIMENSIONS / ABMESSUNGEN / ГАБАРИТНЫЕ РАЗМЕРЫ									POIDS / WEIGHT / GEWICHT / ВЕС
		kW		kcal/h			m³/h		m³/h		kPa						dB(A) 10m		dB		kW		A									A	B	C	E1	E2	E3	F	G	H	
		Δ	Y	Δ	Y	m²	Δ	Y	Δ	Y	Δ	Y	Δ	Y	Δ	Y	Δ	Y	Δ	Y	Δ	Y	Δ	Y	PCS	mm	V/Ph/Hz		dm³	mm		mm									kg
2,1 mm	BE-2x880ED1-B01T	1343,0	1013,6	1154772	871538,9	6361,5	318935	229553,5	232,9	175,8	40	24,0	49,9	57,3	C	C	62	56,0	93	87,0	26,9	17,7	60,12	33,9	16	800	400/3/50	6	1209,7	2x5"	2x5"	2750	2400	10050	1250	2400	-	2330	10650	10300	5634
	BE-2x880ED1-B06C	1275,8	1275,8	1096990	1096990,3	5467,9	309258	309257,5	221,3	221,3	44	44,5	47,3	47,3	C	C	65	65,0	96	96,0	27,0	27,0	42,01	42,0	16	800	400/3/50	6	1040,2	2x5"	2x5"	2466	2300	10050	1250	2400	-	2230	10650	10300	4954
	BE-2x880ED1-B06T	1346,1	1346,1	1157437	1157437,4	6361,5	319798	319798,0	233,5	233,5	40	40,2	50,8	50,8	C	C	65	65,0	96	95,9	26,5	26,5	41,12	41,1	16	800	400/3/50	6	1209,7	2x5"	2x5"	2763	2400	10050	1250	2400	-	2330	10650	10300	5581
	BE-2x980EB1-B01C	1227,3	969,7	1055288	833791,7	3690,9	372745	270918,8	213,0	168,3	99	65,1	41,0	49,0	D	C	63	57,0	94	88,0	29,9	19,8	67,24	37,9	18	800	400/3/50	6	742,9	2x5"	2x5"	2453	2300	11250	1250	2400	3600	2230	11850	11500	4729
	BE-2x980EB1-B01T	1307,5	1033,3	1124247	888477,8	4294,0	384078	280990,9	226,9	179,3	87	57,2	44,0	52,5	D	C	63	57,0	94	88,0	29,7	19,7	66,91	37,7	18	800	400/3/50	6	862,8	2x5"	2x5"	2750	2400	11250	1250	2400	3600	2330	11850	11500	5291
	BE-2x980EB1-B06C	1220,0	1220,0	1049011	1049010,9	3690,9	369667	369666,7	211,8	211,8	98	97,9	41,5	41,5	D	D	66	66,0	97	96,9	29,4	29,4	45,40	45,4	18	800	400/3/50	6	742,9	2x5"	2x5"	2466	2300	11250	1250	2400	3600	2230	11850	11500	4670
	BE-2x980EB1-B06T	1291,9	1291,9	1110834	1110833,8	4294,0	377853	377852,9	224,2	224,2	85	85,2	44,7	44,7	D	D	66	66,0	97	97,0	28,9	28,9	44,65	44,7	18	800	400/3/50	6	862,8	2x5"	2x5"	2763	2400	11250	1250	2400	3600	2330	11850	11500	5231
	BE-2x980EC1-B01C	1356,7	1042,5	1166552	896388,4	4921,2	356739	256538,6	235,4	180,8	76	47,2	44,8	52,1	D	C	63	57,0	94	88,0	30,3	20,0	67,70	38,1	18	800	400/3/50	6	948,8	2x5"	2x5"	2453	2300	11250	1250	2400	3600	2230	11850	11500	5148
	BE-2x980EC1-B01T	1445,9	1114,7	1243250	958469,2	5725,3	371161	269403,3	250,8	193,3	68	42,4	48,2	56,3	C	C	63	57,0	94	88,0	30,0	19,8	67,28	37,9	18	800	400/3/50	6	1103,0	2x5"	2x5"	2750	2400	11250	1250	2400	3600	2330	11850	11500	5778
	BE-2x980EC1-B06C	1361,6	1361,6	1170765	1170765,0	4921,2	358381	358380,6	236,2	236,2	76	76,0	45,5	45,5	C	C	66	66,0	97	96,9	29,9	29,9	46,38	46,4	18	800	400/3/50	6	948,8	2x5"	2x5"	2466	2300	11250	1250	2400	3600	2230	11850	11500	5088
	BE-2x980EC1-B06T	1437,8	1437,8	1236285	1236285,1	5725,3	368522	368521,6	249,4	249,4	67	67,0	48,9	48,9	C	C	66	66,0	97	96,9	29,4	29,4	45,50	45,5	18	800	400/3/50	6	1103,0	2x5"	2x5"	2763	2400	11250	1250	2400	3600	2330	11850	11500	5718
	BE-2x980ED1-B01C	1419,9	1070,4	1220894	920378,1	6151,4	341325	244454,3	246,3	185,7	59	35,6	46,3	53,3	C	C	63	57,0	94	88,0	30,7	20,1	68,13	38,4	18	800	400/3/50	6	1154,6	2x5"	2x5"	2453	2300	11250	1250	2400	3600	2230	11850	11500	5566
	BE-2x980ED1-B01T	1518,2	1145,1	1305417	984608,5	7156,7	358802	258247,7	263,3	198,6	47	28,5	50,3	57,5	C	C	63	57,0	94	88,0	30,2	19,9	67,64	38,1	18	800	400/3/50	6	1404,2	2x6"	2x6"	2750	2400	11250	1250	2400	3600	2330	11850	11500	6265
	BE-2x980ED1-B06C	1442,5	1442,5	1240326	1240326,4	6151,4	347915	347914,7	250,2	250,2	61	60,9	47,5	47,5	C	C	66	66,0	97	97,0	30,4	30,4	47,26	47,3	18	800	400/3/50	6	1154,6	2x5"	2x5"	2466	2300	11250	1250	2400	3600	2230	11850	11500	5506
	BE-2x980ED1-B06T	1521,6	1521,6	1308340	1308340,2	7156,7	359773	359772,7	263,9	263,9	47	47,4	51,1	51,1	C	C	66	66,0	97	96,9	29,8	29,8	46,26	46,3	18	800	400/3/50	6	1404,2	2x6"	2x6"	2763	2400	11250	1250	2400	3600	2330	11850	11500	6206

PAS D'AILETTE / FIN SPACING / LAMELLENABSTAND / ШАГ РЕБРА	MODÈLE KARYER / KARYER MODEL / МОДЕЛЬ KARYER	CAPACITÉ / CAPACITY / LEISTUNG / МОЩНОСТЬ (T ambiante / Tambient / Umgebungstemp/ T окружающей среды =25°C, ΔT=15°C Su / Water / Wasser / Вода, T entrée, eau / Tinlet, water / Wassereintrittstemp. / T воды на входе = 40°C, TSORTIE, su / Toutlet, water / Wasseraustrittstemp. / T воды на выходе =35°C) kW Δ	kW Y	kcal/h Δ	kcal/h Y	SURFACE TOTALE / TOTAL SURFACE / GESAMTFLÄCHE / ОБЩАЯ ПЛОЩАДЬ m²	CÔTÉ AIR / AIR SIDE / LUFTSEITE / СТОРОНА ВОЗДУХА: DÉBIT D'AIR / AIR FLOW / LUFTMENGE / РАСХОД ВОЗДУХА m³/h Δ	m³/h Y	CÔTÉ FLUIDE / FLUID SIDE / MEDIUMSEITE / СТОРОНА ЖИДКОСТИ: DÉBIT DE FLUIDE / FLUID FLOW / MEDIUMMENGE / РАСХОД ЖИДКОСТИ m³/h Δ	m³/h Y	CÔTÉ FLUIDE / PRESSURE DROP FLUID SIDE / MEDIUMSEITIGER DRUCKVERLUST / ПАДЕНИЕ ДАВЛЕНИЯ СО СТОРОНЫ ЖИДКОСТИ kPa Δ	kPa Y	ÉNERGIE / ENERGY / ENERGIE / ЭНЕРГИЯ: TAUX D'EFFICACITÉ ÉNERGÉTIQUE / ENERGY EFFICIENCY RATIO / ENERGIEEFFIZIENZRATE / КЛАСС ЭНЕРГОЭФФЕКТИВНОСТИ Δ	Y	CLASSE D'EFFICACITÉ ÉNERGÉTIQUE / ENERGY EFFICIENCY CLASS / ENERGIEEFFIZIENZKLASSE / КОЭФФИЦИЕНТ ЭНЕРГОЭФФЕКТИВНОСТИ Δ	Y	ACOUSTIQUE / SOUND / SCHALLPEGEL / ЗВУК: NIVEAU DE PRESSION SONORE / SOUND PRESSURE LEVEL / SCHALLDRUCKPEGEL / УРОВЕНЬ ЗВУКОВОГО ДАВЛЕНИЯ dB(A) 10m Δ	dB(A) 10m Y	NIVEAU DE PUISSANCE SONORE / SOUND POWER LEVEL / SCHALLLEISTUNGSPEGEL / УРОВЕНЬ ЗВУКОВОЙ МОЩНОСТИ dB Δ	dB Y	INFORMATIONS VENTILATEUR / FAN DATA / LÜFTERDATEN / ДАННЫЕ ВЕНТИЛЯТОРА: PUISSANCE TOTALE / TOTAL POWER / GESAMTLEISTUNG / ОБЩАЯ МОЩНОСТЬ kW Δ	kW Y	COURANT TOTAL / TOTAL CURRENT / GESAMTSTROMAUFNAHME / ОБЩИЙ ТОК A Δ	A Y	NOMBRE DE VENTILATEURS / NUMBER OF FANS / LÜFTERANZAHL / КОЛИЧЕСТВО ВЕНТИЛЯТОРОВ PCS	DIAMÈTRE DU VENTILATEUR / FAN DIAMETER / LÜFTERDURCHMESSER / ДИАМЕТР ВЕНТИЛЯТОРА mm	MOTEUR / MOTOR / MOTOR V/Ph/Hz	NOMBRE DE PÔLES / NUMBER OF POLES / POLANZAHL / КОЛИЧЕСТВО ПОЛЮСОВ	INFORMATIONS BATTERIE / COIL DATA / WÄRMETAUSCHERDATEN / ДАННЫЕ БАТАРЕИ: VOLUME INTÉRIEUR / INTERNAL VOLUME / INNENVOLUMEN / ВНУТРЕННИЙ ОБЪЕМ dm³	CONNEXIONS / CONNECTIONS / ANSCHLÜSSE / СОЕДИНЕНИЯ: ENTRÉE / INLET / EINTRITT / ВХОД mm	SORTIE / OUTLET / AUSTRITT / ВЫХОД mm	DIMENSIONS / DIMENSIONS / ABMESSUNGEN / ГАБАРИТНЫЕ РАЗМЕРЫ mm: A	B	C	E1	E2	E3	F	G	H	POIDS / WEIGHT / GEWICHT / ВЕС kg
2,5 mm	BE-180DB5-B01	70,8	56,8	60877	48839	268,8	23052	17151	12,3	9,9	41	28	44,3	51,6	D	C	50	43	81	74	1,6	1,1	3,68	2,07	1	800	400/3/50	6	39,9	2x1 1/2"	2x1 1/2"	1808	1150	2260	1830	-	-	1050	2860	-	367
	BE-180DC5-B01	82,3	64,9	70765	55804	358,4	22808	16921	14,3	11,3	71	46	51,4	59,0	C	C	50	43	80	74	1,6	1,1	3,68	2,07	1	800	400/3/50	6	50,2	2x1 1/2"	2x1 1/2"	1808	1150	2260	1830	-	-	1050	2860	-	395
	BE-180DD5-B01	89,5	69,7	76956	59931	447,8	22571	16700	15,5	12,1	58	37	55,9	63,4	C	C	49	43	80	74	1,6	1,1	3,69	2,08	1	800	400/3/50	6	60,0	2x1 1/2"	2x1 1/2"	1808	1150	2260	1830	-	-	1050	2860	-	423
	BE-280BB5-B01	117,3	94,9	100860	81599	328,3	44278	32609	20,4	16,5	46	32	35,5	43,1	D	D	52	46	83	77	3,3	2,2	7,40	4,17	2	800	400/3/50	6	46,2	2x1 1/2"	2x1 1/2"	1808	1150	2660	1130	-	-	1050	3260	-	527
	BE-280BC5-B01	139,5	110,7	119948	95185	438,0	43235	31703	24,2	19,2	94	63	42,3	50,3	D	C	51	45	83	77	3,3	2,2	7,42	4,18	2	800	400/3/50	6	64,8	2x2"	2x2"	1808	1150	2650	1130	-	-	1050	3260	-	562
	BE-280BD5-B01	153,1	119,5	131642	102751	547,5	42265	30871	26,6	20,7	77	50	46,4	54,3	C	C	52	46	83	77	3,3	2,2	7,45	4,20	2	800	400/3/50	6	77,4	2x2"	2x2"	1808	1150	2660	1130	-	-	1050	3260	-	596
	BE-280DB5-B01	143,2	115,0	123130	98882	537,1	46104	34303	24,9	20,0	86	59	44,8	52,3	D	C	53	46	84	77	3,2	2,2	7,35	4,14	2	800	400/3/50	6	75,2	2x2"	2x2"	1808	1150	4060	1830	-	-	1050	4660	-	667
	BE-280DC5-B01	164,6	129,8	141530	111608	716,8	45616	33842	28,6	22,5	68	44	51,4	59,0	C	C	53	46	83	77	3,2	2,2	7,36	4,14	2	800	400/3/50	6	96,8	2x2"	2x2"	1808	1150	4060	1830	-	-	1050	4660	-	724
	BE-280DD5-B01	179,0	139,2	153912	119690	895,5	45142	33400	31,1	24,2	56	36	55,9	63,3	C	C	52	46	83	77	3,2	2,2	7,37	4,15	2	800	400/3/50	6	116,3	2x2"	2x2"	1808	1150	4060	1830	-	-	1050	4660	-	778
	BE-380BB5-B01	177,3	143,3	152451	123216	492,8	66416	48914	30,8	24,9	56	38	36,2	43,4	D	D	54	48	85	79	4,9	3,3	11,09	6,25	3	800	400/3/50	6	71,1	2x2"	2x2"	1808	1150	3760	1130	1100	-	1050	4360	-	759
	BE-380BC5-B01	209,2	166,0	179880	142734	657,1	64853	47555	36,3	28,8	96	64	42,7	50,3	D	C	53	47	85	79	4,9	3,3	11,13	6,27	3	800	400/3/50	6	89,9	2x2"	2x2"	1808	1150	3750	1130	1100	-	1050	4360	-	809
	BE-380BD5-B01	229,6	179,2	197420	154084	820,9	63398	46306	39,9	31,1	73	47	45,9	54,3	C	C	54	48	85	79	5,0	3,3	11,17	6,30	3	800	400/3/50	6	118,6	2x2 1/2"	2x2 1/2"	1808	1150	3760	1130	1100	-	1050	4360	-	859
	BE-380DB5-B01	212,1	170,3	182373	146432	806,4	69156	51454	36,8	29,6	37	25	44,2	53,2	D	C	55	48	86	79	4,8	3,2	11,02	6,20	3	800	400/3/50	6	117,7	2x2 1/2"	2x2 1/2"	1808	1150	5860	1830	1800	-	1050	6460	-	972
	BE-380DC5-B01	247,8	195,5	213070	168100	1075,2	68423	50763	43,0	33,9	88	57	51,6	59,2	C	C	55	48	85	79	4,8	3,3	11,04	6,21	3	800	400/3/50	6	148,6	2x2 1/2"	2x2 1/2"	1808	1150	5860	1830	1800	-	1050	6460	-	1052
	BE-380DD5-B01	269,5	209,6	231728	180224	1344,0	67714	50101	46,8	36,4	70	45	55,0	63,5	C	C	54	48	85	79	4,9	3,3	11,06	6,22	3	800	400/3/50	6	179,4	2x2 1/2"	2x2 1/2"	1808	1150	5860	1830	1800	-	1050	6460	-	1134
	BE-480BB5-B01	234,5	189,7	201634	163113	657,1	88555	65218	40,7	32,9	37	26	36,1	43,1	D	D	55	49	86	80	6,5	4,4	14,79	8,33	4	800	400/3/50	6	100,6	2x2 1/2"	2x2 1/2"	1808	1150	4860	1130	1100	-	1050	5460	-	990
	BE-480BC5-B01	273,0	216,8	234738	186414,4	876,1	86471	63406,0	47,4	37,6	32	21,1	41,4	49,3	D	C	54	48,0	86	80,0	6,6	4,4	14,84	8,4	4	800	400/3/50	6	125,7	2x2 1/2"	2x2 1/2"	1808	1150	4850	1130	1100	-	1050	5460	-	1060
	BE-480BD5-B01	306,1	239,0	263199	205503,0	1095,1	84530	61741,2	53,1	41,5	74	47,5	46,4	54,3	C	C	55	49,0	86	80,0	6,6	4,4	14,90	8,4	4	800	400/3/50	6	150,8	2x2 1/2"	2x2 1/2"	1808	1150	4860	1130	1100	-	1050	5460	-	1124
	BE-580BB5-B01	297,1	240,2	255460	206534,8	821,3	110694	81522,8	51,6	41,7	69	47,3	36,2	43,7	D	D	56	50,0	87	81,0	8,2	5,5	18,48	10,4	5	800	400/3/50	6	119,4	2x2 1/2"	2x2 1/2"	1808	1150	5960	1130	1100	-	1050	6560	-	1220
	BE-580BC5-B01	345,6	274,3	297162	235855,5	1095,1	108088	79257,5	60,0	47,6	58	38,5	42,1	49,9	D	C	55	49,0	87	81,0	8,2	5,5	18,55	10,5	5	800	400/3/50	6	150,8	2x2 1/2"	2x2 1/2"	1808	1150	5950	1130	1100	-	1050	6560	-	1306
	BE-580BD5-B01	379,5	296,4	326311	254858,1	1368,9	105663	77176,5	65,8	51,4	45	28,9	45,7	53,9	C	C	56	50,0	87	81,0	8,3	5,5	18,62	10,5	5	800	400/3/50	6	190,9	2x3"	2x3"	1808	1150	5960	1130	1100	-	1050	6560	-	1390
	BE-680BB5-B01	343,8	278,2	295615	239208,9	985,6	132833	97827,3	59,7	48,3	19	12,8	35,1	42,8	D	D	57	51,0	88	82,0	9,8	6,5	22,18	12,5	6	800	400/3/50	6	147,0	2x3"	2x3"	1808	1150	7060	1130	1100	-	1050	7660	-	1457
	BE-680BC5-B01	418,3	331,9	359673	285382,6	1314,1	129706	95109,1	72,6	57,6	89	59,0	42,3	50,3	D	C	56	50,0	88	82,0	9,9	6,6	22,26	12,5	6	800	400/3/50	6	184,6	2x3"	2x3"	1808	1150	7050	1130	1100	-	1050	7660	-	1552
	BE-680BD5-B01	459,1	358,4	394755	308168,4	1642,6	126796	92611,8	79,7	62,2	74	47,4	46,4	54,3	C	C	57	51,0	88	82,0	9,9	6,6	22,34	12,6	6	800	400/3/50	6	222,3	2x3"	2x3"	1808	1150	7060	1130	1100	-	1050	7660	-	1652
	BE-2x180DB5-B01C	129,9	104,7	111694	90025,8	415,7	45317	33562,9	22,5	18,2	57	38,9	40,6	47,6	D	C	53	46,0	83	77,0	3,2	2,2	7,37	4,2	2	800	400/3/50	6	67,7	2x2"	2x2"	2453	2300	2250	1850	-	-	2230	2850	2500	808
	BE-2x180DB5-B01T	137,6	110,6	118315	95098,9	492,5	45870	34081,2	23,9	19,2	49	32,9	43,0	50,3	D	C	53	46,0	84	77,0	3,2	2,2	7,35	4,1	2	800	400/3/50	6	79,7	2x2"	2x2"	2778	2400	2250	1850	-	-	2330	2850	2500	909
	BE-2x180DC5-B01C	150,3	119,0	129235	102321,6	553,8	44604	32906,0	26,1	20,7	48	31,9	45,5	54,1	C	C	52	46,0	83	77,0	3,3	2,2	7,39	4,2	2	800	400/3/50	6	82,3	2x2"	2x2"	2453	2300	2250	1850	-	-	2230	2850	2500	854
	BE-2x180DC5-B01T	160,5	126,8	138005	109028,3	656,6	45314	33560,1	27,9	22,0	83	54,5	50,2	57,6	C	C	53	46,0	83	77,0	3,2	2,2	7,37	4,2	2	800	400/3/50	6	98,2	2x2"	2x2"	2778	2400	2250	1850	-	-	2330	2850	2500	964
	BE-2x180DD5-B01C	166,5	129,8	143164	111607,9	692,8	43899	32278,2	28,9	22,5	81	52,0	50,5	59,0	C	C	52	46,0	83	77,0	3,3	2,2	7,41	4,2	2	800	400/3/50	6	99,0	2x2"	2x2"	2453	2300	2250	1850	-	-	2230	2850	2500	902
	BE-2x180DD5-B01T	175,0	136,2	150473	117110,9	820,3	44775	33063,1	30,4	23,6	69	44,4	54,7	61,9	C	C	52	46,0	83	77,0	3,2	2,2	7,38	4,2	2	800	400/3/50	6	115,8	2x2"	2x2"	2778	2400	2250	1850	-	-	2330	2850	2500	1019
	BE-2x280BB5-B01C	209,9	170,2	180481	146345,6	508,0	85238	62345,7	36,4	29,5	51	34,9	31,8	38,7	D	D	55	49,0	86	80,0	6,6	4,4	14,88	8,4	4	800	400/3/50	6	93,2	2x2 1/2"	2x2 1/2"	2453	2300	2650	1150	-	-	2230	3250	2900	1106
	BE-2x280BB5-B01T	226,2	183,2	194497	157523,6	601,9	87545	64337,3	39,3	31,8	44	30,4	34,8	41,6	D	D	55	49,0	86	80,0	6,5	4,4	14,81	8,3	4	800	400/3/50	6	109,3	2x2 1/2"	2x2 1/2"	2778	2400	2650	1150	-	-	2330	3250	2900	1247
	BE-2X280BC5-B01C	244,9	194,4	210576	167153,9	677,4	82337	59732,3	42,5	33,7	42	28,0	36,6	44,2	D	D	54	48,0	86	80,0	6,7	4,4	14,96	8,4	4	800	400/3/50	6	112,3	2x2 1/2"	2x2 1/2"	2453	2300	2650	1150	-	-	2230	3250	2900	1165
	BE-2X280BC5-B01T	263,7	209,6	226741	180223,5	802,5	85226	62335,3	45,8	36,4	38	24,9	40,0	47,6	D	C	54	48,0	86	80,0	6,6	4,4	14,88	8,4	4	800	400/3/50	6	132,1	2x2 1/2"	2x2 1/2"	2778	2400	2650	1150	-	-	2330	3250	2900	1316
	BE-2x280BD5-B01C	274,8	213,5	236285	183576,9	846,4	79555	57239,8	47,7	37,0	102	65,3	41,0	48,5	D	C	55	49,0	86	80,0	6,7	4,4	15,04	8,5	4	800	400/3/50	6	130,8	2x2 1/2"	2x2 1/2"	2453	2300	2650	1150	-	-	2230	3250	2900	1221
	BE-2x280BD5-B01T	295,8	230,7	254342	198366,2	1002,9	83029	60394,2	51,3	40,0	88	56,8	44,8	52,4	D	C	55	49,0	86	80,0	6,6	4,4	14,94	8,4	4	800	400/3/50	6	154,2	2x2 1/2"	2x2 1/2"	2778	2400	2650	1150	-	-	2330	3250	2900	1383
	BE-2x280DB5-B01C	259,5	209,2	223130	179879,6	831,3	90634	67125,7	45,0	36,3	54	36,8	39,9	48,7	D	C	56	49,0	86	80,0	6,5	4,3	14,73	8,3	4	800	400/3/50	6	129,7	2x2 1/2"	2x2 1/2"	2453	2300	4050	1850	-	-	2230	4650	4300	1340
	BE-2x280DB5-B01T	278,7	224,0	239639	192605,3	984,9	91740	68162,4	48,4	38,9	97	65,8	43,5	52,1	D	C	56	49,0	87	80,0	6,4	4,3	14,70	8,3	4	800	400/3/50	6	152,7	2x2 1/2"	2x2 1/2"	2778	2400	4050	1850	-	-	2330	4650	4300	1499
	BE-2x280DC5-B01C	304,4	241,0	261737	207222,6	1108,4	89208	65812,0	52,8	41,8	94	61,8	46,8	54,8	C	C	55	49,0	86	80,0	6,5	4,4	14,77	8,3	4	800	400/3/50	6	161,0	2x2 1/2"	2x2 1/2"	2453	2300	4050	1850	-	-	2230	4650	4300	1430
	BE-2x280DC5-B01T	320,9	253,5	275924	217970,7	1313,2	90628	67120,2	55,7	44,0	79	51,7	49,4	59,0	C	C	56	49,0	86	80,0	6,5	4,3	14,73	8,3	4	800	400/3/50	6	189,9	2x2 1/2"	2x2 1/2"	2778	2400	4050	1850	-	-	2330	4650	4300	1607

PAS D'AILETTE / FIN SPACING / LAMELLENABSTAND / ШАГ РЕБРА	MODÈLE KARYER / KARYER MODEL МОДЕЛЬ KARYER	CAPACITÉ / CAPACITY / LEISTUNG / МОЩНОСТЬ: T ambiante / Tambient / Umgebungstemp/ T окружающей среды =25°C ΔT=15°C Su / Water / Wasser / Вода, T entrée, eau / Tinlet, water / Wassereintrittstemp. / T воды на входе = 40°C, TSORTIE, su / Toutlet, water / Wasseraustrittstemp. / T воды на выходе =35°C — kW Δ	kW Y	kcal/h Δ	kcal/h Y	SURFACE TOTALE / TOTAL SURFACE / GESAMTFLÄCHE / ОБЩАЯ ПЛОЩАДЬ m²	CÔTÉ AIR / AIR SIDE / LUFTSEITE / СТОРОНА ВОЗДУХА: DÉBIT D'AIR / AIR FLOW / LUFTMENGE / РАСХОД ВОЗДУХА m³/h Δ	m³/h Y	CÔTÉ FLUIDE/ FLUID SIDE / MEDIUMSEITE / СТОРОНА ЖИДКОСТИ: DÉBIT DE FLUIDE/ FLUID FLOW / MEDIUMMENGE / РАСХОД ЖИДКОСТИ m³/h Δ	m³/h Y	CÔTÉ FLUIDE / PRESSURE DROP FLUID SIDE / MEDIUMSEITIGER DRUCKVERLUST / ПАДЕНИЕ ДАВЛЕНИЯ СО СТОРОНЫ ЖИДКОСТИ kPa Δ	kPa Y	ÉNERGIE / ENERGY / ENERGIE / ЭНЕРГИЯ: TAUX D'EFFICACITÉ ÉNERGÉTIQUE / ENERGY EFFICIENCY RATIO / ENERGIEEFFIZIENZRATE / КЛАСС ЭНЕРГОЭФФЕКТИВНОСТИ Δ	Y	CLASSE D'EFFICACITÉ ÉNERGÉTIQUE / ENERGY EFFICIENCY CLASS / ENERGIEEFFIZIENZKLASSE / КОЭФФИЦИЕНТ ЭНЕРГОЭФФЕКТИВНОСТИ Δ	Y	ACOUSTIQUE / SOUND / SCHALLPEGEL / ЗВУК: NIVEAU DE PRESSION SONORE / SOUND PRESSURE LEVEL / SCHALLDRUCKPEGEL / УРОВЕНЬ ЗВУКОВОГО ДАВЛЕНИЯ dB(A) 10m Δ	Y	NIVEAU DE PUISSANCE SONORE / SOUND POWER LEVEL / SCHALLLEISTUNGSPEGEL / УРОВЕНЬ ЗВУКОВОЙ МОЩНОСТИ dB Δ	Y	INFORMATIONS VENTILATEUR / FAN DATA / LÜFTERDATEN / ДАННЫЕ ВЕНТИЛЯТОРА: PUISSANCE TOTALE / TOTAL POWER / GESAMTLEISTUNG / ОБЩАЯ МОЩНОСТЬ kW Δ	kW Y	COURANT TOTAL / TOTAL CURRENT / GESAMTSTROMAUFNAHME / ОБЩИЙ ТОК A Δ	A Y	NOMBRE DE VENTILATEURS / NUMBER OF FANS / LÜFTERANZAHL / КОЛИЧЕСТВО ВЕНТИЛЯТОРОВ PCS	DIAMÈTRE DU VENTILATEUR / FAN DIAMETER / LÜFTERDURCHMESSER / ДИАМЕТР ВЕНТИЛЯТОРА mm	MOTEUR / MOTOR / MOTOP V/Ph/Hz	NOMBRE DE PÔLES / NUMBER OF POLES / POLANZAHL / КОЛИЧЕСТВО ПОЛЮСОВ	INFORMATIONS BATTERIE / COIL DATA / WÄRMETAUSCHERDATEN / ДАННЫЕ БАТАРЕИ: VOLUME INTÉRIEUR / INTERNAL VOLUME / INNENVOLUMEN/ ВНУТРЕННИЙ ОБЪЕМ dm³	CONNEXIONS / CONNECTIONS / ANSCHLÜSSE / СОЕДИНЕНИЯ: ENTRÉE / INLET / EINTRITT/ ВХОД mm	SORTIE / OUTLET / AUSTRITT/ ВЫХОД mm	DIMENSIONS/ DIMENSIONS / ABMESSUNGEN / ГАБАРИТНЫЕ РАЗМЕРЫ (mm) A	B	C	E1	E2	E3	F	G	H	POIDS / WEIGHT / GEWICHT / ВЕС kg
2,5 mm	BE-2x280DD5-B01C	332,9	259,5	286242	223129,8	1385,5	87797	64556,3	57,7	45,0	77	49,5	51,2	59,0	C	C	55	49,0	86	80,0	6,5	4,4	14,81	8,3	4	800	400/3/50	6	192,3	2x2 1/2"	2x2 1/2"	2453	2300	4050	1850	-	-	2230	4650	4300	1521
	BE-2x280DD5-B01T	349,9	272,4	300860	234221,8	1641,5	89551	66126,3	60,7	47,3	65	41,9	53,8	61,9	C	C	55	49,0	86	80,0	6,5	4,4	14,76	8,3	4	800	400/3/50	6	227,1	2x2 1/2"	2x2 1/2"	2778	2400	4050	1850	-	-	2330	4650	4300	1716
	BE-2x380BB5-B01C	317,1	257,0	272657	220980,2	762,0	127857	93518,6	55,0	44,6	72	49,4	32,0	38,9	D	D	57	51,0	88	82,0	9,9	6,6	22,31	12,6	6	800	400/3/50	6	121,9	2x2 1/2"	2x2 1/2"	2453	2300	3750	1150	1100	-	2230	4350	4000	1511
	BE-2x380BB5-B01T	341,8	276,6	293895	237833,1	902,8	131318	96506,0	59,3	48,0	64	43,7	34,9	41,9	D	D	57	51,0	88	82,0	9,8	6,6	22,22	12,5	6	800	400/3/50	6	143,4	2x2 1/2"	2x2 1/2"	2778	2400	3750	1150	1100	-	2330	4350	4000	1701
	BE-2X380BC5-B01C	369,9	293,5	318057	252364,5	1015,8	123506	89598,5	64,2	50,9	56	37,4	37,0	44,5	D	D	56	50,0	88	82,0	10,0	6,6	22,44	12,6	6	800	400/3/50	6	162,5	2x3"	2x3"	2453	2300	3750	1150	1100	-	2230	4350	4000	1600
	BE-2X380BC5-B01T	404,1	320,8	347463	275838,3	1203,8	127839	93503,0	70,1	55,7	104	68,8	40,8	48,6	D	C	56	50,0	88	82,0	9,9	6,6	22,31	12,6	6	800	400/3/50	6	191,9	2x3"	2x3"	2778	2400	3750	1150	1100	-	2330	4350	4000	1801
	BE-2x380BD5-B01C	412,1	320,2	354342	275322,4	1270,1	119332	85859,6	71,5	55,5	98	62,8	40,8	48,5	D	C	57	51,0	88	82,0	10,1	6,6	22,56	12,7	6	800	400/3/50	6	191,7	2x3"	2x3"	2453	2300	3750	1150	1100	-	2230	4350	4000	1681
	BE-2x380BD5-B01T	443,7	346,1	381513	297592,4	1504,7	124544	90591,2	77,0	60,0	86	55,0	44,4	52,4	D	C	57	51,0	88	82,0	10,0	6,6	22,41	12,6	6	800	400/3/50	6	226,0	2x3"	2x3"	2778	2400	3750	1150	1100	-	2330	4350	4000	1903
	BE-2x380DB5-B01C	389,2	313,8	334652	269819,4	1247,0	135951	100688,6	67,5	54,4	54	36,6	40,1	48,3	D	C	58	51,0	88	82,0	9,7	6,5	22,09	12,4	6	800	400/3/50	6	189,1	2x3"	2x3"	2453	2300	5850	1850	1800	-	2230	6450	6100	1861
	BE-2x380DB5-B01T	412,4	331,6	354600	285124,6	1477,4	137610	102243,6	71,6	57,5	46	31,4	42,5	51,0	D	C	58	51,0	89	82,0	9,7	6,5	22,05	12,4	6	800	400/3/50	6	222,9	2x3"	2x3"	2778	2400	5850	1850	1800	-	2330	6450	6100	2083
	BE-2x380DC5-B01C	450,7	357,0	387532	306964,7	1662,6	133811	98718,1	78,2	62,0	46	30,1	46,0	54,9	C	C	57	51,0	88	82,0	9,8	6,5	22,15	12,5	6	800	400/3/50	6	236,0	2x3"	2x3"	2453	2300	5850	1850	1800	-	2230	6450	6100	1997
	BE-2x380DC5-B01T	483,2	381,6	415477	328116,9	1969,5	135942	100680,2	83,9	66,2	106	69,4	49,8	58,7	C	C	58	51,0	88	82,0	9,7	6,5	22,09	12,4	6	800	400/3/50	6	277,9	2x3"	2x3"	2778	2400	5850	1850	1800	-	2330	6450	6100	2239
	BE-2x380DD5-B01C	501,3	390,7	431040	335941,4	2077,6	131696	96834,5	87,0	67,8	104	66,8	51,2	60,1	C	C	57	51,0	88	82,0	9,8	6,5	22,21	12,5	6	800	400/3/50	6	281,5	2x3"	2x3"	2453	2300	5850	1850	1800	-	2230	6450	6100	2127
	BE-2x380DD5-B01T	526,7	410,0	452880	352536,5	2461,6	134326	99189,4	91,4	71,1	79	50,7	54,3	63,1	C	C	57	51,0	88	82,0	9,7	6,5	22,14	12,5	6	800	400/3/50	6	371,7	2x4"	2x4"	2778	2400	5850	1850	1800	-	2330	6450	6100	2398
	BE-2x480BB5-B01C	419,4	340,1	360619	292433,3	1016,0	170476	124691,4	72,8	59,0	52	35,6	31,8	38,6	D	D	58	52,0	89	83,0	13,2	8,8	29,75	16,8	8	800	400/3/50	6	163,0	2x3"	2x3"	2453	2300	4850	1150	2200	-	2230	5450	5100	1926
	BE-2x480BB5-B01T	452,2	366,1	388822	314789,3	1203,8	175091	128674,6	78,5	63,5	40	27,6	34,5	42,1	D	D	58	52,0	89	83,0	13,1	8,7	29,62	16,7	8	800	400/3/50	6	230,7	2x4"	2x4"	2778	2400	4850	1150	2200	-	2330	5450	5100	2166
	BE-2X480BC5-B01C	489,5	388,6	420894	334135,8	1354,7	164674	119464,7	85,0	67,4	45	29,9	36,8	44,2	D	D	57	51,0	89	83,0	13,3	8,8	29,91	16,9	8	800	400/3/50	6	201,2	2x3"	2x3"	2453	2300	4850	1150	2200	-	2230	5450	5100	2044
	BE-2X480BC5-B01T	538,6	427,6	463113	367669,7	1604,8	170452	124670,6	93,5	74,2	108	71,4	40,8	48,6	D	C	56	50,0	89	83,0	13,2	8,8	29,75	16,8	8	800	400/3/50	6	236,7	2x3"	2x3"	2778	2400	4850	1150	2200	-	2330	5450	5100	2301
	BE-2x480BD5-B01C	549,3	426,7	472313	366895,9	1692,9	159109	114479,5	95,3	74,0	94	60,1	41,0	47,9	D	C	58	52,0	89	83,0	13,4	8,9	30,07	16,9	8	800	400/3/50	6	272,0	2x4"	2x4"	2453	2300	4850	1150	2200	-	2230	5450	5100	2149
	BE-2x480BD5-B01T	591,4	461,3	508512	396646,5	2005,7	166058	120788,3	102,6	80,0	81	51,9	44,5	52,4	D	C	58	52,0	89	83,0	13,3	8,8	29,87	16,8	8	800	400/3/50	6	320,4	2x4"	2x4"	2778	2400	4850	1150	2200	-	2330	5450	5100	2431
	BE-2x580BB5-B01C	531,5	430,8	457008	370421,2	1270,1	213095	155864,3	92,3	74,8	87	59,7	32,2	39,2	D	D	59	53,0	90	84,0	16,5	11,0	37,18	21,0	10	800	400/3/50	6	225,4	2x4"	2x4"	2453	2300	5950	1150	3300	-	2230	6550	6200	2329
	BE-2x580BB5-B01T	572,9	463,6	492605	398624,1	1504,7	218864	160843,3	99,4	80,5	75	51,2	34,9	42,5	D	D	59	53,0	90	84,0	16,4	10,9	37,03	20,9	10	800	400/3/50	6	264,8	2x4"	2x4"	2778	2400	5950	1150	3300	-	2330	6550	6200	2619
	BE-2X580BC5-B01C	620,0	491,9	533104	422957,8	1693,4	205843	149330,8	107,6	85,4	71	47,0	37,1	44,7	D	D	57	51,0	90	84,0	16,7	11,0	37,39	21,1	10	800	400/3/50	6	273,2	2x4"	2x4"	2453	2300	5950	1150	3300	-	2230	6550	6200	2474
	BE-2X580BC5-B01T	667,4	530,1	573861	455803,8	2006,3	213064	155838,3	115,8	92,0	62	40,8	40,4	48,2	D	C	57	51,0	90	84,0	16,5	11,0	37,19	21,0	10	800	400/3/50	6	321,6	2x4"	2x4"	2778	2400	5950	1150	3300	-	2330	6550	6200	2791
	BE-2x580BD5-B01C	680,8	529,2	585382	455030,0	2116,8	198887	143099,4	118,2	91,8	59	37,4	40,5	47,7	D	C	59	53,0	90	84,0	16,8	11,1	37,59	21,2	10	800	400/3/50	6	321,0	2x4"	2x4"	2453	2300	5950	1150	3300	-	2230	6550	6200	2612
	BE-2x580BD5-B01T	733,2	572,2	630438	492003,3	2507,9	207573	150985,4	127,2	99,3	52	33,2	44,2	52,0	D	C	59	53,0	90	84,0	16,6	11,0	37,34	21,0	10	800	400/3/50	6	378,3	2x4"	2x4"	2778	2400	5950	1150	3300	-	2330	6550	6200	2955
	BE-2x680BB5-B01C	614,4	498,6	528289	428718,7	1524,1	255714	187037,1	106,6	86,6	24	16,4	31,0	37,8	D	D	60	54,0	91	85,0	19,8	13,2	44,62	25,1	12	800	400/3/50	6	254,1	2x4"	2x4"	2453	2300	7050	1150	1100	2200	2230	7650	7300	2927
	BE-2x680BB5-B01T	662,7	536,9	569819	461650,8	1805,7	262636	193011,9	115,0	93,2	22	15,1	33,8	41,0	D	D	60	54,0	91	85,0	19,6	13,1	44,43	25,0	12	800	400/3/50	6	298,8	2x4"	2x4"	2778	2400	7050	1150	1100	2200	2330	7650	7300	3275
	BE-2x680BC5-B01C	750,7	595,3	645486	511865,7	2032,1	247012	179197,0	130,3	103,3	117	77,7	37,5	45,1	D	C	60	54,0	91	85,0	20,0	13,2	44,87	25,3	12	800	400/3/50	6	311,4	2x4"	2x4"	2453	2300	7050	1150	1100	2200	2230	7650	7300	3089
	BE-2x680BC5-B01T	807,9	641,4	694669	551504,6	2407,6	255677	187005,9	140,2	111,3	101	67,3	40,8	48,6	D	C	60	54,0	91	85,0	19,8	13,2	44,62	25,1	12	800	400/3/50	6	367,0	2x4"	2x4"	2778	2400	7050	1150	1100	2200	2330	7650	7300	3467
	BE-2x680BD5-B01C	823,9	640,1	708426	550386,8	2540,1	238664	171719,3	143,0	111,0	91	58,1	40,8	48,1	D	C	60	54,0	91	85,0	20,2	13,3	45,11	25,4	12	800	400/3/50	6	411,7	2x5"	2x5"	2453	2300	7050	1150	1100	2200	2230	7650	7300	3258
	BE-2x680BD5-B01T	887,1	691,9	762768	594926,8	3009,4	249088	181182,5	153,9	120,0	78	50,1	44,6	52,4	D	C	60	54,0	91	85,0	19,9	13,2	44,81	25,2	12	800	400/3/50	6	484,6	2x5"	2x5"	2778	2400	7050	1150	1100	2200	2330	7650	7300	3667
	BE-180CB5-B01	84,6	67,3	72743	57868	477,6	23315	17410	14,7	11,7	59	40	52,9	61,2	C	C	50	43	81	74	1,6	1,1	3,67	2,07	1	800	400/3/50	6	67,6	2x1 1/2"	2x1 1/2"	1808	1150	2860	2430	-	-	1050	3460	-	460
	BE-180CB5-B06	82,2	82,2	70679	70679	477,6	22442	22442	14,3	14,3	56	56	54,8	54,8	C	C	53	53	83	83	1,5	1,5	2,35	2,35	1	800	400/3/50	6	67,6	2x1 1/2"	2x1 1/2"	1821	1150	2860	2430	-	-	1050	3460	-	457
	BE-180CC5-B01	94,4	73,8	81169	63457	636,8	23164	17258	16,4	12,8	46	30	59,0	67,1	C	C	50	43	81	74	1,6	1,1	3,67	2,07	1	800	400/3/50	6	87,0	2x1 1/2"	2x1 1/2"	1808	1150	2860	2430	-	-	1050	3460	-	509
	BE-180CC5-B06	91,6	91,6	78762	78762	636,8	22323	22323	15,9	15,9	44	44	61,1	61,1	C	C	53	53	83	83	1,5	1,5	2,36	2,36	1	800	400/3/50	6	87,0	2x1 1/2"	2x1 1/2"	1821	1150	2860	2430	-	-	1050	3460	-	505
	BE-180CD5-B01	101,1	77,9	86930	66982	795,9	23004	17106	17,5	13,5	63	40	63,2	70,8	C	B	50	43	81	74	1,6	1,1	3,68	2,07	1	800	400/3/50	6	106,5	2x1 1/2"	2x1 1/2"	1808	1150	2860	2430	-	-	1050	3460	-	557
	BE-180CD5-B06	98,0	98,0	84265	84265	795,9	22206	22206	17,0	17,0	60	60	65,3	65,3	C	C	53	53	83	83	1,5	1,5	2,37	2,37	1	800	400/3/50	6	106,5	2x1 1/2"	2x1 1/2"	1821	1150	2860	2430	-	-	1050	3460	-	553
	BE-280AB5-B01	133,4	107,9	114703	92777	477,6	44599	32901	23,1	18,7	59	40	40,4	49,0	D	C	52	46	83	77	3,3	2,2	7,39	4,16	2	800	400/3/50	6	73,2	2x2"	2x2"	1808	1150	2860	1230	-	-	1050	3460	-	580
	BE-280AB5-B06	130,8	130,8	112468	112468	477,6	43370	43370	22,7	22,7	57	57	42,2	42,2	D	D	55	55	86	86	3,1	3,1	4,84	4,84	2	800	400/3/50	6	73,2	2x2"	2x2"	1821	1150	2860	1230	-	-	1050	3460	-	574

PAS D'AILETTE / FIN SPACING / LAMELLENABSTAND / ШАГ РЕБРА	MODÈLE KARYER / KARYER MODEL МОДЕЛЬ KARYER	CAPACITÉ / CAPACITY / LEISTUNG / МОЩНОСТЬ				SURFACE TOTALE / TOTAL SURFACE / GESAMTFLÄCHE / ОБЩАЯ ПЛОЩАДЬ	CÔTÉ AIR / AIR SIDE / LUFTSEITE / СТОРОНА ВОЗДУХА		CÔTÉ FLUIDE/ FLUID SIDE / MEDIUMSEITE / СТОРОНА ЖИДКОСТИ				ÉNERGIE / ENERGY / ENERGIE / ЭНЕРГИЯ				ACOUSTIQUE / SOUND / SCHALLPEGEL / ЗВУК				INFORMATIONS VENTILATEUR / FAN DATA / LÜFTERDATEN / ДАННЫЕ ВЕНТИЛЯТОРА								INFORMATIONS BATTERIE / COIL DATA / WÄRMETAUSCHERDATEN / ДАННЫЕ БАТАРЕИ												
		T ambiante / Tambient / Umgebungstemp/ T окружающей среды =25°C ΔT=15°C Su / Water / Wasser / Вода, T entrée, eau / Tinlet, water / Wassereintrittstemp. / T воды на входе = 40°C, TSORTIE, su / Toutlet, water / Wasseraustrittstemp. / T воды на выходе =35°C					DÉBIT D'AIR / AIR FLOW / LUFTMENGE / РАСХОД ВОЗДУХА		DÉBIT DE FLUIDE/ FLUID FLOW / MEDIUMMENGE / РАСХОД ЖИДКОСТИ		CÔTÉ FLUIDE / PRESSURE DROP FLUID SIDE / MEDIUMSEITIGER DRUCKVERLUST / ПАДЕНИЕ ДАВЛЕНИЯ СО СТОРОНЫ ЖИДКОСТИ		TAUX D'EFFICACITÉ ÉNERGÉTIQUE / ENERGY EFFICIENCY RATIO / ENERGIEEFFIZIENZRATE / КЛАСС ЭНЕРГОЭФФЕКТИВНОСТИ		CLASSE D'EFFICACITÉ ÉNERGÉTIQUE / ENERGY EFFICIENCY CLASS / ENERGIEEFFIZIENZKLASSE / КОЭФФИЦИЕНТ ЭНЕРГОЭФФЕКТИВНОСТИ		NIVEAU DE PRESSION SONORE / SOUND PRESSURE LEVEL / SCHALLDRUCKPEGEL / УРОВЕНЬ ЗВУКОВОГО ДАВЛЕНИЯ		NIVEAU DE PUISSANCE SONORE / SOUND POWER LEVEL / SCHALLLEISTUNGSPEGEL / УРОВЕНЬ ЗВУКОВОЙ МОЩНОСТИ		PUISSANCE TOTALE / TOTAL POWER / GESAMTLEISTUNG / ОБЩАЯ МОЩНОСТЬ		COURANT TOTAL / TOTAL CURRENT / GESAMTSTROMAUFNAHME / ОБЩИЙ ТОК		NOMBRE DE VENTILATEURS / NUMBER OF FANS / LÜFTERANZAHL / КОЛИЧЕСТВО ВЕНТИЛЯТОРОВ	DIAMÈTRE DU VENTILATEUR / FAN DIAMETER / LÜFTERDURCHMESSER / ДИАМЕТР ВЕНТИЛЯТОРА	MOTEUR / MOTOR / MOTOR / МОТОР	NOMBRE DE PÔLES / NUMBER OF POLES / POLANZAHL / КОЛИЧЕСТВО ПОЛЮСОВ	VOLUME INTÉRIEUR / INTERNAL VOLUME / INNENVOLUMEN/ ВНУТРЕННИЙ ОБЪЕМ	CONNEXIONS / CONNECTIONS / ANSCHLÜSSE / СОЕДИНЕНИЯ		DIMENSIONS/ DIMENSIONS / ABMESSUNGEN / ГАБАРИТНЫЕ РАЗМЕРЫ									POIDS / WEIGHT / GEWICHT / ВЕС
																															ENTRÉE / INLET / EINTRITT/ ВХОД	SORTIE / OUTLET / AUSTRITT/ ВЫХОД	A	B	C	E1	E2	E3	F	G	H	
		kW		kcal/h			m³/h		m³/h		kPa						dB(A) 10m		dB		kW		A																		
		Δ	Y	Δ	Y	m²	Δ	Y	Δ	Y	Δ	Y	Δ	Y	Δ	Y	Δ	Y	Δ	Y	Δ	Y	Δ	Y	PCS	mm	V/Ph/Hz		dm³	mm		mm									kg
2,5 mm	BE-280AC5-B01	152,7	120,9	131298	103955	636,3	43658	32069	26,5	21,0	49	32	46,3	55,0	C	C	51	45	83	77	3,3	2,2	7,41	4,18	2	800	400/3/50	6	91,4	2x2"	2x2"	1808	1150	2860	1230	-	-	1050	3460	-	628
	BE-280AC5-B06	152,2	152,2	130868	130868	636,8	42693	42693	26,4	26,4	97	97	47,6	47,6	C	C	55	55	86	86	3,2	3,2	4,90	4,90	2	800	400/3/50	6	92,6	2x2"	2x2"	1821	1150	2860	1230	-	-	1050	3460	-	622
	BE-280AD5-B01	167,6	130,3	144110	112038	795,9	42759	31293	29,1	22,6	80	51	50,8	59,2	C	C	52	46	83	77	3,3	2,2	7,44	4,19	2	800	400/3/50	6	112,1	2x2"	2x2"	1808	1150	2860	1230	-	-	1050	3460	-	677
	BE-280AD5-B06	165,3	165,3	142132	142132	795,9	42045	42045	28,7	28,7	78	78	51,7	51,7	C	C	55	55	86	86	3,2	3,2	4,96	4,96	2	800	400/3/50	6	112,1	2x2"	2x2"	1821	1150	2860	1230	-	-	1050	3460	-	671
	BE-280CB5-B01	169,2	134,6	145486	115735	955,1	46629	34821	29,4	23,4	58	39	52,9	61,2	C	C	53	46	84	77	3,2	2,2	7,33	4,13	2	800	400/3/50	6	131,5	2x2"	2x2"	1808	1150	5260	2430	-	-	1050	5860	-	852
	BE-280CB5-B06	164,3	164,3	141273	141273	955,1	44883	44883	28,5	28,5	55	55	53,0	53,0	C	C	56	56	86	86	3,1	3,1	4,69	4,69	2	800	400/3/50	6	131,5	2x2"	2x2"	1821	1150	5260	2430	-	-	1050	5860	-	846
	BE-280CC5-B01	188,8	147,6	162339	126913	1273,5	46327	34515	32,7	25,6	46	30	59,0	67,1	C	C	53	46	84	77	3,2	2,2	7,34	4,13	2	800	400/3/50	6	170,5	2x2"	2x2"	1808	1150	5260	2430	-	-	1050	5860	-	946
	BE-280CC5-B06	183,1	183,1	157438	157438	1273,5	44646	44646	31,8	31,8	44	44	59,1	59,1	C	C	56	56	86	86	3,1	3,1	4,71	4,71	2	800	400/3/50	6	170,5	2x2"	2x2"	1821	1150	5260	2430	-	-	1050	5860	-	939
	BE-280CD5-B01	202,9	156,3	174463	134393,8	1590,3	46009	34212,1	35,2	27,1	102	64,2	63,4	71,0	C	B	53	46,0	84	77,0	3,2	2,2	7,35	4,1	2	800	400/3/50	6	204,5	2x2"	2x2"	1808	1150	5260	2430	-	-	1050	5860	-	1033
	BE-280CD5-B06	196,8	196,8	169217	169217,5	1590,3	44413	44412,8	34,1	34,1	97	96,7	63,5	63,5	C	C	56	56,0	86	86,3	3,1	3,1	4,73	4,7	2	800	400/3/50	6	204,5	2x2"	2x2"	1821	1150	5260	2430	-	-	1050	5860	-	1026
	BE-380AB5-B01	199,9	161,7	171883	139036,9	716,3	66898	49351,8	34,7	28,1	62	42,5	40,8	49,0	D	C	54	48,0	85	79,0	4,9	3,3	11,08	6,2	3	800	400/3/50	6	102,4	2x2"	2x2"	1808	1150	4060	1230	1200	-	1050	4660	-	836
	BE-380AB5-B06	196,2	196,2	168702	168701,6	716,3	65055	65055,1	34,0	34,0	60	60,0	41,7	41,7	D	D	57	57,0	88	88,1	4,7	4,7	7,25	7,3	3	800	400/3/50	6	102,4	2x2"	2x2"	1821	1150	4060	1230	1200	-	1050	4660	-	826
	BE-380AC5-B01	229,0	181,4	196905	155975,9	955,1	65487	48103,4	39,7	31,5	44	29,0	46,7	55,0	C	C	53	47,0	85	79,0	4,9	3,3	11,12	6,3	3	800	400/3/50	6	142,3	2x2 1/2"	2x2 1/2"	1808	1150	4060	1230	1200	-	1050	4660	-	908
	BE-380AC5-B06	225,3	225,3	193723	193723,1	955,1	64039	64038,9	39,1	39,1	43	42,7	46,9	46,9	C	C	57	57,0	88	88,0	4,8	4,8	7,35	7,4	3	800	400/3/50	6	142,3	2x2 1/2"	2x2 1/2"	1821	1150	4060	1230	1200	-	1050	4660	-	898
	BE-380AD5-B01	248,2	193,2	213414	166122,1	1193,9	64139	46939,8	43,1	33,5	36	22,9	50,7	58,5	C	C	54	48,0	85	79,0	4,9	3,3	11,15	6,3	3	800	400/3/50	6	171,5	2x2 1/2"	2x2 1/2"	1808	1150	4060	1230	1200	-	1050	4660	-	979
	BE-380AD5-B06	244,9	244,9	210576	210576,0	1193,9	63067	63067,2	42,5	42,5	35	35,0	51,0	51,0	C	C	57	57,0	88	88,0	4,8	4,8	7,44	7,4	3	800	400/3/50	6	171,5	2x2 1/2"	2x2 1/2"	1821	1150	4060	1230	1200	-	1050	4660	-	969
	BE-380CB5-B01	254,8	202,7	219089	174290,6	1432,7	69944	52231,4	44,2	35,2	75	49,9	53,1	63,3	C	C	55	48,0	86	79,0	4,8	3,2	10,99	6,2	3	800	400/3/50	6	200,7	2x2 1/2"	2x2 1/2"	1808	1150	7660	2430	2400	-	1050	8260	-	1244
	BE-380CB5-B06	247,5	247,5	212812	212811,6	1432,7	67325	67324,7	42,9	42,9	71	71,0	53,8	53,8	C	C	58	58,0	88	88,4	4,6	4,6	7,03	7,0	3	800	400/3/50	6	200,7	2x2 1/2"	2x2 1/2"	1821	1150	7660	2430	2400	-	1050	8260	-	1234
	BE-380CC5-B01	284,1	222,0	244282	190885,6	1909,0	69491	51772,5	49,3	38,5	59	37,8	59,2	69,4	C	C	55	48,0	86	79,0	4,8	3,2	11,01	6,2	3	800	400/3/50	6	255,4	2x2 1/2"	2x2 1/2"	1808	1150	7660	2430	2400	-	1050	8260	-	1378
	BE-380CC5-B06	275,6	275,6	236973	236973,3	1909,0	66969	66969,0	47,8	47,8	56	55,5	59,9	59,9	C	C	58	58,0	88	88,4	4,6	4,6	7,06	7,1	3	800	400/3/50	6	255,4	2x2 1/2"	2x2 1/2"	1821	1150	7660	2430	2400	-	1050	8260	-	1368
	BE-380CD5-B01	304,4	234,5	261737	201633,7	2387,8	69013	51318,1	52,8	40,7	93	58,7	63,4	73,3	C	B	55	48,0	86	79,0	4,8	3,2	11,02	6,2	3	800	400/3/50	6	317,5	2x2 1/2"	2x2 1/2"	1808	1150	7660	2430	2400	-	1050	8260	-	1520
	BE-380CD5-B06	295,2	295,2	253826	253826,2	2387,8	66619	66619,2	51,2	51,2	88	88,3	64,2	64,2	C	C	58	58,0	88	88,3	4,6	4,6	7,10	7,1	3	800	400/3/50	6	317,5	2x2 1/2"	2x2 1/2"	1821	1150	7660	2430	2400	-	1050	8260	-	1510
	BE-480AB5-B01	266,5	215,5	229149	185296,6	955,1	89197	65802,4	46,3	37,4	57	38,8	41,0	49,0	D	C	55	49,0	86	80,0	6,5	4,4	14,77	8,3	4	800	400/3/50	6	142,3	2x2 1/2"	2x2 1/2"	1808	1150	5260	1230	1200	-	1050	5860	-	1092
	BE-480AB5-B06	261,5	261,5	224849	224849,5	955,1	86740	86740,1	45,4	45,4	55	54,7	41,5	41,5	D	D	58	58,0	89	89,1	6,3	6,3	9,67	9,7	4	800	400/3/50	6	142,3	2x2 1/2"	2x2 1/2"	1821	1150	5260	1230	1200	-	1050	5860	-	1079
	BE-480AC5-B01	309,4	244,8	266036	210490,1	1273,5	87316	64137,8	53,7	42,5	96	63,5	47,6	55,6	C	C	54	48,0	86	80,0	6,5	4,4	14,82	8,4	4	800	400/3/50	6	181,3	2x2 1/2"	2x2 1/2"	1808	1150	5260	1230	1200	-	1050	5860	-	1185
	BE-480AC5-B06	304,3	304,3	261651	261650,8	1273,5	85385	85385,2	52,8	52,8	93	93,5	47,5	47,5	C	C	58	58,0	89	89,0	6,4	6,4	9,80	9,8	4	800	400/3/50	6	181,3	2x2 1/2"	2x2 1/2"	1821	1150	5260	1230	1200	-	1050	5860	-	1172
	BE-480AD5-B01	334,9	260,5	287962	223989,6	1591,9	85518	62586,3	58,1	45,2	78	49,6	50,7	59,2	C	C	55	49,0	86	80,0	6,6	4,4	14,87	8,4	4	800	400/3/50	6	220,2	2x2 1/2"	2x2 1/2"	1808	1150	5260	1230	1200	-	1050	5860	-	1280
	BE-480AD5-B06	330,5	330,5	284179	284178,8	1591,9	84090	84089,6	57,3	57,3	76	75,8	51,6	51,6	C	C	58	58,0	89	89,0	6,4	6,4	9,92	9,9	4	800	400/3/50	6	220,2	2x2 1/2"	2x2 1/2"	1821	1150	5260	1230	1200	-	1050	5860	-	1267
	BE-480CB5-B01	338,3	269,2	290886	231470,3	1910,3	93258	69641,8	58,7	46,7	58	38,7	52,9	62,6	C	C	56	49,0	87	80,0	6,4	4,3	14,66	8,3	4	800	400/3/50	6	259,1	2x2 1/2"	2x2 1/2"	1808	1150	10060	2430	2400	-	1050	10660	-	1636
	BE-480CB5-B06	328,5	328,5	282459	282459,1	1910,3	89766	89766,3	57,0	57,0	55	55,3	53,9	53,9	C	C	59	59,0	89	89,4	6,1	6,1	9,37	9,4	4	800	400/3/50	6	259,1	2x2 1/2"	2x2 1/2"	1821	1150	10060	2430	2400	-	1050	10660	-	1622
	BE-480CC5-B01	377,4	295,0	324506	253654,3	2547,0	92654	69030,0	65,5	51,2	42	27,0	59,0	68,6	C	C	56	49,0	87	80,0	6,4	4,3	14,67	8,3	4	800	400/3/50	6	345,8	2x3"	2x3"	1808	1150	10060	2430	2400	-	1050	10660	-	1820
	BE-480CC5-B06	366,1	366,1	314789	314789,3	2547,0	89292	89292,0	63,5	63,5	40	39,8	60,0	60,0	C	C	59	59,0	89	89,4	6,1	6,1	9,42	9,4	4	800	400/3/50	6	345,8	2x3"	2x3"	1821	1150	10060	2430	2400	-	1050	10660	-	1807
	BE-480CD5-B01	405,8	312,6	348925	268787,5	3182,9	92017	68424,2	70,4	54,2	93	58,5	63,4	72,7	C	B	56	49,0	87	80,0	6,4	4,3	14,69	8,3	4	800	400/3/50	6	421,2	2x3"	2x3"	1808	1150	10060	2430	2400	-	1050	10660	-	1999
	BE-480CD5-B06	393,6	393,6	338435	338435,0	3182,9	88826	88825,6	68,3	68,3	88	88,0	63,5	63,5	C	C	59	59,0	89	89,3	6,2	6,2	9,46	9,5	4	800	400/3/50	6	421,2	2x3"	2x3"	1821	1150	10060	2430	2400	-	1050	10660	-	1986
	BE-580AB5-B01	337,0	272,4	289768	234221,8	1193,9	111496	82253,0	58,5	47,3	104	71,5	41,6	50,4	D	C	56	50,0	87	81,0	8,1	5,4	18,46	10,4	5	800	400/3/50	6	171,5	2x2 1/2"	2x2 1/2"	1808	1150	6460	1230	1200	-	1050	7060	-	1347
	BE-580AB5-B06	330,6	330,6	284265	284264,8	1193,9	108425	108425,1	57,4	57,4	101	100,8	41,8	41,8	D	D	59	59,0	90	90,1	7,9	7,9	12,08	12,1	5	800	400/3/50	6	171,5	2x2 1/2"	2x2 1/2"	1821	1150	6460	1230	1200	-	1050	7060	-	1330
	BE-580AC5-B01	377,4	299,1	324506	257179,6	1591,9	109145	80172,3	65,5	51,9	29	18,9	46,0	54,4	C	C	55	49,0	87	81,0	8,2	5,5	18,52	10,4	5	800	400/3/50	6	229,1	2x3"	2x3"	1808	1150	6460	1230	1200	-	1050	7060	-	1466
	BE-580AC5-B06	379,2	379,2	326053	326053,2	1590,9	106732	106731,5	65,8	65,8	79	78,8	48,0	48,0	C	C	59	59,0	90	90,0	7,9	7,9	12,24	12,2	5	800	400/3/50	6	226,0	2x3"	2x3"	1821	1150	6460	1230	1200	-	1050	7060	-	1444
	BE-580AD5-B01	417,5	324,8	358985	279277,7	1989,3	106898	78232,9	72,4	56,3	64	41,2	50,9	59,1	C	C	56	50,0	87	81,0	8,2	5,5	18,59	10,5	5	800	400/3/50	6	276,2	2x3"	2x3"	1808	1150	6460	1230	1200	-	1050	7060	-	1580
	BE-580AD5-B06	412,0	412,0	354256	354256,1	1989,3	105112	105112,1	71,5	71,5	63	63,0	51,5	51,5	C	C	59	59,0	90	90,0	8,0	8,0	12,39	12,4	5	800	400/3/50	6	276,2	2x3"	2x3"	1821	1150	6460	1230	1200	-	1050	7060	-	1563

PAS D'AILETTE / FIN SPACING / LAMELLENABSTAND / ШАГ РЕБРА	MODÈLE KARYER / KARYER MODEL / МОДЕЛЬ KARYER	CAPACITÉ / CAPACITY / LEISTUNG / МОЩНОСТЬ — T ambiante / Tambient / Umgebungstemp/ Т окружающей среды =25°C, ΔT=15°C Su / Water / Wasser / Вода, T entrée, eau / Tinlet, water / Wassereintrittstemp. / Т воды на входе = 40°C, TSORTIE, su / Toutlet, water / Wasseraustrittstemp. / Т воды на выходе =35°C				SURFACE TOTALE / TOTAL SURFACE / GESAMTFLÄCHE / ОБЩАЯ ПЛОЩАДЬ	CÔTÉ AIR / AIR SIDE / LUFTSEITE / СТОРОНА ВОЗДУХА — DÉBIT D'AIR / AIR FLOW / LUFTMENGE / РАСХОД ВОЗДУХА		CÔTÉ FLUIDE/ FLUID SIDE / MEDIUMSEITE / СТОРОНА ЖИДКОСТИ — DÉBIT DE FLUIDE/ FLUID FLOW / MEDIUMMENGE / РАСХОД ЖИДКОСТИ		CÔTÉ FLUIDE / PRESSURE DROP FLUID SIDE / MEDIUMSEITIGER DRUCKVERLUST / ПАДЕНИЕ ДАВЛЕНИЯ СО СТОРОНЫ ЖИДКОСТИ		ÉNERGIE / ENERGY / ENERGIE / ЭНЕРГИЯ — TAUX D'EFFICACITÉ ÉNERGÉTIQUE / ENERGY EFFICIENCY RATIO / ENERGIEEFFIZIENZRATE / КЛАСС ЭНЕРГОЭФФЕКТИВНОСТИ		CLASSE D'EFFICACITÉ ÉNERGÉTIQUE / ENERGY EFFICIENCY CLASS / ENERGIEEFFIZIENZKLASSE / КОЭФФИЦИЕНТ ЭНЕРГОЭФФЕКТИВНОСТИ		ACOUSTIQUE / SOUND / SCHALLPEGEL / ЗВУК — NIVEAU DE PRESSION SONORE / SOUND PRESSURE LEVEL / SCHALLDRUCKPEGEL / УРОВЕНЬ ЗВУКОВОГО ДАВЛЕНИЯ		NIVEAU DE PUISSANCE SONORE / SOUND POWER LEVEL / SCHALLLEISTUNGSPEGEL/ УРОВЕНЬ ЗВУКОВОЙ МОЩНОСТИ		INFORMATIONS VENTILATEUR / FAN DATA / LÜFTERDATEN / ДАННЫЕ ВЕНТИЛЯТОРА — PUISSANCE TOTALE / TOTAL POWER / GESAMTLEISTUNG / ОБЩАЯ МОЩНОСТЬ		COURANT TOTAL / TOTAL CURRENT / GESAMTSTROMAUFNAHME / ОБЩИЙ ТОК		NOMBRE DE VENTILATEURS / NUMBER OF FANS / LÜFTERANZAHL / КОЛИЧЕСТВО ВЕНТИЛЯТОРОВ	DIAMÈTRE DU VENTILATEUR / FAN DIAMETER / LÜFTERDURCHMESSER/ ДИАМЕТР ВЕНТИЛЯТОРА	MOTEUR / MOTOR / MOTOR	NOMBRE DE PÔLES / NUMBER OF POLES / POLANZAHL / КОЛИЧЕСТВО ПОЛЮСОВ	INFORMATIONS BATTERIE / COIL DATA / WÄRMETAUSCHERDATEN / ДАННЫЕ БАТАРЕИ — VOLUME INTÉRIEUR / INTERNAL VOLUME / INNENVOLUMEN/ ВНУТРЕННИЙ ОБЪЕМ	CONNEXIONS / CONNECTIONS / ANSCHLÜSSE / СОЕДИНЕНИЯ — ENTRÉE / INLET / EINTRITT/ ВХОД	SORTIE / OUTLET / AUSTRITT/ ВЫХОД	DIMENSIONS/ DIMENSIONS / ABMESSUNGEN / ГАБАРИТНЫЕ РАЗМЕРЫ									POIDS / WEIGHT / GEWICHT / ВЕС
		kW		kcal/h			m³/h		m³/h		kPa						dB(A) 10m		dB		kW		A																		
		Δ	Y	Δ	Y	m²	Δ	Y	Δ	Y	Δ	Y	Δ	Y	Δ	Y	Δ	Y	Δ	Y	Δ	Y	Δ	Y	PCS	mm	V/Ph/Hz		dm³	mm		A	B	C	E1	E2	E3	F	G	H	kg
2,5 mm	BE-680AB5-B01	399,7	323,2	343680	277901,9	1432,7	133796	98703,6	69,4	56,1	57	38,7	40,8	49,7	D	C	57	51,0	88	82,0	9,8	6,5	22,15	12,5	6	800	400/3/50	6	209,6	2x3"	2x3"	1808	1150	7660	1230	1200	-	1050	8260	-	1603
	BE-680AB5-B06	392,1	392,1	337145	337145,2	1432,7	130110	130110,1	68,1	68,1	55	54,7	41,7	41,7	D	D	60	60,0	91	91,1	9,4	9,4	14,50	14,5	6	800	400/3/50	6	209,6	2x3"	2x3"	1821	1150	7660	1230	1200	-	1050	8260	-	1583
	BE-680AC5-B01	457,8	362,6	393637	311779,8	1910,3	130974	96206,7	79,4	62,9	47	30,8	46,7	54,9	C	C	56	50,0	88	82,0	9,8	6,6	22,23	12,5	6	800	400/3/50	6	268,0	2x3"	2x3"	1808	1150	7660	1230	1200	-	1050	8260	-	1744
	BE-680AC5-B06	450,3	450,3	387188	387188,2	1910,3	128078	128077,8	78,1	78,1	45	45,5	47,4	47,4	C	C	60	60,0	91	91,0	9,5	9,5	14,69	14,7	6	800	400/3/50	6	268,0	2x3"	2x3"	1821	1150	7660	1230	1200	-	1050	8260	-	1724
	BE-680AD5-B01	504,4	392,1	433706	337145,2	2387,2	128278	93879,5	87,5	68,0	106	67,5	50,9	59,4	C	C	57	51,0	88	82,0	9,9	6,6	22,30	12,6	6	800	400/3/50	6	324,5	2x3"	2x3"	1808	1150	7660	1230	1200	-	1050	8260	-	1880
	BE-680AD5-B06	497,7	497,7	427945	427944,9	2387,2	126134	126134,5	86,3	86,3	103	103,3	51,8	51,8	C	C	60	60,0	91	91,0	9,6	9,6	14,87	14,9	6	800	400/3/50	6	324,5	2x3"	2x3"	1821	1150	7660	1230	1200	-	1050	8260	-	1860
	BE-780AB5-B01	470,1	380,1	404213	326827,1	1671,5	156095	115154,2	81,6	66,0	86	59,2	41,2	50,0	D	C	58	52,0	89	82,5	11,4	7,6	25,84	14,6	7	800	400/3/50	6	238,8	2x3"	2x3"	1808	1150	8860	1230	1200	-	1050	9460	-	1858
	BE-780AB5-B06	461,3	461,3	396646	396646,5	1671,5	151795	151795,1	80,0	80,0	83	83,5	41,9	41,9	D	D	61	61,0	92	91,6	11,0	11,0	16,91	16,9	7	800	400/3/50	6	238,8	2x3"	2x3"	1821	1150	8860	1230	1200	-	1050	9460	-	1835
	BE-780AC5-B01	538,1	426,0	462683	366294,0	2228,6	152803	112241,2	93,4	73,9	63	41,6	46,8	56,1	C	C	56	50,0	89	82,5	11,5	7,6	25,93	14,6	7	800	400/3/50	6	330,9	2x4"	2x4"	1808	1150	8860	1230	1200	-	1050	9460	-	2021
	BE-780AC5-B06	529,3	529,3	455116	455116,0	2228,6	149424	149424,1	91,9	91,9	61	61,2	47,7	47,7	C	C	61	61,0	92	91,5	11,1	11,1	17,14	17,1	7	800	400/3/50	6	330,9	2x4"	2x4"	1821	1150	8860	1230	1200	-	1050	9460	-	1998
	BE-780AD5-B01	582,9	453,5	501204	389939,7	2785,8	149657	109526,1	101,1	78,7	51	32,3	50,7	58,9	C	C	58	52,0	89	82,5	11,5	7,7	26,02	14,7	7	800	400/3/50	6	399,0	2x4"	2x4"	1808	1150	8860	1230	1200	-	1050	9460	-	2184
	BE-780AD5-B06	575,2	575,2	494583	494582,8	2785,8	147157	147156,9	99,8	99,8	49	49,3	51,4	51,4	C	C	61	61,0	92	91,5	11,2	11,2	17,35	17,4	7	800	400/3/50	6	399,0	2x4"	2x4"	1821	1150	8860	1230	1200	-	1050	9460	-	2161
	BE-880AB5-B01	517,7	419,2	445142	360447,0	1910,3	178394	131604,8	89,9	72,8	19	12,9	39,8	48,2	D	C	58	52,0	89	83,0	13,0	8,7	29,53	16,6	8	800	400/3/50	6	292,0	2x4"	2x4"	1808	1150	10060	1230	1200	-	1050	10660	-	2120
	BE-880AB5-B06	508,1	508,1	436887	436887,2	1910,3	173480	173480,2	88,2	88,2	18	18,2	40,3	40,3	D	D	61	61,0	92	92,1	12,6	12,6	19,33	19,3	8	800	400/3/50	6	292,0	2x4"	2x4"	1821	1150	10060	1230	1200	-	1050	10660	-	2094
	BE-880AC5-B01	618,6	489,5	531900	420894,1	2547,0	174632	128275,6	107,3	84,9	91	60,3	47,2	56,3	C	C	56	50,0	89	83,0	13,1	8,7	29,63	16,7	8	800	400/3/50	6	369,8	2x4"	2x4"	1808	1150	10060	1230	1200	-	1050	10660	-	2299
	BE-880AC5-B06	608,5	608,5	523216	523215,7	2547,0	170770	170770,4	105,6	105,6	89	88,6	47,9	47,9	C	C	61	61,0	92	92,0	12,7	12,7	19,59	19,6	8	800	400/3/50	6	369,8	2x4"	2x4"	1821	1150	10060	1230	1200	-	1050	10660	-	2273
	BE-880AD5-B01	669,7	520,8	575838	447807,3	3183,8	171037	125172,7	116,2	90,3	73	46,6	50,7	59,2	C	C	58	52,0	89	83,0	13,2	8,8	29,73	16,8	8	800	400/3/50	6	447,7	2x4"	2x4"	1808	1150	10060	1230	1200	-	1050	10660	-	2485
	BE-880AD5-B06	660,9	660,9	568272	568271,6	3183,8	168179	168179,3	114,6	114,6	71	71,2	51,2	51,2	C	C	61	61,0	92	92,0	12,9	12,9	19,83	19,8	8	800	400/3/50	6	447,7	2x4"	2x4"	1821	1150	10060	1230	1200	-	1050	10660	-	2458
	BE-980AB5-B01	588,0	475,9	505589	409200,2	2149,0	200693	148055,5	102,0	82,6	26	17,8	40,3	48,6	D	C	59	53,0	90	83,5	14,6	9,8	33,22	18,7	9	800	400/3/50	6	321,2	2x4"	2x4"	1808	1150	11260	1230	1200	-	1050	11860	-	2375
	BE-980AB5-B06	577,0	577,0	496131	496130,6	2149,0	195165	195165,2	100,1	100,1	25	25,2	40,9	40,9	D	D	62	62,0	93	92,6	14,1	14,1	21,74	21,7	9	800	400/3/50	6	321,2	2x4"	2x4"	1821	1150	11260	1230	1200	-	1050	11860	-	2345
	BE-980AC5-B01	674,3	534,6	579793	459673,1	2865,4	196461	144310,1	117,0	92,7	19	12,5	45,9	54,6	C	C	57	51,0	90	83,5	14,7	9,8	33,34	18,8	9	800	400/3/50	6	439,4	2x5"	2x5"	1808	1150	11260	1230	1200	-	1050	11860	-	2586
	BE-980AC5-B06	663,3	663,3	570335	570335,2	2865,4	192117	192116,8	115,1	115,1	22	21,9	46,4	46,4	C	C	62	62,0	93	92,5	14,3	14,3	22,03	22,0	9	800	400/3/50	6	408,7	2x4"	2x4"	1821	1150	11260	1230	1200	-	1050	11860	-	2556
	BE-980AD5-B01	756,6	588,1	650559	505674,8	3581,7	192416	140819,2	131,2	102,0	101	64,4	51,1	59,4	C	C	59	53,0	90	83,5	14,8	9,9	33,45	18,8	9	800	400/3/50	6	496,3	2x4"	2x4"	1808	1150	11260	1230	1200	-	1050	11860	-	2785
	BE-980AD5-B06	746,6	746,6	641960	641960,3	3581,7	189202	189201,7	129,5	129,5	98	98,4	51,5	51,5	C	C	62	62,0	93	92,5	14,5	14,5	22,30	22,3	9	800	400/3/50	6	496,3	2x4"	2x4"	1821	1150	11260	1230	1200	-	1050	11860	-	2756
	BE-2x180CB5-B01C	156,9	125,6	134910	107996,5	730,7	46100	34298,5	27,2	21,8	86	57,7	49,0	57,1	C	C	53	46,0	84	77,0	3,2	2,2	7,35	4,1	2	800	400/3/50	6	108,4	2x2"	2x2"	2453	2300	2850	2450	-	-	2230	3450	3100	959
	BE-2x180CB5-B01T	164,0	130,9	141015	112553,7	850,1	46437	34622,0	28,5	22,7	73	48,8	51,3	59,5	C	C	53	46,0	84	77,0	3,2	2,2	7,34	4,1	2	800	400/3/50	6	125,9	2x2"	2x2"	2750	2400	2850	2450	-	-	2330	3450	3100	1072
	BE-2x180CB5-B06C	152,8	152,8	131384	131384,3	730,7	44480	44479,7	26,5	26,5	82	81,7	49,3	49,3	C	C	56	56,0	86	86,3	3,1	3,1	4,73	4,7	2	800	400/3/50	6	108,4	2x2"	2x2"	2466	2300	2850	2450	-	-	2230	3450	3100	953
	BE-2x180CB5-B06T	159,4	159,4	137059	137059,3	850,1	44729	44728,8	27,7	27,7	69	69,4	51,4	51,4	C	C	56	56,0	86	86,4	3,1	3,1	4,70	4,7	2	800	400/3/50	6	125,9	2x2"	2x2"	2763	2400	2850	2450	-	-	2330	3450	3100	1065
	BE-2x180CC5-B01C	176,9	139,0	152107	119518,5	974,2	45610	33836,9	30,7	24,1	67	43,9	55,3	63,2	C	C	53	46,0	83	77,0	3,2	2,2	7,36	4,1	2	800	400/3/50	6	137,5	2x2"	2x2"	2453	2300	2850	2450	-	-	2230	3450	3100	1038
	BE-2x180CC5-B01T	183,8	144,0	158040	123817,7	1133,4	46051	34252,4	31,9	25,0	58	37,5	57,4	65,5	C	C	53	46,0	84	77,0	3,2	2,2	7,35	4,1	2	800	400/3/50	6	159,9	2x2"	2x2"	2750	2400	2850	2450	-	-	2330	3450	3100	1163
	BE-2x180CC5-B06C	172,3	172,3	148151	148151,3	974,2	44120	44119,5	29,9	29,9	64	64,4	55,6	55,6	C	C	55	55,0	86	86,3	3,1	3,1	4,76	4,8	2	800	400/3/50	6	137,5	2x2"	2x2"	2466	2300	2850	2450	-	-	2230	3450	3100	1031
	BE-2x180CC5-B06T	178,6	178,6	153568	153568,3	1133,4	44444	44444,1	31,0	31,0	55	55,0	57,6	57,6	C	C	56	56,0	86	86,3	3,1	3,1	4,73	4,7	2	800	400/3/50	6	159,9	2x2"	2x2"	2763	2400	2850	2450	-	-	2330	3450	3100	1157
	BE-2x180CD5-B01C	191,0	147,7	164230	126999,1	1217,8	45136	33394,2	33,1	25,6	94	59,7	59,7	67,1	C	C	52	46,0	83	77,0	3,2	2,2	7,37	4,2	2	800	400/3/50	6	166,7	2x2"	2x2"	2453	2300	2850	2450	-	-	2230	3450	3100	1115
	BE-2x180CD5-B01T	197,6	152,5	169905	131126,4	1416,8	45672	33894,7	34,3	26,5	80	50,2	61,8	69,3	C	C	53	46,0	84	77,0	3,2	2,2	7,36	4,1	2	800	400/3/50	6	194,0	2x2"	2x2"	2750	2400	2850	2450	-	-	2330	3450	3100	1254
	BE-2x180CD5-B06C	186,2	186,2	160103	160103,1	1217,8	43768	43768,3	32,3	32,3	90	90,0	60,1	60,1	C	C	55	55,0	86	86,2	3,1	3,1	4,80	4,8	2	800	400/3/50	6	166,7	2x2"	2x2"	2466	2300	2850	2450	-	-	2230	3450	3100	1109
	BE-2x180CD5-B06T	192,0	192,0	165090	165090,2	1416,8	44165	44165,0	33,3	33,3	76	75,6	61,9	61,9	C	C	55	55,0	86	86,3	3,1	3,1	4,76	4,8	2	800	400/3/50	6	194,0	2x2"	2x2"	2763	2400	2850	2450	-	-	2330	3450	3100	1247
	BE-2x280AB5-B01C	237,7	193,2	204385	166122,1	730,7	86026	63022,4	41,3	33,5	78	54,2	36,0	43,9	D	D	55	49,0	86	80,0	6,6	4,4	14,86	8,4	4	800	400/3/50	6	123,5	2x2 1/2"	2x2 1/2"	2453	2300	2850	1250	-	-	2230	3450	3100	1192
	BE-2x280AB5-B01T	254,2	206,0	218573	177128,1	850,1	87976	64711,9	44,1	35,8	69	47,4	39,1	46,8	D	C	55	49,0	86	80,0	6,5	4,4	14,80	8,3	4	800	400/3/50	6	143,0	2x2 1/2"	2x2 1/2"	2750	2400	2850	1250	-	-	2330	3450	3100	1338
	BE-2x280AB5-B06C	234,9	234,9	201978	201977,6	730,7	84458	84458,1	40,8	40,8	77	76,7	36,7	36,7	D	D	58	58,0	89	89,0	6,4	6,4	9,88	9,9	4	800	400/3/50	6	123,5	2x2 1/2"	2x2 1/2"	2466	2300	2850	1250	-	-	2230	3450	3100	1179
	BE-2x280AB5-B06T	250,1	250,1	215047	215047,2	850,1	85854	85854,1	43,4	43,4	67	66,9	39,7	39,7	D	D	58	58,0	89	89,0	6,3	6,3	9,75	9,8	4	800	400/3/50	6	143,0	2x2 1/2"	2x2 1/2"	2763	2400	2850	1250	-	-	2330	3450	3100	1325

PAS D'AILETTE / FIN SPACING / LAMELLENABSTAND / ШАГ РЕБРА	MODÈLE KARYER / KARYER MODEL / МОДЕЛЬ KARYER	CAPACITÉ / CAPACITY / LEISTUNG / МОЩНОСТЬ				SURFACE TOTALE / TOTAL SURFACE / GESAMTFLÄCHE / ОБЩАЯ ПЛОЩАДЬ	CÔTÉ AIR / AIR SIDE / LUFTSEITE / СТОРОНА ВОЗДУХА		CÔTÉ FLUIDE/ FLUID SIDE / MEDIUMSEITE / СТОРОНА ЖИДКОСТИ				ÉNERGIE / ENERGY / ENERGIE / ЭНЕРГИЯ				ACOUSTIQUE / SOUND / SCHALLPEGEL / ЗВУК				INFORMATIONS VENTILATEUR / FAN DATA / LÜFTERDATEN / ДАННЫЕ ВЕНТИЛЯТОРА								INFORMATIONS BATTERIE / COIL DATA / WÄRMETAUSCHERDATEN / ДАННЫЕ БАТАРЕИ												
		T ambiante / Tambient / Umgebungstemp/ T окружающей среды =25°C ΔT=15°C Su / Water / Wasser / Вода, T entrée, eau / Tinlet, water / Wassereintrittstemp. / T воды на входе = 40°C, TSORTIE, su / Toutlet, water / Wasseraustrittstemp. / T воды на выходе =35°C					DÉBIT D'AIR / AIR FLOW / LUFTMENGE / РАСХОД ВОЗДУХА		DÉBIT DE FLUIDE/ FLUID FLOW / MEDIUMMENGE / РАСХОД ЖИДКОСТИ		CÔTÉ FLUIDE / PRESSURE DROP FLUID SIDE / MEDIUMSEITIGER DRUCKVERLUST / ПАДЕНИЕ ДАВЛЕНИЯ СО СТОРОНЫ ЖИДКОСТИ		TAUX D'EFFICACITÉ ÉNERGÉTIQUE / ENERGY EFFICIENCY RATIO / ENERGIEEFFIZIENZRATE / КЛАСС ЭНЕРГОЭФФЕКТИВНОСТИ		CLASSE D'EFFICACITÉ ÉNERGÉTIQUE / ENERGY EFFICIENCY CLASS / ENERGIEEFFIZIENZKLASSE / КОЭФФИЦИЕНТ ЭНЕРГОЭФФЕКТИВНОСТИ		NIVEAU DE PRESSION SONORE / SOUND PRESSURE LEVEL / SCHALLDRUCKPEGEL / УРОВЕНЬ ЗВУКОВОГО ДАВЛЕНИЯ		NIVEAU DE PUISSANCE SONORE / SOUND POWER LEVEL / SCHALLLEISTUNGSPEGEL / УРОВЕНЬ ЗВУКОВОЙ МОЩНОСТИ		PUISSANCE TOTALE / TOTAL POWER / GESAMTLEISTUNG / ОБЩАЯ МОЩНОСТЬ		COURANT TOTAL / TOTAL CURRENT / GESAMTSTROMAUFNAHME / ОБЩИЙ ТОК		NOMBRE DE VENTILATEURS / NUMBER OF FANS / LÜFTERANZAHL / КОЛИЧЕСТВО ВЕНТИЛЯТОРОВ	DIAMÈTRE DU VENTILATEUR / FAN DIAMETER / LÜFTERDURCHMESSER / ДИАМЕТР ВЕНТИЛЯТОРА	MOTEUR / MOTOR / MOTOP	NOMBRE DE PÔLES / NUMBER OF POLES / POLANZAHL / КОЛИЧЕСТВО ПОЛЮСОВ	VOLUME INTÉRIEUR / INTERNAL VOLUME / INNENVOLUMEN/ ВНУТРЕННИЙ ОБЪЕМ	CONNEXIONS / CONNECTIONS / ANSCHLÜSSE / СОЕДИНЕНИЯ		DIMENSIONS/ DIMENSIONS / ABMESSUNGEN / ГАБАРИТНЫЕ РАЗМЕРЫ									POIDS / WEIGHT / GEWICHT / ВЕС
		kW		kcal/h			m³/h		m³/h		kPa						dB(A) 10m		dB		kW		A							ENTRÉE / INLET / EINTRITT/ ВХОД	SORTIE / OUTLET / AUSTRITT/ ВЫХОД	A	B	C	E1	E2	E3	F	G	H	
		Δ	Y	Δ	Y	m²	Δ	Y	Δ	Y	Δ	Y	Δ	Y	Δ	Y	Δ	Y	Δ	Y	Δ	Y	Δ	Y	PCS	mm	V/Ph/Hz		dm³	mm		mm									kg
2,5 mm	BE-2X280AC5-B01C	273,8	217,6	235426	187102,3	974,2	83328	60683,3	47,5	37,8	63	42,0	41,5	49,5	D	C	54	48,0	86	80,0	6,6	4,4	14,93	8,4	4	800	400/3/50	6	152,6	2x2 1/2"	2x2 1/2"	2453	2300	2850	1250	-	-	2230	3450	3100	1273
	BE-2X280AC5-B01T	291,9	231,6	250989	199140,1	1133,0	85754	62789,1	50,7	40,2	57	37,7	44,2	52,6	D	C	54	48,0	86	80,0	6,6	4,4	14,86	8,4	4	800	400/3/50	6	175,8	2x2 1/2"	2x2 1/2"	2750	2400	2850	1250	-	-	2330	3450	3100	1431
	BE-2x280AC5-B06C	271,9	271,9	233792	233791,9	974,2	82506	82506,4	47,2	47,2	62	62,5	41,8	41,8	D	D	58	58,0	89	88,9	6,5	6,5	10,06	10,1	4	800	400/3/50	6	152,6	2x2 1/2"	2x2 1/2"	2466	2300	2850	1250	-	-	2230	3450	3100	1259
	BE-2x280AC5-B06T	288,2	288,2	247807	247807,3	1133,0	84261	84261,4	50,0	50,0	56	55,6	45,0	45,0	C	C	58	58,0	89	89,0	6,4	6,4	9,90	9,9	4	800	400/3/50	6	175,8	2x2 1/2"	2x2 1/2"	2763	2400	2850	1250	-	-	2330	3450	3100	1418
	BE-2x280AD5-B01C	301,6	233,9	259329	201117,7	1217,8	80808	58289,1	52,3	40,6	109	69,2	45,0	53,2	C	C	55	49,0	86	80,0	6,7	4,4	15,00	8,5	4	800	400/3/50	6	181,8	2x2 1/2"	2x2 1/2"	2453	2300	2850	1250	-	-	2230	3450	3100	1353
	BE-2x280AD5-B01T	321,0	249,8	276010	214789,3	1416,8	83665	61010,8	55,7	43,3	95	60,9	48,6	56,8	C	C	55	49,0	86	80,0	6,6	4,4	14,92	8,4	4	800	400/3/50	6	211,1	2x2 1/2"	2x2 1/2"	2750	2400	2850	1250	-	-	2330	3450	3100	1526
	BE-2x280AD5-B06C	301,2	301,2	258985	258985,3	1217,8	80671	80670,7	52,2	52,2	108	108,3	45,6	45,6	C	C	58	58,0	89	88,9	6,6	6,6	10,22	10,2	4	800	400/3/50	6	181,8	2x2 1/2"	2x2 1/2"	2466	2300	2850	1250	-	-	2230	3450	3100	1339
	BE-2x280AD5-B06T	318,3	318,3	273689	273688,7	1416,8	82749	82748,7	55,2	55,2	94	93,6	49,0	49,0	C	C	58	58,0	89	88,9	6,5	6,5	10,04	10,0	4	800	400/3/50	6	211,1	2x2 1/2"	2x2 1/2"	2763	2400	2850	1250	-	-	2330	3450	3100	1512
	BE-2x280CB5-B01C	313,5	251,1	269561	215907,1	1461,3	92200	68597,1	54,4	43,6	82	55,5	49,0	58,4	C	C	56	49,0	87	80,0	6,4	4,3	14,69	8,3	4	800	400/3/50	6	211,0	2x2 1/2"	2x2 1/2"	2453	2300	5250	2450	-	-	2230	5850	5500	1636
	BE-2x280CB5-B01T	327,8	261,6	281857	224935,5	1700,1	92875	69244,1	56,9	45,4	71	47,2	51,2	60,8	C	C	56	49,0	87	80,0	6,4	4,3	14,67	8,3	4	800	400/3/50	6	245,1	2x2 1/2"	2x2 1/2"	2750	2400	5250	2450	-	-	2330	5850	5500	1822
	BE-2x280CB5-B06C	305,4	305,4	262597	262596,7	1461,3	88959	88959,5	53,0	53,0	79	78,6	49,3	49,3	C	C	59	59,0	89	89,3	6,2	6,2	9,45	9,5	4	800	400/3/50	6	211,0	2x2 1/2"	2x2 1/2"	2466	2300	5250	2450	-	-	2230	5850	5500	1623
	BE-2x280CB5-B06T	318,7	318,7	274033	274032,6	1700,1	89458	89457,7	55,3	55,3	67	67,2	52,2	52,2	C	C	59	59,0	89	89,4	6,1	6,1	9,40	9,4	4	800	400/3/50	6	245,1	2x2 1/2"	2x2 1/2"	2763	2400	5250	2450	-	-	2330	5850	5500	1809
	BE-2x280CC5-B01C	353,7	277,9	304127	238950,9	1948,4	91220	67673,7	61,4	48,2	66	42,7	54,4	64,6	C	C	56	49,0	86	80,0	6,5	4,3	14,71	8,3	4	800	400/3/50	6	269,4	2x2 1/2"	2x2 1/2"	2453	2300	5250	2450	-	-	2230	5850	5500	1788
	BE-2x280CC5-B01T	367,5	288,0	315993	247635,4	2266,8	92103	68504,8	63,8	50,0	51	33,2	57,4	67,0	C	C	56	49,0	87	80,0	6,4	4,3	14,69	8,3	4	800	400/3/50	6	327,4	2x3"	2x3"	2750	2400	5250	2450	-	-	2330	5850	5500	1998
	BE-2x280CC5-B06C	344,5	344,5	296217	296216,6	1948,4	88239	88239,0	59,8	59,8	63	62,7	55,6	55,6	C	C	58	58,0	89	89,3	6,2	6,2	9,52	9,5	4	800	400/3/50	6	269,4	2x2 1/2"	2x2 1/2"	2466	2300	5250	2450	-	-	2230	5850	5500	1775
	BE-2x280CC5-B06T	357,1	357,1	307051	307050,6	2266,8	88888	88888,1	61,9	61,9	49	48,7	57,6	57,6	C	C	59	59,0	89	89,3	6,2	6,2	9,46	9,5	4	800	400/3/50	6	327,4	2x3"	2x3"	2763	2400	5250	2450	-	-	2330	5850	5500	1985
	BE-2x280CD5-B01C	379,4	293,6	326225	252450,5	2435,5	90271	66788,4	65,8	50,9	49	30,8	58,4	68,3	C	C	55	49,0	86	80,0	6,5	4,3	14,74	8,3	4	800	400/3/50	6	340,3	2x3"	2x3"	2453	2300	5250	2450	-	-	2230	5850	5500	1940
	BE-2x280CD5-B01T	392,5	303,2	337489	260705,0	2833,5	91344	67789,4	68,1	52,6	41	26,0	60,4	70,5	C	B	56	49,0	87	80,0	6,5	4,3	14,71	8,3	4	800	400/3/50	6	395,5	2x3"	2x3"	2750	2400	5250	2450	-	-	2330	5850	5500	2175
	BE-2x280CD5-B06C	369,8	369,8	317971	317970,7	2435,5	87537	87536,5	64,1	64,1	46	46,4	59,6	59,6	C	C	58	58,0	89	89,2	6,2	6,2	9,59	9,6	4	800	400/3/50	6	340,3	2x3"	2x3"	2466	2300	5250	2450	-	-	2230	5850	5500	1927
	BE-2x280CD5-B06T	381,4	381,4	327945	327944,9	2833,5	88330	88330,0	66,2	66,2	39	39,2	61,5	61,5	C	C	58	58,0	89	89,3	6,2	6,2	9,51	9,5	4	800	400/3/50	6	395,5	2x3"	2x3"	2763	2400	5250	2450	-	-	2330	5850	5500	2162
	BE-2x380AB5-B01C	356,4	289,6	306449	249011,1	1096,0	129038	94533,6	61,9	50,3	81	56,2	36,0	43,9	D	D	57	51,0	88	82,0	9,9	6,6	22,28	12,6	6	800	400/3/50	6	167,2	2x2 1/2"	2x2 1/2"	2453	2300	4050	1250	1200	-	2230	4650	4300	1637
	BE-2x380AB5-B01T	381,1	308,9	327687	265606,1	1275,1	131963	97067,8	66,1	53,6	67	46,3	38,9	47,5	D	C	57	51,0	88	82,0	9,8	6,5	22,20	12,5	6	800	400/3/50	6	208,2	2x3"	2x3"	2750	2400	4050	1250	1200	-	2330	4650	4300	1836
	BE-2x380AB5-B06C	352,2	352,2	302837	302837,4	1096,0	126687	126687,1	61,1	61,1	80	79,7	36,7	36,7	D	D	60	60,0	91	91,0	9,6	9,6	14,82	14,8	6	800	400/3/50	6	167,2	2x2 1/2"	2x2 1/2"	2466	2300	4050	1250	1200	-	2230	4650	4300	1617
	BE-2x380AB5-B06T	375,0	375,0	322442	322441,9	1275,1	128781	128781,2	65,1	65,1	65	65,4	39,5	39,5	D	D	60	60,0	91	91,0	9,5	9,5	14,62	14,6	6	800	400/3/50	6	208,2	2x3"	2x3"	2763	2400	4050	1250	1200	-	2330	4650	4300	1817
	BE-2X380AC5-B01C	410,6	326,2	353052	280481,4	1461,3	124992	91024,9	71,3	56,6	62	41,2	41,1	49,4	D	C	56	50,0	88	82,0	10,0	6,6	22,39	12,6	6	800	400/3/50	6	223,5	2x3"	2x3"	2453	2300	4050	1250	1200	-	2230	4650	4300	1755
	BE-2X380AC5-B01T	437,8	347,3	376440	298624,2	1700,1	128632	94183,7	76,0	60,3	55	36,7	44,2	52,6	D	C	56	50,0	88	82,0	9,9	6,6	22,29	12,6	6	800	400/3/50	6	259,3	2x3"	2x3"	2750	2400	4050	1250	1200	-	2330	4650	4300	1975
	BE-2x380AC5-B06C	407,7	407,7	350559	350558,8	1461,3	123760	123759,6	70,8	70,8	61	61,4	41,6	41,6	D	D	60	60,0	91	90,9	9,8	9,8	15,09	15,1	6	800	400/3/50	6	223,5	2x3"	2x3"	2466	2300	4050	1250	1200	-	2230	4650	4300	1736
	BE-2x380AC5-B06T	432,2	432,2	371625	371625,0	1700,1	126392	126392,1	75,0	75,0	54	54,3	45,0	45,0	C	C	60	60,0	91	91,0	9,6	9,6	14,85	14,9	6	800	400/3/50	6	259,3	2x3"	2x3"	2763	2400	4050	1250	1200	-	2330	4650	4300	1955
	BE-2x380AD5-B01C	446,3	346,5	383749	297936,3	1826,6	121212	87433,6	77,5	60,1	52	32,8	44,6	52,5	D	C	57	51,0	88	82,0	10,0	6,6	22,50	12,7	6	800	400/3/50	6	267,3	2x3"	2x3"	2453	2300	4050	1250	1200	-	2230	4650	4300	1874
	BE-2x380AD5-B01T	475,2	370,3	408598	318400,6	2125,1	125498	91516,1	82,4	64,2	47	29,9	48,0	56,1	C	C	57	51,0	88	82,0	9,9	6,6	22,38	12,6	6	800	400/3/50	6	310,4	2x3"	2x3"	2750	2400	4050	1250	1200	-	2330	4650	4300	2113
	BE-2x380AD5-B06C	445,8	445,8	383319	383318,9	1826,6	121006	121006,0	77,4	77,4	51	51,5	45,0	45,0	C	C	60	60,0	91	90,9	9,9	9,9	15,33	15,3	6	800	400/3/50	6	267,3	2x3"	2x3"	2466	2300	4050	1250	1200	-	2230	4650	4300	1854
	BE-2x380AD5-B06T	471,2	471,2	405159	405159,0	2125,1	124123	124123,1	81,7	81,7	46	46,1	48,6	48,6	C	C	60	60,0	91	90,9	9,7	9,7	15,05	15,1	6	800	400/3/50	6	310,4	2x3"	2x3"	2763	2400	4050	1250	1200	-	2330	4650	4300	2093
	BE-2x380CB5-B01C	463,9	371,8	398882	319690,4	2192,0	138300	102895,6	80,5	64,5	41	27,9	48,3	57,2	C	C	58	51,0	89	82,0	9,6	6,5	22,03	12,4	6	800	400/3/50	6	311,1	2x3"	2x3"	2453	2300	7650	2450	2400	-	2230	8250	7900	2304
	BE-2x380CB5-B01T	493,9	393,9	424677	338692,9	2550,2	139312	103866,1	85,7	68,3	87	58,4	51,4	60,6	C	C	58	51,0	89	82,0	9,6	6,5	22,00	12,4	6	800	400/3/50	6	399,9	2x4"	2x4"	2750	2400	7650	2450	2400	-	2330	8250	7900	2561
	BE-2x380CB5-B06C	451,9	451,9	388564	388564,0	2192,0	133439	133439,2	78,4	78,4	40	39,6	49,1	49,1	C	C	61	61,0	91	91,3	9,2	9,2	14,17	14,2	6	800	400/3/50	6	311,1	2x3"	2x3"	2466	2300	7650	2450	2400	-	2230	8250	7900	2285
	BE-2x380CB5-B06T	480,1	480,1	412812	412811,6	2550,2	134186	134186,5	83,3	83,3	83	82,9	52,2	52,2	C	C	61	61,0	91	91,4	9,2	9,2	14,10	14,1	6	800	400/3/50	6	399,9	2x4"	2x4"	2763	2400	7650	2450	2400	-	2330	8250	7900	2541
	BE-2x380CC5-B01C	532,6	418,4	457953	359759,1	2922,6	136830	101510,6	92,4	72,6	79	51,8	54,9	64,4	C	C	58	51,0	88	82,0	9,7	6,5	22,07	12,4	6	800	400/3/50	6	432,4	2x4"	2x4"	2453	2300	7650	2450	2400	-	2230	8250	7900	2528
	BE-2x380CC5-B01T	553,3	433,4	475752	372656,8	3399,0	138154	102757,2	96,0	75,2	67	43,4	57,0	66,7	C	C	58	51,0	89	82,0	9,7	6,5	22,03	12,4	6	800	400/3/50	6	498,4	2x4"	2x4"	2750	2400	7650	2450	2400	-	2330	8250	7900	2819
	BE-2x380CC5-B06C	518,8	518,8	446088	446087,6	2922,6	132359	132358,5	90,0	90,0	76	75,8	55,8	55,8	C	C	60	60,0	91	91,3	9,3	9,3	14,28	14,3	6	800	400/3/50	6	432,4	2x4"	2x4"	2466	2300	7650	2450	2400	-	2230	8250	7900	2508
	BE-2x380CC5-B06T	537,6	537,6	462253	462252,7	3399,0	133332	133332,2	93,3	93,3	64	63,6	58,4	58,4	C	C	61	61,0	91	91,3	9,2	9,2	14,18	14,2	6	800	400/3/50	6	498,4	2x4"	2x4"	2763	2400	7650	2450	2400	-	2330	8250	7900	2799

PAS D'AILETTE / FIN SPACING / LAMELLENABSTAND / ШАГ РЕБРА	MODÈLE KARYER / KARYER MODEL / МОДЕЛЬ KARYER	CAPACITÉ / CAPACITY / LEISTUNG / МОЩНОСТЬ (T ambiante / Tambient / Umgebungstemp/ T окружающей среды =25°C; ΔT=15°C Su / Water / Wasser / Вода, T entrée, eau / Tinlet, water / Wassereintrittstemp. / T воды на входе = 40°C, TSORTIE, su / Toutlet, water / Wasseraustrittstemp. / T воды на выходе =35°C) kW		kcal/h		SURFACE TOTALE / TOTAL SURFACE / GESAMTFLÄCHE / ОБЩАЯ ПЛОЩАДЬ	CÔTÉ AIR / AIR SIDE / LUFTSEITE / СТОРОНА ВОЗДУХА: DÉBIT D'AIR / AIR FLOW / LUFTMENGE / РАСХОД ВОЗДУХА		CÔTÉ FLUIDE/ FLUID SIDE / MEDIUMSEITE / СТОРОНА ЖИДКОСТИ: DÉBIT DE FLUIDE/ FLUID FLOW / MEDIUMMENGE / РАСХОД ЖИДКОСТИ		CÔTÉ FLUIDE / PRESSURE DROP FLUID SIDE / MEDIUMSEITIGER DRUCKVERLUST / ПАДЕНИЕ ДАВЛЕНИЯ СО СТОРОНЫ ЖИДКОСТИ		ÉNERGIE / ENERGY / ENERGIE / ЭНЕРГИЯ: TAUX D'EFFICACITÉ ÉNERGÉTIQUE / ENERGY EFFICIENCY RATIO / ENERGIEEFFIZIENZRATE / КЛАСС ЭНЕРГОЭФФЕКТИВНОСТИ		CLASSE D'EFFICACITÉ ÉNERGÉTIQUE / ENERGY EFFICIENCY CLASS / ENERGIEEFFIZIENZKLASSE / КОЭФФИЦИЕНТ ЭНЕРГОЭФФЕКТИВНОСТИ		ACOUSTIQUE / SOUND / SCHALLPEGEL / ЗВУК: NIVEAU DE PRESSION SONORE / SOUND PRESSURE LEVEL / SCHALLDRUCKPEGEL / УРОВЕНЬ ЗВУКОВОГО ДАВЛЕНИЯ		NIVEAU DE PUISSANCE SONORE / SOUND POWER LEVEL / SCHALLLEISTUNGSPEGEL / УРОВЕНЬ ЗВУКОВОЙ МОЩНОСТИ		INFORMATIONS VENTILATEUR / FAN DATA / LÜFTERDATEN / ДАННЫЕ ВЕНТИЛЯТОРА: PUISSANCE TOTALE / TOTAL POWER / GESAMTLEISTUNG / ОБЩАЯ МОЩНОСТЬ		COURANT TOTAL / TOTAL CURRENT / GESAMTSTROMAUFNAHME / ОБЩИЙ ТОК		NOMBRE DE VENTILATEURS / NUMBER OF FANS / LÜFTERANZAHL / КОЛИЧЕСТВО ВЕНТИЛЯТОРОВ	DIAMÈTRE DU VENTILATEUR / FAN DIAMETER / LÜFTERDURCHMESSER / ДИАМЕТР ВЕНТИЛЯТОРА	MOTEUR / MOTOR / MOTOR / МОТОР	NOMBRE DE PÔLES / NUMBER OF POLES / POLANZAHL / КОЛИЧЕСТВО ПОЛЮСОВ	INFORMATIONS BATTERIE / COIL DATA / WÄRMETAUSCHERDATEN / ДАННЫЕ БАТАРЕИ: VOLUME INTÉRIEUR / INTERNAL VOLUME / INNENVOLUMEN/ВНУТРЕННИЙ ОБЪЕМ	CONNEXIONS / CONNECTIONS / ANSCHLÜSSE / СОЕДИНЕНИЯ: ENTRÉE / INLET / EINTRITT/ ВХОД	SORTIE / OUTLET / AUSTRITT/ ВЫХОД	DIMENSIONS/ DIMENSIONS / ABMESSUNGEN / ГАБАРИТНЫЕ РАЗМЕРЫ: A	B	C	E1	E2	E3	F	G	H	POIDS / WEIGHT / GEWICHT / ВЕС
		kW		kcal/h			m³/h		m³/h		kPa						dB(A) 10m		dB		kW		A																				
		Δ	Y	Δ	Y	m²	Δ	Y	Δ	Y	Δ	Y	Δ	Y	Δ	Y	Δ	Y	Δ	Y	Δ	Y	Δ	Y	PCS	mm	V/Ph/Hz		dm³	mm		mm									kg
2,5 mm	BE-2x380CD5-B01C	571,1	441,9	491057	379965,5	3653,3	135407	100182,6	99,1	76,6	62	39,5	58,9	68,0	C	C	57	51,0	88	82,0	9,7	6,5	22,11	12,4	6	800	400/3/50	6	520,0	2x4"	2x4"	2453	2300	7650	2450	2400	-	2230	8250	7900	2753
	BE-2x380CD5-B01T	590,7	456,2	507910	392261,3	4249,6	137015	101684,1	102,5	79,1	52	32,9	60,9	70,2	C	B	58	51,0	89	82,0	9,7	6,5	22,06	12,4	6	800	400/3/50	6	602,3	2x4"	2x4"	2750	2400	7650	2450	2400	-	2330	8250	7900	3083
	BE-2x380CD5-B06C	556,6	556,6	478590	478589,7	3653,3	131305	131304,8	96,6	96,6	59	59,5	59,2	59,2	C	C	60	60,0	91	91,2	9,4	9,4	14,38	14,4	6	800	400/3/50	6	520,0	2x4"	2x4"	2466	2300	7650	2450	2400	-	2230	8250	7900	2733
	BE-2x380CD5-B06T	574,1	574,1	493637	493637,0	4249,6	132495	132495,0	99,6	99,6	49	49,5	61,7	61,7	C	C	60	60,0	91	91,3	9,3	9,3	14,27	14,3	6	800	400/3/50	6	602,3	2x4"	2x4"	2763	2400	7650	2450	2400	-	2330	8250	7900	3063
	BE-2x480AB5-B01C	475,1	386,1	408512	331986,2	1461,3	172051	126044,8	82,5	67,0	79	54,7	36,0	43,9	D	D	58	52,0	89	83,0	13,2	8,8	29,71	16,7	8	800	400/3/50	6	223,5	2x3"	2x3"	2453	2300	5250	1250	2400	-	2230	5850	5500	2091
	BE-2x480AB5-B01T	508,0	411,8	436801	354084,2	1700,1	175951	129423,7	88,2	71,4	63	43,5	38,8	47,3	D	C	58	52,0	89	83,0	13,1	8,7	29,60	16,7	8	800	400/3/50	6	297,7	2x4"	2x4"	2750	2400	5250	1250	2400	-	2330	5850	5500	2344
	BE-2x480AB5-B06C	469,5	469,5	403697	403697,2	1461,3	168916	168916,1	81,5	81,5	78	77,5	36,7	36,7	D	D	61	61,0	92	92,0	12,8	12,8	19,76	19,8	8	800	400/3/50	6	223,5	2x3"	2x3"	2466	2300	5250	1250	2400	-	2230	5850	5500	2065
	BE-2x480AB5-B06T	499,9	499,9	429837	429836,5	1700,1	171708	171708,2	86,7	86,7	61	61,4	39,4	39,4	D	D	61	61,0	92	92,0	12,7	12,7	19,50	19,5	8	800	400/3/50	6	297,7	2x4"	2x4"	2763	2400	5250	1250	2400	-	2330	5850	5500	2318
	BE-2X480AC5-B01C	532,2	423,6	457610	364230,3	1948,4	166656	121366,5	92,4	73,5	21	13,7	40,0	48,1	D	C	57	51,0	89	83,0	13,3	8,8	29,86	16,8	8	800	400/3/50	6	315,7	2x4"	2x4"	2453	2300	5250	1250	2400	-	2230	5850	5500	2250
	BE-2X480AC5-B01T	567,8	451,3	488220	388048,0	2266,8	171509	125578,3	98,5	78,3	19	12,5	43,0	51,3	D	C	56	50,0	89	83,0	13,2	8,8	29,72	16,7	8	800	400/3/50	6	365,8	2x4"	2x4"	2750	2400	5250	1250	2400	-	2330	5850	5500	2529
	BE-2x480AC5-B06C	543,5	543,5	467326	467325,8	1948,4	165013	165012,8	94,3	94,3	57	57,1	41,8	41,8	D	D	61	61,0	92	91,9	13,0	13,0	20,11	20,1	8	800	400/3/50	6	315,7	2x4"	2x4"	2466	2300	5250	1250	2400	-	2230	5850	5500	2222
	BE-2x480AC5-B06T	576,0	576,0	495271	495270,7	2266,0	168523	168522,8	100,0	100,0	50	50,3	45,0	45,0	D	D	61	61,0	92	92,0	12,8	12,8	19,79	19,8	8	800	400/3/50	6	363,4	2x4"	2x4"	2763	2400	5250	1250	2400	-	2330	5850	5500	2497
	BE-2x480AD5-B01C	602,8	467,5	518315	401977,5	2435,5	161615	116578,2	104,6	81,1	100	63,9	45,0	53,1	D	C	58	52,0	89	83,0	13,4	8,8	30,00	16,9	8	800	400/3/50	6	374,1	2x4"	2x4"	2453	2300	5250	1250	2400	-	2230	5850	5500	2403
	BE-2x480AD5-B01T	641,6	499,4	551677	429406,6	2833,5	167330	122021,5	111,3	86,6	87	55,8	48,2	56,8	C	C	58	52,0	89	83,0	13,3	8,8	29,84	16,8	8	800	400/3/50	6	433,9	2x4"	2x4"	2750	2400	5250	1250	2400	-	2330	5850	5500	2708
	BE-2x480AD5-B06C	602,0	602,0	517627	517626,7	2435,5	161341	161341,4	104,4	104,4	100	100,0	45,6	45,6	C	C	61	61,0	92	91,9	13,2	13,2	20,44	20,4	8	800	400/3/50	6	374,1	2x4"	2x4"	2466	2300	5250	1250	2400	-	2230	5850	5500	2377
	BE-2x480AD5-B06T	636,2	636,2	547033	547033,4	2833,5	165497	165497,4	110,4	110,4	86	85,7	48,9	48,9	C	C	61	61,0	92	91,9	13,0	13,0	20,07	20,1	8	800	400/3/50	6	433,9	2x4"	2x4"	2763	2400	5250	1250	2400	-	2330	5850	5500	2681
	BE-2x480CB5-B01C	626,9	502,1	539037	431728,2	2922,6	184400	137194,2	108,8	87,1	77	52,2	48,6	57,7	C	C	59	52,0	90	83,0	12,9	8,7	29,37	16,5	8	800	400/3/50	6	432,4	2x4"	2x4"	2453	2300	10050	2450	4800	-	2230	10650	10300	2980
	BE-2x480CB5-B01T	655,5	523,0	563628	449698,9	3400,2	185750	138488,2	113,7	90,7	66	43,8	51,2	60,8	C	C	59	52,0	90	83,0	12,8	8,6	29,33	16,5	8	800	400/3/50	6	502,0	2x4"	2x4"	2750	2400	10050	2450	4800	-	2330	10650	10300	3311
	BE-2x480CB5-B06C	610,6	610,6	525021	525021,4	2922,6	177919	177918,9	106,0	106,0	74	73,8	49,6	49,6	C	C	62	62,0	92	92,3	12,3	12,3	18,89	18,9	8	800	400/3/50	6	432,4	2x4"	2x4"	2466	2300	10050	2450	4800	-	2230	10650	10300	2954
	BE-2x480CB5-B06T	637,2	637,2	547893	547893,2	3400,2	178915	178915,3	110,6	110,6	62	62,3	51,8	51,8	C	C	62	62,0	92	92,4	12,3	12,3	18,80	18,8	8	800	400/3/50	6	502,0	2x4"	2x4"	2763	2400	10050	2450	4800	-	2330	10650	10300	3285
	BE-2x480CC5-B01C	707,1	555,7	607996	477815,9	3896,8	182441	135347,5	122,7	96,4	61	39,4	54,8	63,9	C	C	59	52,0	89	83,0	12,9	8,7	29,42	16,6	8	800	400/3/50	6	549,2	2x4"	2x4"	2453	2300	10050	2450	4800	-	2230	10650	10300	3279
	BE-2x480CC5-B01T	734,8	575,8	631814	495098,8	4533,6	184205	137009,7	127,5	99,9	52	33,3	57,0	66,2	C	C	59	52,0	90	83,0	12,9	8,7	29,37	16,5	8	800	400/3/50	6	638,2	2x4"	2x4"	2750	2400	10050	2450	4800	-	2330	10650	10300	3659
	BE-2x480CC5-B06C	688,8	688,8	592261	592261,2	3896,8	176478	176478,0	119,5	119,5	58	57,8	55,5	55,5	C	C	61	61,0	92	92,3	12,4	12,4	19,04	19,0	8	800	400/3/50	6	549,2	2x4"	2x4"	2466	2300	10050	2450	4800	-	2230	10650	10300	3253
	BE-2x480CC5-B06T	714,0	714,0	613929	613929,3	4533,6	177776	177776,2	123,9	123,9	49	49,0	58,0	58,0	C	C	62	62,0	92	92,3	12,3	12,3	18,91	18,9	8	800	400/3/50	6	638,2	2x4"	2x4"	2763	2400	10050	2450	4800	-	2330	10650	10300	3633
	BE-2x480CD5-B01C	758,5	587,1	652192	504815,0	4871,1	180543	133576,9	131,6	101,8	49	31,0	58,3	67,5	C	C	58	52,0	89	83,0	13,0	8,7	29,47	16,6	8	800	400/3/50	6	665,9	2x4"	2x4"	2453	2300	10050	2450	4800	-	2230	10650	10300	3578
	BE-2x480CD5-B01T	784,8	606,2	674806	521238,0	5667,0	182687	135578,8	136,1	105,2	42	26,5	60,8	69,7	C	C	59	52,0	90	83,0	12,9	8,7	29,41	16,6	8	800	400/3/50	6	774,4	2x4"	2x4"	2750	2400	10050	2450	4800	-	2330	10650	10300	4007
	BE-2x480CD5-B06C	739,3	739,3	635683	635683,4	4871,1	175073	175073,0	128,2	128,2	47	46,8	59,1	59,1	C	C	61	61,0	92	92,2	12,5	12,5	19,17	19,2	8	800	400/3/50	6	665,9	2x4"	2x4"	2466	2300	10050	2450	4800	-	2230	10650	10300	3551
	BE-2x480CD5-B06T	762,7	762,7	655804	655803,8	5667,0	176660	176659,9	132,3	132,3	40	40,0	61,5	61,5	C	C	61	61,0	92	92,3	12,4	12,4	19,02	19,0	8	800	400/3/50	6	774,4	2x4"	2x4"	2763	2400	10050	2450	4800	-	2330	10650	10300	3981
	BE-2x580AB5-B01C	586,8	477,1	504557	410232,0	1826,6	215064	157555,9	101,8	82,8	45	31,3	35,8	43,4	D	D	59	53,0	90	84,0	16,4	11,0	37,13	20,9	10	800	400/3/50	6	301,1	2x4"	2x4"	2453	2300	6450	1250	3600	-	2230	7050	6700	2537
	BE-2x580AB5-B01T	627,6	508,9	539639	437575,1	2125,1	219939	161779,6	108,9	88,3	40	27,8	38,5	46,7	D	C	59	53,0	90	84,0	16,3	10,9	37,00	20,8	10	800	400/3/50	6	348,8	2x4"	2x4"	2750	2400	6450	1250	3600	-	2330	7050	6700	2843
	BE-2x580AB5-B06C	579,8	579,8	498538	498538,1	1826,6	211145	211145,1	100,6	100,6	44	44,3	36,2	36,2	D	D	62	62,0	93	93,0	16,0	16,0	24,70	24,7	10	800	400/3/50	6	301,1	2x4"	2x4"	2466	2300	6450	1250	3600	-	2230	7050	6700	2504
	BE-2x580AB5-B06T	617,5	617,5	530954	530954,3	2125,1	214635	214635,3	107,2	107,2	39	39,3	39,1	39,1	D	D	62	62,0	93	93,0	15,8	15,8	24,37	24,4	10	800	400/3/50	6	348,8	2x4"	2x4"	2763	2400	6450	1250	3600	-	2330	7050	6700	2810
	BE-2X580AC5-B01C	676,3	537,7	581513	462338,7	2435,5	208320	151708,1	117,4	93,3	38	25,0	40,7	48,9	D	C	57	51,0	90	84,0	16,6	11,0	37,32	21,0	10	800	400/3/50	6	374,1	2x4"	2x4"	2453	2300	6450	1250	3600	-	2230	7050	6700	2732
	BE-2X580AC5-B01T	721,4	572,8	620292	492519,2	2833,5	214386	156972,8	125,2	99,4	34	22,7	43,7	52,1	D	C	57	51,0	90	84,0	16,5	11,0	37,15	20,9	10	800	400/3/50	6	433,9	2x4"	2x4"	2750	2400	6450	1250	3600	-	2330	7050	6700	3070
	BE-2x580AC5-B06C	687,0	687,0	590714	590713,5	2435,5	206266	206266,0	119,2	119,2	106	105,6	42,1	42,1	D	D	62	62,0	93	92,9	16,3	16,3	25,14	25,1	10	800	400/3/50	6	374,1	2x4"	2x4"	2466	2300	6450	1250	3600	-	2230	7050	6700	2697
	BE-2x580AC5-B06T	727,9	727,9	625881	625881,2	2832,5	210654	210653,6	126,3	126,3	93	92,6	45,5	45,5	C	C	62	62,0	93	93,0	16,0	16,0	24,74	24,7	10	800	400/3/50	6	430,9	2x4"	2x4"	2763	2400	6450	1250	3600	-	2330	7050	6700	3031
	BE-2x580AD5-B01C	751,4	582,9	646088	501203,7	3044,4	202019	145722,7	130,4	101,1	86	54,9	45,0	52,5	D	C	59	53,0	90	84,0	16,7	11,1	37,50	21,1	10	800	400/3/50	6	447,0	2x4"	2x4"	2453	2300	6450	1250	3600	-	2230	7050	6700	2924
	BE-2x580AD5-B01T	799,8	622,7	687704	535425,5	3541,4	209163	152526,9	138,8	108,0	76	48,8	48,2	56,6	C	C	59	53,0	90	84,0	16,6	11,0	37,30	21,0	10	800	400/3/50	6	517,5	2x4"	2x4"	2750	2400	6450	1250	3600	-	2330	7050	6700	3292
	BE-2x580AD5-B06C	750,5	750,5	645314	645313,7	3044,4	201677	201676,7	130,2	130,2	86	86,0	45,5	45,5	C	C	62	62,0	93	92,9	16,5	16,5	25,55	25,6	10	800	400/3/50	6	447,0	2x4"	2x4"	2466	2300	6450	1250	3600	-	2230	7050	6700	2891
	BE-2x580AD5-B06T	793,0	793,0	681857	681857,1	3541,4	206872	206871,8	137,6	137,6	75	75,2	49,0	49,0	C	C	62	62,0	93	92,9	16,2	16,2	25,09	25,1	10	800	400/3/50	6	517,5	2x4"	2x4"	2763	2400	6450	1250	3600	-	2330	7050	6700	3259

PAS D'AILETTE / FIN SPACING / LAMELLENABSTAND / ШАГ РЕБРА	MODÈLE KARYER / KARYER MODEL МОДЕЛЬ KARYER	CAPACITÉ / CAPACITY / LEISTUNG / МОЩНОСТЬ				SURFACE TOTALE / TOTAL SURFACE / GESAMTFLÄCHE / ОБЩАЯ ПЛОЩАДЬ	CÔTÉ AIR / AIR SIDE / LUFTSEITE / СТОРОНА ВОЗДУХА		CÔTÉ FLUIDE/ FLUID SIDE / MEDIUMSEITE / СТОРОНА ЖИДКОСТИ				ÉNERGIE / ENERGY / ENERGIE / ЭНЕРГИЯ				ACOUSTIQUE / SOUND / SCHALLPEGEL / ЗВУК				INFORMATIONS VENTILATEUR / FAN DATA / LÜFTERDATEN / ДАННЫЕ ВЕНТИЛЯТОРА								INFORMATIONS BATTERIE / COIL DATA / WÄRMETAUSCHERDATEN / ДАННЫЕ БАТАРЕИ													
		T ambiante / Tambient / Umgebungstemp/ T окружающей среды =25°C ΔT=15°C Su / Water / Wasser / Вода, T entrée, eau / Tinlet, water / Wassereintrittstemp. / T воды на входе = 40°C, TSORTIE, su / Toutlet, water / Wasseraustrittstemp. / T воды на выходе =35°C					DÉBIT D'AIR / AIR FLOW / LUFTMENGE / РАСХОД ВОЗДУХА		DÉBIT DE FLUIDE/ FLUID FLOW / MEDIUMMENGE / РАСХОД ЖИДКОСТИ		CÔTÉ FLUIDE / PRESSURE DROP FLUID SIDE / MEDIUMSEITIGER DRUCKVERLUST / ПАДЕНИЕ ДАВЛЕНИЯ СО СТОРОНЫ ЖИДКОСТИ		TAUX D'EFFICACITÉ ÉNERGÉTIQUE / ENERGY EFFICIENCY RATIO / ENERGIEEFFIZIENZRATE / КЛАСС ЭНЕРГОЭФФЕКТИВНОСТИ		CLASSE D'EFFICACITÉ ÉNERGÉTIQUE / ENERGY EFFICIENCY CLASS / ENERGIEEFFIZIENZKLASSE / КОЭФФИЦИЕНТ ЭНЕРГОЭФФЕКТИВНОСТИ		NIVEAU DE PRESSION SONORE / SOUND PRESSURE LEVEL / SCHALLDRUCKPEGEL / УРОВЕНЬ ЗВУКОВОГО ДАВЛЕНИЯ		NIVEAU DE PUISSANCE SONORE / SOUND POWER LEVEL / SCHALLLEISTUNGSPEGEL / УРОВЕНЬ ЗВУКОВОЙ МОЩНОСТИ		PUISSANCE TOTALE / TOTAL POWER / GESAMTLEISTUNG / ОБЩАЯ МОЩНОСТЬ		COURANT TOTAL / TOTAL CURRENT / GESAMTSTROMAUFNAHME / ОБЩИЙ ТОК		NOMBRE DE VENTILATEURS / NUMBER OF FANS / LÜFTERANZAHL / КОЛИЧЕСТВО ВЕНТИЛЯТОРОВ	DIAMÈTRE DU VENTILATEUR / FAN DIAMETER / LÜFTERDURCHMESSER / ДИАМЕТР ВЕНТИЛЯТОРА	MOTEUR / MOTOR / MOTOR / МОТОР	NOMBRE DE PÔLES / NUMBER OF POLES / POLANZAHL / КОЛИЧЕСТВО ПОЛЮСОВ	VOLUME INTÉRIEUR / INTERNAL VOLUME / INNENVOLUMEN/ВНУТРЕННИЙ ОБЪЕМ	CONNEXIONS / CONNECTIONS / ANSCHLÜSSE / СОЕДИНЕНИЯ: ENTRÉE / INLET / EINTRITT/ ВХОД	CONNEXIONS / CONNECTIONS / ANSCHLÜSSE / СОЕДИНЕНИЯ: SORTIE / OUTLET / AUSTRITT/ ВЫХОД	DIMENSIONS/ DIMENSIONS / ABMESSUNGEN / ГАБАРИТНЫЕ РАЗМЕРЫ									POIDS / WEIGHT / GEWICHT / ВЕС
		kW		kcal/h			m³/h		m³/h		kPa						dB(A) 10m		dB		kW		A									A	B	C	E1	E2	E3	F	G	H	
		Δ	Y	Δ	Y	m²	Δ	Y	Δ	Y	Δ	Y	Δ	Y	Δ	Y	Δ	Y	Δ	Y	Δ	Y	Δ	Y	PCS	mm	V/Ph/Hz		dm³	mm		mm									kg
2,5 mm	BE-2x680AB5-B01C	712,4	578,9	612554	497764,3	2192,0	258077	189067,1	123,6	100,5	75	51,8	36,2	44,2	D	D	60	54,0	91	85,0	19,7	13,1	44,56	25,1	12	800	400/3/50	6	344,9	2x4"	2x4"	2453	2300	7650	1250	1200	2400	2230	8250	7900	3169
	BE-2x680AB5-B01T	761,8	617,5	655030	530954,3	2550,2	263927	194135,6	132,2	107,1	67	45,8	38,9	47,1	D	C	60	54,0	91	85,0	19,6	13,1	44,40	25,0	12	800	400/3/50	6	399,9	2x4"	2x4"	2750	2400	7650	1250	1200	2400	2330	8250	7900	3535
	BE-2x680AB5-B06C	704,0	704,0	605331	605330,9	2192,0	253374	253374,2	122,2	122,2	73	73,4	36,7	36,7	D	D	63	63,0	94	94,0	19,2	19,2	29,63	29,6	12	800	400/3/50	6	344,9	2x4"	2x4"	2466	2300	7650	1250	1200	2400	2230	8250	7900	3129
	BE-2x680AB5-B06T	749,6	749,6	644540	644539,8	2550,2	257562	257562,3	130,1	130,1	65	64,8	39,5	39,5	D	D	63	63,0	94	94,0	19,0	19,0	29,24	29,2	12	800	400/3/50	6	399,9	2x4"	2x4"	2763	2400	7650	1250	1200	2400	2330	8250	7900	3496
	BE-2X680AC5-B01C	820,6	652,0	705589	560618,9	2922,6	249984	182049,8	142,4	113,1	56	37,5	41,2	49,4	D	C	58	52,0	91	85,0	19,9	13,2	44,78	25,2	12	800	400/3/50	6	475,5	2x5"	2x5"	2453	2300	7650	1250	1200	2400	2230	8250	7900	3402
	BE-2X680AC5-B01T	875,0	694,4	752364	597076,4	3400,2	257263	188367,4	151,9	120,5	49	32,7	44,2	52,6	D	C	58	52,0	91	85,0	19,8	13,2	44,58	25,1	12	800	400/3/50	6	550,9	2x5"	2x5"	2750	2400	7650	1250	1200	2400	2330	8250	7900	3806
	BE-2x680AC5-B06C	815,0	815,0	700774	700773,7	2922,6	247519	247519,1	141,5	141,5	61	61,2	41,8	41,8	D	D	63	63,0	94	93,9	19,5	19,5	30,17	30,2	12	800	400/3/50	6	432,4	2x4"	2x4"	2466	2300	7650	1250	1200	2400	2230	8250	7900	3362
	BE-2x680AC5-B06T	864,0	864,0	742906	742906,1	3400,2	252784	252784,3	150,0	150,0	48	48,2	45,0	45,0	D	D	63	63,0	94	94,0	19,2	19,2	29,69	29,7	12	800	400/3/50	6	550,9	2x5"	2x5"	2763	2400	7650	1250	1200	2400	2330	8250	7900	3767
	BE-2x680AD5-B01C	892,2	692,7	767154	595614,6	3653,3	242423	174867,2	154,8	120,2	46	29,1	44,4	52,1	D	C	60	54,0	91	85,0	20,1	13,3	45,00	25,4	12	800	400/3/50	6	563,1	2x5"	2x5"	2453	2300	7650	1250	1200	2400	2230	8250	7900	3634
	BE-2x680AD5-B01T	949,9	740,2	816767	636457,3	4250,3	250996	183032,2	164,8	128,4	40	25,8	47,7	56,1	C	C	60	54,0	91	85,0	19,9	13,2	44,75	25,2	12	800	400/3/50	6	653,1	2x5"	2x5"	2750	2400	7650	1250	1200	2400	2330	8250	7900	4077
	BE-2x680AD5-B06C	891,1	891,1	766208	766207,9	3653,3	242012	242012,0	154,7	154,7	46	45,6	45,0	45,0	C	C	63	63,0	94	93,9	19,8	19,8	30,66	30,7	12	800	400/3/50	6	563,1	2x5"	2x5"	2466	2300	7650	1250	1200	2400	2230	8250	7900	3595
	BE-2x680AD5-B06T	941,9	941,9	809888	809888,0	4250,3	248246	248246,2	163,4	163,4	40	39,7	48,3	48,3	C	C	63	63,0	94	93,9	19,5	19,5	30,10	30,1	12	800	400/3/50	6	653,1	2x5"	2x5"	2763	2400	7650	1250	1200	2400	2330	8250	7900	4037
	BE-2x780AB5-B01C	838,3	680,9	720808	585468,5	2557,3	301089	220578,3	145,5	118,2	109	75,4	36,4	44,5	D	D	61	55,0	92	86,0	23,0	15,3	51,98	29,3	14	800	400/3/50	6	431,8	2x5"	2x5"	2453	2300	8850	1250	1200	3600	2230	9450	9100	3613
	BE-2x780AB5-B01T	896,3	726,1	770679	624333,5	2975,2	307914	226491,5	155,5	126,0	95	65,3	39,1	47,5	D	C	61	55,0	92	86,0	22,9	15,3	51,79	29,2	14	800	400/3/50	6	499,8	2x5"	2x5"	2750	2400	8850	1250	1200	3600	2330	9450	9100	4032
	BE-2x780AB5-B06C	828,4	828,4	712296	712295,6	2557,3	295603	295603,2	143,8	143,8	107	106,7	37,0	37,0	D	D	64	64,0	95	95,0	22,4	22,4	34,57	34,6	14	800	400/3/50	6	431,8	2x5"	2x5"	2466	2300	8850	1250	1200	3600	2230	9450	9100	3567
	BE-2x780AB5-B06T	881,8	881,8	758211	758211,3	2975,2	300489	300489,3	153,0	153,0	92	92,1	39,7	39,7	D	D	64	64,0	95	95,0	22,2	22,2	34,12	34,1	14	800	400/3/50	6	499,8	2x5"	2x5"	2763	2400	8850	1250	1200	3600	2330	9450	9100	3986
	BE-2X780AC5-B01C	965,2	766,5	829922	659071,2	3409,7	291648	212391,4	167,5	133,1	86	57,5	41,6	49,8	D	C	59	53,0	92	86,0	23,2	15,4	52,25	29,4	14	800	400/3/50	6	533,9	2x5"	2x5"	2453	2300	8850	1250	1200	3600	2230	9450	9100	3883
	BE-2X780AC5-B01T	1028,9	816,0	884695	701633,5	3966,9	300141	219762,0	178,6	141,6	75	50,0	44,7	53,3	D	C	59	53,0	92	86,0	23,0	15,3	52,01	29,3	14	800	400/3/50	6	619,0	2x5"	2x5"	2750	2400	8850	1250	1200	3600	2330	9450	9100	4347
	BE-2x780AC5-B06C	958,5	958,5	824161	824161,4	3409,7	288772	288772,3	166,4	166,4	85	85,4	42,0	42,0	D	D	64	64,0	95	94,9	22,8	22,8	35,20	35,2	14	800	400/3/50	6	533,9	2x5"	2x5"	2466	2300	8850	1250	1200	3600	2230	9450	9100	3837
	BE-2x780AC5-B06T	1015,9	1015,9	873517	873516,5	3966,9	294915	294915,0	176,3	176,3	74	73,8	45,2	45,2	C	C	64	64,0	95	95,0	22,5	22,5	34,64	34,6	14	800	400/3/50	6	619,0	2x5"	2x5"	2763	2400	8850	1250	1200	3600	2330	9450	9100	4301
	BE-2x780AD5-B01C	1048,6	813,7	901633	699655,9	4262,2	282827	204011,8	181,8	141,1	70	44,4	44,8	52,5	D	C	61	55,0	92	86,0	23,4	15,5	52,50	29,6	14	800	400/3/50	6	636,1	2x5"	2x5"	2453	2300	8850	1250	1200	3600	2230	9450	9100	4154
	BE-2x780AD5-B01T	1116,3	869,4	959845	747549,2	4958,6	292828	213537,6	193,7	150,8	61	39,3	48,1	56,5	C	C	61	55,0	92	86,0	23,2	15,4	52,21	29,4	14	800	400/3/50	6	738,2	2x5"	2x5"	2750	2400	8850	1250	1200	3600	2330	9450	9100	4662
	BE-2x780AD5-B06C	1047,3	1047,3	900516	900515,7	4262,2	282347	282347,4	181,7	181,7	70	69,6	45,3	45,3	C	C	64	64,0	95	94,9	23,1	23,1	35,76	35,8	14	800	400/3/50	6	636,1	2x5"	2x5"	2466	2300	8850	1250	1200	3600	2230	9450	9100	4108
	BE-2x780AD5-B06T	1106,9	1106,9	951762	951762,4	4958,6	289621	289620,5	192,0	192,0	60	60,4	48,8	48,8	C	C	64	64,0	95	94,9	22,7	22,7	35,12	35,1	14	800	400/3/50	6	738,2	2x5"	2x5"	2763	2400	8850	1250	1200	3600	2330	9450	9100	4616
	BE-2x880AB5-B01C	922,0	750,2	792777	645055,7	2922,6	344102	252089,5	160,0	130,2	26	17,7	35,1	42,9	D	D	62	56,0	93	87,0	26,3	17,5	59,41	33,5	16	800	400/3/50	6	475,5	2x5"	2x5"	2453	2300	10050	1250	2400	-	2230	10650	10300	4077
	BE-2x880AB5-B01T	986,4	800,5	848151	688305,9	3400,2	351902	258847,4	171,2	138,9	24	16,2	37,8	45,7	D	C	62	56,0	93	87,0	26,1	17,5	59,19	33,3	16	800	400/3/50	6	550,9	2x5"	2x5"	2750	2400	10050	1250	2400	-	2330	10650	10300	4551
	BE-2x880AB5-B06C	911,2	911,2	783491	783490,8	2922,6	337832	337832,2	158,2	158,2	25	25,1	35,6	35,6	D	D	65	65,0	96	96,0	25,6	25,6	39,51	39,5	16	800	400/3/50	6	475,5	2x5"	2x5"	2466	2300	10050	1250	2400	-	2230	10650	10300	4024
	BE-2x880AB5-B06T	970,7	970,7	834652	834651,5	3400,2	343416	343416,4	168,5	168,5	23	22,9	38,4	38,4	D	D	65	65,0	96	96,0	25,3	25,3	38,99	39,0	16	800	400/3/50	6	550,9	2x5"	2x5"	2763	2400	10050	1250	2400	-	2330	10650	10300	4498
	BE-2X880AC5-B01C	1063,7	846,6	914617	727944,8	3896,8	333312	242733,1	184,6	146,9	23	15,0	40,0	48,1	D	C	60	54,0	93	87,0	26,6	17,6	59,71	33,6	16	800	400/3/50	6	592,3	2x5"	2x5"	2453	2300	10050	1250	2400	-	2230	10650	10300	4388
	BE-2X880AC5-B01T	1134,9	902,0	975838	775580,2	4533,6	343018	251156,6	196,9	156,5	21	14,1	43,2	51,5	D	C	60	54,0	93	87,0	26,3	17,5	59,44	33,5	16	800	400/3/50	6	687,1	2x5"	2x5"	2750	2400	10050	1250	2400	-	2330	10650	10300	4913
	BE-2x880AC5-B06C	1056,4	1056,4	908340	908340,3	3896,8	330026	330025,5	183,3	183,3	22	22,4	40,6	40,6	D	D	65	65,0	96	95,9	26,0	26,0	40,22	40,2	16	800	400/3/50	6	592,3	2x5"	2x5"	2466	2300	10050	1250	2400	-	2230	10650	10300	4335
	BE-2x880AC5-B06T	1167,9	1167,9	1004213	1004213,0	4533,6	337046	337045,7	202,7	202,7	107	106,7	45,4	45,4	C	C	65	65,0	96	96,0	25,7	25,7	39,58	39,6	16	800	400/3/50	6	687,1	2x5"	2x5"	2763	2400	10050	1250	2400	-	2330	10650	10300	4845
	BE-2x880AD5-B01C	1205,2	934,8	1036285	803783,1	4871,1	323231	233156,3	209,1	162,2	101	64,1	45,0	52,8	D	C	62	56,0	93	87,0	26,8	17,7	60,00	33,8	16	800	400/3/50	6	709,0	2x5"	2x5"	2453	2300	10050	1250	2400	-	2230	10650	10300	4683
	BE-2x880AD5-B01T	1282,9	998,6	1103095	858641,2	5667,0	334661	244043,0	222,5	173,2	88	56,5	48,4	56,7	C	C	62	56,0	93	87,0	26,5	17,6	59,67	33,6	16	800	400/3/50	6	823,3	2x5"	2x5"	2750	2400	10050	1250	2400	-	2330	10650	10300	5257
	BE-2x880AD5-B06C	1203,7	1203,7	1034995	1034995,4	4871,1	322683	322682,7	208,8	208,8	100	100,4	45,6	45,6	C	C	65	65,0	96	95,9	26,4	26,4	40,87	40,9	16	800	400/3/50	6	709,0	2x5"	2x5"	2466	2300	10050	1250	2400	-	2230	10650	10300	4630
	BE-2x880AD5-B06T	1272,0	1272,0	1093723	1093722,8	5667,0	330995	330994,9	220,7	220,7	87	86,9	48,9	48,9	C	C	65	65,0	96	95,9	26,0	26,0	40,14	40,1	16	800	400/3/50	6	823,3	2x5"	2x5"	2763	2400	10050	1250	2400	-	2330	10650	10300	5204
	BE-2x980AB5-B01C	1047,4	851,9	900602	732502,0	3288,0	387115	283600,7	181,8	147,8	35	24,5	35,4	43,2	D	D	63	57,0	94	88,0	29,6	19,7	66,83	37,6	18	800	400/3/50	6	519,3	2x5"	2x5"	2453	2300	11250	1250	2400	3600	2230	11850	11500	4521
	BE-2x980AB5-B01T	1120,4	908,9	963370	781513,1	3825,2	395890	291203,3	194,5	157,7	32	22,2	38,1	46,4	D	C	63	57,0	94	88,0	29,4	19,6	66,59	37,5	18	800	400/3/50	6	602,0	2x5"	2x5"	2750	2400	11250	1250	2400	3600	2330	11850	11500	5048
	BE-2x980AB5-B06C	1035,1	1035,1	890026	890025,6	3288,0	380061	380061,3	179,6	179,6	35	34,7	35,9	35,9	D	D	66	66,0	97	97,0	28,8	28,8	44,45	44,5	18	800	400/3/50	6	519,3	2x5"	2x5"	2466	2300	11250	1250	2400	3600	2230	11850	11500	4461
	BE-2x980AB5-B06T	1102,5	1102,5	947979	947979,1	3825,2	386343	386343,4	191,3	191,3	32	31,5	38,7	38,7	D	D	66	66,0	97	97,0	28,5	28,5	43,86	43,9	18	800	400/3/50	6	602,0	2x5"	2x5"	2763	2400	11250	1250	2400	3600	2330	11850	11500	4988

PAS D'AILETTE / FIN SPACING / LAMELLENABSTAND / ШАГ РЕБРА	MODÈLE KARYER / KARYER MODEL / МОДЕЛЬ KARYER	CAPACITÉ / CAPACITY / LEISTUNG / МОЩНОСТЬ				SURFACE TOTALE / TOTAL SURFACE / GESAMTFLÄCHE / ОБЩАЯ ПЛОЩАДЬ	CÔTÉ AIR / AIR SIDE / LUFTSEITE / СТОРОНА ВОЗДУХА		CÔTÉ FLUIDE/ FLUID SIDE / MEDIUMSEITE / СТОРОНА ЖИДКОСТИ				ÉNERGIE / ENERGY / ENERGIE / ЭНЕРГИЯ				ACOUSTIQUE / SOUND / SCHALLPEGEL / ЗВУК				INFORMATIONS VENTILATEUR / FAN DATA / LÜFTERDATEN / ДАННЫЕ ВЕНТИЛЯТОРА								INFORMATIONS BATTERIE / COIL DATA / WÄRMETAUSCHERDATEN / ДАННЫЕ БАТАРЕИ													
		T ambiante / Tambient / Umgebungstemp/ T окружающей среды =25°C; ΔT=15°C Su / Water / Wasser / Вода, T entrée, eau / Tinlet, water / Wassereintrittstemp. / T воды на входе = 40°C, TSORTIE, su / Toutlet, water / Wasseraustrittstemp. / T воды на выходе =35°C					DÉBIT D'AIR / AIR FLOW / LUFTMENGE / РАСХОД ВОЗДУХА		DÉBIT DE FLUIDE/ FLUID FLOW / MEDIUMMENGE / РАСХОД ЖИДКОСТИ		CÔTÉ FLUIDE / PRESSURE DROP FLUID SIDE / MEDIUMSEITIGER DRUCKVERLUST / ПАДЕНИЕ ДАВЛЕНИЯ СО СТОРОНЫ ЖИДКОСТИ		TAUX D'EFFICACITÉ ÉNERGÉTIQUE / ENERGY EFFICIENCY RATIO / ENERGIEEFFIZIENZRATE / КЛАСС ЭНЕРГОЭФФЕКТИВНОСТИ		CLASSE D'EFFICACITÉ ÉNERGÉTIQUE / ENERGY EFFICIENCY CLASS / ENERGIEEFFIZIENZKLASSE / КОЭФФИЦИЕНТ ЭНЕРГОЭФФЕКТИВНОСТИ		NIVEAU DE PRESSION SONORE / SOUND PRESSURE LEVEL / SCHALLDRUCKPEGEL / УРОВЕНЬ ЗВУКОВОГО ДАВЛЕНИЯ		NIVEAU DE PUISSANCE SONORE / SOUND POWER LEVEL / SCHALLLEISTUNGSPEGEL / УРОВЕНЬ ЗВУКОВОЙ МОЩНОСТИ		PUISSANCE TOTALE / TOTAL POWER / GESAMTLEISTUNG / ОБЩАЯ МОЩНОСТЬ		COURANT TOTAL / TOTAL CURRENT / GESAMTSTROMAUFNAHME / ОБЩИЙ ТОК		NOMBRE DE VENTILATEURS / NUMBER OF FANS / LÜFTERANZAHL / КОЛИЧЕСТВО ВЕНТИЛЯТОРОВ	DIAMÈTRE DU VENTILATEUR / FAN DIAMETER / LÜFTERDURCHMESSER / ДИАМЕТР ВЕНТИЛЯТОРА	MOTEUR / MOTOR / MOTOR / МОТОР	NOMBRE DE PÔLES / NUMBER OF POLES / POLANZAHL / КОЛИЧЕСТВО ПОЛЮСОВ	VOLUME INTÉRIEUR / INTERNAL VOLUME / INNENVOLUMEN/ВНУТРЕННИЙ ОБЪЕМ	CONNEXIONS / CONNECTIONS / ANSCHLÜSSE / СОЕДИНЕНИЯ: ENTRÉE / INLET / EINTRITT/ ВХОД	SORTIE / OUTLET / AUSTRITT/ ВЫХОД	DIMENSIONS/ DIMENSIONS / ABMESSUNGEN / ГАБАРИТНЫЕ РАЗМЕРЫ									POIDS / WEIGHT / GEWICHT / ВЕС
		kW		kcal/h			m³/h		m³/h		kPa						dB(A) 10m		dB		kW		A								A	B	C	E1	E2	E3	F	G	H	
		Δ	Y	Δ	Y	m²	Δ	Y	Δ	Y	Δ	Y	Δ	Y	Δ	Y	Δ	Y	Δ	Y	Δ	Y	Δ	Y	PCS	mm	V/Ph/Hz		dm³	mm		mm									kg
2,5 mm	BE-2X980AC5-B01C	1207,8	960,8	1038521	826139,1	4384,0	374976	273074,7	209,6	166,7	31	20,5	40,4	48,5	D	C	61	55,0	94	88,0	29,9	19,8	67,17	37,8	18	800	400/3/50	6	650,7	2x5"	2x5"	2453	2300	11250	1250	2400	3600	2230	11850	11500	4870
	BE-2X980AC5-B01T	1288,4	1023,5	1107824	880051,4	5100,3	385895	282551,1	223,6	177,6	24	15,8	43,5	52,0	D	C	61	55,0	94	88,0	29,6	19,7	66,86	37,7	18	800	400/3/50	6	816,2	2x6"	2x6"	2750	2400	11250	1250	2400	3600	2330	11850	11500	5454
	BE-2x980AC5-B06C	1199,5	1199,5	1031384	1031384,1	4384,0	371279	371278,7	208,1	208,1	31	30,6	40,9	40,9	D	D	66	66,0	97	96,9	29,3	29,3	45,25	45,3	18	800	400/3/50	6	650,7	2x5"	2x5"	2466	2300	11250	1250	2400	3600	2230	11850	11500	4810
	BE-2x980AC5-B06T	1272,4	1272,4	1094067	1094066,8	5100,3	379176	379176,4	220,9	220,9	29	28,5	44,0	44,0	D	D	66	66,0	97	97,0	28,9	28,9	44,53	44,5	18	800	400/3/50	6	755,2	2x5"	2x5"	2763	2400	11250	1250	2400	3600	2330	11850	11500	5395
	BE-2x980AD5-B01C	1314,7	1022,1	1130438	878847,6	5479,9	363635	262300,8	228,1	177,3	28	17,5	43,7	51,4	D	C	63	57,0	94	88,0	30,1	19,9	67,50	38,0	18	800	400/3/50	6	782,0	2x5"	2x5"	2453	2300	11250	1250	2400	3600	2230	11850	11500	5218
	BE-2x980AD5-B01T	1400,5	1092,7	1204213	939552,6	6375,4	376493	274548,4	242,9	189,5	21	13,1	47,0	55,2	C	C	63	57,0	94	88,0	29,8	19,8	67,13	37,8	18	800	400/3/50	6	969,4	2x6"	2x6"	2750	2400	11250	1250	2400	3600	2330	11850	11500	5860
	BE-2x980AD5-B06C	1313,0	1313,0	1128976	1128976,5	5479,9	363018	363018,1	227,8	227,8	28	27,7	44,2	44,2	D	D	66	66,0	97	96,9	29,7	29,7	45,98	46,0	18	800	400/3/50	6	782,0	2x5"	2x5"	2466	2300	11250	1250	2400	3600	2230	11850	11500	5159
	BE-2x980AD5-B06T	1388,7	1388,7	1194067	1194066,8	6375,4	372369	372369,2	240,9	240,9	20	20,3	47,6	47,6	C	C	66	66,0	97	96,9	29,2	29,2	45,15	45,2	18	800	400/3/50	6	969,4	2x6"	2x6"	2763	2400	11250	1250	2400	3600	2330	11850	11500	5801
	BE-380FB5-B01	263,8	208,0	226827	178848	1362,6	69605	51881	45,8	36,1	62	41	55,0	65,0	C	C	55	48	86	79	4,8	3,2	11,00	6,19	3	800	400/3/50	6	300,1	2x2 1/2"	2x2 1/2"	1808	1150	7660	2430	2400	-	1050	8260	-	1297
	BE-380FB5-B06	256,1	256,1	220206	220206	1362,6	67053	67053	44,4	44,4	59	59	55,7	55,7	C	C	58	58	88	88	4,6	4,6	7,06	7,06	3	800	400/3/50	6	300,1	2x2 1/2"	2x2 1/2"	1821	1150	7660	2430	2400	-	1050	8260	-	1287
	BE-380FC5-B01	290,9	225,5	250129	193895	1816,9	69005	51310	50,5	39,1	47	30	60,6	70,5	C	B	55	48	86	79	4,8	3,2	11,02	6,20	3	800	400/3/50	6	391,6	2x2 1/2"	2x2 1/2"	1808	1150	7660	2430	2400	-	1050	8260	-	1453
	BE-380FC5-B06	282,4	282,4	242820	242820	1816,9	66613	66613	49,0	49,0	45	45	61,4	61,4	C	C	58	58	88	88	4,6	4,6	7,10	7,10	3	800	400/3/50	6	391,6	2x2 1/2"	2x2 1/2"	1821	1150	7660	2430	2400	-	1050	8260	-	1443
	BE-380FD5-B01	309,2	236,2	265864	203095	2268,1	68419	50759	53,6	41,0	105	65	64,4	71,6	C	B	55	48	85	79	4,8	3,3	11,04	6,21	3	800	400/3/50	6	471,6	2x2 1/2"	2x2 1/2"	1808	1150	7660	2430	2400	-	1050	8260	-	1598
	BE-380FD5-B06	300,2	300,2	258125	258125	2268,1	66182	66182	52,1	52,1	100	100	63,9	63,9	C	C	57	57	88	88	4,7	4,7	7,14	7,14	3	800	400/3/50	6	471,6	2x2 1/2"	2x2 1/2"	1821	1150	7660	2430	2400	-	1050	8260	-	1588
	BE-480FB5-B01	351,8	277,4	302493	238521	1816,9	92807	69174	61,0	48,1	65	43	55,0	64,5	C	C	56	49	87	80	6,4	4,3	14,67	8,25	4	800	400/3/50	6	391,6	2x2 1/2"	2x2 1/2"	1808	1150	10060	2430	2400	-	1050	10660	-	1705
	BE-480FB5-B06	341,5	341,5	293637	293637	1816,9	89403	89403	59,2	59,2	62	62	56,0	56,0	C	C	59	59	89	89	6,1	6,1	9,41	9,41	4	800	400/3/50	6	391,6	2x2 1/2"	2x2 1/2"	1821	1150	10060	2430	2400	-	1050	10660	-	1692
	BE-480FC5-B01	390,7	302,5	335941	260103	2422,5	92006	68414	67,8	52,5	96	61	61,0	70,3	C	B	56	49	87	80	6,4	4,3	14,69	8,27	4	800	400/3/50	6	522,5	2x3"	2x3"	1808	1150	10060	2430	2400	-	1050	10660	-	1912
	BE-480FC5-B06	379,1	379,1	325967	325967	2422,5	88817	88817	65,8	65,8	91	91	61,1	61,1	C	C	59	59	89	89	6,2	6,2	9,46	9,46	4	800	400/3/50	6	522,5	2x3"	2x3"	1821	1150	10060	2430	2400	-	1050	10660	-	1899
	BE-480FD5-B01	411,5	314,5	353826	270421	3028,1	91226	67679	71,4	54,6	73	46	63,3	73,1	C	B	56	49	86	80	6,5	4,3	14,71	8,28	4	800	400/3/50	6	644,5	2x3"	2x3"	1808	1150	10060	2430	2400	-	1050	10660	-	2119
	BE-480FD5-B06	399,5	399,5	343508	343508	3028,1	88243	88243	69,3	69,3	70	70	64,4	64,4	C	C	58	58	89	89	6,2	6,2	9,52	9,52	4	800	400/3/50	6	644,5	2x3"	2x3"	1821	1150	10060	2430	2400	-	1050	10660	-	2106
	BE-580EB5-B01	353,5	281,9	303955	242390	1135,5	109698	80653	61,3	48,9	89	59	43,1	51,3	D	C	56	50	87	81	8,2	5,5	18,51	10,42	5	800	400/3/50	6	254,3	2x2 1/2"	2x2 1/2"	1808	1150	6460	1230	1200	-	1050	7060	-	1391
	BE-580EB5-B06	347,6	347,6	298882	298882	1135,5	107125	107125	60,3	60,3	86	86	44,0	44,0	D	D	59	59	90	90	7,9	7,9	12,21	12,21	5	800	400/3/50	6	254,3	2x2 1/2"	2x2 1/2"	1821	1150	6460	1230	1200	-	1050	7060	-	1375
	BE-580EC5-B01	398,2	310,9	342390	267326	1514,1	106859	78199	69,1	53,9	65	42	48,6	56,5	C	C	56	50	87	81	8,2	5,5	18,59	10,47	5	800	400/3/50	6	339,5	2x3"	2x3"	1808	1150	6460	1230	1200	-	1050	7060	-	1524
	BE-580EC5-B06	393,1	393,1	338005	338005	1514,1	105084	105084	68,2	68,2	64	64	49,1	49,1	C	C	59	59	90	90	8,0	8,0	12,40	12,40	5	800	400/3/50	6	339,5	2x3"	2x3"	1821	1150	6460	1230	1200	-	1050	7060	-	1507
	BE-580ED5-B01	425,3	326,1	365692	280395,5	1892,6	104179	75872,8	73,8	56,6	52	32,4	51,2	59,3	C	C	56	50,0	87	81,0	8,3	5,5	18,66	10,5	5	800	400/3/50	6	415,7	2x3"	2x3"	1808	1150	6460	1230	1200	-	1050	7060	-	1656
	BE-580ED5-B06	421,8	421,8	362683	362682,6	1892,6	103147	103146,9	73,2	73,2	51	51,3	52,1	52,1	C	C	59	59,0	90	89,9	8,1	8,1	12,57	12,6	5	800	400/3/50	6	415,7	2x3"	2x3"	1821	1150	6460	1230	1200	-	1050	7060	-	1639
	BE-680EB5-B01	422,1	336,7	362941	289509,8	1362,6	131638	96783,9	73,2	58,4	65	43,8	43,1	51,8	D	C	57	51,0	88	82,0	9,8	6,5	22,21	12,5	6	800	400/3/50	6	309,0	2x3"	2x3"	1808	1150	7660	1230	1200	-	1050	8260	-	1656
	BE-680EB5-B06	415,0	415,0	356836	356835,7	1362,6	128550	128550,2	72,0	72,0	64	63,5	43,7	43,7	D	D	60	60,0	91	91,0	9,5	9,5	14,65	14,7	6	800	400/3/50	6	309,0	2x3"	2x3"	1821	1150	7660	1230	1200	-	1050	8260	-	1636
	BE-680EC5-B01	481,0	375,4	413585	322785,8	1816,9	128231	93839,4	83,4	65,1	107	69,1	48,6	56,9	C	C	57	51,0	88	82,0	9,9	6,6	22,30	12,6	6	800	400/3/50	6	400,5	2x3"	2x3"	1808	1150	7660	1230	1200	-	1050	8260	-	1813
	BE-680EC5-B06	474,8	474,8	408254	408254,4	1816,9	126100	126100,4	82,4	82,4	105	104,8	49,5	49,5	C	C	60	60,0	91	91,0	9,6	9,6	14,87	14,9	6	800	400/3/50	6	400,5	2x3"	2x3"	1821	1150	7660	1230	1200	-	1050	8260	-	1793
	BE-680ED5-B01	513,4	393,5	441444	338349,0	2271,1	125015	91047,3	89,1	68,3	85	52,8	51,3	59,6	C	C	57	51,0	88	82,0	10,0	6,6	22,39	12,6	6	800	400/3/50	6	492,0	2x3"	2x3"	1808	1150	7660	1230	1200	-	1050	8260	-	1970
	BE-680ED5-B06	509,2	509,2	437833	437833,1	2271,1	123776	123776,3	88,3	88,3	84	83,6	52,0	52,0	C	C	60	60,0	91	90,9	9,8	9,8	15,09	15,1	6	800	400/3/50	6	492,0	2x3"	2x3"	1821	1150	7660	1230	1200	-	1050	8260	-	1950
	BE-780EB5-B01	495,9	395,4	426397	339982,7	1589,8	153577	112914,6	86,1	68,6	100	66,7	43,5	52,0	D	C	58	52,0	89	82,5	11,4	7,6	25,91	14,6	7	800	400/3/50	6	354,7	2x3"	2x3"	1808	1150	8860	1230	1200	-	1050	9460	-	1920
	BE-780EB5-B06	487,5	487,5	419174	419174,4	1589,8	149975	149975,2	84,6	84,6	97	96,8	43,9	43,9	D	D	61	61,0	92	91,5	11,1	11,1	17,09	17,1	7	800	400/3/50	6	354,7	2x3"	2x3"	1821	1150	8860	1230	1200	-	1050	9460	-	1896
	BE-780EC5-B01	558,2	435,9	479965	374806,4	2117,9	149603	109479,3	96,8	75,6	73	46,9	48,5	56,6	C	C	58	52,0	89	82,5	11,5	7,7	26,02	14,7	7	800	400/3/50	6	478,8	2x4"	2x4"	1808	1150	8860	1230	1200	-	1050	9460	-	2097
	BE-780EC5-B06	551,0	551,0	473775	473774,6	2117,9	147117	147117,1	95,6	95,6	71	71,0	49,2	49,2	C	C	61	61,0	92	91,5	11,2	11,2	17,35	17,4	7	800	400/3/50	6	478,8	2x4"	2x4"	1821	1150	8860	1230	1200	-	1050	9460	-	2074
	BE-780ED5-B01	596,2	457,2	512640	393121,1	2648,7	145851	106221,9	103,4	79,3	56	34,8	51,4	59,4	C	C	58	52,0	89	82,5	11,6	7,7	26,13	14,7	7	800	400/3/50	6	588,9	2x4"	2x4"	1808	1150	8860	1230	1200	-	1050	9460	-	2283
	BE-780ED5-B06	591,4	591,4	508512	508512,3	2648,7	144406	144405,6	102,6	102,6	55	55,0	51,9	51,9	C	C	61	61,0	91	91,4	11,4	11,4	17,60	17,6	7	800	400/3/50	6	588,9	2x4"	2x4"	1821	1150	8860	1230	1200	-	1050	9460	-	2260
	BE-880EB5-B01	559,3	446,4	480911	383834,8	1816,9	175517	129045,2	97,1	77,5	45	30,3	42,7	51,3	D	C	58	52,0	89	83,0	13,1	8,7	29,61	16,7	8	800	400/3/50	6	424,5	2x4"	2x4"	1808	1150	10060	1230	1200	-	1050	10660	-	2185
	BE-880EB5-B06	549,9	549,9	472829	472828,8	1816,9	171400	171400,3	95,4	95,4	44	44,0	43,3	43,3	D	D	61	61,0	92	92,0	12,7	12,7	19,53	19,5	8	800	400/3/50	6	424,5	2x4"	2x4"	1821	1150	10060	1230	1200	-	1050	10660	-	2158

PAS D'AILETTE / FIN SPACING / LAMELLENABSTAND / ШАГ РЕБРА	MODÈLE KARYER / KARYER MODEL МОДЕЛЬ KARYER	CAPACITÉ / CAPACITY / LEISTUNG / МОЩНОСТЬ				SURFACE TOTALE / TOTAL SURFACE / GESAMTFLÄCHE / ОБЩАЯ ПЛОЩАДЬ	CÔTÉ AIR / AIR SIDE / LUFTSEITE / СТОРОНА ВОЗДУХА		CÔTÉ FLUIDE/ FLUID SIDE / MEDIUMSEITE / СТОРОНА ЖИДКОСТИ				ÉNERGIE / ENERGY / ENERGIE / ЭНЕРГИЯ				ACOUSTIQUE / SOUND / SCHALLPEGEL / ЗВУК				INFORMATIONS VENTILATEUR / FAN DATA / LÜFTERDATEN / ДАННЫЕ ВЕНТИЛЯТОРА								INFORMATIONS BATTERIE / COIL DATA / WÄRMETAUSCHERDATEN / ДАННЫЕ БАТАРЕИ												
		T ambiante / Tambient / Umgebungstemp/ T окружающей среды =25°C ΔT=15°C Su / Water / Wasser / Вода, T entrée, eau / Tinlet, water / Wassereintrittstemp. / T воды на входе = 40°C, TSORTIE, su / Toutlet, water / Wasseraustrittstemp. / T воды на выходе =35°C					DÉBIT D'AIR / AIR FLOW / LUFTMENGE / РАСХОД ВОЗДУХА		DÉBIT DE FLUIDE/ FLUID FLOW / MEDIUMMENGE / РАСХОД ЖИДКОСТИ		CÔTÉ FLUIDE / PRESSURE DROP FLUID SIDE / MEDIUMSEITIGER DRUCKVERLUST / ПАДЕНИЕ ДАВЛЕНИЯ СО СТОРОНЫ ЖИДКОСТИ		TAUX D'EFFICACITÉ ÉNERGÉTIQUE / ENERGY EFFICIENCY RATIO / ENERGIEEFFIZIENZRATE / КЛАСС ЭНЕРГОЭФФЕКТИВНОСТИ		CLASSE D'EFFICACITÉ ÉNERGÉTIQUE / ENERGY EFFICIENCY CLASS / ENERGIEEFFIZIENZKLASSE / КОЭФФИЦИЕНТ ЭНЕРГОЭФФЕКТИВНОСТИ		NIVEAU DE PRESSION SONORE / SOUND PRESSURE LEVEL / SCHALLDRUCKPEGEL / УРОВЕНЬ ЗВУКОВОГО ДАВЛЕНИЯ		NIVEAU DE PUISSANCE SONORE / SOUND POWER LEVEL / SCHALLLEISTUNGSPEGEL / УРОВЕНЬ ЗВУКОВОЙ МОЩНОСТИ		PUISSANCE TOTALE / TOTAL POWER / GESAMTLEISTUNG / ОБЩАЯ МОЩНОСТЬ		COURANT TOTAL / TOTAL CURRENT / GESAMTSTROMAUFNAHME / ОБЩИЙ ТОК		NOMBRE DE VENTILATEURS / NUMBER OF FANS / LÜFTERANZAHL / КОЛИЧЕСТВО ВЕНТИЛЯТОРОВ	DIAMÈTRE DU VENTILATEUR / FAN DIAMETER / LÜFTERDURCHMESSER / ДИАМЕТР ВЕНТИЛЯТОРА	MOTEUR / MOTOR / MOTOP	NOMBRE DE PÔLES / NUMBER OF POLES / POLANZAHL / КОЛИЧЕСТВО ПОЛЮСОВ	VOLUME INTÉRIEUR / INTERNAL VOLUME / INNENVOLUMEN/ВНУТРЕННИЙ ОБЪЕМ	CONNEXIONS / CONNECTIONS / ANSCHLÜSSE / СОЕДИНЕНИЯ: ENTRÉE / INLET / EINTRITT/ ВХОД	CONNEXIONS / CONNECTIONS / ANSCHLÜSSE / СОЕДИНЕНИЯ: SORTIE / OUTLET / AUSTRITT/ ВЫХОД	DIMENSIONS/ DIMENSIONS / ABMESSUNGEN / ГАБАРИТНЫЕ РАЗМЕРЫ									POIDS / WEIGHT / GEWICHT / ВЕС
		kW		kcal/h			m³/h		m³/h		kPa						dB(A) 10m		dB		kW		A									A	B	C	E1	E2	E3	F	G	H	
		Δ	Y	Δ	Y	m²	Δ	Y	Δ	Y	Δ	Y	Δ	Y	Δ	Y	Δ	Y	Δ	Y	Δ	Y	Δ	Y	PCS	mm	V/Ph/Hz		dm³	mm		mm									kg
2,5 mm	BE-880EC5-B01	630,7	492,8	542304	423731,6	2422,5	170974	125119,2	109,4	85,5	36	23,1	47,8	56,0	C	C	58	52,0	89	83,0	13,2	8,8	29,74	16,8	8	800	400/3/50	6	546,5	2x4"	2x4"	1808	1150	10060	1230	1200	-	1050	10660	-	2394
	BE-880EC5-B06	622,5	622,5	535254	535253,5	2422,5	168134	168133,9	108,0	108,0	35	35,1	48,3	48,3	C	C	61	61,0	92	92,0	12,9	12,9	19,83	19,8	8	800	400/3/50	6	546,5	2x4"	2x4"	1821	1150	10060	1230	1200	-	1050	10660	-	2368
	BE-880ED5-B01	674,2	517,5	579707	444969,8	3028,1	166687	121396,5	116,9	89,8	29	18,2	50,7	58,8	C	C	58	52,0	89	83,0	13,3	8,8	29,86	16,8	8	800	400/3/50	6	668,5	2x4"	2x4"	1808	1150	10060	1230	1200	-	1050	10660	-	2604
	BE-880ED5-B06	668,7	668,7	574978	574978,4	3028,1	165035	165035,0	116,0	116,0	29	28,9	51,4	51,4	C	C	61	61,0	92	91,9	13,0	13,0	20,11	20,1	8	800	400/3/50	6	668,5	2x4"	2x4"	1821	1150	10060	1230	1200	-	1050	10660	-	2577
	BE-980EB5-B01	633,0	505,0	544282	434221,7	2044,0	197456	145175,9	109,8	87,6	63	42,0	43,1	51,5	D	C	59	53,0	90	83,5	14,7	9,8	33,31	18,8	9	800	400/3/50	6	470,2	2x4"	2x4"	1808	1150	11260	1230	1200	-	1050	11860	-	2449
	BE-980EB5-B06	622,3	622,3	535082	535081,5	2044,0	192825	192825,3	108,0	108,0	61	60,9	43,5	43,5	D	D	62	62,0	93	92,5	14,3	14,3	21,97	22,0	9	800	400/3/50	6	470,2	2x4"	2x4"	1821	1150	11260	1230	1200	-	1050	11860	-	2419
	BE-980EC5-B01	713,3	557,3	613327	479191,6	2725,3	192346	140759,1	123,7	96,7	49	31,8	48,2	56,3	C	C	59	53,0	90	83,5	14,8	9,9	33,45	18,8	9	800	400/3/50	6	607,5	2x4"	2x4"	1808	1150	11260	1230	1200	-	1050	11860	-	2683
	BE-980EC5-B06	704,2	704,2	605503	605502,8	2725,3	189151	189150,6	122,2	122,2	48	48,4	48,6	48,6	C	C	62	62,0	93	92,5	14,5	14,5	22,31	22,3	9	800	400/3/50	6	607,5	2x4"	2x4"	1821	1150	11260	1230	1200	-	1050	11860	-	2654
	BE-980ED5-B01	762,2	584,8	655374	502837,4	3406,6	187523	136571,0	132,2	101,4	40	24,9	51,2	59,1	C	C	59	53,0	90	83,5	14,9	9,9	33,59	18,9	9	800	400/3/50	6	744,7	2x4"	2x4"	1808	1150	11260	1230	1200	-	1050	11860	-	2918
	BE-980ED5-B06	756,0	756,0	650043	650042,8	3406,6	185664	185664,4	131,1	131,1	40	39,6	51,8	51,8	C	C	62	62,0	92	92,4	14,6	14,6	22,63	22,6	9	800	400/3/50	6	744,7	2x4"	2x4"	1821	1150	11260	1230	1200	-	1050	11860	-	2889
	BE-2x380FB5-B01C	491,5	389,4	422614	334823,6	2084,3	137174	101832,9	85,3	67,6	93	61,7	50,7	59,9	C	C	58	51,0	89	82,0	9,7	6,5	22,06	12,4	6	800	400/3/50	6	460,1	2x3"	2x3"	2453	2300	7650	2450	2400	-	2230	8250	7900	2383
	BE-2x380FB5-B01T	512,3	404,8	440499	348065,3	2425,0	138428	103016,9	88,9	70,2	72	47,3	53,4	62,3	C	C	58	51,0	89	82,0	9,6	6,5	22,02	12,4	6	800	400/3/50	6	573,7	2x4"	2x4"	2750	2400	7650	2450	2400	-	2330	8250	7900	2654
	BE-2x380FB5-B06C	479,0	479,0	411866	411865,8	2084,3	132612	132611,7	83,1	83,1	89	89,3	51,5	51,5	C	C	60	60,0	91	91,3	9,3	9,3	14,25	14,3	6	800	400/3/50	6	460,1	2x3"	2x3"	2466	2300	7650	2450	2400	-	2230	8250	7900	2363
	BE-2x380FB5-B06T	498,1	498,1	428289	428288,8	2425,0	133533	133532,7	86,4	86,4	68	68,2	54,1	54,1	C	C	61	61,0	91	91,3	9,2	9,2	14,16	14,2	6	800	400/3/50	6	573,7	2x4"	2x4"	2763	2400	7650	2450	2400	-	2330	8250	7900	2634
	BE-2x380FC5-B01C	547,3	425,5	470593	365864,0	2779,1	135382	100159,3	94,9	73,8	65	41,3	56,4	65,5	C	C	57	51,0	88	82,0	9,7	6,5	22,11	12,5	6	800	400/3/50	6	631,2	2x4"	2x4"	2453	2300	7650	2450	2400	-	2230	8250	7900	2634
	BE-2x380FC5-B01T	567,4	440,4	487876	378675,7	3233,3	136995	101665,2	98,4	76,4	54	34,3	58,5	67,8	C	C	58	51,0	89	82,0	9,7	6,5	22,06	12,4	6	800	400/3/50	6	733,9	2x4"	2x4"	2750	2400	7650	2450	2400	-	2330	8250	7900	2947
	BE-2x380FC5-B06C	533,7	533,7	458899	458899,3	2779,1	131286	131286,1	92,6	92,6	62	61,7	56,8	56,8	C	C	60	60,0	91	91,2	9,4	9,4	14,38	14,4	6	800	400/3/50	6	631,2	2x4"	2x4"	2466	2300	7650	2450	2400	-	2230	8250	7900	2615
	BE-2x380FC5-B06T	551,8	551,8	474462	474462,5	3233,3	132480	132480,1	95,7	95,7	51	51,1	59,3	59,3	C	C	60	60,0	91	91,3	9,3	9,3	14,27	14,3	6	800	400/3/50	6	733,9	2x4"	2x4"	2763	2400	7650	2450	2400	-	2330	8250	7900	2928
	BE-2x380FD5-B01C	580,8	444,9	499398	382545,0	3473,8	133648	98569,1	100,8	77,2	50	31,1	59,3	68,4	C	C	57	51,0	88	82,0	9,8	6,5	22,15	12,5	6	800	400/3/50	6	768,4	2x4"	2x4"	2453	2300	7650	2450	2400	-	2230	8250	7900	2886
	BE-2x380FD5-B01T	600,1	459,3	515993	394926,8	4041,6	135607	100368,2	104,1	79,7	42	26,0	61,9	70,7	C	B	57	51,0	88	82,0	9,7	6,5	22,10	12,4	6	800	400/3/50	6	894,0	2x4"	2x4"	2750	2400	7650	2450	2400	-	2330	8250	7900	3241
	BE-2x380FD5-B06C	567,1	567,1	487618	487618,1	3473,8	130000	130000,3	98,4	98,4	48	47,9	60,3	60,3	C	C	60	60,0	91	91,1	9,4	9,4	14,51	14,5	6	800	400/3/50	6	768,4	2x4"	2x4"	2466	2300	7650	2450	2400	-	2230	8250	7900	2866
	BE-2x380FD5-B06T	584,0	584,0	502149	502149,5	4041,6	131453	131453,1	101,3	101,3	40	39,9	62,1	62,1	C	C	60	60,0	91	91,2	9,4	9,4	14,37	14,4	6	800	400/3/50	6	894,0	2x4"	2x4"	2763	2400	7650	2450	2400	-	2330	8250	7900	3221
	BE-2x480FB5-B01C	655,3	519,2	563456	446431,5	2779,1	182898	135777,2	113,7	90,1	88	58,2	50,8	59,7	C	C	59	52,0	90	83,0	12,9	8,7	29,41	16,6	8	800	400/3/50	6	631,2	2x4"	2x4"	2453	2300	10050	2450	4800	-	2230	10650	10300	3085
	BE-2x480FB5-B01T	683,0	539,7	587274	464058,3	3233,3	184570	137355,9	118,5	93,6	74	48,7	52,9	62,0	C	C	59	52,0	90	83,0	12,9	8,7	29,36	16,5	8	800	400/3/50	6	733,9	2x4"	2x4"	2750	2400	10050	2450	4800	-	2330	10650	10300	3434
	BE-2x480FB5-B06C	638,5	638,5	549011	549011,0	2779,1	176816	176815,6	110,8	110,8	84	84,1	51,5	51,5	C	C	61	61,0	92	92,3	12,4	12,4	19,00	19,0	8	800	400/3/50	6	631,2	2x4"	2x4"	2466	2300	10050	2450	4800	-	2230	10650	10300	3059
	BE-2x480FB5-B06T	664,0	664,0	570937	570937,1	3233,3	178044	178043,6	115,2	115,2	70	70,4	54,0	54,0	C	C	62	62,0	92	92,3	12,3	12,3	18,88	18,9	8	800	400/3/50	6	733,9	2x4"	2x4"	2763	2400	10050	2450	4800	-	2330	10650	10300	3407
	BE-2x480FC5-B01C	729,7	567,3	627429	487790,1	3705,4	180509	133545,8	126,6	98,4	67	42,9	56,1	65,2	C	C	58	52,0	89	83,0	13,0	8,7	29,47	16,6	8	800	400/3/50	6	814,2	2x4"	2x4"	2453	2300	10050	2450	4800	-	2230	10650	10300	3419
	BE-2x480FC5-B01T	756,4	587,1	650387	504815,0	4309,0	182660	135553,6	131,2	101,8	58	36,6	58,6	67,5	C	C	59	52,0	90	83,0	12,9	8,7	29,41	16,6	8	800	400/3/50	6	939,7	2x4"	2x4"	2750	2400	10050	2450	4800	-	2330	10650	10300	3815
	BE-2x480FC5-B06C	711,5	711,5	611780	611779,7	3705,4	175048	175048,2	123,4	123,4	64	64,3	56,9	56,9	C	C	61	61,0	92	92,2	12,5	12,5	19,18	19,2	8	800	400/3/50	6	814,2	2x4"	2x4"	2466	2300	10050	2450	4800	-	2230	10650	10300	3392
	BE-2x480FC5-B06T	735,5	735,5	632416	632416,0	4309,0	176640	176640,1	127,6	127,6	55	54,8	59,3	59,3	C	C	61	61,0	92	92,3	12,4	12,4	19,02	19,0	8	800	400/3/50	6	939,7	2x4"	2x4"	2763	2400	10050	2450	4800	-	2330	10650	10300	3789
	BE-2x480FD5-B01C	774,4	593,1	665864	509974,1	4631,8	178198	131425,5	134,3	102,9	53	33,1	59,6	68,2	C	C	58	52,0	89	83,0	13,0	8,7	29,54	16,6	8	800	400/3/50	6	997,1	2x4"	2x4"	2453	2300	10050	2450	4800	-	2230	10650	10300	3752
	BE-2x480FD5-B01T	800,0	612,3	687876	526483,1	5387,8	180810	133824,3	138,8	106,2	46	28,3	61,5	70,4	C	B	58	52,0	89	83,0	13,0	8,7	29,47	16,6	8	800	400/3/50	6	1157,0	2x4"	2x4"	2750	2400	10050	2450	4800	-	2330	10650	10300	4207
	BE-2x480FD5-B06C	756,1	756,1	650129	650128,8	4631,8	173334	173333,8	131,2	131,2	51	51,0	60,0	60,0	C	C	61	61,0	92	92,1	12,6	12,6	19,34	19,3	8	800	400/3/50	6	997,1	2x4"	2x4"	2466	2300	10050	2450	4800	-	2230	10650	10300	3726
	BE-2x480FD5-B06T	778,5	778,5	669389	669389,3	5387,8	175271	175270,8	135,0	135,0	44	43,6	62,3	62,3	C	C	61	61,0	92	92,2	12,5	12,5	19,15	19,2	8	800	400/3/50	6	1157,0	2x4"	2x4"	2763	2400	10050	2450	4800	-	2330	10650	10300	4181
	BE-2x580EB5-B01C	632,5	506,1	543852	435167,6	1736,9	209890	153176,7	109,8	87,8	114	76,7	38,1	46,0	D	C	59	53,0	90	84,0	16,6	11,0	37,28	21,0	10	800	400/3/50	6	425,3	2x4"	2x4"	2453	2300	6450	1250	3600	-	2230	7050	6700	2603
	BE-2x580EB5-B01T	675,0	539,1	580395	463542,4	2020,8	215660	158069,9	117,1	93,6	99	66,6	41,2	49,0	D	C	59	53,0	90	84,0	16,4	11,0	37,11	20,9	10	800	400/3/50	6	493,7	2x4"	2x4"	2750	2400	6450	1250	3600	-	2330	7050	6700	2920
	BE-2x580EB5-B06C	627,3	627,3	539381	539380,8	1736,9	207392	207392,4	108,9	108,9	112	112,2	38,7	38,7	D	D	62	62,0	93	92,9	16,2	16,2	25,04	25,0	10	800	400/3/50	6	425,3	2x4"	2x4"	2466	2300	6450	1250	3600	-	2230	7050	6700	2570
	BE-2x580EB5-B06T	665,9	665,9	572571	572570,8	2020,8	211576	211576,5	115,6	115,6	97	96,8	41,6	41,6	D	D	62	62,0	93	93,0	16,0	16,0	24,66	24,7	10	800	400/3/50	6	493,7	2x4"	2x4"	2763	2400	6450	1250	3600	-	2330	7050	6700	2887
	BE-2x580EC5-B01C	714,9	556,4	614703	478417,8	2315,9	201914	145621,8	124,1	96,5	88	56,5	42,8	50,1	D	C	59	53,0	90	84,0	16,7	11,1	37,50	21,1	10	800	400/3/50	6	539,7	2x4"	2x4"	2453	2300	6450	1250	3600	-	2230	7050	6700	2819
	BE-2x580EC5-B01T	761,9	595,3	655116	511865,7	2694,4	209071	152437,2	132,2	103,3	77	49,9	45,9	54,1	C	C	59	53,0	90	84,0	16,6	11,0	37,30	21,0	10	800	400/3/50	6	627,1	2x4"	2x4"	2750	2400	6450	1250	3600	-	2330	7050	6700	3172

PAS D'AILETTE / FIN SPACING / LAMELLENABSTAND / ШАГ РЕБРА	MODÈLE KARYER / KARYER MODEL МОДЕЛЬ KARYER	CAPACITÉ / CAPACITY / LEISTUNG / МОЩНОСТЬ: T ambiante / Tambient / Umgebungstemp/ T окружающей среды =25°C ΔT=15°C Su / Water / Wasser / Вода, T entrée, eau / Tinlet, water / Wassereintrittstemp. / T воды на входе = 40°C, TSORTIE, su / Toutlet, water / Wasseraustrittstemp. / T воды на выходе =35°C — kW Δ	kW Y	kcal/h Δ	kcal/h Y	SURFACE TOTALE / TOTAL SURFACE / GESAMTFLÄCHE / ОБЩАЯ ПЛОЩАДЬ m²	CÔTÉ AIR / AIR SIDE / LUFTSEITE / СТОРОНА ВОЗДУХА: DÉBIT D'AIR / AIR FLOW / LUFTMENGE / РАСХОД ВОЗДУХА m³/h Δ	m³/h Y	CÔTÉ FLUIDE/ FLUID SIDE / MEDIUMSEITE / СТОРОНА ЖИДКОСТИ: DÉBIT DE FLUIDE/ FLUID FLOW / MEDIUMMENGE / РАСХОД ЖИДКОСТИ m³/h Δ	m³/h Y	CÔTÉ FLUIDE / PRESSURE DROP FLUID SIDE / MEDIUMSEITIGER DRUCKVERLUST / ПАДЕНИЕ ДАВЛЕНИЯ СО СТОРОНЫ ЖИДКОСТИ kPa Δ	kPa Y	ÉNERGIE / ENERGY / ENERGIE / ЭНЕРГИЯ: TAUX D'EFFICACITÉ ÉNERGÉTIQUE / ENERGY EFFICIENCY RATIO / ENERGIEEFFIZIENZRATE / КЛАСС ЭНЕРГОЭФФЕКТИВНОСТИ Δ	Y	CLASSE D'EFFICACITÉ ÉNERGÉTIQUE / ENERGY EFFICIENCY CLASS / ENERGIEEFFIZIENZKLASSE / КОЭФФИЦИЕНТ ЭНЕРГОЭФФЕКТИВНОСТИ Δ	Y	ACOUSTIQUE / SOUND / SCHALLPEGEL / ЗВУК: NIVEAU DE PRESSION SONORE / SOUND PRESSURE LEVEL / SCHALLDRUCKPEGEL / УРОВЕНЬ ЗВУКОВОГО ДАВЛЕНИЯ dB(A) 10m Δ	Y	NIVEAU DE PUISSANCE SONORE / SOUND POWER LEVEL / SCHALLLEISTUNGSPEGEL / УРОВЕНЬ ЗВУКОВОЙ МОЩНОСТИ dB Δ	Y
2,5 mm	BE-2x580EC5-B06C	714,1	714,1	614015	614015,3	2315,9	201597	201596,9	123,9	123,9	88	87,9	43,3	43,3	D	D	62	62,0	93	92,9
	BE-2x580EC5-B06T	755,6	755,6	649699	649698,9	2694,4	206806	206805,7	131,1	131,1	76	76,4	46,6	46,6	C	C	62	62,0	93	92,9
	BE-2x580ED5-B01C	762,0	581,2	655202	499741,9	2894,8	193965	139099,1	132,2	100,8	69	42,8	45,1	52,4	C	C	59	53,0	90	84,0
	BE-2x580ED5-B01T	814,1	622,1	700000	534909,6	3368,0	202871	146530,9	141,2	107,9	62	38,3	48,7	56,0	C	C	59	53,0	90	84,0
	BE-2x580ED5-B06C	769,0	769,0	661221	661220,8	2894,8	196197	196196,9	133,4	133,4	70	70,5	45,8	45,8	C	C	62	62,0	93	92,9
	BE-2x580ED5-B06T	812,3	812,3	698452	698452,1	3368,0	202313	202313,3	140,9	140,9	62	61,8	49,2	49,2	C	C	62	62,0	93	92,9
	BE-2x680EB5-B01C	755,1	604,3	649269	519604,3	2084,3	251868	183812,0	131,0	104,9	87	58,9	37,9	45,8	D	C	60	54,0	91	85,0
	BE-2x680EB5-B01T	805,9	643,9	692949	553654,2	2425,0	258793	189683,9	139,8	111,7	77	51,9	40,9	49,2	D	C	60	54,0	91	85,0
	BE-2x680EB5-B06C	748,9	748,9	643938	643937,9	2084,3	248871	248870,8	130,0	130,0	86	86,2	38,4	38,4	D	D	63	63,0	94	93,9
	BE-2x680EB5-B06T	795,1	795,1	683663	683662,8	2425,0	253892	253891,7	138,0	138,0	76	75,5	41,4	41,4	D	D	63	63,0	94	94,0
	BE-2x680EC5-B01C	853,8	664,7	734136	571539,0	2779,1	242296	174746,2	148,2	115,3	64	40,8	42,5	50,0	D	C	60	54,0	91	85,0
	BE-2x680EC5-B01T	920,5	718,9	791487	618142,6	3233,3	250885	182924,7	159,7	124,7	120	77,3	46,3	54,5	C	C	60	54,0	91	85,0
	BE-2x680EC5-B06C	852,8	852,8	733276	733275,8	2779,1	241916	241916,2	148,0	148,0	64	63,5	43,1	43,1	D	D	63	63,0	94	93,9
	BE-2x680EC5-B06T	912,9	912,9	784953	784952,5	3233,3	248167	248166,8	158,4	158,4	118	118,0	46,8	46,8	C	C	63	63,0	94	93,9
	BE-2x680ED5-B01C	920,3	701,4	791315	603095,3	3473,8	232758	166918,9	159,6	121,7	106	65,8	45,3	52,7	C	C	60	54,0	91	85,0
	BE-2x680ED5-B01T	983,0	750,6	845228	645399,7	4041,6	243446	175837,0	170,5	130,2	93	57,5	48,9	56,4	C	C	60	54,0	91	85,0
	BE-2x680ED5-B06C	928,7	928,7	798538	798538,1	3473,8	235436	235436,3	161,1	161,1	108	108,1	46,2	46,2	C	C	63	63,0	94	93,9
	BE-2x680ED5-B06T	980,8	980,8	843336	843336,0	4041,6	242776	242776,0	170,1	170,1	92	92,3	49,5	49,5	C	C	63	63,0	94	93,9
	BE-2x780EB5-B01C	868,5	695,5	746775	598022,2	2431,7	293846	214447,3	150,7	120,7	43	28,8	37,4	45,2	D	C	61	55,0	92	86,0
	BE-2x780EB5-B01T	946,8	756,1	814101	650128,8	2829,1	301925	221297,9	164,3	131,2	110	73,9	41,2	49,4	D	C	61	55,0	92	86,0
	BE-2x780EB5-B06C	861,4	861,4	740670	740670,5	2431,7	290349	290349,3	149,5	149,5	42	42,1	37,9	37,9	D	D	64	64,0	95	94,9
	BE-2x780EB5-B06T	934,1	934,1	803181	803181,2	2829,1	296207	296207,0	162,1	162,1	107	107,4	41,7	41,7	D	D	64	64,0	95	95,0
	BE-2x780EC5-B01C	1002,7	780,3	862167	670937,1	3242,2	282679	203870,6	174,0	135,4	97	62,4	42,9	50,3	D	C	61	55,0	92	86,0
	BE-2x780EC5-B01T	1068,3	834,6	918572	717626,6	3770,4	292699	213412,1	185,4	144,8	86	55,5	46,0	54,2	C	C	61	55,0	92	86,0
	BE-2x780EC5-B06C	1001,5	1001,5	861135	861134,8	3242,2	282236	282235,6	173,8	173,8	97	97,2	43,4	43,4	D	D	64	64,0	95	94,9
	BE-2x780EC5-B06T	1059,4	1059,4	910920	910919,8	3770,4	289528	289528,0	183,8	183,8	85	84,9	46,7	46,7	C	C	64	64,0	95	94,9
	BE-2x780ED5-B01C	1068,7	814,9	918916	700687,7	4052,8	271551	194738,7	185,4	141,4	76	46,8	45,1	52,2	C	C	61	55,0	92	86,0
	BE-2x780ED5-B01T	1141,5	872,1	981513	749870,8	4714,3	284020	205143,2	198,0	151,3	67	41,7	48,8	56,3	C	C	61	55,0	92	86,0
	BE-2x780ED5-B06C	1078,4	1078,4	927257	927256,8	4052,8	274676	274675,7	187,1	187,1	77	77,0	45,9	45,9	C	C	64	64,0	95	94,9
	BE-2x780ED5-B06T	1139,0	1139,0	979363	979363,5	4714,3	283239	283238,6	197,6	197,6	67	67,1	49,5	49,5	C	C	64	64,0	95	94,9
	BE-2x880EB5-B01C	1000,4	800,8	860189	688563,9	2779,1	335824	245082,7	173,6	139,0	62	41,7	37,8	45,5	D	C	62	56,0	93	87,0
	BE-2x880EB5-B01T	1067,7	853,4	918057	733791,7	3233,3	345057	252911,9	185,3	148,1	55	36,7	40,6	48,8	D	C	62	56,0	93	87,0
	BE-2x880EB5-B06C	992,2	992,2	853138	853138,2	2779,1	331828	331827,8	172,2	172,2	61	61,0	38,3	38,3	D	D	65	65,0	96	95,9
	BE-2x880EB5-B06T	1053,5	1053,5	905847	905846,7	3233,3	338522	338522,3	182,8	182,8	53	53,5	41,2	41,2	D	D	65	65,0	96	96,0
	BE-2x880EC5-B01C	1131,6	881,4	973001	757867,4	3705,4	323062	232994,9	196,4	152,8	49	31,6	42,2	49,8	D	C	62	56,0	93	87,0
	BE-2x880EC5-B01T	1206,3	943,3	1037231	811091,8	4311,0	334513	243899,6	209,3	163,6	45	28,6	45,5	53,6	C	C	62	56,0	93	87,0
	BE-2x880EC5-B06C	1130,3	1130,3	971883	971882,8	3705,4	322555	322555,0	196,1	196,1	49	49,4	42,8	42,8	D	D	65	65,0	96	95,9
	BE-2x880EC5-B06T	1196,4	1196,4	1028719	1028718,6	4311,0	330889	330889,1	207,7	207,7	44	43,9	46,0	46,0	C	C	65	65,0	96	95,9
	BE-2x880ED5-B01C	1207,3	921,6	1038091	792433,2	4631,8	310344	222558,5	209,4	159,9	40	24,8	44,5	51,8	D	C	62	56,0	93	87,0
	BE-2x880ED5-B01T	1290,2	986,7	1109372	848409,1	5388,8	324594	234449,4	223,8	171,2	37	22,9	48,1	55,7	C	C	62	56,0	93	87,0

MODÈLE KARYER / KARYER MODEL МОДЕЛЬ KARYER	INFORMATIONS VENTILATEUR / FAN DATA / LÜFTERDATEN / ДАННЫЕ ВЕНТИЛЯТОРА: PUISSANCE TOTALE / TOTAL POWER / GESAMTLEISTUNG / ОБЩАЯ МОЩНОСТЬ kW Δ	kW Y	COURANT TOTAL / TOTAL CURRENT / GESAMTSTROMAUFNAHME / ОБЩИЙ ТОК A Δ	A Y	NOMBRE DE VENTILATEURS / NUMBER OF FANS / LÜFTERANZAHL / КОЛИЧЕСТВО ВЕНТИЛЯТОРОВ PCS	DIAMÈTRE DU VENTILATEUR / FAN DIAMETER / LÜFTERDURCHMESSER / ДИАМЕТР ВЕНТИЛЯТОРА mm	MOTEUR / MOTOR / MOTOR / МОТОР V/Ph/Hz	NOMBRE DE PÔLES / NUMBER OF POLES / POLANZAHL / КОЛИЧЕСТВО ПОЛЮСОВ	INFORMATIONS BATTERIE / COIL DATA / WÄRMETAUSCHERDATEN / ДАННЫЕ БАТАРЕИ: VOLUME INTÉRIEUR / INTERNAL VOLUME / INNENVOLUMEN/ВНУТРЕННИЙ ОБЪЕМ dm³	CONNEXIONS / CONNECTIONS / ANSCHLÜSSE / СОЕДИНЕНИЯ: ENTRÉE / INLET / EINTRITT/ ВХОД mm	SORTIE / OUTLET / AUSTRITT/ ВЫХОД mm	DIMENSIONS/ DIMENSIONS / ABMESSUNGEN / ГАБАРИТНЫЕ РАЗМЕРЫ mm: A	B	C	E1	E2	E3	F	G	H	POIDS / WEIGHT / GEWICHT / ВЕС kg
BE-2x580EC5-B06C	16,5	16,5	25,55	25,6	10	800	400/3/50	6	539,7	2x4"	2x4"	2466	2300	6450	1250	3600	-	2230	7050	6700	2786
BE-2x580EC5-B06T	16,2	16,2	25,09	25,1	10	800	400/3/50	6	627,1	2x4"	2x4"	2763	2400	6450	1250	3600	-	2330	7050	6700	3139
BE-2x580ED5-B01C	16,9	11,1	37,73	21,3	10	800	400/3/50	6	654,0	2x4"	2x4"	2453	2300	6450	1250	3600	-	2230	7050	6700	3036
BE-2x580ED5-B01T	16,7	11,1	37,48	21,1	10	800	400/3/50	6	760,5	2x4"	2x4"	2750	2400	6450	1250	3600	-	2330	7050	6700	3424
BE-2x580ED5-B06C	16,8	16,8	26,02	26,0	10	800	400/3/50	6	654,0	2x4"	2x4"	2466	2300	6450	1250	3600	-	2230	7050	6700	3003
BE-2x580ED5-B06T	16,5	16,5	25,49	25,5	10	800	400/3/50	6	760,5	2x4"	2x4"	2763	2400	6450	1250	3600	-	2330	7050	6700	3391
BE-2x680EB5-B01C	19,9	13,2	44,73	25,2	12	800	400/3/50	6	493,9	2x4"	2x4"	2453	2300	7650	1250	1200	2400	2230	8250	7900	3248
BE-2x680EB5-B01T	19,7	13,1	44,54	25,1	12	800	400/3/50	6	573,7	2x4"	2x4"	2750	2400	7650	1250	1200	2400	2330	8250	7900	3628
BE-2x680EB5-B06C	19,5	19,5	30,05	30,1	12	800	400/3/50	6	493,9	2x4"	2x4"	2466	2300	7650	1250	1200	2400	2230	8250	7900	3209
BE-2x680EB5-B06T	19,2	19,2	29,59	29,6	12	800	400/3/50	6	573,7	2x4"	2x4"	2763	2400	7650	1250	1200	2400	2330	8250	7900	3588
BE-2x680EC5-B01C	20,1	13,3	45,00	25,4	12	800	400/3/50	6	674,3	2x5"	2x5"	2453	2300	7650	1250	1200	2400	2230	8250	7900	3507
BE-2x680EC5-B01T	19,9	13,2	44,76	25,2	12	800	400/3/50	6	782,8	2x5"	2x5"	2750	2400	7650	1250	1200	2400	2330	8250	7900	3928
BE-2x680EC5-B06C	19,8	19,8	30,66	30,7	12	800	400/3/50	6	674,3	2x5"	2x5"	2466	2300	7650	1250	1200	2400	2230	8250	7900	3468
BE-2x680EC5-B06T	19,5	19,5	30,11	30,1	12	800	400/3/50	6	782,8	2x5"	2x5"	2763	2400	7650	1250	1200	2400	2330	8250	7900	3888
BE-2x680ED5-B01C	20,3	13,3	45,28	25,5	12	800	400/3/50	6	811,5	2x5"	2x5"	2453	2300	7650	1250	1200	2400	2230	8250	7900	3765
BE-2x680ED5-B01T	20,1	13,3	44,97	25,3	12	800	400/3/50	6	942,9	2x5"	2x5"	2750	2400	7650	1250	1200	2400	2330	8250	7900	4229
BE-2x680ED5-B06C	20,1	20,1	31,22	31,2	12	800	400/3/50	6	811,5	2x5"	2x5"	2466	2300	7650	1250	1200	2400	2230	8250	7900	3725
BE-2x680ED5-B06T	19,8	19,8	30,59	30,6	12	800	400/3/50	6	942,9	2x5"	2x5"	2763	2400	7650	1250	1200	2400	2330	8250	7900	4189
BE-2x780EB5-B01C	23,2	15,4	52,18	29,4	14	800	400/3/50	6	605,6	2x5"	2x5"	2453	2300	8850	1250	1200	3600	2230	9450	9100	3707
BE-2x780EB5-B01T	23,0	15,3	51,96	29,3	14	800	400/3/50	6	702,7	2x5"	2x5"	2750	2400	8850	1250	1200	3600	2330	9450	9100	4140
BE-2x780EB5-B06C	22,7	22,7	35,05	35,1	14	800	400/3/50	6	605,6	2x5"	2x5"	2466	2300	8850	1250	1200	3600	2230	9450	9100	3661
BE-2x780EB5-B06T	22,4	22,4	34,52	34,5	14	800	400/3/50	6	702,7	2x5"	2x5"	2763	2400	8850	1250	1200	3600	2330	9450	9100	4094
BE-2x780EC5-B01C	23,4	15,5	52,50	29,6	14	800	400/3/50	6	765,8	2x5"	2x5"	2453	2300	8850	1250	1200	3600	2230	9450	9100	4006
BE-2x780EC5-B01T	23,2	15,4	52,22	29,4	14	800	400/3/50	6	882,8	2x5"	2x5"	2750	2400	8850	1250	1200	3600	2330	9450	9100	4484
BE-2x780EC5-B06C	23,1	23,1	35,77	35,8	14	800	400/3/50	6	765,8	2x5"	2x5"	2466	2300	8850	1250	1200	3600	2230	9450	9100	3960
BE-2x780EC5-B06T	22,7	22,7	35,13	35,1	14	800	400/3/50	6	882,8	2x5"	2x5"	2763	2400	8850	1250	1200	3600	2330	9450	9100	4438
BE-2x780ED5-B01C	23,7	15,6	52,82	29,7	14	800	400/3/50	6	925,9	2x5"	2x5"	2453	2300	8850	1250	1200	3600	2230	9450	9100	4307
BE-2x780ED5-B01T	23,4	15,5	52,47	29,6	14	800	400/3/50	6	1073,0	2x5"	2x5"	2750	2400	8850	1250	1200	3600	2330	9450	9100	4838
BE-2x780ED5-B06C	23,5	23,5	36,42	36,4	14	800	400/3/50	6	925,9	2x5"	2x5"	2466	2300	8850	1250	1200	3600	2230	9450	9100	4261
BE-2x780ED5-B06T	23,0	23,0	35,69	35,7	14	800	400/3/50	6	1073,0	2x5"	2x5"	2763	2400	8850	1250	1200	3600	2330	9450	9100	4792
BE-2x880EB5-B01C	26,5	17,6	59,64	33,6	16	800	400/3/50	6	674,3	2x5"	2x5"	2453	2300	10050	1250	2400	-	2230	10650	10300	4174
BE-2x880EB5-B01T	26,3	17,5	59,38	33,5	16	800	400/3/50	6	782,8	2x5"	2x5"	2750	2400	10050	1250	2400	-	2330	10650	10300	4664
BE-2x880EB5-B06C	25,9	25,9	40,06	40,1	16	800	400/3/50	6	674,3	2x5"	2x5"	2466	2300	10050	1250	2400	-	2230	10650	10300	4121
BE-2x880EB5-B06T	25,6	25,6	39,45	39,5	16	800	400/3/50	6	782,8	2x5"	2x5"	2763	2400	10050	1250	2400	-	2330	10650	10300	4611
BE-2x880EC5-B01C	26,8	17,7	60,00	33,8	16	800	400/3/50	6	857,3	2x5"	2x5"	2453	2300	10050	1250	2400	-	2230	10650	10300	4518
BE-2x880EC5-B01T	26,5	17,6	59,68	33,6	16	800	400/3/50	6	996,3	2x5"	2x5"	2750	2400	10050	1250	2400	-	2330	10650	10300	5064
BE-2x880EC5-B06C	26,4	26,4	40,88	40,9	16	800	400/3/50	6	857,3	2x5"	2x5"	2466	2300	10050	1250	2400	-	2230	10650	10300	4465
BE-2x880EC5-B06T	26,0	26,0	40,15	40,2	16	800	400/3/50	6	996,3	2x5"	2x5"	2763	2400	10050	1250	2400	-	2330	10650	10300	5012
BE-2x880ED5-B01C	27,1	17,8	60,37	34,0	16	800	400/3/50	6	1040,2	2x5"	2x5"	2453	2300	10050	1250	2400	-	2230	10650	10300	4861
BE-2x880ED5-B01T	26,8	17,7	59,96	33,8	16	800	400/3/50	6	1209,7	2x5"	2x5"	2750	2400	10050	1250	2400	-	2330	10650	10300	5465

PAS D'AILETTE / FIN SPACING / LAMELLENABSTAND / ШАГ РЕБРА	MODÈLE KARYER / KARYER MODEL / МОДЕЛЬ KARYER	CAPACITÉ / CAPACITY / LEISTUNG / МОЩНОСТЬ (T ambiante / Tambient / Umgebungstemp/ T окружающей среды =25°C; ΔT=15°C Su / Water / Wasser / Вода, T entrée, eau / Tinlet, water / Wassereintrittstemp. / T воды на входе = 40°C, TSORTIE, su / Toutlet, water / Wasseraustrittstemp. / T воды на выходе =35°C) kW		kcal/h		SURFACE TOTALE / TOTAL SURFACE / GESAMTFLÄCHE / ОБЩАЯ ПЛОЩАДЬ	CÔTÉ AIR / AIR SIDE / LUFTSEITE / СТОРОНА ВОЗДУХА: DÉBIT D'AIR / AIR FLOW / LUFTMENGE / РАСХОД ВОЗДУХА m³/h		CÔTÉ FLUIDE/ FLUID SIDE / MEDIUMSEITE / СТОРОНА ЖИДКОСТИ: DÉBIT DE FLUIDE/ FLUID FLOW / MEDIUMMENGE / РАСХОД ЖИДКОСТИ m³/h		CÔTÉ FLUIDE / PRESSURE DROP FLUID SIDE / MEDIUMSEITIGER DRUCKVERLUST / ПАДЕНИЕ ДАВЛЕНИЯ СО СТОРОНЫ ЖИДКОСТИ kPa		ÉNERGIE / ENERGY / ENERGIE / ЭНЕРГИЯ: TAUX D'EFFICACITÉ ÉNERGÉTIQUE / ENERGY EFFICIENCY RATIO / ENERGIEEFFIZIENZRATE / КЛАСС ЭНЕРГОЭФФЕКТИВНОСТИ		CLASSE D'EFFICACITÉ ÉNERGÉTIQUE / ENERGY EFFICIENCY CLASS / ENERGIEEFFIZIENZKLASSE / КОЭФФИЦИЕНТ ЭНЕРГОЭФФЕКТИВНОСТИ		ACOUSTIQUE / SOUND / SCHALLPEGEL / ЗВУК: NIVEAU DE PRESSION SONORE / SOUND PRESSURE LEVEL / SCHALLDRUCKPEGEL / УРОВЕНЬ ЗВУКОВОГО ДАВЛЕНИЯ dB(A) 10m		NIVEAU DE PUISSANCE SONORE / SOUND POWER LEVEL / SCHALLEISTUNGSPEGEL / УРОВЕНЬ ЗВУКОВОЙ МОЩНОСТИ dB	
		Δ	Y	Δ	Y	m²	Δ	Y	Δ	Y	Δ	Y	Δ	Y	Δ	Y	Δ	Y	Δ	Y
2,5 mm	BE-2x880ED5-B06C	1218,3	1218,3	1047549	1047549,2	4631,8	313915	313915,1	211,3	211,3	41	41,0	45,5	45,5	C	C	65	65,0	96	95,9
2,5 mm	BE-2x880ED5-B06T	1287,4	1287,4	1106964	1106964,5	5388,8	323701	323701,3	223,3	223,3	37	37,0	49,0	49,0	C	C	65	65,0	96	95,9
2,5 mm	BE-2x980EB5-B01C	1132,4	906,3	973688	779277,5	3126,4	377802	275718,0	196,5	157,3	86	57,7	38,0	45,8	D	C	63	57,0	94	88,0
2,5 mm	BE-2x980EB5-B01T	1208,5	965,6	1039123	830266,3	3637,4	388189	284525,9	209,7	167,6	76	50,7	40,8	49,0	D	C	63	57,0	94	88,0
2,5 mm	BE-2x980EB5-B06C	1123,2	1123,2	965778	965777,9	3126,4	373306	373306,3	194,9	194,9	84	84,5	38,5	38,5	D	D	66	66,0	97	96,9
2,5 mm	BE-2x980EB5-B06T	1192,4	1192,4	1025279	1025279,2	3637,4	380838	380837,6	206,9	206,9	74	73,8	41,4	41,4	D	D	66	66,0	97	97,0
2,5 mm	BE-2x980EC5-B01C	1280,4	996,9	1100946	857179,5	4168,6	363444	262119,3	222,2	172,9	68	43,5	42,5	50,1	D	C	63	57,0	94	88,0
2,5 mm	BE-2x980EC5-B01T	1364,8	1066,8	1173516	917282,6	4849,9	376328	274387,0	236,9	185,1	61	39,2	45,8	53,9	C	C	63	57,0	94	88,0
2,5 mm	BE-2x980EC5-B06C	1278,9	1278,9	1099656	1099655,8	4168,6	362874	362874,3	221,9	221,9	68	68,0	43,1	43,1	D	D	66	66,0	97	96,9
2,5 mm	BE-2x980EC5-B06T	1353,5	1353,5	1163800	1163800,2	4849,9	372250	372250,3	234,9	234,9	60	60,2	46,4	46,4	C	C	66	66,0	97	96,9
2,5 mm	BE-2x980ED5-B01C	1365,4	1041,8	1174032	895786,5	5210,7	349137	250378,3	236,9	180,7	55	33,9	44,8	52,1	D	C	63	57,0	94	88,0
2,5 mm	BE-2x980ED5-B01T	1459,0	1115,2	1254514	958899,1	6062,4	365169	263755,5	253,1	193,4	44	27,2	48,5	56,0	C	C	63	57,0	94	88,0
2,5 mm	BE-2x980ED5-B06C	1377,9	1377,9	1184780	1184780,4	5210,7	353155	353154,5	239,0	239,0	56	56,0	45,6	45,6	C	C	66	66,0	97	96,9
2,5 mm	BE-2x980ED5-B06T	1455,7	1455,7	1251676	1251676,4	6062,4	364164	364164,0	252,5	252,5	44	43,8	49,2	49,2	C	C	66	66,0	97	96,9

MODÈLE KARYER / KARYER MODEL / МОДЕЛЬ KARYER	INFORMATIONS VENTILATEUR / FAN DATA / LÜFTERDATEN / ДАННЫЕ ВЕНТИЛЯТОРА: PUISSANCE TOTALE / TOTAL POWER / GESAMTLEISTUNG / ОБЩАЯ МОЩНОСТЬ kW		COURANT TOTAL / TOTAL CURRENT / GESAMTSTROMAUFNAHME / ОБЩИЙ ТОК A		NOMBRE DE VENTILATEURS / NUMBER OF FANS / LÜFTERANZAHL / КОЛИЧЕСТВО ВЕНТИЛЯТОРОВ	DIAMÈTRE DU VENTILATEUR / FAN DIAMETER / LÜFTERDURCHMESSER / ДИАМЕТР ВЕНТИЛЯТОРА	MOTEUR / MOTOR / MOTOR / МОТОР	NOMBRE DE PÔLES / NUMBER OF POLES / POLANZAHL / КОЛИЧЕСТВО ПОЛЮСОВ	INFORMATIONS BATTERIE / COIL DATA / WÄRMETAUSCHERDATEN / ДАННЫЕ БАТАРЕИ: VOLUME INTÉRIEUR / INTERNAL VOLUME / INNENVOLUMEN / ВНУТРЕННИЙ ОБЪЕМ	CONNEXIONS / CONNECTIONS / ANSCHLÜSSE / СОЕДИНЕНИЯ: ENTRÉE / INLET / EINTRITT / ВХОД	SORTIE / OUTLET / AUSTRITT / ВЫХОД	DIMENSIONS / DIMENSIONS / ABMESSUNGEN / ГАБАРИТНЫЕ РАЗМЕРЫ: A	B	C	E1	E2	E3	F	G	H	POIDS / WEIGHT / GEWICHT / ВЕС
	Δ	Y	Δ	Y	PCS	mm	V/Ph/Hz		dm³	mm	mm	mm	mm	mm	mm	mm	mm	mm	mm	mm	kg
BE-2x880ED5-B06C	26,8	26,8	41,62	41,6	16	800	400/3/50	6	1040,2	2x5"	2x5"	2466	2300	10050	1250	2400	-	2230	10650	10300	4809
BE-2x880ED5-B06T	26,3	26,3	40,78	40,8	16	800	400/3/50	6	1209,7	2x5"	2x5"	2763	2400	10050	1250	2400	-	2330	10650	10300	5412
BE-2x980EB5-B01C	29,8	19,8	67,09	37,8	18	800	400/3/50	6	742,9	2x5"	2x5"	2453	2300	11250	1250	2400	3600	2230	11850	11500	4631
BE-2x980EB5-B01T	29,6	19,7	66,80	37,6	18	800	400/3/50	6	862,8	2x5"	2x5"	2750	2400	11250	1250	2400	3600	2330	11850	11500	5176
BE-2x980EB5-B06C	29,2	29,2	45,07	45,1	18	800	400/3/50	6	742,9	2x5"	2x5"	2466	2300	11250	1250	2400	3600	2230	11850	11500	4572
BE-2x980EB5-B06T	28,8	28,8	44,38	44,4	18	800	400/3/50	6	862,8	2x5"	2x5"	2763	2400	11250	1250	2400	3600	2330	11850	11500	5117
BE-2x980EC5-B01C	30,1	19,9	67,50	38,0	18	800	400/3/50	6	948,8	2x5"	2x5"	2453	2300	11250	1250	2400	3600	2230	11850	11500	5017
BE-2x980EC5-B01T	29,8	19,8	67,13	37,8	18	800	400/3/50	6	1103,0	2x5"	2x5"	2750	2400	11250	1250	2400	3600	2330	11850	11500	5625
BE-2x980EC5-B06C	29,7	29,7	45,99	46,0	18	800	400/3/50	6	948,8	2x5"	2x5"	2466	2300	11250	1250	2400	3600	2230	11850	11500	4957
BE-2x980EC5-B06T	29,2	29,2	45,16	45,2	18	800	400/3/50	6	1103,0	2x5"	2x5"	2763	2400	11250	1250	2400	3600	2330	11850	11500	5566
BE-2x980ED5-B01C	30,5	20,0	67,92	38,2	18	800	400/3/50	6	1154,6	2x5"	2x5"	2453	2300	11250	1250	2400	3600	2230	11850	11500	5402
BE-2x980ED5-B01T	30,1	19,9	67,46	38,0	18	800	400/3/50	6	1404,2	2x6"	2x6"	2750	2400	11250	1250	2400	3600	2330	11850	11500	6074
BE-2x980ED5-B06C	30,2	30,2	46,82	46,8	18	800	400/3/50	6	1154,6	2x5"	2x5"	2466	2300	11250	1250	2400	3600	2230	11850	11500	5343
BE-2x980ED5-B06T	29,6	29,6	45,88	45,9	18	800	400/3/50	6	1404,2	2x6"	2x6"	2763	2400	11250	1250	2400	3600	2330	11850	11500	6015

BE Ø910 2,1mm

PAS D'AILETTE / FIN SPACING / LAMELLENABSTAND / ШАГ РЕБРА	MODÈLE KARYER / KARYER MODEL / МОДЕЛЬ KARYER	CAPACITÉ / CAPACITY / LEISTUNG / МОЩНОСТЬ – T ambiante / Tambient / Umgebungstemp/ T окружающей среды =25°C; ΔT=15°C Su / Water / Wasser / Вода, T entrée, eau / Tinlet, water / Wassereintrittstemp. / T воды на входе = 40°C, TSORTIE, su / Toutlet, water / Wasseraustrittstemp. / T воды на выходе =35°C				SURFACE TOTALE / TOTAL SURFACE / GESAMTFLÄCHE / ОБЩАЯ ПЛОЩАДЬ	CÔTÉ AIR / AIR SIDE / LUFTSEITE / СТОРОНА ВОЗДУХА – DÉBIT D'AIR / AIR FLOW / LUFTMENGE / РАСХОД ВОЗДУХА		CÔTÉ FLUIDE / FLUID SIDE / MEDIUMSEITE / СТОРОНА ЖИДКОСТИ – DÉBIT DE FLUIDE / FLUID FLOW / MEDIUMMENGE / РАСХОД ЖИДКОСТИ		CÔTÉ FLUIDE / PRESSURE DROP FLUID SIDE / MEDIUMSEITIGER DRUCKVERLUST / ПАДЕНИЕ ДАВЛЕНИЯ СО СТОРОНЫ ЖИДКОСТИ		ÉNERGIE / ENERGY / ENERGIE / ЭНЕРГИЯ – TAUX D'EFFICACITÉ ÉNERGÉTIQUE / ENERGY EFFICIENCY RATIO / ENERGIEEFFIZIENZRATE / КЛАСС ЭНЕРГОЭФФЕКТИВНОСТИ		CLASSE D'EFFICACITÉ ÉNERGÉTIQUE / ENERGY EFFICIENCY CLASS / ENERGIEEFFIZIENZKLASSE / КОЭФФИЦИЕНТ ЭНЕРГОЭФФЕКТИВНОСТИ		ACOUSTIQUE / SOUND / SCHALLPEGEL / ЗВУК – NIVEAU DE PRESSION SONORE / SOUND PRESSURE LEVEL / SCHALLDRUCKPEGEL / УРОВЕНЬ ЗВУКОВОГО ДАВЛЕНИЯ		NIVEAU DE PUISSANCE SONORE / SOUND POWER LEVEL / SCHALLLEISTUNGSPEGEL / УРОВЕНЬ ЗВУКОВОЙ МОЩНОСТИ		INFORMATIONS VENTILATEUR / FAN DATA / LÜFTERDATEN / ДАННЫЕ ВЕНТИЛЯТОРА – PUISSANCE TOTALE / TOTAL POWER / GESAMTLEISTUNG / ОБЩАЯ МОЩНОСТЬ		COURANT TOTAL / TOTAL CURRENT / GESAMTSTROMAUFNAHME / ОБЩИЙ ТОК		NOMBRE DE VENTILATEURS / NUMBER OF FANS / LÜFTERANZAHL / КОЛИЧЕСТВО ВЕНТИЛЯТОРОВ	DIAMÈTRE DU VENTILATEUR / FAN DIAMETER / LÜFTERDURCHMESSER / ДИАМЕТР ВЕНТИЛЯТОРА	MOTEUR / MOTOR / MOTOR / МОТОР	NOMBRE DE PÔLES / NUMBER OF POLES / POLANZAHL / КОЛИЧЕСТВО ПОЛЮСОВ	INFORMATIONS BATTERIE / COIL DATA / WÄRMETAUSCHERDATEN / ДАННЫЕ БАТАРЕИ – VOLUME INTÉRIEUR / INTERNAL VOLUME / INNENVOLUMEN / ВНУТРЕННИЙ ОБЪЕМ	CONNEXIONS / CONNECTIONS / ANSCHLÜSSE / СОЕДИНЕНИЯ – ENTRÉE / INLET / EINTRITT / ВХОД	SORTIE / OUTLET / AUSTRITT / ВЫХОД	DIMENSIONS / DIMENSIONS / ABMESSUNGEN / ГАБАРИТНЫЕ РАЗМЕРЫ – A	B	C	E1	E2	E3	F	G	H	POIDS / WEIGHT / GEWICHT / ВЕС
		kW		kcal/h			m³/h		m³/h		kPa						dB(A) 10m		dB		kW		A																			
		Δ	Y	Δ	Y	m²	Δ	Y	Δ	Y	Δ	Y	Δ	Y	Δ	Y	Δ	Y	Δ	Y	Δ	Y	Δ	Y	PCS	mm	V/Ph/Hz		dm³	mm		mm									kg
2,1 mm	BE-191DB1-B04	94,4	76,1	81169	65434	317,3	30182	22572	16,4	13,2	69	47	33,7	44,8	D	D	59	52	90	83	2,8	1,7	5,40	2,90	1	910	400/3/50	6	39,9	2x1 1/2"	2x1 1/2"	1958	1150	2260	1830	-	-	1050	2860	-	379
	BE-191DB1-B05	91,0	91,0	78246	78246	317,3	28731	28731	15,8	15,8	64	64	35,0	35,0	D	D	59	59	90	90	2,6	2,6	3,90	3,90	1	910	400/3/50	4	39,9	2x1 1/2"	2x1 1/2"	1838	1150	2260	1830	-	-	1050	2860	-	379
	BE-191DC1-B04	107,6	85,3	92519	73345	423,0	29699	22158	18,7	14,8	56	37	38,4	50,2	D	C	59	52	90	83	2,8	1,7	5,40	2,90	1	910	400/3/50	6	50,2	2x1 1/2"	2x1 1/2"	1958	1150	2260	1830	-	-	1050	2860	-	410
	BE-191DC1-B05	104,1	104,1	89510	89510	423,0	28451	28451	18,1	18,1	52	52	40,0	40,0	D	D	59	59	90	90	2,6	2,6	3,95	3,95	1	910	400/3/50	4	50,2	2x1 1/2"	2x1 1/2"	1838	1150	2260	1830	-	-	1050	2860	-	410
	BE-191DD1-B04	117,6	91,8	101118	78934	528,6	29226	21742	20,4	15,9	94	61	42,0	54,0	D	C	59	53	90	84	2,8	1,7	5,40	2,90	1	910	400/3/50	6	60,0	2x1 1/2"	2x1 1/2"	1958	1150	2260	1830	-	-	1050	2860	-	439
	BE-191DD1-B05	114,1	114,1	98108	98108	528,6	28176	28176	19,8	19,8	89	89	43,9	43,9	D	D	59	59	90	90	2,6	2,6	3,99	3,99	1	910	400/3/50	4	60,0	2x1 1/2"	2x1 1/2"	1838	1150	2260	1830	-	-	1050	2860	-	439
	BE-291BB1-B04	160,6	130,4	138091	112124	422,7	57589	42733	27,9	22,6	75	52	28,7	38,4	E	D	62	56	93	87	5,6	3,4	10,80	5,80	2	910	400/3/50	6	55,0	2x2"	2x2"	1958	1150	2860	1230	-	-	1050	3460	-	566
	BE-291BB1-B05	157,3	157,3	135254	135254	422,7	55838	55838	27,3	27,3	72	72	29,7	29,7	E	E	62	62	93	93	5,3	5,3	8,04	8,04	2	910	400/3/50	4	55,0	2x2"	2x2"	1838	1150	2860	1230	-	-	1050	3460	-	566
	BE-291BC1-B04	184,9	147,2	158985	126569	564,1	55915	41292	32,1	25,6	60	40	33,0	43,3	D	D	62	56	93	87	5,6	3,4	10,80	5,80	2	910	400/3/50	6	69,4	2x2"	2x2"	1958	1150	2860	1230	-	-	1050	3460	-	608
	BE-291BC1-B05	182,2	182,2	156664	156664	564,1	54796	54796	31,6	31,6	58	58	33,7	33,7	D	D	62	62	92	92	5,4	5,4	8,19	8,19	2	910	400/3/50	4	69,4	2x2"	2x2"	1838	1150	2860	1230	-	-	1050	3460	-	608
	BE-291BD1-B04	201,5	157,4	173259	135340	704,8	54549	39989	35,0	27,3	51	33	36,0	46,3	D	C	62	56	93	87	5,6	3,4	10,80	5,80	2	910	400/3/50	6	82,4	2x2"	2x2"	1958	1150	2860	1230	-	-	1050	3460	-	648
	BE-291BD1-B05	199,3	199,3	171367	171367	704,8	53790	53790	34,6	34,6	50	50	36,9	36,9	D	D	62	62	92	92	5,4	5,4	8,32	8,32	2	910	400/3/50	4	82,4	2x2"	2x2"	1838	1150	2860	1230	-	-	1050	3460	-	647
	BE-291DB1-B04	188,6	152,1	162167	130782	634,6	60364	45145	32,7	26,4	67	45	33,7	44,7	D	D	62	55	93	86	5,6	3,4	10,80	5,80	2	910	400/3/50	6	76,2	2x2"	2x2"	1958	1150	4060	1830	-	-	1050	4660	-	693
	BE-291DB1-B05	182,0	182,0	156492	156492	634,6	57462	57462	31,6	31,6	62	62	35,7	35,7	D	D	62	62	93	93	5,1	5,1	7,80	7,80	2	910	400/3/50	4	76,2	2x2"	2x2"	1838	1150	4060	1830	-	-	1050	4660	-	693
	BE-291DC1-B04	215,1	170,6	184953	146690	846,1	59397	44316	37,3	29,6	55	36	38,4	50,2	D	C	62	55	93	86	5,6	3,4	10,80	5,80	2	910	400/3/50	6	96,8	2x2"	2x2"	1958	1150	4060	1830	-	-	1050	4660	-	753
	BE-291DC1-B05	208,0	208,0	178848	178848	846,1	56902	56902	36,1	36,1	52	52	40,0	40,0	D	D	62	62	93	93	5,2	5,2	7,89	7,89	2	910	400/3/50	4	96,8	2x2"	2x2"	1838	1150	4060	1830	-	-	1050	4660	-	753
	BE-291DD1-B04	235,1	183,6	202150	157867,5	1057,2	58452	43483,4	40,8	31,9	92	59,1	42,0	54,0	D	C	62	56,0	93	86,5	5,6	3,4	10,80	5,8	2	910	400/3/50	6	116,3	2x2"	2x2"	1958	1150	4060	1830	-	-	1050	4660	-	810
	BE-291DD1-B05	228,1	228,1	196131	196130,6	1057,2	56353	56352,7	39,6	39,6	87	87,1	43,9	43,9	D	D	62	62,0	93	92,7	5,2	5,2	7,97	8,0	2	910	400/3/50	4	116,3	2x2"	2x2"	1838	1150	4060	1830	-	-	1050	4660	-	810
	BE-391BB1-B04	242,7	196,9	208684	169303,5	634,6	86383	64098,8	42,1	34,2	94	65,2	28,9	38,6	E	D	64	58,0	95	88,8	8,4	5,1	16,21	8,7	3	910	400/3/50	6	86,9	2x2 1/2"	2x2 1/2"	1958	1150	4060	1230	1200	-	1050	4660	-	817
	BE-391BB1-B05	237,6	237,6	204299	204299,2	634,6	83757	83757,5	41,2	41,2	91	90,9	30,1	30,1	D	D	64	64,0	95	94,6	7,9	7,9	12,06	12,1	3	910	400/3/50	4	86,9	2x2 1/2"	2x2 1/2"	1838	1150	4060	1230	1200	-	1050	4660	-	817
	BE-391BC1-B04	279,1	222,2	239983	191057,6	846,1	83872	61938,2	48,4	38,6	75	50,2	33,2	43,6	D	D	64	58,0	95	89,0	8,4	5,1	16,21	8,7	3	910	400/3/50	6	107,5	2x2 1/2"	2x2 1/2"	1958	1150	4060	1230	1200	-	1050	4660	-	878
	BE-391BC1-B05	275,0	275,0	236457	236457,4	846,1	82193	82193,3	47,7	47,7	73	73,3	34,4	34,4	D	D	64	64,0	94	94,4	8,0	8,0	12,28	12,3	3	910	400/3/50	4	107,5	2x2 1/2"	2x2 1/2"	1838	1150	4060	1230	1200	-	1050	4660	-	877
	BE-391BD1-B04	304,0	237,4	261393	204127,2	1057,6	81824	59983,1	52,7	41,2	61	39,6	36,2	46,5	D	C	64	58,0	95	89,0	8,4	5,1	16,21	8,7	3	910	400/3/50	6	128,0	2x2 1/2"	2x2 1/2"	1958	1150	4060	1230	1200	-	1050	4660	-	938
	BE-391BD1-B05	300,7	300,7	258555	258555,4	1057,6	80685	80684,9	52,2	52,2	60	60,3	36,7	36,7	D	D	64	64,0	94	94,3	8,2	8,2	12,47	12,5	3	910	400/3/50	4	128,0	2x2 1/2"	2x2 1/2"	1838	1150	4060	1230	1200	-	1050	4660	-	938
	BE-391DB1-B04	282,8	228,2	243164	196216,6	951,8	90546	67717,1	49,1	39,6	62	42,5	33,7	44,7	D	D	64	57,0	95	88,0	8,4	5,1	16,21	8,7	3	910	400/3/50	6	117,7	2x2 1/2"	2x2 1/2"	1958	1150	5860	1830	1800	-	1050	6460	-	1007
	BE-391DB1-B05	272,9	272,9	234652	234651,7	951,8	86194	86193,7	47,4	47,4	58	58,4	35,4	35,4	D	D	64	64,0	95	94,8	7,7	7,7	11,70	11,7	3	910	400/3/50	4	117,7	2x2 1/2"	2x2 1/2"	1838	1150	5860	1830	1800	-	1050	6460	-	1007
	BE-391DC1-B04	322,6	255,8	277386	219948,4	1269,1	89096	66474,6	56,0	44,4	51	33,4	38,4	50,2	D	C	64	57,0	95	88,1	8,4	5,1	16,21	8,7	3	910	400/3/50	6	148,6	2x2 1/2"	2x2 1/2"	1958	1150	5860	1830	1800	-	1050	6460	-	1096
	BE-391DC1-B05	312,0	312,0	268272	268271,6	1269,1	85354	85353,7	54,1	54,1	48	47,7	40,5	40,5	D	D	64	64,0	95	94,7	7,7	7,7	11,83	11,8	3	910	400/3/50	4	148,6	2x2 1/2"	2x2 1/2"	1838	1150	5860	1830	1800	-	1050	6460	-	1096
	BE-391DD1-B04	348,6	272,5	299742	234307,8	1586,4	87678	65225,1	60,5	47,3	42	27,2	41,5	53,4	D	C	64	58,0	95	88,5	8,4	5,1	16,21	8,7	3	910	400/3/50	6	179,4	2x2 1/2"	2x2 1/2"	1958	1150	5860	1830	1800	-	1050	6460	-	1186
	BE-391DD1-B05	338,3	338,3	290886	290885,6	1586,4	84529	84529,1	58,7	58,7	40	40,1	43,4	43,4	D	D	64	64,0	95	94,7	7,8	7,8	11,95	12,0	3	910	400/3/50	4	179,4	2x2 1/2"	2x2 1/2"	1838	1150	5860	1830	1800	-	1050	6460	-	1185
	BE-491BB1-B04	321,2	260,8	276182	224247,6	846,1	115177	85465,1	55,8	45,3	71	48,6	28,7	38,4	E	D	65	59,0	96	89,8	11,2	6,8	21,60	11,6	4	910	400/3/50	6	107,5	2x2 1/2"	2x2 1/2"	1958	1150	5260	1230	1200	-	1050	5860	-	1069
	BE-491BB1-B05	314,5	314,5	270421	270421,3	846,1	111677	111676,6	54,6	54,6	68	67,9	30,0	30,0	E	E	65	65,0	96	95,6	10,5	10,5	16,08	16,1	4	910	400/3/50	4	107,5	2x2 1/2"	2x2 1/2"	1838	1150	5260	1230	1200	-	1050	5860	-	1068
	BE-491BC1-B04	369,6	294,3	317799	253052,4	1128,1	111830	82584,2	64,2	51,1	59	39,1	33,0	43,3	D	D	65	59,0	96	90,0	11,2	6,8	21,60	11,6	4	910	400/3/50	6	134,9	2x2 1/2"	2x2 1/2"	1958	1150	5260	1230	1200	-	1050	5860	-	1149
	BE-491BC1-B05	364,2	364,2	313156	313155,5	1128,1	109591	109591,0	63,2	63,2	57	57,3	34,0	34,0	D	D	65	65,0	95	95,4	10,7	10,7	16,37	16,4	4	910	400/3/50	4	134,9	2x2 1/2"	2x2 1/2"	1838	1150	5260	1230	1200	-	1050	5860	-	1148
	BE-491BD1-B04	402,8	314,7	346346	270593,2	1410,1	109098	79977,4	69,9	54,6	45	28,7	36,0	46,3	D	C	65	59,0	96	90,0	11,2	6,8	21,60	11,6	4	910	400/3/50	6	170,9	2x3"	2x3"	1958	1150	5260	1230	1200	-	1050	5860	-	1229
	BE-491BD1-B05	398,4	398,4	342562	342562,2	1410,1	107580	107579,8	69,1	69,1	44	43,7	36,6	36,6	D	D	65	65,0	95	95,3	10,9	10,9	16,63	16,6	4	910	400/3/50	4	170,9	2x3"	2x3"	1838	1150	5260	1230	1200	-	1050	5860	-	1228
	BE-591BB1-B04	406,6	329,9	349613	283662,9	1057,6	143972	106831,4	70,6	57,2	124	85,9	29,0	38,8	E	D	66	60,0	97	90,8	14,0	8,5	27,00	14,5	5	910	400/3/50	6	136,7	2x3"	2x3"	1958	1150	6460	1230	1200	-	1050	7060	-	1318
	BE-591BB1-B05	398,1	398,1	342304	342304,3	1057,6	139596	139595,8	69,1	69,1	120	119,8	30,2	30,2	D	D	66	66,0	97	96,6	13,2	13,2	20,10	20,1	5	910	400/3/50	4	136,7	2x3"	2x3"	1838	1150	6460	1230	1200	-	1050	7060	-	1318
	BE-591BC1-B04	467,5	372,0	401978	319862,3	1410,1	139787	103230,3	81,1	64,6	100	66,3	33,4	43,8	D	D	66	60,0	97	91,0	14,0	8,5	27,00	14,5	5	910	400/3/50	6	170,9	2x3"	2x3"	1958	1150	6460	1230	1200	-	1050	7060	-	1417
	BE-591BC1-B05	460,6	460,6	396045	396044,6	1410,1	136989	136988,8	79,9	79,9	97	97,0	34,4	34,4	D	D	66	66,0	96	96,4	13,4	13,4	20,46	20,5	5	910	400/3/50	4	170,9	2x3"	2x3"	1838	1150	6460	1230	1200	-	1050	7060	-	1417

BE Ø910 2,1mm

PAS D'AILETTE / FIN SPACING / LAMELLENABSTAND / ШАГ РЕБРА	MODÈLE KARYER / KARYER MODEL МОДЕЛЬ KARYER	CAPACITÉ / CAPACITY / LEISTUNG / МОЩНОСТЬ — T ambiante / Tambient / Umgebungstemp/ T окружающей среды =25°C ΔT=15°C Su / Water / Wasser / Вода, T entrée, eau / Tinlet, water / Wassereintrittstemp. / T воды на входе = 40°C, TSORTIE, su / Toutlet, water / Wasseraustrittstemp. / T воды на выходе =35°C — kW Δ	kW Y	kcal/h Δ	kcal/h Y	SURFACE TOTALE / TOTAL SURFACE / GESAMTFLÄCHE / ОБЩАЯ ПЛОЩАДЬ m²	CÔTÉ AIR / AIR SIDE / LUFTSEITE / СТОРОНА ВОЗДУХА — DÉBIT D'AIR / AIR FLOW / LUFTMENGE / РАСХОД ВОЗДУХА m³/h Δ	m³/h Y	CÔTÉ FLUIDE/ FLUID SIDE / MEDIUMSEITE / СТОРОНА ЖИДКОСТИ — DÉBIT DE FLUIDE/ FLUID FLOW / MEDIUMMENGE / РАСХОД ЖИДКОСТИ m³/h Δ	m³/h Y	CÔTÉ FLUIDE / PRESSURE DROP FLUID SIDE / MEDIUMSEITIGER DRUCKVERLUST / ПАДЕНИЕ ДАВЛЕНИЯ СО СТОРОНЫ ЖИДКОСТИ kPa Δ	kPa Y	ÉNERGIE / ENERGY / ENERGIE / ЭНЕРГИЯ — TAUX D'EFFICACITÉ ÉNERGÉTIQUE / ENERGY EFFICIENCY RATIO / ENERGIEEFFIZIENZRATE / КЛАСС ЭНЕРГОЭФФЕКТИВНОСТИ Δ	Y	CLASSE D'EFFICACITÉ ÉNERGÉTIQUE / ENERGY EFFICIENCY CLASS / ENERGIEEFFIZIENZKLASSE / КОЭФФИЦИЕНТ ЭНЕРГОЭФФЕКТИВНОСТИ Δ	Y	ACOUSTIQUE / SOUND / SCHALLPEGEL / ЗВУК — NIVEAU DE PRESSION SONORE / SOUND PRESSURE LEVEL / SCHALLDRUCKPEGEL / УРОВЕНЬ ЗВУКОВОГО ДАВЛЕНИЯ dB(A) 10m Δ	dB(A) 10m Y	NIVEAU DE PUISSANCE SONORE / SOUND POWER LEVEL / SCHALLLEISTUNGSPEGEL / УРОВЕНЬ ЗВУКОВОЙ МОЩНОСТИ dB Δ	dB Y	INFORMATIONS VENTILATEUR / FAN DATA / LÜFTERDATEN / ДАННЫЕ ВЕНТИЛЯТОРА — PUISSANCE TOTALE / TOTAL POWER / GESAMTLEISTUNG / ОБЩАЯ МОЩНОСТЬ kW Δ	kW Y	COURANT TOTAL / TOTAL CURRENT / GESAMTSTROMAUFNAHME / ОБЩИЙ ТОК A Δ	A Y	NOMBRE DE VENTILATEURS / NUMBER OF FANS / LÜFTERANZAHL / КОЛИЧЕСТВО ВЕНТИЛЯТОРОВ PCS	DIAMÈTRE DU VENTILATEUR / FAN DIAMETER / LÜFTERDURCHMESSER / ДИАМЕТР ВЕНТИЛЯТОРА mm	MOTEUR / MOTOR / MOTOR / МОТОР V/Ph/Hz	NOMBRE DE PÔLES / NUMBER OF POLES / POLANZAHL / КОЛИЧЕСТВО ПОЛЮСОВ	INFORMATIONS BATTERIE / COIL DATA / WÄRMETAUSCHERDATEN / ДАННЫЕ БАТАРЕИ — VOLUME INTÉRIEUR / INTERNAL VOLUME / INNENVOLUMEN/ВНУТРЕННИЙ ОБЪЕМ dm³	CONNEXIONS / CONNECTIONS / ANSCHLÜSSE / СОЕДИНЕНИЯ — ENTRÉE / INLET / EINTRITT/ ВХОД mm	SORTIE / OUTLET / AUSTRITT/ ВЫХОД mm	DIMENSIONS/ DIMENSIONS / ABMESSUNGEN / ГАБАРИТНЫЕ РАЗМЕРЫ (mm) A	B	C	E1	E2	E3	F	G	H	POIDS / WEIGHT / GEWICHT / ВЕС kg
2,1 mm	BE-591BD1-B04	509,1	397,4	437747	341702,4	1762,7	136373	99971,8	88,3	68,9	82	52,5	36,4	46,8	D	C	66	60,0	97	91,0	14,0	8,5	27,00	14,5	5	910	400/3/50	6	205,2	2x3"	2x3"	1958	1150	6460	1230	1200	-	1050	7060	-	1517
	BE-591BD1-B05	503,5	503,5	432932	432932,0	1762,7	134475	134474,8	87,3	87,3	80	80,0	37,0	37,0	D	D	66	66,0	96	96,3	13,6	13,6	20,79	20,8	5	910	400/3/50	4	205,2	2x3"	2x3"	1838	1150	6460	1230	1200	-	1050	7060	-	1516
	BE-2x191DB1-B04C	171,9	139,3	147807	119776,4	490,7	58799	43788,2	29,8	24,2	94	64,5	30,7	41,0	D	D	62	56,0	93	86,4	5,6	3,4	10,80	5,8	2	910	400/3/50	6	67,7	2x2"	2x2"	2550	2300	2250	1850	-	-	2230	2850	2500	830
	BE-2x191DB1-B04T	183,1	148,0	157438	127257,1	581,3	59909	44760,3	31,8	25,7	81	55,2	32,7	43,5	D	D	62	55,0	93	86,0	5,6	3,4	10,80	5,8	2	910	400/3/50	6	79,7	2x2"	2x2"	2928	2400	2250	1850	-	-	2330	2850	2500	932
	BE-2x191DB1-B05C	167,3	167,3	143852	143852,1	490,7	56556	56556,4	29,0	29,0	89	89,3	32,2	32,2	D	D	62	62,0	93	92,7	5,2	5,2	7,94	7,9	2	910	400/3/50	4	67,7	2x2"	2x2"	2483	2300	2250	1850	-	-	2230	2850	2500	830
	BE-2x191DB1-B05T	177,1	177,1	152279	152278,5	581,3	57195	57195,0	30,7	30,7	76	76,0	34,7	34,7	D	D	62	62,0	93	92,8	5,1	5,1	7,84	7,8	2	910	400/3/50	4	79,7	2x2"	2x2"	2808	2400	2250	1850	-	-	2330	2850	2500	932
	BE-2x191DC1-B04C	197,1	156,7	169475	134737,7	653,8	57397	42566,9	34,2	27,2	78	52,1	35,2	46,1	D	C	62	56,0	93	86,9	5,6	3,4	10,80	5,8	2	910	400/3/50	6	82,3	2x2"	2x2"	2550	2300	2250	1850	-	-	2230	2850	2500	879
	BE-2x191DC1-B04T	209,2	166,1	179880	142820,3	774,7	58793	43783,0	36,3	28,8	68	45,1	37,4	48,9	D	C	62	56,0	93	86,4	5,6	3,4	10,80	5,8	2	910	400/3/50	6	97,3	2x2"	2x2"	2928	2400	2250	1850	-	-	2330	2850	2500	991
	BE-2x191DC1-B05C	192,8	192,8	165778	165778,1	653,8	55722	55722,4	33,5	33,5	75	75,2	36,4	36,4	D	D	62	62,0	93	92,6	5,3	5,3	8,06	8,1	2	910	400/3/50	4	82,3	2x2"	2x2"	2483	2300	2250	1850	-	-	2230	2850	2500	879
	BE-2x191DC1-B05T	203,0	203,0	174549	174548,5	774,7	56553	56552,9	35,2	35,2	65	64,5	39,0	39,0	D	D	62	62,0	93	92,7	5,2	5,2	7,94	7,9	2	910	400/3/50	4	97,3	2x2"	2x2"	2808	2400	2250	1850	-	-	2330	2850	2500	991
	BE-2x191DD1-B05C	212,9	212,9	183061	183061,0	817,8	54912	54911,7	36,9	36,9	125	125,2	40,2	40,2	D	D	62	62,0	92	92,4	5,3	5,3	8,17	8,2	2	910	400/3/50	4	99,0	2x2"	2x2"	2483	2300	2250	1850	-	-	2230	2850	2500	931
	BE-2x191DD1-B05T	223,2	223,2	191917	191917,4	968,5	55924	55924,4	38,7	38,7	107	106,9	42,1	42,1	D	D	62	62,0	93	92,6	5,3	5,3	8,03	8,0	2	910	400/3/50	4	115,8	2x2"	2x2"	2808	2400	2250	1850	-	-	2330	2850	2500	1051
	BE-2x291BB1-B04C	286,3	232,6	246174	199999,9	654,3	110091	80920,8	49,7	40,4	95	65,4	25,6	34,2	E	D	65	59,0	96	90,0	11,2	6,8	21,60	11,6	4	910	400/3/50	6	98,4	2x2 1/2"	2x2 1/2"	2550	2300	2850	1250	-	-	2230	3450	3100	1175
	BE-2x291BB1-B04T	309,4	251,4	266036	216165,0	775,1	113540	84057,8	53,7	43,6	83	57,2	27,6	37,0	E	D	65	59,0	96	90,0	11,2	6,8	21,60	11,6	4	910	400/3/50	6	115,5	2x2 1/2"	2x2 1/2"	2928	2400	2850	1250	-	-	2330	3450	3100	1321
	BE-2x291BB1-B05C	283,3	283,3	243594	243594,1	654,3	108321	108320,9	49,2	49,2	93	92,8	26,2	26,2	E	E	65	65,0	95	95,3	10,8	10,8	16,54	16,5	4	910	400/3/50	4	98,4	2x2 1/2"	2x2 1/2"	2483	2300	2850	1230	-	-	2230	3450	3100	1174
	BE-2x291BB1-B05T	304,1	304,1	261479	261478,9	775,1	110676	110676,0	52,8	52,8	80	80,2	28,7	28,7	E	E	65	65,0	96	95,5	10,6	10,6	16,22	16,2	4	910	400/3/50	4	115,5	2x2 1/2"	2x2 1/2"	2808	2400	2850	1230	-	-	2330	3450	3100	1320
	BE-2x291BC1-B04C	330,9	262,9	284523	226053,3	872,3	105917	77212,0	57,4	45,6	77	51,4	29,5	38,7	E	D	65	59,0	96	90,0	11,2	6,8	21,60	11,6	4	910	400/3/50	6	119,3	2x2 1/2"	2x2 1/2"	2550	2300	2850	1250	-	-	2230	3450	3100	1243
	BE-2x291BC1-B04T	356,9	283,9	306879	244110,0	1033,5	110074	80904,5	61,9	49,3	69	45,7	31,9	41,8	D	D	65	59,0	96	90,0	11,2	6,8	21,60	11,6	4	910	400/3/50	6	140,3	2x2 1/2"	2x2 1/2"	2928	2400	2850	1250	-	-	2330	3450	3100	1402
	BE-2x291BC1-B05C	329,5	329,5	283319	283318,9	872,3	105317	105317,5	57,2	57,2	77	76,8	29,7	29,7	E	E	64	64,0	95	95,2	11,1	11,1	16,90	16,9	4	910	400/3/50	4	119,3	2x2 1/2"	2x2 1/2"	2483	2300	2850	1230	-	-	2230	3450	3100	1243
	BE-2x291BC1-B05T	352,7	352,7	303267	303267,3	1033,5	108308	108308,2	61,2	61,2	67	67,4	32,7	32,7	D	D	65	65,0	95	95,3	10,8	10,8	16,54	16,5	4	910	400/3/50	4	140,3	2x2 1/2"	2x2 1/2"	2808	2400	2850	1230	-	-	2330	3450	3100	1401
	BE-2x291BD1-B05C	361,5	361,5	310834	310834,0	1090,4	102475	102475,2	62,7	62,7	65	64,8	32,0	32,0	D	D	64	64,0	95	95,1	11,3	11,3	17,22	17,2	4	910	400/3/50	4	140,1	2x2 1/2"	2x2 1/2"	2483	2300	2850	1230	-	-	2230	3450	3100	1311
	BE-2x291BD1-B05T	386,4	386,4	332244	332244,1	1291,9	106038	106037,6	67,1	67,1	58	57,9	35,1	35,1	D	D	64	64,0	95	95,2	11,0	11,0	16,82	16,8	4	910	400/3/50	4	165,1	2x2 1/2"	2x2 1/2"	2808	2400	2850	1230	-	-	2330	3450	3100	1483
	BE-2x291DB1-B04C	343,6	278,3	295443	239294,9	981,4	117599	87576,4	59,6	48,3	89	61,2	30,7	40,9	D	D	65	59,0	96	89,4	11,2	6,8	21,60	11,6	4	910	400/3/50	6	129,7	2x2 1/2"	2x2 1/2"	2550	2300	4050	1850	-	-	2230	4650	4300	1383
	BE-2x291DB1-B04T	365,9	295,7	314617	254256,2	1162,7	119819	89520,5	63,5	51,3	77	52,8	32,7	43,5	D	D	65	58,0	96	89,0	11,2	6,8	21,60	11,6	4	910	400/3/50	6	152,7	2x2 1/2"	2x2 1/2"	2928	2400	4050	1850	-	-	2330	4650	4300	1548
	BE-2x291DB1-B05C	334,3	334,3	287446	287446,2	981,4	113113	113112,8	58,0	58,0	85	84,7	32,1	32,1	D	D	65	65,0	96	95,7	10,4	10,4	15,88	15,9	4	910	400/3/50	4	129,7	2x2 1/2"	2x2 1/2"	2483	2300	4050	1850	-	-	2230	4650	4300	1382
	BE-2x291DB1-B05T	354,0	354,0	304385	304385,1	1162,7	114390	114390,1	61,4	61,4	73	72,7	34,4	34,4	D	D	65	65,0	96	95,8	10,3	10,3	15,68	15,7	4	910	400/3/50	4	152,7	2x2 1/2"	2x2 1/2"	2808	2400	4050	1850	-	-	2330	4650	4300	1547
	BE-2x291DC1-B04C	394,1	313,4	338865	269475,4	1308,3	114794	85133,9	68,4	54,4	74	49,2	35,2	46,1	D	C	65	59,0	96	89,9	11,2	6,8	21,60	11,6	4	910	400/3/50	6	160,5	2x2 1/2"	2x2 1/2"	2550	2300	4050	1850	-	-	2230	4650	4300	1481
	BE-2x291DC1-B04T	423,6	336,0	364230	288907,9	1550,2	117587	87565,9	73,5	58,3	121	80,5	37,8	49,4	D	C	65	59,0	96	89,4	11,2	6,8	21,60	11,6	4	910	400/3/50	6	204,3	2x3"	2x3"	2928	2400	4050	1850	-	-	2330	4650	4300	1663
	BE-2x291DC1-B05C	385,4	385,4	331384	331384,3	1308,3	111445	111444,8	66,9	66,9	71	71,2	36,7	36,7	D	D	65	65,0	96	95,6	10,5	10,5	16,12	16,1	4	910	400/3/50	4	160,5	2x2 1/2"	2x2 1/2"	2483	2300	4050	1850	-	-	2230	4650	4300	1481
	BE-2x291DC1-B05T	411,1	411,1	353482	353482,3	1550,2	113106	113105,8	71,3	71,3	115	115,2	39,5	39,5	D	D	65	65,0	96	95,7	10,4	10,4	15,88	15,9	4	910	400/3/50	4	204,3	2x3"	2x3"	2808	2400	4050	1850	-	-	2330	4650	4300	1663
	BE-2x291DD1-B05C	425,6	425,6	365950	365950,0	1635,6	109823	109823,5	73,8	73,8	112	112,2	39,8	39,8	D	D	65	65,0	95	95,4	10,7	10,7	16,34	16,3	4	910	400/3/50	4	204,7	2x3"	2x3"	2483	2300	4050	1850	-	-	2230	4650	4300	1579
	BE-2x291DD1-B05T	446,3	446,3	383749	383748,8	1937,8	111849	111848,8	77,4	77,4	93	92,9	42,5	42,5	D	D	65	65,0	96	95,6	10,5	10,5	16,06	16,1	4	910	400/3/50	4	241,5	2x3"	2x3"	2808	2400	4050	1850	-	-	2330	4650	4300	1780
	BE-2x391BB1-B04C	432,4	351,2	371797	301977,6	981,4	165137	121381,1	75,1	61,0	127	87,5	25,7	34,4	E	D	67	61,0	98	92,0	16,8	10,2	32,41	17,4	6	910	400/3/50	6	142,1	2x3"	2x3"	2550	2300	4050	1250	1200	-	2230	4650	4300	1613
	BE-2x391BB1-B04T	467,2	379,5	401720	326311,2	1162,7	170309	126086,7	81,1	65,9	110	76,2	27,8	37,2	E	D	67	61,0	98	92,0	16,8	10,2	32,41	17,4	6	910	400/3/50	6	167,1	2x3"	2x3"	2928	2400	4050	1250	1200	-	2330	4650	4300	1812
	BE-2x391BB1-B05C	427,8	427,8	367842	367841,7	981,4	162481	162481,3	74,3	74,3	124	124,2	26,4	26,4	E	E	67	67,0	97	97,3	16,2	16,2	24,80	24,8	6	910	400/3/50	4	142,1	2x3"	2x3"	2483	2300	4050	1230	1200	-	2230	4650	4300	1613
	BE-2x391BB1-B05T	459,2	459,2	394841	394840,8	1162,7	166014	166014,0	79,7	79,7	107	106,9	28,9	28,9	E	E	67	67,0	98	97,5	15,9	15,9	24,33	24,3	6	910	400/3/50	4	167,1	2x3"	2x3"	2808	2400	4050	1230	1200	-	2330	4650	4300	1811
	BE-2x391BC1-B04C	499,5	396,7	429493	341100,5	1308,3	158876	115817,9	86,7	68,9	103	68,7	29,7	38,9	E	D	67	61,0	98	92,0	16,8	10,2	32,41	17,4	6	910	400/3/50	6	172,9	2x3"	2x3"	2550	2300	4050	1250	1200	-	2230	4650	4300	1714
	BE-2x391BC1-B04T	538,7	428,4	463199	368357,6	1550,0	165111	121356,7	93,5	74,3	91	60,7	32,1	42,0	D	D	67	61,0	98	92,0	16,8	10,2	32,41	17,4	6	910	400/3/50	6	203,8	2x3"	2x3"	2928	2400	4050	1250	1200	-	2330	4650	4300	1931
	BE-2x391BC1-B05C	497,4	497,4	427687	427686,9	1308,3	157976	157976,2	86,3	86,3	103	102,8	30,0	30,0	E	E	66	66,0	97	97,2	16,6	16,6	25,35	25,4	6	910	400/3/50	4	172,9	2x3"	2x3"	2483	2300	4050	1230	1200	-	2230	4650	4300	1713
	BE-2x391BC1-B05T	532,4	532,4	457781	457781,5	1550,0	162462	162462,3	92,4	92,4	90	89,5	32,9	32,9	D	D	67	67,0	97	97,3	16,2	16,2	24,80	24,8	6	910	400/3/50	4	203,8	2x3"	2x3"	2808	2400	4050	1230	1200	-	2330	4650	4300	1930

PAS D'AILETTE / FIN SPACING / LAMELLENABSTAND / ШАГ РЕБРА	MODÈLE KARYER / KARYER MODEL / МОДЕЛЬ KARYER	CAPACITÉ / CAPACITY / LEISTUNG / МОЩНОСТЬ — T ambiante / Tambient / Umgebungstemp/ Т окружающей среды: =25°C, ΔT =15°C Su / Water / Wasser / Вода, T entrée, eau / Tinlet, water / Wassereintrittstemp. / Т воды на входе : =40°C, TSORTIE, su / Toutlet, water / Wasseraustrittstemp. / Т воды на выходе: =35°C				SURFACE TOTALE / TOTAL SURFACE / GESAMTFLÄCHE / ОБЩАЯ ПЛОЩАДЬ	CÔTÉ AIR / AIR SIDE / LUFTSEITE / СТОРОНА ВОЗДУХА — DÉBIT DAIR / AIR FLOW / LUFTMENGE / РАСХОД ВОЗДУХА		CÔTÉ FLUIDE/ FLUID SIDE / MEDIUMSEITE / СТОРОНА ЖИДКОСТИ — DÉBIT DE FLUIDE/ FLUID FLOW / MEDIUMMENGE / РАСХОД ЖИДКОСТИ		CÔTÉ FLUIDE / PRESSURE DROP FLUID SIDE / MEDIUMSEITIGER DRÜCKVERLUST / ПАДЕНИЕ ДАВЛЕНИЯ СО СТОРОНЫ ЖИДКОСТИ		ÉNERGIE / ENERGY / ENERGIE / ЭНЕРГИЯ — TAUX D'EFFICACITÉ ÉNERGÉTIQUE / ENERGY EFFICIENCY RATIO / ENERGIEEFFIZIENZRATE / КЛАСС ЭНЕРГОЭФФЕКТИВНОСТИ		CLASSE D'EFFICACITÉ ÉNERGÉTIQUE / ENERGY EFFICIENCY CLASS / ENERGIEEFFIZIENZKLASSE / КОЭФФИЦИЕНТ ЭНЕРГОЭФФЕКТИВНОСТИ		ACOUSTIQUE / SOUND / SCHALLPEGEL / ЗВУК — NIVEAU DE PRESSION SONORE / SOUND PRESSURE LEVEL / SCHALLDRÜCKPEGEL / УРОВЕНЬ ЗВУКОВОГО ДАВЛЕНИЯ		NIVEAU DE PUISSANCE SONORE / SOUND POWER LEVEL / SCHALLLEISTUNGSPEGEL / УРОВЕНЬ ЗВУКОВОЙ МОЩНОСТИ		INFORMATIONS VENTILATEUR / FAN DATA / LÜFTERDATEN / ДАННЫЕ ВЕНТИЛЯТОРА — PUISSANCE TOTALE / TOTAL POWER / GESAMTLEISTUNG / ОБЩАЯ МОЩНОСТЬ		COURANT TOTAL / TOTAL CURRENT / GESAMTSTROMAUFNAHME / ОБЩИЙ ТОК		NOMBRE DE VENTILATEURS / NUMBER OF FANS / LÜFTERANZAHL / КОЛИЧЕСТВО ВЕНТИЛЯТОРОВ	DIAMETRE DU VENTILATEUR / FAN DIAMETER / LÜFTERDURCHMESSER / ДИАМЕТР ВЕНТИЛЯТОРА	MOTEUR / MOTOR / МОТОР	NOMBRE DE PÔLES / NUMBER OF POLES / POLANZAHL / КОЛИЧЕСТВО ПОЛЮСОВ	INFORMATIONS BATTERIE / COIL DATA / WÄRMETAUSCHERDATEN / ДАННЫЕ БАТАРЕИ — VOLUME INTÉRIEUR / INTERNAL VOLUME / INNENVOLUMEN/ВНУТРЕННИЙ ОБЪЕМ	CONNEXIONS / CONNECTIONS / ANSCHLÜSSE / СОЕДИНЕНИЯ — ENTRÉE / INLET / EINTRITT/ ВХОД	SORTIE / OUTLET / AUSTRITT/ ВЫХОД	DIMENSIONS/ DIMENSIONS / ABMESSUNGEN / ГАБАРИТНЫЕ РАЗМЕРЫ									POIDS / WEIGHT / GEWICHT / ВЕС
		kW		kcal/h			m³/h		m³/h		kPa						dB(A) 10m		dB		kW		A																
		Δ	Y	Δ	Y	m²	Δ	Y	Δ	Y	Δ	Y	Δ	Y	Δ	Y	Δ	Y	Δ	Y	Δ	Y	Δ	Y	PCS	mm	V/Ph/Hz		dm³	mm		A	B	C	E1	E2	E3	F	G	H	kg
2,1 mm	BE-2x391BD1-B05C	545,5	545,5	469045	469045,4	1635,2	153713	153712,8	94,7	94,7	77	77,5	32,3	32,3	D	D	66	66,0	97	97,1	16,9	16,9	25,83	25,8	6	910	400/3/50	4	237,4	2x4"	2x4"	2483	2300	4050	1230	1200	-	2230	4650	4300	1813
	BE-2x391BD1-B05T	583,0	583,0	501290	501289,6	1937,4	159056	159056,4	101,2	101,2	66	65,8	35,3	35,3	D	D	66	66,0	97	97,2	16,5	16,5	25,23	25,2	6	910	400/3/50	4	279,3	2x4"	2x4"	2808	2400	4050	1230	1200	-	2330	4650	4300	2049
	BE-2x391DB1-B04C	515,2	417,4	442992	358899,3	1472,1	176398	131364,5	89,4	72,4	89	60,8	30,7	40,9	D	D	67	61,0	98	91,4	16,8	10,2	32,41	17,4	6	910	400/3/50	6	189,1	2x3"	2x3"	2550	2300	5850	1850	1800	-	2230	6450	6100	1926
	BE-2x391DB1-B04T	548,8	443,5	471883	381341,3	1744,0	179728	134280,8	95,2	77,0	77	52,8	32,7	43,5	D	D	67	60,0	98	91,0	16,8	10,2	32,41	17,4	6	910	400/3/50	6	222,9	2x3"	2x3"	2928	2400	5850	1850	1800	-	2330	6450	6100	2153
	BE-2x391DB1-B05C	501,4	501,4	431126	431126,3	1472,1	169669	169669,2	87,0	87,0	84	84,3	32,1	32,1	D	D	67	67,0	98	97,7	15,6	15,6	23,81	23,8	6	910	400/3/50	4	189,1	2x3"	2x3"	2483	2300	5850	1850	1800	-	2230	6450	6100	1925
	BE-2x391DB1-B05T	530,8	530,8	456406	456405,7	1744,0	171585	171585,1	92,1	92,1	73	72,8	34,5	34,5	D	D	67	67,0	98	97,8	15,4	15,4	23,52	23,5	6	910	400/3/50	4	222,9	2x3"	2x3"	2808	2400	5850	1850	1800	-	2330	6450	6100	2153
	BE-2x391DC1-B04C	591,0	470,0	508168	404127,2	1962,8	172192	127700,8	102,6	81,6	64	42,6	35,2	46,1	D	C	67	61,0	98	91,9	16,8	10,2	32,41	17,4	6	910	400/3/50	6	269,7	2x4"	2x4"	2550	2300	5850	1850	1800	-	2230	6450	6100	2073
	BE-2x391DC1-B04T	627,2	497,9	539295	428116,8	2325,4	176380	131348,9	108,8	86,4	54	35,9	37,3	48,8	D	C	67	61,0	98	91,4	16,8	10,2	32,41	17,4	6	910	400/3/50	6	317,4	2x4"	2x4"	2928	2400	5850	1850	1800	-	2330	6450	6100	2328
	BE-2x391DC1-B05C	578,0	578,0	496990	496990,4	1962,8	167167	167167,1	100,3	100,3	61	61,5	36,6	36,6	D	D	67	67,0	98	97,6	15,8	15,8	24,17	24,2	6	910	400/3/50	4	269,7	2x4"	2x4"	2483	2300	5850	1850	1800	-	2230	6450	6100	2072
	BE-2x391DC1-B05T	608,7	608,7	523388	523387,7	2325,4	169659	169658,8	105,6	105,6	51	51,4	39,0	39,0	D	D	67	67,0	98	97,7	15,6	15,6	23,81	23,8	6	910	400/3/50	4	317,4	2x4"	2x4"	2808	2400	5850	1850	1800	-	2330	6450	6100	2327
	BE-2x391DD1-B05C	630,6	630,6	542218	542218,3	2453,5	164735	164735,2	109,4	109,4	50	50,3	39,4	39,4	D	D	67	67,0	97	97,4	16,0	16,0	24,51	24,5	6	910	400/3/50	4	316,7	2x4"	2x4"	2483	2300	5850	1850	1800	-	2230	6450	6100	2220
	BE-2x391DD1-B05T	671,9	671,9	577730	577729,9	2906,0	167773	167773,3	116,6	116,6	121	121,5	42,5	42,5	D	D	67	67,0	98	97,6	15,8	15,8	24,09	24,1	6	910	400/3/50	4	371,7	2x4"	2x4"	2808	2400	5850	1850	1800	-	2330	6450	6100	2495
	BE-2x491BB1-B04C	572,3	464,9	492089	399741,9	1308,5	220182	161841,5	99,3	80,7	87	60,3	25,5	34,2	E	D	68	62,0	99	93,0	22,4	13,6	43,20	23,2	8	910	400/3/50	6	207,1	2x4"	2x4"	2550	2300	5250	1250	2400	-	2230	5850	5500	2063
	BE-2x491BB1-B04T	618,3	502,4	531642	431986,1	1550,2	227079	168115,6	107,3	87,2	75	52,2	27,6	36,9	E	D	68	62,0	99	93,0	22,4	13,6	43,20	23,2	8	910	400/3/50	6	243,1	2x4"	2x4"	2928	2400	5250	1250	2400	-	2330	5850	5500	2315
	BE-2x491BB1-B05C	566,2	566,2	486844	486844,2	1308,5	216642	216641,8	98,3	98,3	85	85,5	26,2	26,2	E	E	68	68,0	98	98,3	21,6	21,6	33,07	33,1	8	910	400/3/50	4	207,1	2x4"	2x4"	2483	2300	5250	1230	2400	-	2230	5850	5500	2062
	BE-2x491BB1-B05T	607,8	607,8	522614	522613,8	1550,2	221352	221352,0	105,5	105,5	73	73,2	28,7	28,7	E	E	68	68,0	99	98,5	21,2	21,2	32,44	32,4	8	910	400/3/50	4	243,1	2x4"	2x4"	2808	2400	5250	1230	2400	-	2330	5850	5500	2314
	BE-2x491BC1-B04C	661,3	525,5	568615	451848,5	1744,7	211834	154423,9	114,8	91,2	70	46,7	29,5	38,6	E	D	68	62,0	99	93,0	22,4	13,6	43,20	23,2	8	910	400/3/50	6	248,8	2x4"	2x4"	2550	2300	5250	1250	2400	-	2230	5850	5500	2197
	BE-2x491BC1-B04T	713,3	567,5	613327	487962,0	2067,0	220148	161809,0	123,8	98,5	62	41,0	31,8	41,7	D	D	68	62,0	99	93,0	22,4	13,6	43,20	23,2	8	910	400/3/50	6	292,6	2x4"	2x4"	2928	2400	5250	1250	2400	-	2330	5850	5500	2473
	BE-2x491BC1-B05C	658,7	658,7	566380	566379,9	1744,7	210635	210634,9	114,3	114,3	70	69,8	29,8	29,8	E	E	67	67,0	98	98,2	22,1	22,1	33,80	33,8	8	910	400/3/50	4	248,8	2x4"	2x4"	2483	2300	5250	1230	2400	-	2230	5850	5500	2196
	BE-2x491BC1-B05T	705,0	705,0	606191	606190,7	2067,0	216616	216616,4	122,3	122,3	60	60,3	32,6	32,6	D	D	68	68,0	98	98,3	21,6	21,6	33,07	33,1	8	910	400/3/50	4	292,6	2x4"	2x4"	2808	2400	5250	1230	2400	-	2330	5850	5500	2472
	BE-2x491BD1-B05C	722,6	722,6	621324	621324,0	2180,8	204950	204950,5	125,4	125,4	58	58,0	32,0	32,0	D	D	67	67,0	98	98,1	22,6	22,6	34,44	34,4	8	910	400/3/50	4	290,6	2x4"	2x4"	2483	2300	5250	1230	2400	-	2230	5850	5500	2330
	BE-2x491BD1-B05T	772,4	772,4	664144	664144,3	2583,7	212075	212075,2	134,1	134,1	51	50,9	35,1	35,1	D	D	67	67,0	98	98,2	22,0	22,0	33,63	33,6	8	910	400/3/50	4	342,2	2x4"	2x4"	2808	2400	5250	1230	2400	-	2330	5850	5500	2631
	BE-2x591BB1-B04C	687,9	559,7	591487	481255,2	1635,6	275228	202301,9	119,4	97,2	27	18,8	24,6	32,9	E	D	69	63,0	100	94,0	28,0	17,0	54,00	29,0	10	910	400/3/50	6	238,4	2x4"	2x4"	2550	2300	6450	1250	3600	-	2230	7050	6700	2510
	BE-2x591BB1-B04T	743,8	605,2	639553	520378,2	1937,8	283849	210144,5	129,1	105,0	26	17,6	26,6	35,6	E	D	69	63,0	100	94,0	28,0	17,0	54,00	29,0	10	910	400/3/50	6	280,3	2x4"	2x4"	2928	2400	6450	1250	3600	-	2330	7050	6700	2816
	BE-2x591BB1-B05C	680,7	680,7	585296	585296,5	1635,6	270802	270802,2	118,1	118,1	27	26,7	25,1	25,1	E	E	69	69,0	99	99,3	27,1	27,1	41,33	41,3	10	910	400/3/50	4	238,4	2x4"	2x4"	2483	2300	6450	1230	3600	-	2230	7050	6700	2507
	BE-2x591BB1-B05T	731,2	731,2	628719	628718,7	1937,8	276690	276690,0	126,9	126,9	25	24,7	27,5	27,5	E	E	69	69,0	100	99,5	26,6	26,6	40,55	40,6	10	910	400/3/50	4	280,3	2x4"	2x4"	2808	2400	6450	1230	3600	-	2330	7050	6700	2812
	BE-2x591BC1-B04C	836,9	664,5	719604	571367,0	2180,8	264793	193029,9	145,2	115,3	130	86,6	29,9	39,1	E	D	69	63,0	100	94,0	28,0	17,0	54,00	29,0	10	910	400/3/50	6	290,6	2x4"	2x4"	2550	2300	6450	1250	3600	-	2230	7050	6700	2666
	BE-2x591BC1-B04T	902,5	717,5	776010	616938,8	2583,7	275185	202261,2	156,7	124,5	114	75,5	32,2	42,2	D	D	69	63,0	100	94,0	28,0	17,0	54,00	29,0	10	910	400/3/50	6	342,2	2x4"	2x4"	2928	2400	6450	1250	3600	-	2330	7050	6700	3001
	BE-2x591BC1-B05C	833,5	833,5	716681	716680,8	2180,8	263294	263293,6	144,6	144,6	129	129,4	30,1	30,1	D	D	68	68,0	99	99,2	27,7	27,7	42,25	42,3	10	910	400/3/50	4	290,6	2x4"	2x4"	2483	2300	6450	1230	3600	-	2230	7050	6700	2665
	BE-2x591BC1-B05T	892,0	892,0	766982	766981,7	2583,7	270771	270770,5	154,8	154,8	111	111,2	32,9	32,9	D	D	69	69,0	99	99,3	27,1	27,1	41,34	41,3	10	910	400/3/50	4	342,2	2x4"	2x4"	2808	2400	6450	1230	3600	-	2330	7050	6700	3000
	BE-2x591BD1-B05C	913,8	913,8	785726	785726,4	2726,1	256188	256188,1	158,6	158,6	107	106,7	32,4	32,4	D	D	68	68,0	99	99,1	28,2	28,2	43,05	43,1	10	910	400/3/50	4	342,7	2x4"	2x4"	2483	2300	6450	1230	3600	-	2230	7050	6700	2831
	BE-2x591BD1-B05T	976,4	976,4	839553	839552,7	3229,7	265094	265094,0	169,5	169,5	85	84,6	35,5	35,5	D	D	68	68,0	99	99,2	27,5	27,5	42,04	42,0	10	910	400/3/50	4	453,7	2x5"	2x5"	2808	2400	6450	1230	3600	-	2330	7050	6700	3197
	BE-191CB1-B04	112,5	89,9	96733	77300	564,8	30675	23030	19,5	15,6	98	66	40,2	52,9	D	C	59	52	90	83	2,8	1,7	5,40	2,90	1	910	400/3/50	6	67,6	2x1 1/2"	2x1 1/2"	1958	1150	2860	2430	-	-	1050	3460	-	479
	BE-191CB1-B05	107,8	107,8	92691	92691	564,8	29040	29040	18,7	18,7	91	91	43,1	43,1	D	D	59	59	90	90	2,5	2,5	3,85	3,85	1	910	400/3/50	4	67,6	2x1 1/2"	2x1 1/2"	1838	1150	2860	2430	-	-	1050	3460	-	479
	BE-191CC1-B04	124,8	98,0	107309	84265	753,1	30381	22757	21,7	17,0	76	49	44,6	57,6	D	C	59	52	90	83	2,8	1,7	5,40	2,90	1	910	400/3/50	6	87,0	2x1 1/2"	2x1 1/2"	1958	1150	2860	2430	-	-	1050	3460	-	531
	BE-191CC1-B05	119,7	119,7	102923	102923	753,1	28857	28857	20,8	20,8	70	70	47,9	47,9	C	C	59	59	90	90	2,5	2,5	3,88	3,88	1	910	400/3/50	4	87,0	2x1 1/2"	2x1 1/2"	1838	1150	2860	2430	-	-	1050	3460	-	531
	BE-191CD1-B04	133,1	103,0	114445	88564	941,3	30094	22493	23,1	17,9	103	65	47,5	60,6	C	C	59	52	90	83	2,8	1,7	5,40	2,90	1	910	400/3/50	6	106,5	2x1 1/2"	2x1 1/2"	1958	1150	2860	2430	-	-	1050	3460	-	584
	BE-191CD1-B05	127,6	127,6	109716	109716	941,3	28676	28676	22,1	22,1	96	96	49,1	49,1	C	C	59	59	90	90	2,6	2,6	3,91	3,91	1	910	400/3/50	4	106,5	2x1 1/2"	2x1 1/2"	1838	1150	2860	2430	-	-	1050	3460	-	584
	BE-291AB1-B04	173,7	141,2	149355	121410	564,8	57384	42555	30,1	24,5	94	65	31,0	41,5	D	D	62	56	93	87	5,6	3,4	10,80	5,80	2	910	400/3/50	6	73,2	2x2"	2x2"	1958	1150	2860	1230	-	-	1050	3460	-	604
	BE-291AB1-B05	170,3	170,3	146432	146432	564,8	55714	55714	29,6	29,6	91	91	32,1	32,1	D	D	62	62	93	93	5,3	5,3	8,06	8,06	2	910	400/3/50	4	73,2	2x2"	2x2"	1838	1150	2860	1230	-	-	1050	3460	-	603

PAS D'AILETTE / FIN SPACING / LAMELLENABSTAND / ШАГ РЕБРА	MODÈLE KARYER / KARYER MODEL / МОДЕЛЬ KARYER	CAPACITÉ / CAPACITY / LEISTUNG / МОЩНОСТЬ — T ambiante / Tambient / Umgebungstemp/ T окружающей среды =25°C, ΔT =15°C Su / Water / Wasser / Вода, T entrée, eau / Tinlet, water / Wassereintrittstemp. / T воды на входе =40°C, TSORTIE, su / Toutlet, water / Wasseraustrittstemp. / T воды на выходе =35°C				SURFACE TOTALE / TOTAL SURFACE / GESAMTFLÄCHE / ОБЩАЯ ПЛОЩАДЬ	CÔTÉ AIR / AIR SIDE / LUFTSEITE / СТОРОНА ВОЗДУХА — DÉBIT DAIR / AIR FLOW / LUFTMENGE / РАСХОД ВОЗДУХА		CÔTÉ FLUIDE/ FLUID SIDE / MEDIUMSEITE / СТОРОНА ЖИДКОСТИ — DÉBIT DE FLUIDE/ FLUID FLOW / MEDIUMMENGE / РАСХОД ЖИДКОСТИ		CÔTÉ FLUIDE / PRESSURE DROP FLUID SIDE / MEDIUMSEITIGER DRÜCKVERLUST / ПАДЕНИЕ ДАВЛЕНИЯ СО СТОРОНЫ ЖИДКОСТИ		ÉNERGIE / ENERGY / ENERGIE / ЭНЕРГИЯ — TAUX D'EFFICACITÉ ÉNERGÉTIQUE / ENERGY EFFICIENCY RATIO / ENERGIEEFFIZIENZRATE / КЛАСС ЭНЕРГОЭФФЕКТИВНОСТИ		CLASSE D'EFFICACITÉ ÉNERGÉTIQUE / ENERGY EFFICIENCY CLASS / ENERGIEEFFIZIENZKLASSE / КОЭФФИЦИЕНТ ЭНЕРГОЭФФЕКТИВНОСТИ		ACOUSTIQUE / SOUND / SCHALLPEGEL / ЗВУК — NIVEAU DE PRESSION SONORE / SOUND PRESSURE LEVEL / SCHALLDRÜCKPEGEL / УРОВЕНЬ ЗВУКОВОГО ДАВЛЕНИЯ		NIVEAU DE PUISSANCE SONORE / SOUND POWER LEVEL / SCHALLLEISTUNGSPEGEL / УРОВЕНЬ ЗВУКОВОЙ МОЩНОСТИ		INFORMATIONS VENTILATEUR / FAN DATA / LÜFTERDATEN / ДАННЫЕ ВЕНТИЛЯТОРА — PUISSANCE TOTALE / TOTAL POWER / GESAMTLEISTUNG / ОБЩАЯ МОЩНОСТЬ		COURANT TOTAL / TOTAL CURRENT / GESAMTSTROMAUFNAHME/ ОБЩИЙ ТОК		NOMBRE DE VENTILATEURS / NUMBER OF FANS / LÜFTERANZAHL / КОЛИЧЕСТВО ВЕНТИЛЯТОРОВ	DIAMÈTRE DU VENTILATEUR / FAN DIAMETER / LÜFTERDURCHMESSER/ ДИАМЕТР ВЕНТИЛЯТОРА	MOTEUR / MOTOR / MOTOP	NOMBRE DE PÔLES / NUMBER OF POLES / POLANZAHL / КОЛИЧЕСТВО ПОЛЮСОВ	INFORMATIONS BATTERIE / COIL DATA / WÄRMETAUSCHERDATEN / ДАННЫЕ БАТАРЕИ — VOLUME INTÉRIEUR / INTERNAL VOLUME / INNENVOLUMEN/ ВНУТРЕННИЙ ОБЪЕМ	CONNEXIONS / CONNECTIONS / ANSCHLÜSSE / СОЕДИНЕНИЯ — ENTRÉE / INLET / EINTRITT/ ВХОД	SORTIE / OUTLET / AUSTRITT/ ВЫХОД	DIMENSIONS/ DIMENSIONS / ABMESSUNGEN / ГАБАРИТНЫЕ РАЗМЕРЫ									POIDS / WEIGHT / GEWICHT / ВЕС
		kW		kcal/h			m³/h		m³/h		kPa						dB(A) 10m		dB		kW		A																
		Δ	Y	Δ	Y	m²	Δ	Y	Δ	Y	Δ	Y	Δ	Y	Δ	Y	Δ	Y	Δ	Y	Δ	Y	Δ	Y	PCS	mm	V/Ph/Hz		dm³	mm		mm							kg
2,1 mm	BE-291AC1-B04	197,2	156,8	169561	134824	752,7	55696	41080	34,2	27,2	77	51	35,2	46,1	D	C	62	56	93	87	5,6	3,4	10,80	5,80	2	910	400/3/50	6	91,4	2x2"	2x2"	1958	1150	2860	1230	-	-	1050	3460	-	655
	BE-291AC1-B05	194,4	194,4	167154	167154	752,7	54636	54636	33,7	33,7	75	75	36,0	36,0	D	D	62	62	92	92	5,4	5,4	8,21	8,21	2	910	400/3/50	4	91,4	2x2"	2x2"	1838	1150	2860	1230	-	-	1050	3460	-	655
	BE-291AD1-B04	212,4	165,4	182631	142218	940,5	54295	39748	36,8	28,7	64	41	37,9	48,6	D	C	62	56	93	87	5,6	3,4	10,80	5,80	2	910	400/3/50	6	109,7	2x2"	2x2"	1958	1150	2860	1230	-	-	1050	3460	-	707
	BE-291AD1-B05	210,3	210,3	180825	180825	940,5	53598	53598	36,5	36,5	62	62	38,2	38,2	D	D	61	61	92	92	5,5	5,5	8,34	8,34	2	910	400/3/50	4	109,7	2x2"	2x2"	1838	1150	2860	1230	-	-	1050	3460	-	707
	BE-291CB1-B04	224,8	179,8	193293	154600	1129,6	61350	46061	39,0	31,2	97	65	40,1	52,9	D	C	62	55	93	86	5,6	3,4	10,80	5,80	2	910	400/3/50	6	131,5	2x2"	2x2"	1958	1150	5260	2430	-	-	1050	5860	-	889
	BE-291CB1-B05	215,6	215,6	185383	185383	1129,6	58081	58081	37,4	37,4	90	90	43,1	43,1	D	D	62	62	93	93	5,0	5,0	7,70	7,70	2	910	400/3/50	4	131,5	2x2"	2x2"	1838	1150	5260	2430	-	-	1050	5860	-	888
	BE-291CC1-B04	249,5	196,0	214531	168530	1506,1	60763	45513	43,3	34,0	66	43	44,6	57,6	D	C	62	55	93	86	5,6	3,4	10,80	5,80	2	910	400/3/50	6	181,3	2x2 1/2"	2x2 1/2"	1958	1150	5260	2430	-	-	1050	5860	-	991
	BE-291CC1-B05	239,2	239,2	205675	205675	1506,1	57715	57715	41,5	41,5	61	61	46,9	46,9	C	C	62	62	93	93	5,1	5,1	7,76	7,76	2	910	400/3/50	4	181,3	2x2 1/2"	2x2 1/2"	1838	1150	5260	2430	-	-	1050	5860	-	991
	BE-291CD1-B04	264,4	204,8	227343	176096,3	1882,7	60188	44985,8	45,9	35,5	51	32,4	47,2	60,2	C	C	62	55,0	93	86,0	5,6	3,4	10,80	5,8	2	910	400/3/50	6	220,2	2x2 1/2"	2x2 1/2"	1958	1150	5260	2430	-	-	1050	5860	-	1093
	BE-291CD1-B05	253,6	253,6	218057	218056,7	1882,7	57353	57352,5	44,0	44,0	47	47,3	49,7	49,7	C	C	62	62,0	93	92,8	5,1	5,1	7,82	7,8	2	910	400/3/50	4	220,2	2x2 1/2"	2x2 1/2"	1838	1150	5260	2430	-	-	1050	5860	-	1093
	BE-391AB1-B04	260,4	211,8	223904	182115,2	847,2	86076	63832,9	45,2	36,8	88	61,2	31,0	41,5	D	D	64	58,0	95	88,9	8,4	5,1	16,21	8,7	3	910	400/3/50	6	113,2	2x2 1/2"	2x2 1/2"	1958	1150	4060	1230	1200	-	1050	4660	-	871
	BE-391AB1-B05	255,3	255,3	219518	219518,4	847,2	83571	83571,3	44,3	44,3	85	85,1	32,3	32,3	D	D	64	64,0	95	94,6	7,9	7,9	12,09	12,1	3	910	400/3/50	4	113,2	2x2 1/2"	2x2 1/2"	1838	1150	4060	1230	1200	-	1050	4660	-	871
	BE-391AC1-B04	295,8	235,2	254342	202235,5	1129,6	83544	61620,4	51,3	40,8	69	46,1	35,2	46,1	D	C	64	58,0	95	89,0	8,4	5,1	16,21	8,7	3	910	400/3/50	6	142,3	2x2 1/2"	2x2 1/2"	1958	1150	4060	1230	1200	-	1050	4660	-	949
	BE-391AC1-B05	291,6	291,6	250731	250730,8	1129,6	81954	81954,1	50,6	50,6	68	67,6	36,0	36,0	D	D	64	64,0	94	94,4	8,1	8,1	12,31	12,3	3	910	400/3/50	4	142,3	2x2 1/2"	2x2 1/2"	1838	1150	4060	1230	1200	-	1050	4660	-	949
	BE-391AD1-B04	318,6	248,1	273947	213327,5	1412,0	81442	59621,4	55,3	43,0	56	35,8	37,9	48,6	D	C	64	58,0	95	89,0	8,4	5,1	16,21	8,7	3	910	400/3/50	6	171,5	2x2 1/2"	2x2 1/2"	1958	1150	4060	1230	1200	-	1050	4660	-	1027
	BE-391AD1-B05	315,4	315,4	271195	271195,1	1412,0	80397	80396,7	54,7	54,7	55	55,0	38,5	38,5	D	D	63	63,0	94	94,3	8,2	8,2	12,51	12,5	3	910	400/3/50	4	171,5	2x2 1/2"	2x2 1/2"	1838	1150	4060	1230	1200	-	1050	4660	-	1027
	BE-391CB1-B04	332,7	266,3	286070	228976,7	1694,4	92026	69090,8	57,8	46,2	45	30,0	39,6	52,2	D	C	64	57,0	95	88,0	8,4	5,1	16,21	8,7	3	910	400/3/50	6	200,7	2x2 1/2"	2x2 1/2"	1958	1150	7660	2430	2400	-	1050	8260	-	1299
	BE-391CB1-B05	319,1	319,1	274377	274376,5	1694,4	87121	87121,3	55,4	55,4	42	41,5	42,0	42,0	D	D	64	64,0	95	95,0	7,6	7,6	11,55	11,6	3	910	400/3/50	4	200,7	2x2 1/2"	2x2 1/2"	1838	1150	7660	2430	2400	-	1050	8260	-	1299
	BE-391CC1-B04	375,6	295,0	322958	253654,3	2258,0	91144	68270,1	65,2	51,2	96	62,6	44,7	57,8	D	C	64	57,0	95	88,0	8,4	5,1	16,21	8,7	3	910	400/3/50	6	255,4	2x2 1/2"	2x2 1/2"	1958	1150	7660	2430	2400	-	1050	8260	-	1446
	BE-391CC1-B05	360,1	360,1	309630	309630,2	2258,0	86572	86571,8	62,5	62,5	89	89,4	47,4	47,4	C	C	64	64,0	95	94,9	7,6	7,6	11,64	11,6	3	910	400/3/50	4	255,4	2x2 1/2"	2x2 1/2"	1838	1150	7660	2430	2400	-	1050	8260	-	1446
	BE-391CD1-B04	398,0	308,1	342218	264918,2	2823,4	90282	67478,8	69,0	53,5	75	47,5	47,4	60,4	C	C	64	57,0	95	88,0	8,4	5,1	16,21	8,7	3	910	400/3/50	6	315,6	2x2 1/2"	2x2 1/2"	1958	1150	7660	2430	2400	-	1050	8260	-	1600
	BE-391CD1-B05	381,7	381,7	328203	328202,8	2823,4	86029	86028,8	66,2	66,2	70	69,6	49,6	49,6	C	C	64	64,0	95	94,8	7,7	7,7	11,73	11,7	3	910	400/3/50	4	315,6	2x2 1/2"	2x2 1/2"	1838	1150	7660	2430	2400	-	1050	8260	-	1600
	BE-491AB1-B04	347,2	282,3	298538	242734,2	1129,6	114767	85110,6	60,2	49,0	91	62,7	31,0	41,5	D	D	65	59,0	96	89,9	11,2	6,8	21,60	11,6	4	910	400/3/50	6	142,3	2x2 1/2"	2x2 1/2"	1958	1150	5260	1230	1200	-	1050	5860	-	1138
	BE-491AB1-B05	340,3	340,3	292605	292605,3	1129,6	111428	111428,4	59,1	59,1	87	87,4	32,4	32,4	D	D	65	65,0	96	95,6	10,5	10,5	16,12	16,1	4	910	400/3/50	4	142,3	2x2 1/2"	2x2 1/2"	1838	1150	5260	1230	1200	-	1050	5860	-	1138
	BE-491AC1-B04	394,1	313,4	338865	269475,4	1505,3	111392	82160,5	68,4	54,4	75	49,6	35,2	46,1	D	C	65	59,0	96	90,0	11,2	6,8	21,60	11,6	4	910	400/3/50	6	178,8	2x2 1/2"	2x2 1/2"	1958	1150	5260	1230	1200	-	1050	5860	-	1239
	BE-491AC1-B05	388,6	388,6	334136	334135,8	1505,3	109272	109272,1	67,4	67,4	73	73,0	36,3	36,3	D	D	65	65,0	95	95,4	10,7	10,7	16,41	16,4	4	910	400/3/50	4	178,8	2x2 1/2"	2x2 1/2"	1838	1150	5260	1230	1200	-	1050	5860	-	1238
	BE-491AD1-B04	430,2	334,5	369905	287618,2	1882,7	108589	79495,2	74,6	58,0	115	73,4	38,4	49,2	D	C	65	59,0	96	90,0	11,2	6,8	21,60	11,6	4	910	400/3/50	6	229,1	2x3"	2x3"	1958	1150	5260	1230	1200	-	1050	5860	-	1344
	BE-491AD1-B05	425,8	425,8	366122	366122,0	1882,7	107196	107195,6	73,9	73,9	113	112,6	39,1	39,1	D	D	64	64,0	95	95,3	10,9	10,9	16,68	16,7	4	910	400/3/50	4	229,1	2x3"	2x3"	1838	1150	5260	1230	1200	-	1050	5860	-	1343
	BE-491CB1-B04	449,5	359,5	386500	309114,3	2259,2	122701	92121,1	78,0	62,4	90	60,3	40,1	52,9	D	C	65	58,0	96	89,0	11,2	6,8	21,60	11,6	4	910	400/3/50	6	268,0	2x3"	2x3"	1958	1150	10060	2430	2400	-	1050	10660	-	1708
	BE-491CB1-B05	431,0	431,0	370593	370593,2	2259,2	116162	116161,8	74,8	74,8	83	83,3	42,7	42,7	D	D	65	65,0	96	96,0	10,1	10,1	15,40	15,4	4	910	400/3/50	4	268,0	2x3"	2x3"	1838	1150	10060	2430	2400	-	1050	10660	-	1708
	BE-491CC1-B04	498,9	391,9	428977	336973,3	3012,3	121525	91026,8	86,5	68,0	69	44,9	44,5	57,6	D	C	65	58,0	96	89,0	11,2	6,8	21,60	11,6	4	910	400/3/50	6	345,8	2x3"	2x3"	1958	1150	10060	2430	2400	-	1050	10660	-	1910
	BE-491CC1-B05	478,3	478,3	411264	411263,9	3012,3	115429	115429,1	83,0	83,0	64	64,1	46,9	46,9	C	C	65	65,0	96	95,9	10,2	10,2	15,52	15,5	4	910	400/3/50	4	345,8	2x3"	2x3"	1838	1150	10060	2430	2400	-	1050	10660	-	1910
	BE-491CD1-B04	528,8	409,6	454686	352192,5	3765,4	120375	89971,7	91,7	71,1	55	35,1	47,2	60,2	C	C	65	58,0	96	89,0	11,2	6,8	21,60	11,6	4	910	400/3/50	6	423,7	2x3"	2x3"	1958	1150	10060	2430	2400	-	1050	10660	-	2112
	BE-491CD1-B05	507,2	507,2	436113	436113,4	3765,4	114705	114705,0	88,0	88,0	51	51,5	49,7	49,7	C	C	65	65,0	96	95,8	10,2	10,2	15,63	15,6	4	910	400/3/50	4	423,7	2x3"	2x3"	1838	1150	10060	2430	2400	-	1050	10660	-	2111
	BE-591AB1-B04	428,8	348,8	368702	299913,9	1412,0	143459	106388,2	74,4	60,5	55	38,0	30,6	41,0	D	D	66	60,0	97	90,9	14,0	8,5	27,00	14,5	5	910	400/3/50	6	180,4	2x3"	2x3"	1958	1150	6460	1230	1200	-	1050	7060	-	1406
	BE-591AB1-B05	420,4	420,4	361479	361478,8	1412,0	139285	139285,5	73,0	73,0	53	53,0	31,8	31,8	D	D	66	66,0	97	96,6	13,2	13,2	20,15	20,2	5	910	400/3/50	4	180,4	2x3"	2x3"	1838	1150	6460	1230	1200	-	1050	7060	-	1406
	BE-591AC1-B04	487,4	387,8	419088	333447,9	1882,7	139240	102700,6	84,6	67,2	45	30,1	34,8	45,6	D	C	66	60,0	97	91,0	14,0	8,5	27,00	14,5	5	910	400/3/50	6	229,1	2x3"	2x3"	1958	1150	6460	1230	1200	-	1050	7060	-	1535
	BE-591AC1-B05	480,6	480,6	413242	413241,5	1882,7	136590	136590,1	83,4	83,4	44	44,3	35,9	35,9	D	D	66	66,0	96	96,4	13,4	13,4	20,51	20,5	5	910	400/3/50	4	229,1	2x3"	2x3"	1838	1150	6460	1230	1200	-	1050	7060	-	1535
	BE-591AD1-B04	536,2	417,1	461049	358641,3	2352,8	135737	99369,0	93,0	72,4	93	59,5	38,3	49,1	D	C	66	60,0	97	91,0	14,0	8,5	27,00	14,5	5	910	400/3/50	6	300,2	2x4"	2x4"	1958	1150	6460	1230	1200	-	1050	7060	-	1660
	BE-591AD1-B05	530,8	530,8	456406	456405,7	2352,8	133995	133994,5	92,1	92,1	91	91,2	38,7	38,7	D	D	65	65,0	96	96,3	13,7	13,7	20,85	20,9	5	910	400/3/50	4	300,2	2x4"	2x4"	1838	1150	6460	1230	1200	-	1050	7060	-	1659

PAS D'AILETTE / FIN SPACING / LAMELLENABSTAND / ШАГ РЕБРА	MODÈLE KARYER / KARYER MODEL МОДЕЛЬ KARYER	CAPACITÉ / CAPACITY / LEISTUNG / МОЩНОСТЬ: T ambiante / Tambient / Umgebungstemp/ T окружающей среды =25°C ΔT=15°C Su / Water / Wasser / Вода, T entrée, eau / Tinlet, water / Wassereintrittstemp. / T воды на входе = 40°C, TSORTIE, su / Toutlet, water / Wasseraustrittstemp. / T воды на выходе =35°C (kW)		(kcal/h)		SURFACE TOTALE / TOTAL SURFACE / GESAMTFLÄCHE / ОБЩАЯ ПЛОЩАДЬ	CÔTÉ AIR / AIR SIDE / LUFTSEITE / СТОРОНА ВОЗДУХА: DÉBIT D'AIR / AIR FLOW / LUFTMENGE / РАСХОД ВОЗДУХА (m³/h)		CÔTÉ FLUIDE/ FLUID SIDE / MEDIUMSEITE / СТОРОНА ЖИДКОСТИ: DÉBIT DE FLUIDE/ FLUID FLOW / MEDIUMMENGE / РАСХОД ЖИДКОСТИ (m³/h)		CÔTÉ FLUIDE / PRESSURE DROP FLUID SIDE / MEDIUMSEITIGER DRUCKVERLUST / ПАДЕНИЕ ДАВЛЕНИЯ СО СТОРОНЫ ЖИДКОСТИ (kPa)		ÉNERGIE / ENERGY / ENERGIE / ЭНЕРГИЯ: TAUX D'EFFICACITÉ ÉNERGÉTIQUE / ENERGY EFFICIENCY RATIO / ENERGIEEFFIZIENZRATE / КЛАСС ЭНЕРГОЭФФЕКТИВНОСТИ		CLASSE D'EFFICACITÉ ÉNERGÉTIQUE / ENERGY EFFICIENCY CLASS / ENERGIEEFFIZIENZKLASSE / КОЭФФИЦИЕНТ ЭНЕРГОЭФФЕКТИВНОСТИ		ACOUSTIQUE / SOUND / SCHALLPEGEL / ЗВУК: NIVEAU DE PRESSION SONORE / SOUND PRESSURE LEVEL / SCHALLDRUCKPEGEL / УРОВЕНЬ ЗВУКОВОГО ДАВЛЕНИЯ (dB(A) 10m)		NIVEAU DE PUISSANCE SONORE / SOUND POWER LEVEL / SCHALLLEISTUNGSPEGEL / УРОВЕНЬ ЗВУКОВОЙ МОЩНОСТИ (dB)		INFORMATIONS VENTILATEUR / FAN DATA / LÜFTERDATEN / ДАННЫЕ ВЕНТИЛЯТОРА: PUISSANCE TOTALE / TOTAL POWER / GESAMTLEISTUNG / ОБЩАЯ МОЩНОСТЬ (kW)		COURANT TOTAL / TOTAL CURRENT / GESAMTSTROMAUFNAHME / ОБЩИЙ ТОК (A)		NOMBRE DE VENTILATEURS / NUMBER OF FANS / LÜFTERANZAHL / КОЛИЧЕСТВО ВЕНТИЛЯТОРОВ	DIAMÈTRE DU VENTILATEUR / FAN DIAMETER / LÜFTERDURCHMESSER / ДИАМЕТР ВЕНТИЛЯТОРА	MOTEUR / MOTOR / MOTOR / МОТОР	NOMBRE DE PÔLES / NUMBER OF POLES / POLANZAHL / КОЛИЧЕСТВО ПОЛЮСОВ	INFORMATIONS BATTERIE / COIL DATA / WÄRMETAUSCHERDATEN / ДАННЫЕ БАТАРЕИ: VOLUME INTÉRIEUR / INTERNAL VOLUME / INNENVOLUMEN/ВНУТРЕННИЙ ОБЪЕМ	CONNEXIONS / CONNECTIONS / ANSCHLÜSSE / СОЕДИНЕНИЯ: ENTRÉE / INLET / EINTRITT/ ВХОД	SORTIE / OUTLET / AUSTRITT/ ВЫХОД	DIMENSIONS/ DIMENSIONS / ABMESSUNGEN / ГАБАРИТНЫЕ РАЗМЕРЫ: A	B	C	E1	E2	E3	F	G	H	POIDS / WEIGHT / GEWICHT / ВЕС
		Δ	Y	Δ	Y	m²	Δ	Y	Δ	Y	Δ	Y	Δ	Y	Δ	Y	Δ	Y	Δ	Y	Δ	Y	Δ	Y	PCS	mm	V/Ph/Hz		dm³	mm		mm									kg
2,1 mm	BE-691AB1-B04	520,6	423,3	447635	363972,4	1694,4	172151	127665,8	90,3	73,5	91	62,7	31,0	41,5	D	D	67	61,0	98	91,9	16,8	10,2	32,41	17,4	6	910	400/3/50	6	209,6	2x3"	2x3"	1958	1150	7660	1230	1200	-	1050	8260	-	1673
	BE-691AB1-B05	510,3	510,3	438779	438778,9	1694,4	167143	167142,6	88,6	88,6	87	87,4	32,3	32,3	D	D	67	67,0	98	97,6	15,8	15,8	24,18	24,2	6	910	400/3/50	4	209,6	2x3"	2x3"	1838	1150	7660	1230	1200	-	1050	8260	-	1673
	BE-691AC1-B04	591,2	470,1	508340	404213,1	2259,2	167088	123240,7	102,6	81,6	65	43,0	35,2	46,1	D	C	67	61,0	98	92,0	16,8	10,2	32,41	17,4	6	910	400/3/50	6	292,0	2x4"	2x4"	1958	1150	7660	1230	1200	-	1050	8260	-	1827
	BE-691AC1-B05	583,0	583,0	501290	501289,6	2259,2	163908	163908,1	101,2	101,2	63	63,1	36,2	36,2	D	D	67	67,0	97	97,4	16,1	16,1	24,62	24,6	6	910	400/3/50	4	292,0	2x4"	2x4"	1838	1150	7660	1230	1200	-	1050	8260	-	1826
	BE-691AD1-B04	637,0	495,9	547721	426397,1	2824,0	162884	119242,8	110,5	86,0	52	33,0	37,9	48,6	D	C	67	61,0	98	92,0	16,8	10,2	32,41	17,4	6	910	400/3/50	6	350,4	2x4"	2x4"	1958	1150	7660	1230	1200	-	1050	8260	-	1980
	BE-691AD1-B05	630,6	630,6	542218	542218,3	2824,0	160793	160793,4	109,4	109,4	51	50,7	38,5	38,5	D	D	66	66,0	97	97,3	16,4	16,4	25,01	25,0	6	910	400/3/50	4	350,4	2x4"	2x4"	1838	1150	7660	1230	1200	-	1050	8260	-	1979
	BE-791AB1-B04	582,3	474,4	500688	407910,5	1976,8	200843	148943,5	101,1	82,3	21	14,5	29,7	39,9	E	D	68	62,0	99	92,4	19,6	11,9	37,81	20,3	7	910	400/3/50	6	262,8	2x4"	2x4"	1958	1150	8860	1230	1200	-	1050	9460	-	1946
	BE-791AB1-B05	571,0	571,0	490971	490971,5	1976,8	195000	194999,6	99,1	99,1	20	20,2	30,9	30,9	D	D	67	67,0	98	98,1	18,5	18,5	28,20	28,2	7	910	400/3/50	4	262,8	2x4"	2x4"	1838	1150	8860	1230	1200	-	1050	9460	-	1946
	BE-791AC1-B04	695,2	552,4	597764	474978,4	2635,8	194936	143780,8	120,6	95,8	99	66,0	35,5	46,4	D	C	68	62,0	99	92,5	19,6	11,9	37,81	20,3	7	910	400/3/50	6	330,9	2x4"	2x4"	1958	1150	8860	1230	1200	-	1050	9460	-	2118
	BE-791AC1-B05	685,5	685,5	589424	589423,7	2635,8	191226	191226,2	118,9	118,9	97	96,8	36,5	36,5	D	D	67	67,0	98	97,9	18,8	18,8	28,72	28,7	7	910	400/3/50	4	330,9	2x4"	2x4"	1838	1150	8860	1230	1200	-	1050	9460	-	2118
	BE-791AD1-B04	748,5	582,4	643594	500773,7	3294,7	190031	139116,6	129,8	101,0	79	50,4	38,2	48,9	D	C	68	62,0	99	92,5	19,6	11,9	37,81	20,3	7	910	400/3/50	6	399,0	2x4"	2x4"	1958	1150	8860	1230	1200	-	1050	9460	-	2297
	BE-791AD1-B05	741,0	741,0	637145	637145,1	3294,7	187592	187592,3	128,5	128,5	77	77,4	38,8	38,8	D	D	67	67,0	98	97,8	19,1	19,1	29,18	29,2	7	910	400/3/50	4	399,0	2x4"	2x4"	1838	1150	8860	1230	1200	-	1050	9460	-	2296
	BE-891AB1-B04	673,8	548,7	579364	471797,0	2259,2	229535	170221,1	116,9	95,2	30	20,9	30,1	40,3	D	D	68	62,0	99	92,9	22,4	13,6	43,20	23,2	8	910	400/3/50	6	292,0	2x4"	2x4"	1958	1150	10060	1230	1200	-	1050	10660	-	2213
	BE-891AB1-B05	660,7	660,7	568100	568099,6	2259,2	222857	222856,7	114,7	114,7	29	29,2	31,3	31,3	D	D	68	68,0	99	98,6	21,1	21,1	32,23	32,2	8	910	400/3/50	4	292,0	2x4"	2x4"	1838	1150	10060	1230	1200	-	1050	10660	-	2212
	BE-891AC1-B04	766,8	610,8	659329	525193,3	3012,3	222784	164321,0	133,1	106,0	26	17,3	34,2	44,9	D	D	68	62,0	99	93,0	22,4	13,6	43,20	23,2	8	910	400/3/50	6	369,8	2x4"	2x4"	1958	1150	10060	1230	1200	-	1050	10660	-	2418
	BE-891AC1-B05	756,2	756,2	650215	650214,8	3012,3	218544	218544,2	131,2	131,2	26	25,5	35,2	35,2	D	D	68	68,0	98	98,4	21,5	21,5	32,82	32,8	8	910	400/3/50	4	369,8	2x4"	2x4"	1838	1150	10060	1230	1200	-	1050	10660	-	2418
	BE-891AD1-B04	860,1	668,8	739553	575064,3	3765,4	217179	158990,4	149,2	116,0	114	72,7	38,4	49,2	D	C	68	62,0	99	93,0	22,4	13,6	43,20	23,2	8	910	400/3/50	6	447,7	2x4"	2x4"	1958	1150	10060	1230	1200	-	1050	10660	-	2613
	BE-891AD1-B05	851,4	851,4	732072	732072,0	3765,4	214391	214391,2	147,7	147,7	112	111,6	39,1	39,1	D	D	67	67,0	98	98,3	21,8	21,8	33,35	33,4	8	910	400/3/50	4	447,7	2x4"	2x4"	1838	1150	10060	1230	1200	-	1050	10660	-	2612
	BE-991AB1-B04	765,4	623,0	658125	535683,4	2541,6	258227	191498,8	132,8	108,1	42	28,9	30,4	40,7	D	D	69	63,0	100	93,4	25,2	15,3	48,60	26,1	9	910	400/3/50	6	321,2	2x4"	2x4"	1958	1150	11260	1230	1200	-	1050	11860	-	2480
	BE-991AB1-B05	750,4	750,4	645228	645227,7	2541,6	250714	250713,8	130,2	130,2	40	40,4	31,7	31,7	D	D	68	68,0	99	99,1	23,7	23,7	36,26	36,3	9	910	400/3/50	4	321,2	2x4"	2x4"	1838	1150	11260	1230	1200	-	1050	11860	-	2479
	BE-991AC1-B04	870,5	693,0	748495	595872,6	3388,8	250632	184861,1	151,1	120,2	36	23,7	34,5	45,3	D	C	69	63,0	100	93,5	25,2	15,3	48,60	26,1	9	910	400/3/50	6	408,7	2x4"	2x4"	1958	1150	11260	1230	1200	-	1050	11860	-	2710
	BE-991AC1-B05	858,4	858,4	738091	738090,9	3388,8	245862	245862,2	149,0	149,0	35	35,0	35,5	35,5	D	D	68	68,0	99	98,9	24,2	24,2	36,92	36,9	9	910	400/3/50	4	408,7	2x4"	2x4"	1838	1150	11260	1230	1200	-	1050	11860	-	2709
	BE-991AD1-B04	939,2	732,3	807566	629664,5	4236,0	244326	178864,2	162,9	127,0	25	15,8	37,3	47,9	D	C	69	63,0	100	93,5	25,2	15,3	48,60	26,1	9	910	400/3/50	6	527,0	2x5"	2x5"	1958	1150	11260	1230	1200	-	1050	11860	-	2940
	BE-991AD1-B05	929,8	929,8	799484	799483,9	4236,0	241190	241190,1	161,3	161,3	24	24,3	37,8	37,8	D	D	68	68,0	99	98,8	24,6	24,6	37,52	37,5	9	910	400/3/50	4	527,0	2x5"	2x5"	1838	1150	11260	1230	1200	-	1050	11860	-	2939
	BE-2x191CB1-B04C	204,6	164,8	175924	141702,5	864,2	60355	45136,3	35,5	28,6	68	46,4	36,5	48,5	D	C	62	55,0	93	86,0	5,6	3,4	10,80	5,8	2	910	400/3/50	6	108,4	2x2"	2x2"	2550	2300	2850	2450	-	-	2230	3450	3100	992
	BE-2x191CB1-B04T	217,5	174,4	187016	149957,0	1005,5	60967	45703,3	37,7	30,3	120	81,3	38,8	51,3	D	C	62	55,0	93	86,0	5,6	3,4	10,80	5,8	2	910	400/3/50	6	125,9	2x2"	2x2"	2900	2400	2850	2450	-	-	2330	3450	3100	1108
	BE-2x191CB1-B05C	197,4	197,4	169733	169733,4	864,2	57457	57456,6	34,3	34,3	64	64,1	38,7	38,7	D	D	62	62,0	93	92,8	5,1	5,1	7,80	7,8	2	910	400/3/50	4	108,4	2x2"	2x2"	2483	2300	2850	2450	-	-	2230	3450	3100	991
	BE-2x191CB1-B05T	209,1	209,1	179794	179793,6	1005,5	57843	57842,7	36,3	36,3	112	112,3	41,0	41,0	D	D	62	62,0	93	92,9	5,1	5,1	7,74	7,7	2	910	400/3/50	4	125,9	2x2"	2x2"	2780	2400	2850	2450	-	-	2330	3450	3100	1107
	BE-2x191CC1-B04C	232,4	183,6	199828	157867,5	1152,3	59384	44304,5	40,3	31,8	99	65,3	41,5	54,0	D	C	62	55,0	93	86,2	5,6	3,4	10,80	5,8	2	910	400/3/50	6	152,6	2x2 1/2"	2x2 1/2"	2550	2300	2850	2450	-	-	2230	3450	3100	1077
	BE-2x191CC1-B04T	242,6	190,9	208598	164144,4	1340,6	60268	45056,0	42,1	33,1	83	54,3	43,3	56,1	D	C	62	55,0	93	86,0	5,6	3,4	10,80	5,8	2	910	400/3/50	6	177,0	2x2 1/2"	2x2 1/2"	2900	2400	2850	2450	-	-	2330	3450	3100	1207
	BE-2x191CC1-B05C	224,7	224,7	193207	193207,2	1152,3	56895	56894,8	39,0	39,0	93	93,3	43,2	43,2	D	D	62	62,0	93	92,7	5,2	5,2	7,89	7,9	2	910	400/3/50	4	152,6	2x2 1/2"	2x2 1/2"	2483	2300	2850	2450	-	-	2230	3450	3100	1077
	BE-2x191CC1-B05T	233,2	233,2	200516	200515,9	1340,6	57401	57401,2	40,5	40,5	77	77,4	45,7	45,7	C	C	62	62,0	93	92,8	5,1	5,1	7,81	7,8	2	910	400/3/50	4	177,0	2x2 1/2"	2x2 1/2"	2780	2400	2850	2450	-	-	2330	3450	3100	1207
	BE-2x191CD1-B05C	240,2	240,2	206535	206534,8	1440,4	56343	56343,3	41,7	41,7	73	72,6	46,2	46,2	C	C	62	62,0	93	92,6	5,2	5,2	7,97	8,0	2	910	400/3/50	4	181,8	2x2 1/2"	2x2 1/2"	2483	2300	2850	2450	-	-	2230	3450	3100	1162
	BE-2x191CD1-B05T	249,8	249,8	214789	214789,3	1675,8	56966	56965,9	43,3	43,3	108	108,0	48,0	48,0	C	C	62	62,0	93	92,8	5,2	5,2	7,88	7,9	2	910	400/3/50	4	211,1	2x2 1/2"	2x2 1/2"	2780	2400	2850	2450	-	-	2330	3450	3100	1306
	BE-2x291AB1-B04C	306,8	250,0	263800	214961,3	864,2	109375	80238,5	53,3	43,4	123	85,6	27,4	36,8	E	D	65	59,0	96	90,0	11,2	6,8	21,60	11,6	4	910	400/3/50	6	123,5	2x2 1/2"	2x2 1/2"	2550	2300	2850	1250	-	-	2230	3450	3100	1234
	BE-2x291AB1-B04T	329,6	268,5	283405	230868,4	1005,5	112491	83161,3	57,2	46,6	109	75,8	29,4	39,5	E	D	65	59,0	96	90,0	11,2	6,8	21,60	11,6	4	910	400/3/50	6	143,0	2x2 1/2"	2x2 1/2"	2900	2400	2850	1250	-	-	2330	3450	3100	1384
	BE-2x291AB1-B05C	304,0	304,0	261393	261392,9	864,2	107787	107787,3	52,8	52,8	121	121,0	27,9	27,9	E	E	65	65,0	95	95,3	10,9	10,9	16,60	16,6	4	910	400/3/50	4	123,5	2x2 1/2"	2x2 1/2"	2483	2300	2850	1250	-	-	2230	3450	3100	1234
	BE-2x291AB1-B05T	324,8	324,8	279278	279277,7	1005,5	110020	110020,3	56,4	56,4	106	106,3	30,4	30,4	D	D	65	65,0	95	95,4	10,7	10,7	16,31	16,3	4	910	400/3/50	4	143,0	2x2 1/2"	2x2 1/2"	2780	2400	2850	1250	-	-	2330	3450	3100	1384
	BE-2x291AC1-B04C	350,3	278,4	301204	239380,8	1152,3	104971	76423,1	60,8	48,3	98	65,1	31,3	40,9	D	D	66	59,0	96	90,0	11,2	6,8	21,60	11,6	4	910	400/3/50	6	152,6	2x2 1/2"	2x2 1/2"	2550	2300	2850	1250	-	-	2230	3450	3100	1322
	BE-2x291AC1-B04T	375,8	298,5	323130	256663,7	1340,2	108954	79841,0	65,2	51,8	89	59,2	33,6	43,9	D	D	65	59,0	96	90,0	11,2	6,8	21,60	11,6	4	910	400/3/50	6	175,8	2x2 1/2"	2x2 1/2"	2900	2400	2850	1250	-	-	2330	3450	3100	1485

PAS D'AILETTE / FIN SPACING / LAMELLENABSTAND / ШАГ РЕБРА	MODÈLE KARYER / KARYER MODEL МОДЕЛЬ KARYER	CAPACITÉ / CAPACITY / LEISTUNG / МОЩНОСТЬ – T ambiante / Tambient / Umgebungstemp/ T окружающей среды =25°C ΔT=15°C Su / Water / Wasser / Вода, T entrée, eau / Tinlet, water / Wassereintrittstemp. / T воды на входе = 40°C, TSORTIE, su / Toutlet, water / Wasseraustrittstemp. / T воды на выходе =35°C				SURFACE TOTALE / TOTAL SURFACE / GESAMTFLÄCHE / ОБЩАЯ ПЛОЩАДЬ	CÔTÉ AIR / AIR SIDE / LUFTSEITE / СТОРОНА ВОЗДУХА – DÉBIT D'AIR / AIR FLOW / LUFTMENGE / РАСХОД ВОЗДУХА		CÔTÉ FLUIDE/ FLUID SIDE / MEDIUMSEITE / СТОРОНА ЖИДКОСТИ – DÉBIT DE FLUIDE/ FLUID FLOW / MEDIUMMENGE / РАСХОД ЖИДКОСТИ		CÔTÉ FLUIDE / PRESSURE DROP FLUID SIDE / MEDIUMSEITIGER DRUCKVERLUST / ПАДЕНИЕ ДАВЛЕНИЯ СО СТОРОНЫ ЖИДКОСТИ		ÉNERGIE / ENERGY / ENERGIE / ЭНЕРГИЯ – TAUX D'EFFICACITÉ ÉNERGÉTIQUE / ENERGY EFFICIENCY RATIO / ENERGIEEFFIZIENZRATE / КЛАСС ЭНЕРГОЭФФЕКТИВНОСТИ		CLASSE D'EFFICACITÉ ÉNERGÉTIQUE / ENERGY EFFICIENCY CLASS / ENERGIEEFFIZIENZKLASSE / КОЭФФИЦИЕНТ ЭНЕРГОЭФФЕКТИВНОСТИ		ACOUSTIQUE / SOUND / SCHALLPEGEL / ЗВУК – NIVEAU DE PRESSION SONORE / SOUND PRESSURE LEVEL / SCHALLDRUCKPEGEL / УРОВЕНЬ ЗВУКОВОГО ДАВЛЕНИЯ		NIVEAU DE PUISSANCE SONORE / SOUND POWER LEVEL / SCHALLLEISTUNGSPEGEL / УРОВЕНЬ ЗВУКОВОЙ МОЩНОСТИ		INFORMATIONS VENTILATEUR / FAN DATA / LÜFTERDATEN / ДАННЫЕ ВЕНТИЛЯТОРА – PUISSANCE TOTALE / TOTAL POWER / GESAMTLEISTUNG / ОБЩАЯ МОЩНОСТЬ		COURANT TOTAL / TOTAL CURRENT / GESAMTSTROMAUFNAHME / ОБЩИЙ ТОК		NOMBRE DE VENTILATEURS / NUMBER OF FANS / LÜFTERANZAHL / КОЛИЧЕСТВО ВЕНТИЛЯТОРОВ	DIAMÈTRE DU VENTILATEUR / FAN DIAMETER / LÜFTERDURCHMESSER / ДИАМЕТР ВЕНТИЛЯТОРА	MOTEUR / MOTOR / MOTOR / МОТОР	NOMBRE DE PÔLES / NUMBER OF POLES / POLANZAHL / КОЛИЧЕСТВО ПОЛЮСОВ	INFORMATIONS BATTERIE / COIL DATA / WÄRMETAUSCHERDATEN / ДАННЫЕ БАТАРЕИ – VOLUME INTÉRIEUR / INTERNAL VOLUME / INNENVOLUMEN/ВНУТРЕННИЙ ОБЪЕМ	CONNEXIONS / CONNECTIONS / ANSCHLÜSSE / СОЕДИНЕНИЯ – ENTRÉE / INLET / EINTRITT / ВХОД	SORTIE / OUTLET / AUSTRITT/ ВЫХОД	DIMENSIONS/ DIMENSIONS / ABMESSUNGEN / ГАБАРИТНЫЕ РАЗМЕРЫ – A	B	C	E1	E2	E3	F	G	H	POIDS / WEIGHT / GEWICHT / ВЕС
		kW		kcal/h			m³/h		m³/h		kPa						dB(A) 10m		dB		kW		A																		
		Δ	Y	Δ	Y	m²	Δ	Y	Δ	Y	Δ	Y	Δ	Y	Δ	Y	Δ	Y	Δ	Y	Δ	Y	Δ	Y	PCS	mm	V/Ph/Hz		dm³	mm		mm									kg
2,1 mm	BE-2x291AC1-B05C	349,6	349,6	300602	300601,8	1152,3	104645	104645,4	60,7	60,7	98	97,6	31,5	31,5	D	D	64	64,0	95	95,2	11,1	11,1	16,98	17,0	4	910	400/3/50	4	152,6	2x2 1/2"	2x2 1/2"	2483	2300	2850	1250	-	-	2230	3450	3100	1322
	BE-2x291AC1-B05T	372,1	372,1	319948	319948,3	1340,2	107472	107471,6	64,6	64,6	88	87,7	34,1	34,1	D	D	65	65,0	95	95,3	10,9	10,9	16,64	16,6	4	910	400/3/50	4	175,8	2x2 1/2"	2x2 1/2"	2780	2400	2850	1250	-	-	2330	3450	3100	1485
	BE-2x291AD1-B05C	379,5	379,5	326311	326311,2	1440,4	101681	101681,2	65,8	65,8	80	80,2	33,6	33,6	D	D	64	64,0	95	95,1	11,3	11,3	17,31	17,3	4	910	400/3/50	4	181,8	2x2 1/2"	2x2 1/2"	2483	2300	2850	1250	-	-	2230	3450	3100	1410
	BE-2x291AD1-B05T	403,3	403,3	346775	346775,5	1674,9	105036	105036,4	70,0	70,0	67	66,8	36,3	36,3	D	D	64	64,0	95	95,2	11,1	11,1	16,94	16,9	4	910	400/3/50	4	222,8	2x3"	2x3"	2780	2400	2850	1250	-	-	2330	3450	3100	1586
	BE-2x291CB1-B04C	414,6	333,8	356492	287016,3	1728,5	120710	90272,5	72,0	57,9	129	87,5	37,0	49,1	D	C	65	58,0	96	89,0	11,2	6,8	21,60	11,6	4	910	400/3/50	6	223,5	2x3"	2x3"	2550	2300	5250	2450	-	-	2230	5850	5500	1700
	BE-2x291CB1-B04T	434,7	348,7	373775	299828,0	2010,9	121934	91406,7	75,4	60,5	109	73,7	38,8	51,3	D	C	65	58,0	96	89,0	11,2	6,8	21,60	11,6	4	910	400/3/50	6	259,3	2x3"	2x3"	2900	2400	5250	2450	-	-	2330	5850	5500	1893
	BE-2x291CB1-B05C	400,0	400,0	343938	343938,0	1728,5	114913	114913,2	69,4	69,4	121	120,6	39,2	39,2	D	D	65	65,0	96	95,8	10,2	10,2	15,60	15,6	4	910	400/3/50	4	223,5	2x3"	2x3"	2483	2300	5250	2450	-	-	2230	5850	5500	1700
	BE-2x291CB1-B05T	417,9	417,9	359329	359329,2	2010,9	115685	115685,5	72,5	72,5	102	101,7	41,4	41,4	D	D	65	65,0	96	95,9	10,1	10,1	15,48	15,5	4	910	400/3/50	4	259,3	2x3"	2x3"	2780	2400	5250	2450	-	-	2330	5850	5500	1893
	BE-2x291CC1-B04C	464,6	367,0	399484	315563,1	2304,7	118767	88609,0	80,6	63,7	99	64,8	41,5	54,0	D	C	65	58,0	96	89,2	11,2	6,8	21,60	11,6	4	910	400/3/50	6	281,9	2x3"	2x3"	2550	2300	5250	2450	-	-	2230	5850	5500	1867
	BE-2x291CC1-B04T	484,9	381,7	416939	328202,8	2681,2	120536	90112,0	84,1	66,2	84	54,9	43,3	56,1	D	C	65	58,0	96	89,0	11,2	6,8	21,60	11,6	4	910	400/3/50	6	327,4	2x3"	2x3"	2900	2400	5250	2450	-	-	2330	5850	5500	2087
	BE-2x291CC1-B05C	449,2	449,2	386242	386242,4	2304,7	113790	113789,5	77,9	77,9	93	92,8	43,6	43,6	D	D	65	65,0	96	95,7	10,3	10,3	15,77	15,8	4	910	400/3/50	4	281,9	2x3"	2x3"	2483	2300	5250	2450	-	-	2230	5850	5500	1866
	BE-2x291CC1-B05T	466,2	466,2	400860	400859,7	2681,2	114802	114802,3	80,9	80,9	78	78,3	45,7	45,7	C	C	65	65,0	96	95,8	10,2	10,2	15,62	15,6	4	910	400/3/50	4	327,4	2x3"	2x3"	2780	2400	5250	2450	-	-	2330	5850	5500	2086
	BE-2x291CD1-B05C	480,2	480,2	412898	412897,6	2880,8	112687	112686,6	83,3	83,3	74	73,9	46,2	46,2	C	C	65	65,0	96	95,6	10,4	10,4	15,94	15,9	4	910	400/3/50	4	340,3	2x3"	2x3"	2483	2300	5250	2450	-	-	2230	5850	5500	2033
	BE-2x291CD1-B05T	496,1	496,1	426569	426569,1	3351,5	113932	113931,8	86,1	86,1	63	62,8	48,2	48,2	C	C	65	65,0	96	95,8	10,3	10,3	15,75	15,8	4	910	400/3/50	4	395,5	2x3"	2x3"	2780	2400	5250	2450	-	-	2330	5850	5500	2280
	BE-2x391AB1-B04C	460,0	374,8	395529	322269,9	1296,4	164062	120357,7	79,8	65,0	120	83,4	27,4	36,7	E	D	67	61,0	98	92,0	16,8	10,2	32,41	17,4	6	910	400/3/50	6	179,7	2x3"	2x3"	2550	2300	4050	1250	1200	-	2230	4650	4300	1700
	BE-2x391AB1-B04T	494,1	402,5	424849	346087,6	1508,2	168736	124741,9	85,7	69,8	107	74,2	29,4	39,5	E	D	67	61,0	98	92,0	16,8	10,2	32,41	17,4	6	910	400/3/50	6	208,2	2x3"	2x3"	2900	2400	4050	1250	1200	-	2330	4650	4300	1905
	BE-2x391AB1-B05C	455,7	455,7	391831	391831,4	1296,4	161681	161680,9	79,1	79,1	118	117,9	28,0	28,0	E	E	67	67,0	97	97,3	16,3	16,3	24,90	24,9	6	910	400/3/50	4	179,7	2x3"	2x3"	2483	2300	4050	1250	1200	-	2230	4650	4300	1699
	BE-2x391AB1-B05T	486,9	486,9	418659	418658,5	1508,2	165031	165030,5	84,5	84,5	104	104,1	30,4	30,4	D	D	67	67,0	97	97,4	16,0	16,0	24,47	24,5	6	910	400/3/50	4	208,2	2x3"	2x3"	2780	2400	4050	1250	1200	-	2330	4650	4300	1904
	BE-2x391AC1-B04C	525,2	417,4	451591	358899,3	1728,5	157456	114634,6	91,2	72,4	96	64,0	31,3	40,9	D	D	68	61,0	98	92,0	16,8	10,2	32,41	17,4	6	910	400/3/50	6	223,5	2x3"	2x3"	2550	2300	4050	1250	1200	-	2230	4650	4300	1830
	BE-2x391AC1-B04T	563,6	447,7	484609	384952,6	2010,9	163432	119761,5	97,8	77,7	77	51,4	33,5	43,9	D	D	67	61,0	98	92,0	16,8	10,2	32,41	17,4	6	910	400/3/50	6	297,7	2x4"	2x4"	2900	2400	4050	1250	1200	-	2330	4650	4300	2056
	BE-2x391AC1-B05C	524,1	524,1	450645	450644,8	1728,5	156968	156968,1	91,0	91,0	96	96,0	31,4	31,4	D	D	66	66,0	97	97,2	16,7	16,7	25,47	25,5	6	910	400/3/50	4	223,5	2x3"	2x3"	2483	2300	4050	1250	1200	-	2230	4650	4300	1829
	BE-2x391AC1-B05T	558,1	558,1	479879	479879,5	2010,9	161207	161207,4	96,9	96,9	76	76,0	34,2	34,2	D	D	67	67,0	97	97,3	16,3	16,3	24,96	25,0	6	910	400/3/50	4	297,7	2x4"	2x4"	2780	2400	4050	1250	1200	-	2330	4650	4300	2055
	BE-2x391AD1-B05C	569,0	569,0	489252	489251,8	2160,6	152522	152521,8	98,7	98,7	70	70,0	33,5	33,5	D	D	66	66,0	97	97,1	17,0	17,0	25,96	26,0	6	910	400/3/50	4	301,1	2x4"	2x4"	2483	2300	4050	1250	1200	-	2230	4650	4300	1959
	BE-2x391AD1-B05T	604,8	604,8	520034	520034,3	2513,6	157555	157554,6	104,9	104,9	61	60,9	36,4	36,4	D	D	66	66,0	97	97,2	16,6	16,6	25,40	25,4	6	910	400/3/50	4	348,8	2x4"	2x4"	2780	2400	4050	1250	1200	-	2330	4650	4300	2206
	BE-2x391CB1-B04C	613,1	494,0	527171	424763,4	2592,7	181065	135408,8	106,4	85,7	57	39,1	36,5	48,4	D	C	67	60,0	98	91,0	16,8	10,2	32,41	17,4	6	910	400/3/50	6	344,9	2x4"	2x4"	2550	2300	7650	2450	2400	-	2230	8250	7900	2401
	BE-2x391CB1-B04T	643,1	516,3	552966	443938,0	3016,3	182901	137110,0	111,6	89,5	49	33,3	38,3	50,6	D	C	67	60,0	98	91,0	16,8	10,2	32,41	17,4	6	910	400/3/50	6	399,9	2x4"	2x4"	2900	2400	7650	2450	2400	-	2330	8250	7900	2670
	BE-2x391CB1-B05C	591,6	591,6	508684	508684,3	2592,7	172370	172369,8	102,7	102,7	54	53,9	38,7	38,7	D	D	67	67,0	98	97,8	15,3	15,3	23,40	23,4	6	910	400/3/50	4	344,9	2x4"	2x4"	2483	2300	7650	2450	2400	-	2230	8250	7900	2400
	BE-2x391CB1-B05T	618,3	618,3	531642	531642,2	3016,3	173528	173528,2	107,3	107,3	46	45,9	40,7	40,7	D	D	67	67,0	98	97,9	15,2	15,2	23,22	23,2	6	910	400/3/50	4	399,9	2x4"	2x4"	2780	2400	7650	2450	2400	-	2330	8250	7900	2669
	BE-2x391CC1-B04C	699,8	552,5	601720	475064,4	3457,0	178151	132913,6	121,4	95,8	129	84,8	41,7	54,2	D	C	67	60,0	98	91,2	16,8	10,2	32,41	17,4	6	910	400/3/50	6	432,4	2x4"	2x4"	2550	2300	7650	2450	2400	-	2230	8250	7900	2646
	BE-2x391CC1-B04T	730,1	574,6	627773	494066,9	4020,6	180804	135168,0	126,7	99,7	109	71,6	43,5	56,3	D	C	67	60,0	98	91,0	16,8	10,2	32,41	17,4	6	910	400/3/50	6	498,4	2x4"	2x4"	2900	2400	7650	2450	2400	-	2330	8250	7900	2951
	BE-2x391CC1-B05C	676,5	676,5	581685	581685,1	3457,0	170684	170684,3	117,4	117,4	121	121,3	43,6	43,6	D	D	67	67,0	98	97,7	15,5	15,5	23,66	23,7	6	910	400/3/50	4	432,4	2x4"	2x4"	2483	2300	7650	2450	2400	-	2230	8250	7900	2645
	BE-2x391CC1-B05T	701,9	701,9	603525	603525,2	4020,6	172203	172203,5	121,8	121,8	102	102,1	45,9	45,9	C	C	67	67,0	98	97,8	15,3	15,3	23,43	23,4	6	910	400/3/50	4	498,4	2x4"	2x4"	2780	2400	7650	2450	2400	-	2330	8250	7900	2951
	BE-2x391CD1-B05C	722,9	722,9	621582	621582,0	4321,2	169030	169029,8	125,4	125,4	95	94,5	46,3	46,3	C	C	67	67,0	98	97,6	15,6	15,6	23,90	23,9	6	910	400/3/50	4	520,0	2x4"	2x4"	2483	2300	7650	2450	2400	-	2230	8250	7900	2892
	BE-2x391CD1-B05T	746,7	746,7	642046	642046,3	5026,6	170898	170897,7	129,5	129,5	79	79,0	48,2	48,2	C	C	67	67,0	98	97,8	15,5	15,5	23,63	23,6	6	910	400/3/50	4	602,3	2x4"	2x4"	2780	2400	7650	2450	2400	-	2330	8250	7900	3240
	BE-2x491AB1-B04C	613,2	499,6	527257	429578,6	1728,5	218749	160477,0	106,4	86,7	114	79,1	27,4	36,7	E	D	68	62,0	99	93,0	22,4	13,6	43,20	23,2	8	910	400/3/50	6	257,3	2x4"	2x4"	2550	2300	5250	1250	2400	-	2230	5850	5500	2176
	BE-2x491AB1-B04T	658,6	536,6	566294	461392,8	2010,9	224981	166322,6	114,3	93,1	100	69,6	29,4	39,5	E	D	68	62,0	99	93,0	22,4	13,6	43,20	23,2	8	910	400/3/50	6	297,7	2x4"	2x4"	2900	2400	5250	1250	2400	-	2330	5850	5500	2436
	BE-2x491AB1-B05C	607,5	607,5	522356	522355,8	1728,5	215575	215574,5	105,4	105,4	112	111,8	28,0	28,0	E	E	68	68,0	98	98,3	21,7	21,7	33,20	33,2	8	910	400/3/50	4	257,3	2x4"	2x4"	2483	2300	5250	1250	2400	-	2230	5850	5500	2175
	BE-2x491AB1-B05T	649,1	649,1	558125	558125,4	2010,9	220041	220040,7	112,6	112,6	97	97,5	30,3	30,3	D	D	68	68,0	98	98,4	21,4	21,4	32,62	32,6	8	910	400/3/50	4	297,7	2x4"	2x4"	2780	2400	5250	1250	2400	-	2330	5850	5500	2435
	BE-2x491AC1-B04C	700,1	556,4	601977	478417,8	2304,7	209941	152846,2	121,5	96,6	89	59,5	31,3	40,9	D	D	69	62,0	99	93,0	22,4	13,6	43,20	23,2	8	910	400/3/50	6	315,7	2x4"	2x4"	2550	2300	5250	1250	2400	-	2230	5850	5500	2347
	BE-2x491AC1-B04T	751,1	596,7	645830	513069,5	2680,4	217909	159682,0	130,4	103,5	81	53,5	33,5	43,9	D	D	68	62,0	99	93,0	22,4	13,6	43,20	23,2	8	910	400/3/50	6	363,4	2x4"	2x4"	2900	2400	5250	1250	2400	-	2330	5850	5500	2632

PAS D'AILETTE / FIN SPACING / LAMELLENABSTAND / ШАГ РЕБРА	MODÈLE KARYER / KARYER MODEL / МОДЕЛЬ KARYER	CAPACITÉ / CAPACITY / LEISTUNG / МОЩНОСТЬ				SURFACE TOTALE / TOTAL SURFACE / GESAMTFLÄCHE / ОБЩАЯ ПЛОЩАДЬ	CÔTÉ AIR / AIR SIDE / LUFTSEITE / СТОРОНА ВОЗДУХА		CÔTÉ FLUIDE/ FLUID SIDE / MEDIUMSEITE / СТОРОНА ЖИДКОСТИ				ÉNERGIE / ENERGY / ENERGIE / ЭНЕРГИЯ				ACOUSTIQUE / SOUND / SCHALLPEGEL / ЗВУК				INFORMATIONS VENTILATEUR / FAN DATA / LÜFTERDATEN / ДАННЫЕ ВЕНТИЛЯТОРА								INFORMATIONS BATTERIE / COIL DATA / WÄRMETAUSCHERDATEN / ДАННЫЕ БАТАРЕИ												
		T ambiante / Tambient / Umgebungstemp/ T окружающей среды =25°C ΔT=15°C Su / Water / Wasser / Вода, T entrée, eau / Tinlet, water / Wassereintrittstemp. / T воды на входе = 40°C, TSORTIE, su / Toutlet, water / Wasseraustrittstemp. / T воды на выходе =35°C					DÉBIT D'AIR / AIR FLOW / LUFTMENGE / РАСХОД ВОЗДУХА		DÉBIT DE FLUIDE/ FLUID FLOW / MEDIUMMENGE / РАСХОД ЖИДКОСТИ		CÔTÉ FLUIDE / PRESSURE DROP FLUID SIDE / MEDIUMSEITIGER DRUCKVERLUST / ПАДЕНИЕ ДАВЛЕНИЯ СО СТОРОНЫ ЖИДКОСТИ		TAUX D'EFFICACITÉ ÉNERGÉTIQUE / ENERGY EFFICIENCY RATIO / ENERGIEEFFIZIENZRATE / КЛАСС ЭНЕРГОЭФФЕКТИВНОСТИ		CLASSE D'EFFICACITÉ ÉNERGÉTIQUE / ENERGY EFFICIENCY CLASS / ENERGIEEFFIZIENZKLASSE / КОЭФФИЦИЕНТ ЭНЕРГОЭФФЕКТИВНОСТИ		NIVEAU DE PRESSION SONORE / SOUND PRESSURE LEVEL / SCHALLDRUCKPEGEL / УРОВЕНЬ ЗВУКОВОГО ДАВЛЕНИЯ		NIVEAU DE PUISSANCE SONORE / SOUND POWER LEVEL / SCHALLLEISTUNGSPEGEL / УРОВЕНЬ ЗВУКОВОЙ МОЩНОСТИ		PUISSANCE TOTALE / TOTAL POWER / GESAMTLEISTUNG / ОБЩАЯ МОЩНОСТЬ		COURANT TOTAL / TOTAL CURRENT / GESAMTSTROMAUFNAHME / ОБЩИЙ ТОК		NOMBRE DE VENTILATEURS / NUMBER OF FANS / LÜFTERANZAHL / КОЛИЧЕСТВО ВЕНТИЛЯТОРОВ	DIAMÈTRE DU VENTILATEUR / FAN DIAMETER / LÜFTERDURCHMESSER / ДИАМЕТР ВЕНТИЛЯТОРА	MOTEUR / MOTOR / MOTOR / МОТОР	NOMBRE DE PÔLES / NUMBER OF POLES / POLANZAHL / КОЛИЧЕСТВО ПОЛЮСОВ	VOLUME INTÉRIEUR / INTERNAL VOLUME / INNENVOLUMEN/ВНУТРЕННИЙ ОБЪЕМ	CONNEXIONS / CONNECTIONS / ANSCHLÜSSE / СОЕДИНЕНИЯ: ENTRÉE / INLET / EINTRITT/ ВХОД	SORTIE / OUTLET / AUSTRITT/ ВЫХОД	DIMENSIONS/ DIMENSIONS / ABMESSUNGEN / ГАБАРИТНЫЕ РАЗМЕРЫ									POIDS / WEIGHT / GEWICHT / ВЕС
		kW		kcal/h			m³/h		m³/h		kPa						dB(A) 10m		dB		kW		A									A	B	C	E1	E2	E3	F	G	H	
		Δ	Y	Δ	Y	m²	Δ	Y	Δ	Y	Δ	Y	Δ	Y	Δ	Y	Δ	Y	Δ	Y	Δ	Y	Δ	Y	PCS	mm	V/Ph/Hz		dm³	mm		mm									kg
2,1 mm	BE-2x491AC1-B05C	698,6	698,6	600688	600687,7	2304,7	209291	209290,8	121,3	121,3	89	89,1	31,5	31,5	D	D	67	67,0	98	98,2	22,2	22,2	33,96	34,0	8	910	400/3/50	4	315,7	2x4"	2x4"	2483	2300	5250	1250	2400	-	2230	5850	5500	2346
	BE-2x491AC1-B05T	743,7	743,7	639467	639466,7	2680,4	214943	214943,2	129,1	129,1	79	79,2	34,1	34,1	D	D	68	68,0	98	98,3	21,8	21,8	33,28	33,3	8	910	400/3/50	4	363,4	2x4"	2x4"	2780	2400	5250	1250	2400	-	2330	5850	5500	2632
	BE-2x491AD1-B05C	758,5	758,5	652192	652192,4	2880,8	203362	203362,3	131,6	131,6	72	72,3	33,4	33,4	D	D	67	67,0	98	98,1	22,7	22,7	34,61	34,6	8	910	400/3/50	4	374,1	2x4"	2x4"	2483	2300	5250	1250	2400	-	2230	5850	5500	2518
	BE-2x491AD1-B05T	816,9	816,9	702407	702407,4	3351,5	210073	210072,7	141,7	141,7	133	133,4	36,8	36,8	D	D	67	67,0	98	98,2	22,2	22,2	33,87	33,9	8	910	400/3/50	4	433,9	2x4"	2x4"	2780	2400	5250	1250	2400	-	2330	5850	5500	2832
	BE-2x491CB1-B04C	828,9	667,3	712726	573774,6	3457,0	241420	180545,0	143,9	115,7	127	86,4	37,0	49,1	D	C	68	61,0	99	92,0	22,4	13,6	43,20	23,2	8	910	400/3/50	6	432,4	2x4"	2x4"	2550	2300	10050	2450	4800	-	2230	10650	10300	3108
	BE-2x491CB1-B04T	869,1	697,2	747291	599483,9	4021,8	243868	182813,3	150,8	121,0	108	73,1	38,8	51,3	D	C	68	61,0	99	92,0	22,4	13,6	43,20	23,2	8	910	400/3/50	6	502,0	2x4"	2x4"	2900	2400	10050	2450	4800	-	2330	10650	10300	3454
	BE-2x491CB1-B05C	799,7	799,7	687618	687618,0	3457,0	229826	229826,5	138,8	138,8	119	119,1	39,2	39,2	D	D	68	68,0	99	98,8	20,4	20,4	31,20	31,2	8	910	400/3/50	4	432,4	2x4"	2x4"	2483	2300	10050	2450	4800	-	2230	10650	10300	3108
	BE-2x491CB1-B05T	835,6	835,6	718486	718486,5	4021,8	231371	231371,0	145,0	145,0	101	100,9	41,2	41,2	D	D	68	68,0	99	98,9	20,3	20,3	30,96	31,0	8	910	400/3/50	4	502,0	2x4"	2x4"	2780	2400	10050	2450	4800	-	2330	10650	10300	3453
	BE-2x491CC1-B04C	928,9	733,7	798710	630868,3	4609,3	237535	177218,1	161,1	127,3	99	64,7	41,5	53,9	D	C	68	61,0	99	92,2	22,4	13,6	43,20	23,2	8	910	400/3/50	6	549,2	2x4"	2x4"	2550	2300	10050	2450	4800	-	2230	10650	10300	3436
	BE-2x491CC1-B04T	969,5	763,2	833620	656233,7	5362,4	241073	180224,0	168,2	132,4	77	50,1	43,3	56,1	D	C	68	61,0	99	92,0	22,4	13,6	43,20	23,2	8	910	400/3/50	6	687,1	2x5"	2x5"	2900	2400	10050	2450	4800	-	2330	10650	10300	3835
	BE-2x491CC1-B05C	898,1	898,1	772227	772226,8	4609,3	227579	227579,1	155,8	155,8	93	92,8	43,6	43,6	D	D	68	68,0	99	98,7	20,6	20,6	31,54	31,5	8	910	400/3/50	4	549,2	2x4"	2x4"	2483	2300	10050	2450	4800	-	2230	10650	10300	3435
	BE-2x491CC1-B05T	932,1	932,1	801462	801461,5	5362,4	229605	229604,7	161,7	161,7	71	71,4	45,7	45,7	C	C	68	68,0	99	98,8	20,4	20,4	31,23	31,2	8	910	400/3/50	4	687,1	2x5"	2x5"	2780	2400	10050	2450	4800	-	2330	10650	10300	3835
	BE-2x491CD1-B05C	960,1	960,1	825537	825537,2	5761,7	225373	225373,1	166,5	166,5	67	67,2	45,9	45,9	C	C	68	68,0	99	98,6	20,9	20,9	31,87	31,9	8	910	400/3/50	4	709,0	2x5"	2x5"	2483	2300	10050	2450	4800	-	2230	10650	10300	3763
	BE-2x491CD1-B05T	992,0	992,0	852966	852966,2	6703,0	227864	227863,7	172,1	172,1	56	55,8	48,2	48,2	C	C	68	68,0	99	98,8	20,6	20,6	31,50	31,5	8	910	400/3/50	4	823,3	2x5"	2x5"	2780	2400	10050	2450	4800	-	2330	10650	10300	4216
	BE-2x591AB1-B04C	757,0	617,1	650903	530610,3	2160,6	273437	200596,2	131,4	107,1	71	49,5	27,0	36,3	E	D	69	63,0	100	94,0	28,0	17,0	54,00	29,0	10	910	400/3/50	6	301,1	2x4"	2x4"	2550	2300	6450	1250	3600	-	2230	7050	6700	2643
	BE-2x591AB1-B04T	813,3	663,0	699312	570077,2	2513,6	281226	207903,2	141,1	115,0	64	44,6	29,0	39,0	E	D	69	63,0	100	94,0	28,0	17,0	54,00	29,0	10	910	400/3/50	6	348,8	2x4"	2x4"	2900	2400	6450	1250	3600	-	2330	7050	6700	2958
	BE-2x591AB1-B05C	749,9	749,9	644798	644797,8	2160,6	269468	269468,2	130,2	130,2	70	70,1	27,6	27,6	E	E	69	69,0	99	99,3	27,2	27,2	41,50	41,5	10	910	400/3/50	4	301,1	2x4"	2x4"	2483	2300	6450	1250	3600	-	2230	7050	6700	2642
	BE-2x591AB1-B05T	801,5	801,5	689166	689165,8	2513,6	275051	275050,8	139,1	139,1	63	62,6	30,0	30,0	D	D	69	69,0	99	99,4	26,7	26,7	40,77	40,8	10	910	400/3/50	4	348,8	2x4"	2x4"	2780	2400	6450	1250	3600	-	2330	7050	6700	2957
	BE-2x591AC1-B04C	864,9	688,0	743680	591573,4	2880,8	262427	191057,7	150,1	119,4	59	38,9	30,9	40,5	D	D	70	63,0	100	94,0	28,0	17,0	54,00	29,0	10	910	400/3/50	6	374,1	2x4"	2x4"	2550	2300	6450	1250	3600	-	2230	7050	6700	2856
	BE-2x591AC1-B04T	928,5	738,1	798366	634651,6	3351,5	272386	199602,5	161,1	128,1	54	35,8	33,2	43,4	D	D	69	63,0	100	94,0	28,0	17,0	54,00	29,0	10	910	400/3/50	6	433,9	2x4"	2x4"	2900	2400	6450	1250	3600	-	2330	7050	6700	3206
	BE-2x591AC1-B05C	863,0	863,0	742046	742046,2	2880,8	261614	261613,5	149,8	149,8	58	58,5	31,0	31,0	D	D	68	68,0	99	99,2	27,8	27,8	42,45	42,5	10	910	400/3/50	4	374,1	2x4"	2x4"	2483	2300	6450	1250	3600	-	2230	7050	6700	2855
	BE-2x591AC1-B05T	919,4	919,4	790541	790541,5	3351,5	268679	268678,9	159,6	159,6	53	53,2	33,8	33,8	D	D	69	69,0	99	99,3	27,2	27,2	41,60	41,6	10	910	400/3/50	4	433,9	2x4"	2x4"	2780	2400	6450	1250	3600	-	2330	7050	6700	3205
	BE-2x591AD1-B05C	937,9	937,9	806449	806448,6	3601,0	254203	254202,9	162,8	162,8	43	42,6	33,1	33,1	D	D	68	68,0	99	99,1	28,3	28,3	43,26	43,3	10	910	400/3/50	4	490,1	2x5"	2x5"	2483	2300	6450	1250	3600	-	2230	7050	6700	3068
	BE-2x591AD1-B05T	1018,2	1018,2	875494	875494,2	4188,9	262591	262590,9	176,6	176,6	109	108,5	36,8	36,8	D	D	68	68,0	99	99,2	27,7	27,7	42,33	42,3	10	910	400/3/50	4	566,4	2x5"	2x5"	2780	2400	6450	1250	3600	-	2330	7050	6700	3448
	BE-2x691AB1-B04C	919,4	749,1	790541	644109,9	2592,7	328124	240715,4	159,6	130,0	111	77,3	27,4	36,7	E	D	70	64,0	101	95,0	33,6	20,4	64,81	34,8	12	910	400/3/50	6	388,0	2x5"	2x5"	2550	2300	7650	1250	1200	2400	2230	8250	7900	3296
	BE-2x691AB1-B04T	987,6	804,6	849183	691831,3	3016,3	337472	249483,8	171,4	139,6	98	67,9	29,4	39,4	E	D	70	64,0	101	95,0	33,6	20,4	64,81	34,8	12	910	400/3/50	6	448,8	2x5"	2x5"	2900	2400	7650	1250	1200	2400	2330	8250	7900	3673
	BE-2x691AB1-B05C	910,9	910,9	783233	783232,8	2592,7	323362	323361,8	158,1	158,1	109	109,2	27,9	27,9	E	E	70	70,0	100	100,3	32,6	32,6	49,80	49,8	12	910	400/3/50	4	388,0	2x5"	2x5"	2483	2300	7650	1250	1200	2400	2230	8250	7900	3295
	BE-2x691AB1-B05T	973,3	973,3	836887	836887,1	3016,3	330061	330061,0	168,9	168,9	95	95,1	30,4	30,4	D	D	70	70,0	100	100,4	32,0	32,0	48,93	48,9	12	910	400/3/50	4	448,8	2x5"	2x5"	2780	2400	7650	1250	1200	2400	2330	8250	7900	3671
	BE-2x691AC1-B04C	1049,9	834,4	902751	717454,7	3457,0	314912	229269,2	182,2	144,8	87	58,0	31,2	40,9	D	D	71	64,0	101	95,0	33,6	20,4	64,81	34,8	12	910	400/3/50	6	475,5	2x5"	2x5"	2550	2300	7650	1250	1200	2400	2230	8250	7900	3550
	BE-2x691AC1-B04T	1126,6	895,0	968701	769561,3	4021,8	326863	239523,0	195,5	155,2	77	51,3	33,5	43,9	D	D	70	64,0	101	95,0	33,6	20,4	64,81	34,8	12	910	400/3/50	6	550,9	2x5"	2x5"	2900	2400	7650	1250	1200	2400	2330	8250	7900	3969
	BE-2x691AC1-B05C	1047,6	1047,6	900774	900773,6	3457,0	313936	313936,2	181,8	181,8	87	86,9	31,4	31,4	D	D	69	69,0	100	100,2	33,4	33,4	50,94	50,9	12	910	400/3/50	4	475,5	2x5"	2x5"	2483	2300	7650	1250	1200	2400	2230	8250	7900	3549
	BE-2x691AC1-B05T	1115,5	1115,5	959157	959157,1	4021,8	322415	322414,7	193,6	193,6	76	76,0	34,1	34,1	D	D	70	70,0	100	100,3	32,7	32,7	49,92	49,9	12	910	400/3/50	4	550,9	2x5"	2x5"	2780	2400	7650	1250	1200	2400	2330	8250	7900	3968
	BE-2x691AD1-B05C	1137,4	1137,4	977988	977987,7	4321,2	305044	305043,5	197,3	197,3	70	70,3	33,5	33,5	D	D	69	69,0	100	100,1	34,0	34,0	51,91	51,9	12	910	400/3/50	4	563,1	2x5"	2x5"	2483	2300	7650	1250	1200	2400	2230	8250	7900	3803
	BE-2x691AD1-B05T	1209,1	1209,1	1039639	1039638,6	5027,2	315109	315109,1	209,7	209,7	62	62,0	36,3	36,3	D	D	69	69,0	100	100,2	33,3	33,3	50,80	50,8	12	910	400/3/50	4	653,1	2x5"	2x5"	2780	2400	7650	1250	1200	2400	2330	8250	7900	4264
	BE-2x791AB1-B04C	1026,8	838,4	882889	720894,0	3024,9	382811	280834,7	178,2	145,5	28	19,4	26,2	35,2	E	D	71	65,0	102	96,0	39,2	23,8	75,61	40,6	14	910	400/3/50	6	431,8	2x5"	2x5"	2550	2300	8850	1250	1200	3600	2230	9450	9100	3771
	BE-2x791AB1-B04T	1104,0	901,2	949269	774892,3	3519,1	393717	291064,5	191,6	156,4	26	18,1	28,2	37,9	E	D	71	65,0	102	96,0	39,2	23,8	75,61	40,6	14	910	400/3/50	6	499,8	2x5"	2x5"	2900	2400	8850	1250	1200	3600	2330	9450	9100	4204
	BE-2x791AB1-B05C	1017,3	1017,3	874720	874720,3	3024,9	377255	377255,4	176,5	176,5	28	27,5	26,8	26,8	E	E	71	71,0	101	101,3	38,0	38,0	58,10	58,1	14	910	400/3/50	4	431,8	2x5"	2x5"	2483	2300	8850	1250	1200	3600	2230	9450	9100	3769
	BE-2x791AB1-B05T	1088,1	1088,1	935597	935597,3	3519,1	385071	385071,2	188,9	188,9	26	25,6	29,1	29,1	E	E	71	71,0	101	101,4	37,4	37,4	57,08	57,1	14	910	400/3/50	4	499,8	2x5"	2x5"	2780	2400	8850	1250	1200	3600	2330	9450	9100	4203
	BE-2x791AC1-B04C	1235,0	980,9	1061909	843422,0	4033,2	367397	267480,8	214,3	170,2	134	89,0	31,5	41,2	D	D	72	65,0	102	96,0	39,2	23,8	75,61	40,6	14	910	400/3/50	6	533,9	2x5"	2x5"	2550	2300	8850	1250	1200	3600	2230	9450	9100	4057
	BE-2x791AC1-B04T	1325,0	1051,9	1139295	904471,0	4692,1	381341	279443,5	229,9	182,4	118	78,4	33,8	44,2	D	D	71	65,0	102	96,0	39,2	23,8	75,61	40,6	14	910	400/3/50	6	619,0	2x5"	2x5"	2900	2400	8850	1250	1200	3600	2330	9450	9100	4537

PAS D'AILETTE / FIN SPACING / LAMELLENABSTAND / ШАГ РЕБРА	MODÈLE KARYER / KARYER MODEL / МОДЕЛЬ KARYER	CAPACITÉ / CAPACITY / LEISTUNG / МОЩНОСТЬ — T ambiante / Tambient / Umgebungstemp/ Т окружающей среды: =25°C, ΔT =15°C Su / Water / Wasser / Вода, T entrée, eau / Tinlet, water / Wassereintrittstemp. / Т воды на входе : =40°C, TSORTIE, su / Toutlet, water / Wasserauslrittstemp. / Т воды на выходе: =35°C				SURFACE TOTALE / TOTAL SURFACE / GESAMTFLÄCHE / ОБЩАЯ ПЛОЩАДЬ	CÔTÉ AIR / AIR SIDE / LUFTSEITE / СТОРОНА ВОЗДУХА — DÉBIT DAIR / AIR FLOW / LUFTMENGE / РАСХОД ВОЗДУХА		CÔTÉ FLUIDE/ FLUID SIDE / MEDIUMSEITE / СТОРОНА ЖИДКОСТИ — DÉBIT DE FLUIDE/ FLUID FLOW / MEDIUMMENGE / РАСХОД ЖИДКОСТИ		CÔTÉ FLUIDE / PRESSURE DROP FLUID SIDE / MEDIUMSEITIGER DRÜCKVERLUST / ПАДЕНИЕ ДАВЛЕНИЯ СО СТОРОНЫ ЖИДКОСТИ		ÉNERGIE / ENERGY / ENERGIE / ЭНЕРГИЯ — TAUX D'EFFICACITÉ ÉNERGÉTIQUE / ENERGY EFFICIENCY RATIO / ENERGIEEFFIZIENZRATE / КЛАСС ЭНЕРГОЭФФЕКТИВНОСТИ		CLASSE D'EFFICACITÉ ÉNERGÉTIQUE / ENERGY EFFICIENCY CLASS / ENERGIEEFFIZIENZKLASSE / КОЭФФИЦИЕНТ ЭНЕРГОЭФФЕКТИВНОСТИ		ACOUSTIQUE / SOUND / SCHALLPEGEL / ЗВУК — NIVEAU DE PRESSION SONORE / SOUND PRESSURE LEVEL / SCHALLDRÜCKPEGEL / УРОВЕНЬ ЗВУКОВОГО ДАВЛЕНИЯ		NIVEAU DE PUISSANCE SONORE / SOUND POWER LEVEL / SCHALLLEISTUNGSPEGEL / УРОВЕНЬ ЗВУКОВОЙ МОЩНОСТИ		INFORMATIONS VENTILATEUR / FAN DATA / LÜFTERDATEN / ДАННЫЕ ВЕНТИЛЯТОРА — PUISSANCE TOTALE / TOTAL POWER / GESAMTLEISTUNG / ОБЩАЯ МОЩНОСТЬ		COURANT TOTAL / TOTAL CURRENT / GESAMTSTROMAUFNAHME/ ОБЩИЙ ТОК		NOMBRE DE VENTILATEURS / NUMBER OF FANS / LÜFTERANZAHL / КОЛИЧЕСТВО ВЕНТИЛЯТОРОВ	DIAMÈTRE DU VENTILATEUR / FAN DIAMETER / LÜFTERDURCHMESSER/ ДИАМЕТР ВЕНТИЛЯТОРА	MOTEUR / MOTOR / MOTOP	NOMBRE DE PÔLES / NUMBER OF POLES / POLANZAHL / КОЛИЧЕСТВО ПОЛЮСОВ	INFORMATIONS BATTERIE / COIL DATA / WÄRMETAUSCHERDATEN / ДАННЫЕ БАТАРЕИ — VOLUME INTÉRIEUR / INTERNAL VOLUME / INNENVOLUMEN/ ВНУТРЕННИЙ ОБЪЕМ	CONNEXIONS / CONNECTIONS / ANSCHLÜSSE / СОЕДИНЕНИЯ — ENTRÉE / INLET / EINTRITT/ ВХОД	SORTIE / OUTLET / AUSTRITT/ ВЫХОД	DIMENSIONS/ DIMENSIONS / ABMESSUNGEN / ГАБАРИТНЫЕ РАЗМЕРЫ									POIDS / WEIGHT / GEWICHT / ВЕС
		kW		kcal/h			m³/h		m³/h		kPa						dB(A) 10m		dB		kW		A																	
		Δ	Y	Δ	Y	m²	Δ	Y	Δ	Y	Δ	Y	Δ	Y	Δ	Y	Δ	Y	Δ	Y	Δ	Y	Δ	Y	PCS	mm	V/Ph/Hz		dm³	mm		A	B	C	E1	E2	E3	F	G	H	kg
2,1 mm	BE-2x791AC1-B05C	1232,3	1232,3	1059587	1059587,0	4033,2	366259	366258,9	213,9	213,9	133	133,4	31,7	31,7	D	D	70	70,0	101	101,2	38,9	38,9	59,42	59,4	14	910	400/3/50	4	533,9	2x5"	2x5"	2483	2300	8850	1250	1200	3600	2230	9450	9100	4055
	BE-2x791AC1-B05T	1311,9	1311,9	1128031	1128030,7	4692,1	376151	376150,5	227,7	227,7	116	116,3	34,4	34,4	D	D	71	71,0	101	101,3	38,1	38,1	58,24	58,2	14	910	400/3/50	4	619,0	2x5"	2x5"	2780	2400	8850	1250	1200	3600	2330	9450	9100	4536
	BE-2x791AD1-B05C	1337,1	1337,1	1149699	1149698,7	5041,4	355884	355884,1	231,9	231,9	107	107,4	33,7	33,7	D	D	70	70,0	101	101,1	39,7	39,7	60,57	60,6	14	910	400/3/50	4	636,1	2x5"	2x5"	2483	2300	8850	1250	1200	3600	2230	9450	9100	4351
	BE-2x791AD1-B05T	1421,0	1421,0	1221840	1221839,7	5865,1	367627	367627,3	246,5	246,5	88	88,0	36,6	36,6	D	D	70	70,0	101	101,2	38,8	38,8	59,27	59,3	14	910	400/3/50	4	799,2	2x6"	2x6"	2780	2400	8850	1250	1200	3600	2330	9450	9100	4880
	BE-2x891AB1-B04C	1188,8	970,0	1022184	834049,7	3457,0	437498	320953,9	206,3	168,3	40	28,1	26,5	35,7	E	D	72	66,0	103	97,0	44,8	27,2	86,40	46,4	16	910	400/3/50	6	475,5	2x5"	2x5"	2550	2300	10050	1250	2400	-	2230	10650	10300	4246
	BE-2x891AB1-B04T	1277,7	1042,4	1098624	896302,4	4021,8	449962	332645,1	221,8	180,9	38	26,1	28,5	38,3	E	D	72	66,0	103	97,0	44,8	27,2	86,40	46,4	16	910	400/3/50	6	550,9	2x5"	2x5"	2900	2400	10050	1250	2400	-	2330	10650	10300	4734
	BE-2x891AB1-B05C	1177,8	1177,8	1012725	1012725,4	3457,0	431149	431149,1	204,4	204,4	40	39,8	27,1	27,1	E	E	72	72,0	102	102,3	43,5	43,5	66,40	66,4	16	910	400/3/50	4	475,5	2x5"	2x5"	2483	2300	10050	1250	2400	-	2230	10650	10300	4244
	BE-2x891AB1-B05T	1259,3	1259,3	1082803	1082802,8	4021,8	440081	440081,4	218,6	218,6	37	36,7	29,5	29,5	E	E	72	72,0	102	102,4	42,7	42,7	65,23	65,2	16	910	400/3/50	4	550,9	2x5"	2x5"	2780	2400	10050	1250	2400	-	2330	10650	10300	4732
	BE-2x891AC1-B04C	1359,8	1082,8	1169217	931040,2	4609,3	419883	305692,3	236,0	187,9	30	19,8	30,4	39,8	D	D	73	66,0	103	97,0	44,8	27,2	86,40	46,4	16	910	400/3/50	6	646,0	2x6"	2x6"	2550	2300	10050	1250	2400	-	2230	10650	10300	4586
	BE-2x891AC1-B04T	1460,2	1162,3	1255546	999397,8	5362,4	435818	319364,0	253,4	201,7	27	18,1	32,6	42,7	D	D	72	66,0	103	97,0	44,8	27,2	86,40	46,4	16	910	400/3/50	6	748,1	2x6"	2x6"	2900	2400	10050	1250	2400	-	2330	10650	10300	5130
	BE-2x891AC1-B05C	1356,9	1356,9	1166724	1166723,7	4609,3	418582	418581,7	235,5	235,5	30	29,6	30,5	30,5	D	D	71	71,0	102	102,2	44,5	44,5	67,91	67,9	16	910	400/3/50	4	646,0	2x6"	2x6"	2483	2300	10050	1250	2400	-	2230	10650	10300	4584
	BE-2x891AC1-B05T	1446,0	1446,0	1243336	1243335,9	5362,4	429886	429886,3	250,9	250,9	27	26,8	33,2	33,2	D	D	72	72,0	102	102,3	43,6	43,6	66,56	66,6	16	910	400/3/50	4	748,1	2x6"	2x6"	2780	2400	10050	1250	2400	-	2330	10650	10300	5128
	BE-2x891AD1-B05C	1476,4	1476,4	1269475	1269475,2	5761,7	406725	406724,7	256,3	256,3	25	25,3	32,6	32,6	D	D	71	71,0	102	102,1	45,3	45,3	69,22	69,2	16	910	400/3/50	4	762,7	2x6"	2x6"	2483	2300	10050	1250	2400	-	2230	10650	10300	4925
	BE-2x891AD1-B05T	1633,2	1633,2	1404299	1404298,9	6703,0	420145	420145,4	283,3	283,3	127	127,4	36,8	36,8	D	D	71	71,0	102	102,2	44,4	44,4	67,73	67,7	16	910	400/3/50	4	884,3	2x6"	2x6"	2780	2400	10050	1250	2400	-	2330	10650	10300	5506
	BE-2x991AB1-B04C	1350,8	1101,7	1161479	947291,2	3889,1	492186	361073,1	234,5	191,2	56	38,8	26,8	36,0	E	D	73	67,0	104	98,0	50,4	30,6	97,20	52,2	18	910	400/3/50	6	519,3	2x5"	2x5"	2550	2300	11250	1250	2400	3600	2230	11850	11500	4711
	BE-2x991AB1-B04T	1451,6	1183,8	1248151	1017884,5	4524,5	506208	374225,8	251,9	205,4	45	31,4	28,8	38,7	E	D	73	67,0	104	98,0	50,4	30,6	97,20	52,2	18	910	400/3/50	6	663,0	2x6"	2x6"	2900	2400	11250	1250	2400	3600	2330	11850	11500	5254
	BE-2x991AB1-B05C	1338,3	1338,3	1150731	1150730,6	3889,1	485043	485042,7	232,3	232,3	55	55,1	27,4	27,4	E	E	73	73,0	103	103,3	48,9	48,9	74,70	74,7	18	910	400/3/50	4	519,3	2x5"	2x5"	2483	2300	11250	1250	2400	3600	2230	11850	11500	4709
	BE-2x991AB1-B05T	1430,7	1430,7	1230180	1230180,2	4524,5	495092	495091,5	248,3	248,3	44	44,0	29,8	29,8	E	E	73	73,0	103	103,4	48,0	48,0	73,39	73,4	18	910	400/3/50	4	663,0	2x6"	2x6"	2780	2400	11250	1250	2400	3600	2330	11850	11500	5252
	BE-2x991AC1-B04C	1544,3	1229,0	1327859	1056749,5	5185,5	472368	343903,8	268,0	213,3	41	27,4	30,6	40,2	D	D	74	67,0	104	98,0	50,4	30,6	97,20	52,2	18	910	400/3/50	6	704,4	2x6"	2x6"	2550	2300	11250	1250	2400	3600	2230	11850	11500	5092
	BE-2x991AC1-B04T	1658,1	1319,0	1425709	1134135,6	6032,7	490295	359284,5	287,8	228,9	38	24,9	32,9	43,1	D	D	73	67,0	104	98,0	50,4	30,6	97,20	52,2	18	910	400/3/50	6	816,2	2x6"	2x6"	2900	2400	11250	1250	2400	3600	2330	11850	11500	5698
	BE-2x991AC1-B05C	1541,0	1541,0	1325021	1325021,1	5185,5	470904	470904,3	267,4	267,4	41	41,0	30,8	30,8	D	D	72	72,0	103	103,2	50,0	50,0	76,40	76,4	18	910	400/3/50	4	704,4	2x6"	2x6"	2483	2300	11250	1250	2400	3600	2230	11850	11500	5091
	BE-2x991AC1-B05T	1642,0	1642,0	1411865	1411865,5	6032,7	483622	483622,1	285,0	285,0	37	37,0	33,5	33,5	D	D	73	73,0	103	103,3	49,0	49,0	74,88	74,9	18	910	400/3/50	4	816,2	2x6"	2x6"	2780	2400	11250	1250	2400	3600	2330	11850	11500	5696
	BE-2x991AD1-B05C	1675,6	1675,6	1440756	1440756,3	6481,9	457565	457565,3	290,8	290,8	35	34,8	32,9	32,9	D	D	72	72,0	103	103,1	51,0	51,0	77,87	77,9	18	910	400/3/50	4	835,7	2x6"	2x6"	2483	2300	11250	1250	2400	3600	2230	11850	11500	5472
	BE-2x991AD1-B05T	1781,8	1781,8	1532072	1532071,8	7540,9	472664	472663,6	309,0	309,0	32	31,9	35,7	35,7	D	D	72	72,0	103	103,2	49,9	49,9	76,20	76,2	18	910	400/3/50	4	969,4	2x6"	2x6"	2780	2400	11250	1250	2400	3600	2330	11850	11500	6141
	BE-391FB1-B04	350,5	277,6	301376	238693	1608,4	91352	68463	60,8	48,2	103	68	41,7	54,4	D	C	64	57	95	88	8,4	5,1	16,21	8,70	3	910	400/3/50	6	300,1	2x2 1/2"	2x2 1/2"	1958	1150	7660	2430	2400	-	1050	8260	-	1351
	BE-391FB1-B05	336,2	336,2	289080	289080	1608,4	86702	86702	58,3	58,3	95	95	44,2	44,2	D	D	64	64	95	95	7,6	7,6	11,62	11,62	3	910	400/3/50	4	300,1	2x2 1/2"	2x2 1/2"	1838	1150	7660	2430	2400	-	1050	8260	-	1351
	BE-391FC1-B04	384,1	298,9	330266	257008	2144,5	90267	67467	66,6	51,8	77	49	45,7	58,6	C	C	64	57	95	88	8,4	5,1	16,21	8,70	3	910	400/3/50	6	391,6	2x2 1/2"	2x2 1/2"	1958	1150	7660	2430	2400	-	1050	8260	-	1521
	BE-391FC1-B05	368,7	368,7	317025	317025	2144,5	86021	86021	64,0	64,0	72	72	47,9	47,9	C	C	64	64	95	95	7,7	7,7	11,73	11,73	3	910	400/3/50	4	391,6	2x2 1/2"	2x2 1/2"	1838	1150	7660	2430	2400	-	1050	8260	-	1521
	BE-391FD1-B04	402,4	309,1	346002	265778	2680,6	89088	66468	69,8	53,6	61	38	47,9	60,6	C	C	64	57	95	88	8,4	5,1	16,21	8,70	3	910	400/3/50	6	483,1	2x2 1/2"	2x2 1/2"	1958	1150	7660	2430	2400	-	1050	8260	-	1691
	BE-391FD1-B05	387,4	387,4	333104	333104	2680,6	85349	85349	67,2	67,2	57	57	50,3	50,3	C	C	64	64	95	95	7,7	7,7	11,83	11,83	3	910	400/3/50	4	483,1	2x2 1/2"	2x2 1/2"	1838	1150	7660	2430	2400	-	1050	8260	-	1690
	BE-491FB1-B04	459,7	364,5	395271	313414	2144,5	121803	91285	79,7	63,2	38	25	41,0	53,6	D	C	65	58	96	89	11,2	6,8	21,60	11,60	4	910	400/3/50	6	400,5	2x3"	2x3"	1958	1150	10060	2430	2400	-	1050	10660	-	1780
	BE-491FB1-B05	441,1	441,1	379278	379278	2144,5	115603	115603	76,5	76,5	35	35	43,7	43,7	D	D	65	65	96	96	10,1	10,1	15,49	15,49	4	910	400/3/50	4	400,5	2x3"	2x3"	1838	1150	10060	2430	2400	-	1050	10660	-	1779
	BE-491FC1-B04	504,8	393,4	434050	338263	2859,4	120357	89956	87,6	68,2	31	20	45,1	57,9	C	C	65	58	96	89	11,2	6,8	21,60	11,60	4	910	400/3/50	6	522,5	2x3"	2x3"	1958	1150	10060	2430	2400	-	1050	10660	-	2005
	BE-491FC1-B05	484,7	484,7	416767	416767	2859,4	114694	114694	84,1	84,1	29	29	47,5	47,5	C	C	65	65	96	96	10,2	10,2	15,64	15,64	4	910	400/3/50	4	522,5	2x3"	2x3"	1838	1150	10060	2430	2400	-	1050	10660	-	2005
	BE-491FD1-B04	529,9	407,7	455632	350559	3574,2	118783	88623	91,9	70,7	27	16	47,3	60,0	C	C	65	58	96	89	11,2	6,8	21,60	11,60	4	910	400/3/50	6	644,5	2x3"	2x3"	1958	1150	10060	2430	2400	-	1050	10660	-	2231
	BE-491FD1-B05	510,2	510,2	438693	438693	3574,2	113799	113799	88,5	88,5	25	25	49,5	49,5	C	C	65	65	96	96	10,3	10,3	15,77	15,77	4	910	400/3/50	4	644,5	2x3"	2x3"	1838	1150	10060	2430	2400	-	1050	10660	-	2230
	BE-591EB1-B04	459,5	368,0	395099	316423	1340,3	140138	103546	79,8	63,9	134	91	32,8	43,3	D	D	66	60	97	91	14,0	8,5	27,00	14,50	5	910	400/3/50	6	263,2	2x3"	2x3"	1958	1150	6460	1230	1200	-	1050	7060	-	1450
	BE-591EB1-B05	452,7	452,7	389252	389252	1340,3	137225	137225	78,6	78,6	131	131	33,8	33,8	D	D	66	66	96	96	13,4	13,4	20,43	20,43	5	910	400/3/50	4	263,2	2x3"	2x3"	1838	1150	6460	1230	1200	-	1050	7060	-	1449
	BE-591EC1-B04	513,3	400,8	441358	344626	1787,1	135687	99322	89,0	69,5	103	66	36,7	47,2	D	C	66	60	97	91	14,0	8,5	27,00	14,50	5	910	400/3/50	6	339,5	2x3"	2x3"	1958	1150	6460	1230	1200	-	1050	7060	-	1593
	BE-591EC1-B05	508,2	508,2	436973	436973	1787,1	133957	133957	88,1	88,1	101	101	37,1	37,1	D	D	65	65	96	96	13,7	13,7	20,85	20,85	5	910	400/3/50	4	339,5	2x3"	2x3"	1838	1150	6460	1230	1200	-	1050	7060	-	1592

PAS D'AILETTE / FIN SPACING / LAMELLENABSTAND / ШАГ РЕБРА	MODÈLE KARYER / KARYER MODEL / МОДЕЛЬ KARYER	CAPACITÉ / CAPACITY / LEISTUNG / МОЩНОСТЬ — T ambiante / Tambient / Umgebungstemp/ T окружающей среды: =25°C, ΔT =15°C Su / Water / Wasser / Вода, T entrée, eau / Tinlet, water / Wassereintrittstemp. / T воды на входе : =40°C, TSORTIE, su / Toutlet, water / Wasserausstrittstemp. / T воды на выходе: =35°C				SURFACE TOTALE / TOTAL SURFACE / GESAMTFLÄCHE / ОБЩАЯ ПЛОЩАДЬ	CÔTÉ AIR / AIR SIDE / LUFTSEITE / СТОРОНА ВОЗДУХА — DÉBIT DAIR / AIR FLOW / LUFTMENGE / РАСХОД ВОЗДУХА		CÔTÉ FLUIDE/ FLUID SIDE / MEDIUMSEITE / СТОРОНА ЖИДКОСТИ — DÉBIT DE FLUIDE/ FLUID FLOW / MEDIUMMENGE / РАСХОД ЖИДКОСТИ		CÔTÉ FLUIDE / PRESSURE DROP FLUID SIDE / MEDIUMSEITIGER DRÜCKVERLUST / ПАДЕНИЕ ДАВЛЕНИЯ СО СТОРОНЫ ЖИДКОСТИ		ÉNERGIE / ENERGY / ENERGIE / ЭНЕРГИЯ — TAUX D'EFFICACITÉ ÉNERGÉTIQUE / ENERGY EFFICIENCY RATIO / ENERGIEEFFIZIENZRATE / КЛАСС ЭНЕРГОЭФФЕКТИВНОСТИ		CLASSE D'EFFICACITÉ ÉNERGÉTIQUE / ENERGY EFFICIENCY CLASS / ENERGIEEFFIZIENZKLASSE / КОЭФФИЦИЕНТ ЭНЕРГОЭФФЕКТИВНОСТИ		ACOUSTIQUE / SOUND / SCHALLPEGEL / ЗВУК — NIVEAU DE PRESSION SONORE / SOUND PRESSURE LEVEL / SCHALLDRUCKPEGEL / УРОВЕНЬ ЗВУКОВОГО ДАВЛЕНИЯ		NIVEAU DE PUISSANCE SONORE / SOUND POWER LEVEL / SCHALLLEISTUNGSPEGEL / УРОВЕНЬ ЗВУКОВОЙ МОЩНОСТИ		INFORMATIONS VENTILATEUR / FAN DATA / LÜFTERDATEN / ДАННЫЕ ВЕНТИЛЯТОРА — PUISSANCE TOTALE / TOTAL POWER / GESAMTLEISTUNG / ОБЩАЯ МОЩНОСТЬ		COURANT TOTAL / TOTAL CURRENT / GESAMTSTROMAUFNAHME / ОБЩИЙ ТОК		NOMBRE DE VENTILATEURS / NUMBER OF FANS / LÜFTERANZAHL / КОЛИЧЕСТВО ВЕНТИЛЯТОРОВ	DIAMÈTRE DU VENTILATEUR / FAN DIAMETER / LÜFTERDURCHMESSER/ ДИАМЕТР ВЕНТИЛЯТОРА	MOTEUR / MOTOR / MOTOP	NOMBRE DE PÔLES / NUMBER OF POLES / POLANZAHL / КОЛИЧЕСТВО ПОЛЮСОВ	INFORMATIONS BATTERIE / COIL DATA / WÄRMETAUSCHERDATEN / ДАННЫЕ БАТАРЕИ — VOLUME INTÉRIEUR / INTERNAL VOLUME / INNENVOLUMEN/ВНУТРЕННИЙ ОБЪЕМ	CONNEXIONS / CONNECTIONS / ANSCHLÜSSE / СОЕДИНЕНИЯ — ENTRÉE / INLET / EINTRITT/ ВХОД	SORTIE / OUTLET / AUSTRITT/ ВЫХОД	DIMENSIONS/ DIMENSIONS / ABMESSUNGEN / ГАБАРИТНЫЕ РАЗМЕРЫ									POIDS / WEIGHT / GEWICHT / ВЕС
		kW		kcal/h			m³/h		m³/h		kPa						dB(A) 10m		dB		kW		A																
		Δ	Y	Δ	Y	m²	Δ	Y	Δ	Y	Δ	Y	Δ	Y	Δ	Y	Δ	Y	Δ	Y	Δ	Y	Δ	Y	PCS	mm	V/Ph/Hz		dm³	mm		mm							kg
2,1 mm	BE-591ED1-B04	543,1	415,9	466982	357609,5	2233,9	131258	95565,8	94,2	72,1	73	45,2	38,8	48,9	D	C	67	60,0	97	91,0	14,0	8,5	27,00	14,5	5	910	400/3/50	6	439,7	2x4"	2x4"	1958	1150	6460	1230	1200	-	1050	7060	-	1736
	BE-591ED1-B05	541,6	541,6	465692	465692,1	2233,9	130839	130838,6	94,0	94,0	72	72,2	39,0	39,0	D	D	65	65,0	96	96,2	13,9	13,9	21,22	21,2	5	910	400/3/50	4	439,7	2x4"	2x4"	1838	1150	6460	1230	1200	-	1050	7060	-	1735
	BE-691EB1-B04	548,6	439,5	471711	377901,9	1608,4	168165	124255,5	95,2	76,3	96	65,1	32,7	43,1	D	D	67	61,0	98	92,0	16,8	10,2	32,41	17,4	6	910	400/3/50	6	333,0	2x4"	2x4"	1958	1150	7660	1230	1200	-	1050	8260	-	1726
	BE-691EB1-B05	540,4	540,4	464660	464660,2	1608,4	164670	164669,7	93,8	93,8	94	93,8	33,6	33,6	D	D	67	67,0	97	97,4	16,1	16,1	24,51	24,5	6	910	400/3/50	4	333,0	2x4"	2x4"	1838	1150	7660	1230	1200	-	1050	8260	-	1725
	BE-691EC1-B04	612,9	478,7	526999	411607,8	2143,0	162824	119186,2	106,3	83,0	74	48,1	36,5	46,9	D	C	67	61,0	98	92,0	16,8	10,2	32,41	17,4	6	910	400/3/50	6	418,8	2x4"	2x4"	1958	1150	7660	1230	1200	-	1050	8260	-	1892
	BE-691EC1-B05	606,8	606,8	521754	521753,9	2143,0	160748	160748,1	105,2	105,2	73	73,2	37,0	37,0	D	D	66	66,0	97	97,3	16,4	16,4	25,02	25,0	6	910	400/3/50	4	418,8	2x4"	2x4"	1838	1150	7660	1230	1200	-	1050	8260	-	1891
	BE-691ED1-B04	655,7	501,8	563800	431470,2	2680,6	157509	114679,0	113,7	87,0	120	74,6	39,0	49,2	D	C	68	61,0	98	92,0	16,8	10,2	32,41	17,4	6	910	400/3/50	6	516,0	2x4"	2x4"	1958	1150	7660	1230	1200	-	1050	8260	-	2066
	BE-691ED1-B05	653,9	653,9	562253	562252,6	2680,6	157006	157006,3	113,4	113,4	119	119,2	39,2	39,2	D	D	66	66,0	97	97,2	16,7	16,7	25,47	25,5	6	910	400/3/50	4	516,0	2x4"	2x4"	1838	1150	7660	1230	1200	-	1050	8260	-	2066
	BE-791EB1-B04	631,0	505,9	542562	434995,6	1876,5	196193	144964,7	109,5	87,8	50	33,7	32,2	42,5	D	D	68	62,0	99	92,5	19,6	11,9	37,81	20,3	7	910	400/3/50	6	378,7	2x4"	2x4"	1958	1150	8860	1230	1200	-	1050	9460	-	2003
	BE-791EB1-B05	621,6	621,6	534480	534479,7	1876,5	192115	192114,6	107,9	107,9	49	48,6	33,2	33,2	D	D	67	67,0	98	97,9	18,7	18,7	28,60	28,6	7	910	400/3/50	4	378,7	2x4"	2x4"	1838	1150	8860	1230	1200	-	1050	9460	-	2002
	BE-791EC1-B04	719,6	561,8	618744	483060,9	2500,2	189962	139050,6	124,8	97,5	114	73,5	36,7	47,2	D	C	68	62,0	99	92,5	19,6	11,9	37,81	20,3	7	910	400/3/50	6	478,8	2x4"	2x4"	1958	1150	8860	1230	1200	-	1050	9460	-	2194
	BE-791EC1-B05	712,6	712,6	612726	612725,5	2500,2	187539	187539,4	123,6	123,6	112	112,0	37,3	37,3	D	D	67	67,0	98	97,8	19,1	19,1	29,19	29,2	7	910	400/3/50	4	478,8	2x4"	2x4"	1838	1150	8860	1230	1200	-	1050	9460	-	2193
	BE-791ED1-B04	761,4	583,1	654686	501375,6	3126,5	183761	133792,2	132,1	101,1	86	53,7	38,8	49,0	D	C	68	62,0	99	92,5	19,6	11,9	37,81	20,3	7	910	400/3/50	6	588,9	2x4"	2x4"	1958	1150	8860	1230	1200	-	1050	9460	-	2395
	BE-791ED1-B05	759,4	759,4	652966	652966,3	3126,5	183174	183174,0	131,7	131,7	86	85,9	38,9	38,9	D	D	67	67,0	98	97,7	19,5	19,5	29,71	29,7	7	910	400/3/50	4	588,9	2x4"	2x4"	1838	1150	8860	1230	1200	-	1050	9460	-	2395
	BE-891EB1-B04	726,7	582,5	624849	500859,7	2144,5	224220	165674,0	126,1	101,1	72	48,7	32,4	42,8	D	D	68	62,0	99	93,0	22,4	13,6	43,20	23,2	8	910	400/3/50	6	424,5	2x4"	2x4"	1958	1150	10060	1230	1200	-	1050	10660	-	2278
	BE-891EB1-B05	715,9	715,9	615563	615563,0	2144,5	219560	219559,6	124,2	124,2	70	70,3	33,5	33,5	D	D	68	68,0	98	98,4	21,4	21,4	32,68	32,7	8	910	400/3/50	4	424,5	2x4"	2x4"	1838	1150	10060	1230	1200	-	1050	10660	-	2277
	BE-891EC1-B04	812,8	635,1	698882	546087,6	2859,4	217099	158915,0	141,0	110,2	57	36,4	36,3	46,7	D	C	68	62,0	99	93,0	22,4	13,6	43,20	23,2	8	910	400/3/50	6	546,5	2x4"	2x4"	1958	1150	10060	1230	1200	-	1050	10660	-	2505
	BE-891EC1-B05	804,8	804,8	692003	692003,3	2859,4	214331	214330,8	139,6	139,6	56	55,6	36,9	36,9	D	D	67	67,0	98	98,3	21,8	21,8	33,36	33,4	8	910	400/3/50	4	546,5	2x4"	2x4"	1838	1150	10060	1230	1200	-	1050	10660	-	2504
	BE-891ED1-B04	860,7	659,9	740069	567411,7	3574,2	210013	152905,3	149,3	114,5	46	28,2	38,4	48,5	D	C	69	62,0	99	93,0	22,4	13,6	43,20	23,2	8	910	400/3/50	6	668,5	2x4"	2x4"	1958	1150	10060	1230	1200	-	1050	10660	-	2732
	BE-891ED1-B05	858,5	858,5	738177	738176,9	3574,2	209342	209341,7	148,9	148,9	45	45,4	38,7	38,7	D	D	67	67,0	98	98,2	22,2	22,2	33,95	34,0	8	910	400/3/50	4	668,5	2x4"	2x4"	1838	1150	10060	1230	1200	-	1050	10660	-	2731
	BE-991EB1-B04	822,7	659,1	707394	566723,8	2412,6	252248	186383,2	142,8	114,4	100	67,4	32,6	43,1	D	D	69	63,0	100	93,5	25,2	15,3	48,60	26,1	9	910	400/3/50	6	470,2	2x4"	2x4"	1958	1150	11260	1230	1200	-	1050	11860	-	2553
	BE-991EB1-B05	810,5	810,5	696904	696904,4	2412,6	247005	247004,5	140,7	140,7	97	97,4	33,6	33,6	D	D	68	68,0	99	98,9	24,1	24,1	36,77	36,8	9	910	400/3/50	4	470,2	2x4"	2x4"	1838	1150	11260	1230	1200	-	1050	11860	-	2553
	BE-991EC1-B04	919,5	718,2	790627	617540,7	3216,8	244236	178779,4	159,5	124,6	78	50,1	36,5	46,9	D	C	69	63,0	100	93,5	25,2	15,3	48,60	26,1	9	910	400/3/50	6	607,5	2x4"	2x4"	1958	1150	11260	1230	1200	-	1050	11860	-	2808
	BE-991EC1-B05	910,4	910,4	782803	782802,9	3216,8	241122	241122,1	157,9	157,9	77	76,5	37,0	37,0	D	D	68	68,0	99	98,8	24,6	24,6	37,53	37,5	9	910	400/3/50	4	607,5	2x4"	2x4"	1838	1150	11260	1230	1200	-	1050	11860	-	2807
	BE-991ED1-B04	973,2	745,7	836801	641186,4	4021,0	236264	172018,5	168,8	129,4	55	34,3	38,6	48,7	D	C	69	63,0	100	93,5	25,2	15,3	48,60	26,1	9	910	400/3/50	6	775,4	2x5"	2x5"	1958	1150	11260	1230	1200	-	1050	11860	-	3063
	BE-991ED1-B05	970,7	970,7	834652	834651,5	4021,0	235509	235509,4	168,4	168,4	55	54,8	38,8	38,8	D	D	68	68,0	99	98,7	25,0	25,0	38,20	38,2	9	910	400/3/50	4	775,4	2x5"	2x5"	1838	1150	11260	1230	1200	-	1050	11860	-	3062
	BE-2x391FB1-B04C	641,8	511,4	551849	439724,7	2460,6	178848	133528,2	111,4	88,7	66	43,8	38,2	50,1	D	C	67	60,0	98	91,1	16,8	10,2	32,41	17,4	6	910	400/3/50	6	493,9	2x4"	2x4"	2550	2300	7650	2450	2400	-	2230	8250	7900	2480
	BE-2x391FB1-B04T	679,4	539,2	584179	463628,4	2862,7	181298	135624,2	117,8	93,5	118	78,5	40,4	52,9	D	C	67	60,0	98	91,0	16,8	10,2	32,41	17,4	6	910	400/3/50	6	573,7	2x4"	2x4"	2900	2400	7650	2450	2400	-	2330	8250	7900	2761
	BE-2x391FB1-B05C	620,5	620,5	533534	533533,8	2460,6	171084	171084,1	107,7	107,7	62	61,7	40,3	40,3	D	D	67	67,0	98	97,8	15,4	15,4	23,60	23,6	6	910	400/3/50	4	493,9	2x4"	2x4"	2483	2300	7650	2450	2400	-	2230	8250	7900	2479
	BE-2x391FB1-B05T	653,5	653,5	561909	561908,7	2862,7	172518	172518,2	113,3	113,3	110	110,3	42,7	42,7	D	D	67	67,0	98	97,8	15,3	15,3	23,38	23,4	6	910	400/3/50	4	573,7	2x4"	2x4"	2780	2400	7650	2450	2400	-	2330	8250	7900	2760
	BE-2x391FC1-B04C	716,6	559,5	616165	481083,3	3280,8	175266	130372,0	124,3	97,1	104	67,1	42,7	54,9	D	C	67	61,0	98	91,5	16,8	10,2	32,41	17,4	6	910	400/3/50	6	631,2	2x4"	2x4"	2550	2300	7650	2450	2400	-	2230	8250	7900	2752
	BE-2x391FC1-B04T	746,8	582,2	642132	500601,8	3816,9	178489	133214,3	129,5	101,0	88	56,2	44,5	57,1	D	C	67	60,0	98	91,1	16,8	10,2	32,41	17,4	6	910	400/3/50	6	733,9	2x4"	2x4"	2900	2400	7650	2450	2400	-	2330	8250	7900	3080
	BE-2x391FC1-B05C	695,5	695,5	598022	598022,2	3280,8	169006	169005,5	120,6	120,6	99	98,7	44,6	44,6	D	D	67	67,0	98	97,6	15,6	15,6	23,91	23,9	6	910	400/3/50	4	631,2	2x4"	2x4"	2483	2300	7650	2450	2400	-	2230	8250	7900	2752
	BE-2x391FC1-B05T	720,0	720,0	619088	619088,4	3816,9	170879	170878,5	124,9	124,9	82	82,0	46,5	46,5	C	C	67	67,0	98	97,8	15,5	15,5	23,63	23,6	6	910	400/3/50	4	733,9	2x4"	2x4"	2780	2400	7650	2450	2400	-	2330	8250	7900	3079
	BE-2x391FD1-B05C	735,4	735,4	632330	632330,0	4101,0	166975	166974,7	127,6	127,6	76	76,1	46,5	46,5	C	C	67	67,0	98	97,5	15,8	15,8	24,20	24,2	6	910	400/3/50	4	768,4	2x4"	2x4"	2483	2300	7650	2450	2400	-	2230	8250	7900	3025
	BE-2x391FD1-B05T	758,7	758,7	652364	652364,4	4771,1	169268	169268,2	131,6	131,6	64	63,6	48,6	48,6	C	C	67	67,0	98	97,7	15,6	15,6	23,87	23,9	6	910	400/3/50	4	894,0	2x4"	2x4"	2780	2400	7650	2450	2400	-	2330	8250	7900	3398
	BE-2x491FB1-B04C	850,7	678,1	731470	583060,9	3280,8	238465	178037,6	147,6	117,6	52	34,9	38,0	49,9	D	C	68	61,0	99	92,1	22,4	13,6	43,20	23,2	8	910	400/3/50	6	631,2	2x4"	2x4"	2550	2300	10050	2450	4800	-	2230	10650	10300	3215
	BE-2x491FB1-B04T	890,6	707,7	765778	608512,3	3816,9	241731	180832,3	154,6	122,8	46	30,7	39,8	52,0	D	C	68	61,0	99	92,0	22,4	13,6	43,20	23,2	8	910	400/3/50	6	733,9	2x4"	2x4"	2900	2400	10050	2450	4800	-	2330	10650	10300	3578
	BE-2x491FB1-B05C	822,5	822,5	707223	707222,5	3280,8	228112	228112,1	142,7	142,7	49	49,4	39,9	39,9	D	D	68	68,0	99	98,8	20,6	20,6	31,46	31,5	8	910	400/3/50	4	631,2	2x4"	2x4"	2483	2300	10050	2450	4800	-	2230	10650	10300	3215
	BE-2x491FB1-B05T	856,8	856,8	736715	736715,2	3816,9	230024	230024,3	148,6	148,6	43	43,3	42,0	42,0	D	D	68	68,0	99	98,8	20,4	20,4	31,17	31,2	8	910	400/3/50	4	733,9	2x4"	2x4"	2780	2400	10050	2450	4800	-	2330	10650	10300	3578

PAS D'AILETTE / FIN SPACING / LAMELLENABSTAND / ШАГ РЕБРА	MODÈLE KARYER / KARYER MODEL МОДЕЛЬ KARYER	CAPACITÉ / CAPACITY / LEISTUNG / МОЩНОСТЬ: T ambiante / Tambient / Umgebungstemp/ T окружающей среды =25°C ΔT=15°C Su / Water / Wasser / Вода, T entrée, eau / Tinlet, water / Wassereintrittstemp. / T воды на входе = 40°C, TSORTIE, su / Toutlet, water / Wasseraustrittstemp. / T воды на выходе =35°C (kW)		(kcal/h)		SURFACE TOTALE / TOTAL SURFACE / GESAMTFLÄCHE / ОБЩАЯ ПЛОЩАДЬ	CÔTÉ AIR / AIR SIDE / LUFTSEITE / СТОРОНА ВОЗДУХА: DÉBIT D'AIR / AIR FLOW / LUFTMENGE / РАСХОД ВОЗДУХА (m³/h)		CÔTÉ FLUIDE/ FLUID SIDE / MEDIUMSEITE / СТОРОНА ЖИДКОСТИ: DÉBIT DE FLUIDE/ FLUID FLOW / MEDIUMMENGE / РАСХОД ЖИДКОСТИ (m³/h)		CÔTÉ FLUIDE / PRESSURE DROP FLUID SIDE / MEDIUMSEITIGER DRUCKVERLUST / ПАДЕНИЕ ДАВЛЕНИЯ СО СТОРОНЫ ЖИДКОСТИ (kPa)		ÉNERGIE / ENERGY / ENERGIE / ЭНЕРГИЯ: TAUX D'EFFICACITÉ ÉNERGÉTIQUE / ENERGY EFFICIENCY RATIO / ENERGIEEFFIZIENZRATE / КЛАСС ЭНЕРГОЭФФЕКТИВНОСТИ		CLASSE D'EFFICACITÉ ÉNERGÉTIQUE / ENERGY EFFICIENCY CLASS / ENERGIEEFFIZIENZKLASSE / КОЭФФИЦИЕНТ ЭНЕРГОЭФФЕКТИВНОСТИ		ACOUSTIQUE / SOUND / SCHALLPEGEL / ЗВУК: NIVEAU DE PRESSION SONORE / SOUND PRESSURE LEVEL / SCHALLDRUCKPEGEL / УРОВЕНЬ ЗВУКОВОГО ДАВЛЕНИЯ (dB(A) 10m)		NIVEAU DE PUISSANCE SONORE / SOUND POWER LEVEL / SCHALLLEISTUNGSPEGEL / УРОВЕНЬ ЗВУКОВОЙ МОЩНОСТИ (dB)		INFORMATIONS VENTILATEUR / FAN DATA / LÜFTERDATEN / ДАННЫЕ ВЕНТИЛЯТОРА: PUISSANCE TOTALE / TOTAL POWER / GESAMTLEISTUNG / ОБЩАЯ МОЩНОСТЬ (kW)		COURANT TOTAL / TOTAL CURRENT / GESAMTSTROMAUFNAHME / ОБЩИЙ ТОК (A)		NOMBRE DE VENTILATEURS / NUMBER OF FANS / LÜFTERANZAHL / КОЛИЧЕСТВО ВЕНТИЛЯТОРОВ	DIAMÈTRE DU VENTILATEUR / FAN DIAMETER / LÜFTERDURCHMESSER / ДИАМЕТР ВЕНТИЛЯТОРА	MOTEUR / MOTOR / MOTOR / МОТОР	NOMBRE DE PÔLES / NUMBER OF POLES / POLANZAHL / КОЛИЧЕСТВО ПОЛЮСОВ	INFORMATIONS BATTERIE / COIL DATA / WÄRMETAUSCHERDATEN / ДАННЫЕ БАТАРЕИ: VOLUME INTÉRIEUR / INTERNAL VOLUME / INNENVOLUMEN/ВНУТРЕННИЙ ОБЪЕМ	CONNEXIONS / CONNECTIONS / ANSCHLÜSSE / СОЕДИНЕНИЯ: ENTRÉE / INLET / EINTRITT/ ВХОД	SORTIE / OUTLET / AUSTRITT/ ВЫХОД	DIMENSIONS/ DIMENSIONS / ABMESSUNGEN / ГАБАРИТНЫЕ РАЗМЕРЫ: A	B	C	E1	E2	E3	F	G	H	POIDS / WEIGHT / GEWICHT / ВЕС
		Δ	Y	Δ	Y	m²	Δ	Y	Δ	Y	Δ	Y	Δ	Y	Δ	Y	Δ	Y	Δ	Y	Δ	Y	Δ	Y	PCS	mm	V/Ph/Hz		dm³	mm	mm	mm	mm	mm	mm	mm	mm	mm	mm	mm	kg
2,1 mm	BE-2x491FC1-B04C	940,6	735,5	808770	632416,0	4374,4	233688	173829,4	163,2	127,6	36	22,9	42,0	54,1	D	C	68	62,0	99	92,5	22,4	13,6	43,20	23,2	8	910	400/3/50	6	857,3	2x5"	2x5"	2550	2300	10050	2450	4800	-	2230	10650	10300	3579
	BE-2x491FC1-B04T	980,9	765,9	843422	658555,3	5089,2	237986	177619,1	170,1	132,8	31	19,7	43,8	56,3	D	C	68	61,0	99	92,1	22,4	13,6	43,20	23,2	8	910	400/3/50	6	996,3	2x5"	2x5"	2900	2400	10050	2450	4800	-	2330	10650	10300	4002
	BE-2x491FC1-B05C	913,1	913,1	785124	785124,5	4374,4	225341	225340,7	158,4	158,4	34	33,7	43,7	43,7	D	D	68	68,0	99	98,6	20,9	20,9	31,88	31,9	8	910	400/3/50	4	857,3	2x5"	2x5"	2483	2300	10050	2450	4800	-	2230	10650	10300	3578
	BE-2x491FC1-B05T	946,0	946,0	813413	813413,4	5089,2	227838	227838,0	164,1	164,1	29	28,8	45,9	45,9	C	C	68	68,0	99	98,8	20,6	20,6	31,50	31,5	8	910	400/3/50	4	996,3	2x5"	2x5"	2780	2400	10050	2450	4800	-	2330	10650	10300	4001
	BE-2x491FD1-B05C	967,4	967,4	831814	831814,1	5467,9	222633	222632,9	167,8	167,8	27	27,0	45,8	45,8	C	C	68	68,0	99	98,5	21,1	21,1	32,26	32,3	8	910	400/3/50	4	1040,2	2x5"	2x5"	2483	2300	10050	2450	4800	-	2230	10650	10300	3942
	BE-2x491FD1-B05T	998,7	998,7	858727	858727,2	6361,5	225691	225690,9	173,2	173,2	23	23,4	48,0	48,0	C	C	68	68,0	99	98,7	20,8	20,8	31,82	31,8	8	910	400/3/50	4	1209,7	2x5"	2x5"	2780	2400	10050	2450	4800	-	2330	10650	10300	4424
	BE-2x591EB1-B04C	802,5	642,5	690026	552450,4	2050,5	265012	193213,2	139,3	111,5	78	52,5	28,7	37,8	E	D	69	63,0	100	94,0	28,0	17,0	54,00	29,0	10	910	400/3/50	6	468,4	2x5"	2x5"	2550	2300	6450	1250	3600	-	2230	7050	6700	2709
	BE-2x591EB1-B04T	861,4	690,1	740670	593379,0	2385,6	274383	201497,1	149,5	119,8	68	46,2	30,8	40,6	D	D	69	63,0	100	94,0	28,0	17,0	54,00	29,0	10	910	400/3/50	6	542,6	2x5"	2x5"	2900	2400	6450	1250	3600	-	2330	7050	6700	3035
	BE-2x591EB1-B05C	799,2	799,2	687188	687188,1	2050,5	263448	263448,3	138,7	138,7	77	77,2	28,9	28,9	E	E	68	68,0	99	99,2	27,7	27,7	42,23	42,2	10	910	400/3/50	4	468,4	2x5"	2x5"	2483	2300	6450	1250	3600	-	2230	7050	6700	2708
	BE-2x591EB1-B05T	852,2	852,2	732760	732759,9	2385,6	270175	270174,6	147,9	147,9	67	67,1	31,4	31,4	D	D	69	69,0	99	99,3	27,1	27,1	41,41	41,4	10	910	400/3/50	4	542,6	2x5"	2x5"	2780	2400	6450	1250	3600	-	2330	7050	6700	3034
	BE-2x591EC1-B04C	910,3	704,6	782717	605846,8	2734,0	252167	180788,5	158,0	122,2	129	81,7	32,5	41,4	D	D	70	64,0	101	94,3	28,0	17,0	54,00	29,0	10	910	400/3/50	6	582,8	2x5"	2x5"	2550	2300	6450	1250	3600	-	2230	7050	6700	2943
	BE-2x591EC1-B04T	977,1	762,7	840155	655803,8	3180,7	263675	192097,0	169,5	132,3	112	72,5	34,9	44,9	D	D	70	63,0	100	94,0	28,0	17,0	54,00	29,0	10	910	400/3/50	6	676,0	2x5"	2x5"	2900	2400	6450	1250	3600	-	2330	7050	6700	3308
	BE-2x591EC1-B05C	915,5	915,5	787188	787188,1	2734,0	254096	254096,2	158,8	158,8	130	129,7	32,2	32,2	D	D	68	68,0	99	99,1	28,4	28,4	43,27	43,3	10	910	400/3/50	4	582,8	2x5"	2x5"	2483	2300	6450	1250	3600	-	2230	7050	6700	2942
	BE-2x591EC1-B05T	973,8	973,8	837317	837317,1	3180,7	262503	262502,7	168,9	168,9	112	111,8	35,2	35,2	D	D	68	68,0	99	99,2	27,7	27,7	42,34	42,3	10	910	400/3/50	4	676,0	2x5"	2x5"	2780	2400	6450	1250	3600	-	2330	7050	6700	3307
	BE-2x591ED1-B05C	976,8	976,8	839897	839896,6	3417,5	245393	245393,5	169,4	169,4	100	100,0	33,8	33,8	D	D	68	68,0	99	99,2	28,9	28,9	44,15	44,2	10	910	400/3/50	4	697,1	2x5"	2x5"	2483	2300	6450	1250	3600	-	2230	7050	6700	3177
	BE-2x591ED1-B05T	1038,7	1038,7	893121	893121,0	3975,9	255253	255252,7	180,2	180,2	87	86,7	36,7	36,7	D	D	68	68,0	99	99,1	28,3	28,3	43,15	43,2	10	910	400/3/50	4	809,4	2x5"	2x5"	2780	2400	6450	1250	3600	-	2330	7050	6700	3580
	BE-2x691EB1-B04C	972,8	778,4	836457	669303,3	2460,6	318014	231855,8	168,8	135,1	129	87,3	29,0	38,2	E	D	70	64,0	101	95,0	33,6	20,4	64,81	34,8	12	910	400/3/50	6	537,0	2x5"	2x5"	2550	2300	7650	1250	1200	2400	2230	8250	7900	3375
	BE-2x691EB1-B04T	1044,0	835,8	897678	718658,5	2862,7	329259	241796,5	181,2	145,0	113	76,6	31,1	41,0	D	D	70	64,0	101	95,0	33,6	20,4	64,81	34,8	12	910	400/3/50	6	622,6	2x5"	2x5"	2900	2400	7650	1250	1200	2400	2330	8250	7900	3765
	BE-2x691EB1-B05C	968,9	968,9	833104	833103,8	2460,6	316138	316137,9	168,1	168,1	128	128,5	29,2	29,2	E	E	69	69,0	100	100,2	33,2	33,2	50,68	50,7	12	910	400/3/50	4	537,0	2x5"	2x5"	2483	2300	7650	1250	1200	2400	2230	8250	7900	3374
	BE-2x691EB1-B05T	1032,8	1032,8	888048	888047,9	2862,7	324210	324209,6	179,2	179,2	111	111,3	31,8	31,8	D	D	70	70,0	100	100,3	32,5	32,5	49,69	49,7	12	910	400/3/50	4	622,6	2x5"	2x5"	2780	2400	7650	1250	1200	2400	2330	8250	7900	3764
	BE-2x691EC1-B04C	1087,0	841,8	934652	723817,5	3280,8	302600	216946,2	188,6	146,0	98	62,0	32,4	41,3	D	D	71	65,0	102	95,3	33,6	20,4	64,81	34,8	12	910	400/3/50	6	674,3	2x5"	2x5"	2550	2300	7650	1250	1200	2400	2230	8250	7900	3656
	BE-2x691EC1-B04T	1166,8	911,0	1003267	783318,8	3815,4	316410	230516,4	202,5	158,0	88	56,5	34,7	44,7	D	D	71	64,0	101	95,0	33,6	20,4	64,81	34,8	12	910	400/3/50	6	777,0	2x5"	2x5"	2900	2400	7650	1250	1200	2400	2330	8250	7900	4087
	BE-2x691EC1-B05C	1093,2	1093,2	939983	939982,6	3280,8	304915	304915,4	189,7	189,7	99	98,7	32,2	32,2	D	D	69	69,0	100	100,1	34,0	34,0	51,93	51,9	12	910	400/3/50	4	674,3	2x5"	2x5"	2483	2300	7650	1250	1200	2400	2230	8250	7900	3655
	BE-2x691EC1-B05T	1162,8	1162,8	999828	999827,8	3815,4	315003	315003,2	201,8	201,8	87	87,3	34,9	34,9	D	D	69	69,0	100	100,2	33,3	33,3	50,81	50,8	12	910	400/3/50	4	777,0	2x5"	2x5"	2780	2400	7650	1250	1200	2400	2330	8250	7900	4086
	BE-2x691ED1-B05C	1166,9	1166,9	1003353	1003353,1	4101,0	294472	294472,2	202,4	202,4	77	77,4	33,6	33,6	D	D	69	69,0	100	100,2	34,7	34,7	52,98	53,0	12	910	400/3/50	4	811,5	2x5"	2x5"	2483	2300	7650	1250	1200	2400	2230	8250	7900	3936
	BE-2x691ED1-B05T	1241,0	1241,0	1067068	1067067,6	4770,4	306303	306303,3	215,3	215,3	69	68,6	36,6	36,6	D	D	69	69,0	100	100,1	33,9	33,9	51,78	51,8	12	910	400/3/50	4	940,0	2x5"	2x5"	2780	2400	7650	1250	1200	2400	2330	8250	7900	4415
	BE-2x791EB1-B04C	1118,3	895,6	961565	770077,2	2870,7	371016	270498,4	194,1	155,5	67	45,2	28,5	37,6	E	D	71	65,0	102	96,0	39,2	23,8	75,61	40,6	14	910	400/3/50	6	605,6	2x5"	2x5"	2550	2300	8850	1250	1200	3600	2230	9450	9100	3855
	BE-2x791EB1-B04T	1200,5	961,9	1032244	827084,9	3339,8	384136	282095,9	208,3	167,0	60	40,6	30,6	40,4	D	D	71	65,0	102	96,0	39,2	23,8	75,61	40,6	14	910	400/3/50	6	702,7	2x5"	2x5"	2900	2400	8850	1250	1200	3600	2330	9450	9100	4303
	BE-2x791EB1-B05C	1113,7	1113,7	957609	957609,4	2870,7	368828	368827,5	193,3	193,3	67	66,6	28,8	28,8	E	E	70	70,0	101	101,2	38,7	38,7	59,13	59,1	14	910	400/3/50	4	605,6	2x5"	2x5"	2483	2300	8850	1250	1200	3600	2230	9450	9100	3854
	BE-2x791EB1-B05T	1187,6	1187,6	1021152	1021151,9	3339,8	378245	378244,5	206,1	206,1	59	59,1	31,3	31,3	D	D	71	71,0	101	101,3	38,0	38,0	57,97	58,0	14	910	400/3/50	4	702,7	2x5"	2x5"	2780	2400	8850	1250	1200	3600	2330	9450	9100	4301
	BE-2x791EC1-B04C	1251,0	969,9	1075666	833963,7	3827,6	353033	253103,9	217,1	168,2	48	30,7	31,9	40,8	D	D	72	66,0	103	96,3	39,2	23,8	75,61	40,6	14	910	400/3/50	6	819,5	2x6"	2x6"	2550	2300	8850	1250	1200	3600	2230	9450	9100	4182
	BE-2x791EC1-B04T	1370,2	1069,3	1178160	919432,3	4451,3	369145	268935,8	237,7	185,5	134	86,2	35,0	44,9	D	D	72	65,0	102	96,0	39,2	23,8	75,61	40,6	14	910	400/3/50	6	882,8	2x5"	2x5"	2900	2400	8850	1250	1200	3600	2330	9450	9100	4674
	BE-2x791EC1-B05C	1258,1	1258,1	1081771	1081771,0	3827,6	355735	355734,6	218,3	218,3	49	48,7	31,7	31,7	D	D	70	70,0	101	101,1	39,7	39,7	60,58	60,6	14	910	400/3/50	4	819,5	2x6"	2x6"	2483	2300	8850	1250	1200	3600	2230	9450	9100	4181
	BE-2x791EC1-B05T	1365,5	1365,5	1174118	1174118,3	4451,3	367504	367503,7	236,9	236,9	133	133,1	35,2	35,2	D	D	70	70,0	101	101,2	38,8	38,8	59,28	59,3	14	910	400/3/50	4	882,8	2x5"	2x5"	2780	2400	8850	1250	1200	3600	2330	9450	9100	4673
	BE-2x791ED1-B05C	1369,8	1369,8	1177816	1177815,7	4784,5	343551	343550,8	237,6	237,6	118	117,9	33,8	33,8	D	D	70	70,0	101	101,2	40,5	40,5	61,80	61,8	14	910	400/3/50	4	925,9	2x5"	2x5"	2483	2300	8850	1250	1200	3600	2230	9450	9100	4505
	BE-2x791ED1-B05T	1456,5	1456,5	1252364	1252364,2	5565,4	357354	357353,8	252,6	252,6	97	97,4	36,8	36,8	D	D	70	70,0	101	101,1	39,6	39,6	60,41	60,4	14	910	400/3/50	4	1134,0	2x6"	2x6"	2780	2400	8850	1250	1200	3600	2330	9450	9100	5056
	BE-2x891EB1-B04C	1288,5	1031,4	1107910	886844,1	3280,8	424019	309141,1	223,6	179,0	97	65,4	28,8	37,9	E	D	72	66,0	103	97,0	44,8	27,2	86,40	46,4	16	910	400/3/50	6	674,3	2x5"	2x5"	2550	2300	10050	1250	2400	-	2230	10650	10300	4343
	BE-2x891EB1-B04T	1383,0	1107,6	1189166	952364,3	3816,9	439012	322395,4	240,0	192,2	87	58,5	30,9	40,7	D	D	72	66,0	103	97,0	44,8	27,2	86,40	46,4	16	910	400/3/50	6	782,8	2x5"	2x5"	2900	2400	10050	1250	2400	-	2330	10650	10300	4847
	BE-2x891EB1-B05C	1283,3	1283,3	1103439	1103439,1	3280,8	421517	421517,2	222,7	222,7	96	96,4	29,0	29,0	E	E	71	71,0	102	102,2	44,3	44,3	67,57	67,6	16	910	400/3/50	4	674,3	2x5"	2x5"	2483	2300	10050	1250	2400	-	2230	10650	10300	4341
	BE-2x891EB1-B05T	1368,1	1368,1	1176354	1176353,9	3816,9	432279	432279,4	237,4	237,4	85	85,3	31,5	31,5	D	D	72	72,0	102	102,3	43,4	43,4	66,26	66,3	16	910	400/3/50	4	782,8	2x5"	2x5"	2780	2400	10050	1250	2400	-	2330	10650	10300	4846

PAS D'AILETTE / FIN SPACING / LAMELLENABSTAND / ШАГ РЕБРА	MODÈLE KARYER / KARYER MODEL / МОДЕЛЬ KARYER	CAPACITÉ / CAPACITY / LEISTUNG / МОЩНОСТЬ				SURFACE TOTALE / TOTAL SURFACE / GESAMTFLÄCHE / ОБЩАЯ ПЛОЩАДЬ	CÔTÉ AIR / AIR SIDE / LUFTSEITE / СТОРОНА ВОЗДУХА		CÔTÉ FLUIDE/ FLUID SIDE / MEDIUMSEITE / СТОРОНА ЖИДКОСТИ				ÉNERGIE / ENERGY / ENERGIE / ЭНЕРГИЯ				ACOUSTIQUE / SOUND / SCHALLPEGEL / ЗВУК				INFORMATIONS VENTILATEUR / FAN DATA / LÜFTERDATEN / ДАННЫЕ ВЕНТИЛЯТОРА								INFORMATIONS BATTERIE / COIL DATA / WÄRMETAUSCHERDATEN / ДАННЫЕ БАТАРЕИ												
		T ambiante / Tambient / Umgebungstemp/ T окружающей среды =25°C ΔT=15°C Su / Water/ Wasser / Вода, T entrée, eau / Tinlet, water / Wassereintrittstemp. / T воды на входе =40°C, TSORTIE, su / Toutlet, water / Wasseraustrittstemp. / T воды на выходе =35°C					DÉBIT D'AIR / AIR FLOW / LUFTMENGE / РАСХОД ВОЗДУХА		DÉBIT DE FLUIDE/ FLUID FLOW / MEDIUMMENGE / РАСХОД ЖИДКОСТИ		CÔTÉ FLUIDE / PRESSURE DROP FLUID SIDE/ MEDIUMSEITIGER DRUCKVERLUST / ПАДЕНИЕ ДАВЛЕНИЯ СО СТОРОНЫ ЖИДКОСТИ		TAUX D'EFFICACITÉ ÉNERGÉTIQUE / ENERGY EFFICIENCY RATIO / ENERGIEEFFIZIENZRATE / КЛАСС ЭНЕРГОЭФФЕКТИВНОСТИ		CLASSE D'EFFICACITÉ ÉNERGÉTIQUE / ENERGY EFFICIENCY CLASS / ENERGIEEFFIZIENZKLASSE /КОЭФФИЦИЕНТ ЭНЕРГОЭФФЕКТИВНОСТИ		NIVEAU DE PRESSION SONORE / SOUND PRESSURE LEVEL / SCHALLDRUCKPEGEL / УРОВЕНЬ ЗВУКОВОГО ДАВЛЕНИЯ		NIVEAU DE PUISSANCE SONORE / SOUND POWER LEVEL / SCHALLLEISTUNGSPEGEL / УРОВЕНЬ ЗВУКОВОЙ МОЩНОСТИ		PUISSANCE TOTALE / TOTAL POWER / GESAMTLEISTUNG / ОБЩАЯ МОЩНОСТЬ		COURANT TOTAL / TOTAL CURRENT / GESAMTSTROMAUFNAHME / ОБЩИЙ ТОК		NOMBRE DE VENTILATEURS / NUMBER OF FANS / LÜFTERANZAHL / КОЛИЧЕСТВО ВЕНТИЛЯТОРОВ	DIAMÈTRE DU VENTILATEUR / FAN DIAMETER / LÜFTERDURCHMESSER / ДИАМЕТР ВЕНТИЛЯТОРА	MOTEUR / MOTOR / МОТОР	NOMBRE DE PÔLES / NUMBER OF POLES / POLANZAHL / КОЛИЧЕСТВО ПОЛЮСОВ	VOLUME INTÉRIEUR / INTERNAL VOLUME / INNENVOLUMEN/ ВНУТРЕННИЙ ОБЪЕМ	CONNEXIONS / CONNECTIONS / ANSCHLÜSSE / СОЕДИНЕНИЯ		DIMENSIONS/ DIMENSIONS / ABMESSUNGEN / ГАБАРИТНЫЕ РАЗМЕРЫ									POIDS / WEIGHT / GEWICHT / ВЕС
		kW		kcal/h			m³/h		m³/h		kPa						dB(A) 10m		dB		kW		A							ENTRÉE / INLET / EINTRITT/ ВХОД	SORTIE / OUTLET / AUSTRITT/ ВЫХОД	A	B	C	E1	E2	E3	F	G	H	
		Δ	Y	Δ	Y	m²	Δ	Y	Δ	Y	Δ	Y	Δ	Y	Δ	Y	Δ	Y	Δ	Y	Δ	Y	Δ	Y	PCS	mm	V/Ph/Hz		dm³	mm		mm									kg
2,1 mm	BE-2x891EC1-B04C	1440,5	1116,1	1238607	959673,0	4374,4	403467	289261,6	249,9	193,6	70	44,4	32,2	41,0	D	D	73	67,0	104	97,3	44,8	27,2	86,40	46,4	16	910	400/3/50	6	911,0	2x6"	2x6"	2550	2300	10050	1250	2400	-	2230	10650	10300	4716
	BE-2x891EC1-B04T	1546,8	1208,3	1330008	1038950,7	5089,2	421880	307355,2	268,4	209,6	62	40,0	34,5	44,4	D	D	73	66,0	103	97,0	44,8	27,2	86,40	46,4	16	910	400/3/50	6	1057,3	2x6"	2x6"	2900	2400	10050	1250	2400	-	2330	10650	10300	5282
	BE-2x891EC1-B05C	1448,7	1448,7	1245657	1245657,5	4374,4	406554	406553,9	251,4	251,4	71	70,6	31,9	31,9	D	D	71	71,0	102	102,1	45,4	45,4	69,24	69,2	16	910	400/3/50	4	911,0	2x6"	2x6"	2483	2300	10050	1250	2400	-	2230	10650	10300	4714
	BE-2x891EC1-B05T	1541,6	1541,6	1325537	1325537,1	5089,2	420004	420004,3	267,5	267,5	62	61,8	34,7	34,7	D	D	71	71,0	102	102,2	44,4	44,4	67,75	67,8	16	910	400/3/50	4	1057,3	2x6"	2x6"	2780	2400	10050	1250	2400	-	2330	10650	10300	5280
	BE-2x891ED1-B05C	1547,2	1547,2	1330352	1330352,2	5467,9	392630	392629,5	268,4	268,4	56	55,7	33,4	33,4	D	D	71	71,0	102	102,2	46,3	46,3	70,63	70,6	16	910	400/3/50	4	1093,9	2x6"	2x6"	2483	2300	10050	1250	2400	-	2230	10650	10300	5087
	BE-2x891ED1-B05T	1645,9	1645,9	1415219	1415218,9	6361,5	408404	408404,4	285,5	285,5	49	49,4	36,4	36,4	D	D	71	71,0	102	102,1	45,2	45,2	69,04	69,0	16	910	400/3/50	4	1270,7	2x6"	2x6"	2780	2400	10050	1250	2400	-	2330	10650	10300	5714
	BE-2x991EB1-B04C	1458,8	1167,4	1254342	1003783,1	3690,9	477021	347783,7	253,1	202,6	128	86,3	28,9	38,2	E	D	73	67,0	104	98,0	50,4	30,6	97,20	52,2	18	910	400/3/50	6	796,6	2x6"	2x6"	2550	2300	11250	1250	2400	3600	2230	11850	11500	4821
	BE-2x991EB1-B04T	1565,7	1253,5	1346259	1077815,7	4294,0	493889	362694,8	271,7	217,5	112	75,8	31,1	41,0	D	D	73	67,0	104	98,0	50,4	30,6	97,20	52,2	18	910	400/3/50	6	923,8	2x6"	2x6"	2900	2400	11250	1250	2400	3600	2330	11850	11500	5382
	BE-2x991EB1-B05C	1452,9	1452,9	1249269	1249268,8	3690,9	474207	474206,8	252,1	252,1	127	127,1	29,2	29,2	E	E	72	72,0	103	103,2	49,8	49,8	76,02	76,0	18	910	400/3/50	4	796,6	2x6"	2x6"	2483	2300	11250	1250	2400	3600	2230	11850	11500	4819
	BE-2x991EB1-B05T	1548,8	1548,8	1331728	1331727,9	4294,0	486314	486314,3	268,7	268,7	110	110,2	31,7	31,7	D	D	73	73,0	103	103,3	48,8	48,8	74,54	74,5	18	910	400/3/50	4	923,8	2x6"	2x6"	2780	2400	11250	1250	2400	3600	2330	11850	11500	5381
	BE-2x991EC1-B04C	1630,1	1262,4	1401633	1085468,3	4921,2	453900	325419,3	282,8	219,0	97	61,5	32,3	41,3	D	D	74	68,0	105	98,3	50,4	30,6	97,20	52,2	18	910	400/3/50	6	1002,5	2x6"	2x6"	2550	2300	11250	1250	2400	3600	2230	11850	11500	5239
	BE-2x991EC1-B04T	1750,2	1366,5	1504901	1174978,2	5725,3	474615	345774,5	303,7	237,0	86	55,3	34,7	44,7	D	D	74	67,0	104	98,0	50,4	30,6	97,20	52,2	18	910	400/3/50	6	1164,0	2x6"	2x6"	2900	2400	11250	1250	2400	3600	2330	11850	11500	5870
	BE-2x991EC1-B05C	1639,4	1639,4	1409630	1409629,9	4921,2	457373	457373,1	284,5	284,5	98	97,8	32,1	32,1	D	D	72	72,0	103	103,1	51,0	51,0	77,89	77,9	18	910	400/3/50	4	1002,5	2x6"	2x6"	2483	2300	11250	1250	2400	3600	2230	11850	11500	5238
	BE-2x991EC1-B05T	1744,2	1744,2	1499742	1499741,6	5725,3	472505	472504,8	302,7	302,7	85	85,5	35,0	35,0	D	D	72	72,0	103	103,2	49,9	49,9	76,22	76,2	18	910	400/3/50	4	1164,0	2x6"	2x6"	2780	2400	11250	1250	2400	3600	2330	11850	11500	5868
	BE-2x991ED1-B05C	1750,0	1750,0	1504729	1504728,8	6151,4	441708	441708,2	303,6	303,6	77	76,9	33,6	33,6	D	D	72	72,0	103	103,2	52,1	52,1	79,46	79,5	18	910	400/3/50	4	1208,3	2x6"	2x6"	2483	2300	11250	1250	2400	3600	2230	11850	11500	5656
	BE-2x991ED1-B05T	1861,3	1861,3	1600429	1600429,5	7156,7	459455	459454,9	322,9	322,9	68	68,0	36,6	36,6	D	D	72	72,0	103	103,1	50,9	50,9	77,67	77,7	18	910	400/3/50	4	1404,2	2x6"	2x6"	2780	2400	11250	1250	2400	3600	2330	11850	11500	6355

BE Ø910 2,5mm

PAS D'AILETTE / FIN SPACING / LAMELLENABSTAND / ШАГ РЕБРА	MODÈLE KARYER / KARYER MODEL / МОДЕЛЬ KARYER	CAPACITÉ / CAPACITY / LEISTUNG / МОЩНОСТЬ — T ambiante / Tambient / Umgebungstemp/ T окружающей среды =25°C, ΔT=15°C Su / Water / Wasser / Вода, T entrée, eau / Tinlet, water / Wassereintrittstemp. / T воды на входе = 40°C, TSORTIE, su / Toutlet, water / Wasseraustrittstemp. / T воды на выходе =35°C (kW)		(kcal/h)		SURFACE TOTALE / TOTAL SURFACE / GESAMTFLÄCHE / ОБЩАЯ ПЛОЩАДЬ	CÔTÉ AIR / AIR SIDE / LUFTSEITE / СТОРОНА ВОЗДУХА — DÉBIT D'AIR / AIR FLOW / LUFTMENGE / РАСХОД ВОЗДУХА (m³/h)		CÔTÉ FLUIDE/ FLUID SIDE / MEDIUMSEITE / СТОРОНА ЖИДКОСТИ — DÉBIT DE FLUIDE/ FLUID FLOW / MEDIUMMENGE / РАСХОД ЖИДКОСТИ (m³/h)		CÔTÉ FLUIDE / PRESSURE DROP FLUID SIDE / MEDIUMSEITIGER DRUCKVERLUST / ПАДЕНИЕ ДАВЛЕНИЯ СО СТОРОНЫ ЖИДКОСТИ (kPa)		ÉNERGIE / ENERGY / ENERGIE / ЭНЕРГИЯ — TAUX D'EFFICACITÉ ÉNERGÉTIQUE / ENERGY EFFICIENCY RATIO / ENERGIEEFFIZIENZRATE / КЛАСС ЭНЕРГОЭФФЕКТИВНОСТИ		CLASSE D'EFFICACITÉ ÉNERGÉTIQUE / ENERGY EFFICIENCY CLASS / ENERGIEEFFIZIENZKLASSE / КОЭФФИЦИЕНТ ЭНЕРГОЭФФЕКТИВНОСТИ		ACOUSTIQUE / SOUND / SCHALLPEGEL / ЗВУК — NIVEAU DE PRESSION SONORE / SOUND PRESSURE LEVEL / SCHALLDRUCKPEGEL / УРОВЕНЬ ЗВУКОВОГО ДАВЛЕНИЯ (dB(A) 10m)		NIVEAU DE PUISSANCE SONORE / SOUND POWER LEVEL / SCHALLLEISTUNGSPEGEL / УРОВЕНЬ ЗВУКОВОЙ МОЩНОСТИ (dB)		INFORMATIONS VENTILATEUR / FAN DATA / LÜFTERDATEN / ДАННЫЕ ВЕНТИЛЯТОРА — PUISSANCE TOTALE / TOTAL POWER / GESAMTLEISTUNG / ОБЩАЯ МОЩНОСТЬ (kW)		COURANT TOTAL / TOTAL CURRENT / GESAMTSTROMAUFNAHME / ОБЩИЙ ТОК (A)		NOMBRE DE VENTILATEURS / NUMBER OF FANS / LÜFTERANZAHL / КОЛИЧЕСТВО ВЕНТИЛЯТОРОВ	DIAMÈTRE DU VENTILATEUR / FAN DIAMETER / LÜFTERDURCHMESSER / ДИАМЕТР ВЕНТИЛЯТОРА	MOTEUR / MOTOR / MOTOR / МОТОР	NOMBRE DE PÔLES / NUMBER OF POLES / POLANZAHL / КОЛИЧЕСТВО ПОЛЮСОВ	INFORMATIONS BATTERIE / COIL DATA / WÄRMETAUSCHERDATEN / ДАННЫЕ БАТАРЕИ — VOLUME INTÉRIEUR / INTERNAL VOLUME / INNENVOLUMEN/ВНУТРЕННИЙ ОБЪЕМ	CONNEXIONS / CONNECTIONS / ANSCHLÜSSE / СОЕДИНЕНИЯ — ENTRÉE / INLET / EINTRITT/ ВХОД	SORTIE / OUTLET / AUSTRITT/ ВЫХОД	DIMENSIONS/ DIMENSIONS / ABMESSUNGEN / ГАБАРИТНЫЕ РАЗМЕРЫ — A	B	C	E1	E2	E3	F	G	H	POIDS / WEIGHT / GEWICHT / ВЕС
		Δ	Y	Δ	Y	m²	Δ	Y	Δ	Y	Δ	Y	Δ	Y	Δ	Y	Δ	Y	Δ	Y	Δ	Y	Δ	Y	PCS	mm	V/Ph/Hz		dm³	mm	mm	mm	mm	mm	mm	mm	mm	mm	mm	mm	kg
2,5 mm	BE-191DB5-B04	86,0	70,0	73947	60189	268,8	30319	22699	14,9	12,1	58	40	30,7	41,2	D	D	59	52	90	83	2,8	1,7	5,40	2,90	1	910	400/3/50	6	39,9	2x1 1/2"	2x1 1/2"	1958	1150	2260	1830	-	-	1050	2860	-	372
	BE-191DB5-B05	83,0	83,0	71367	71367	268,8	28818	28818	14,4	14,4	55	55	33,2	33,2	D	D	59	59	90	90	2,5	2,5	3,89	3,89	1	910	400/3/50	4	39,9	2x1 1/2"	2x1 1/2"	1838	1150	2260	1830	-	-	1050	2860	-	372
	BE-191DC5-B04	99,9	80,0	85899	68788	358,4	29897	22332	17,3	13,9	49	33	35,7	47,1	D	C	59	52	90	83	2,8	1,7	5,40	2,90	1	910	400/3/50	6	50,2	2x1 1/2"	2x1 1/2"	1958	1150	2260	1830	-	-	1050	2860	-	401
	BE-191DC5-B05	96,6	96,6	83061	83061	358,4	28565	28565	16,8	16,8	46	46	37,2	37,2	D	D	59	59	90	90	2,6	2,6	3,93	3,93	1	910	400/3/50	4	50,2	2x1 1/2"	2x1 1/2"	1838	1150	2260	1830	-	-	1050	2860	-	401
	BE-191DD5-B04	110,9	87,5	95357	75236	447,8	29464	21951	19,2	15,2	85	56	39,6	51,5	D	C	59	53	90	83	2,8	1,7	5,40	2,90	1	910	400/3/50	6	60,0	2x1 1/2"	2x1 1/2"	1958	1150	2260	1830	-	-	1050	2860	-	428
	BE-191DD5-B05	107,5	107,5	92433	92433	447,8	28316	28316	18,6	18,6	80	80	41,3	41,3	D	D	59	59	90	90	2,6	2,6	3,97	3,97	1	910	400/3/50	4	60,0	2x1 1/2"	2x1 1/2"	1838	1150	2260	1830	-	-	1050	2860	-	428
	BE-291BB5-B04	145,6	119,2	125193	102494	358,1	58134	43206	25,3	20,7	63	44	26,0	35,1	E	D	62	56	93	87	5,6	3,4	10,80	5,80	2	910	400/3/50	6	55,0	2x2"	2x2"	1958	1150	2860	1230	-	-	1050	3460	-	557
	BE-291BB5-B05	142,3	142,3	122356	122356	358,1	56165	56165	24,7	24,7	60	60	27,4	27,4	E	E	62	62	93	93	5,2	5,2	8,00	8,00	2	910	400/3/50	4	55,0	2x2"	2x2"	1838	1150	2860	1230	-	-	1050	3460	-	557
	BE-291BC5-B04	170,6	137,2	146690	117971	477,9	56574	41861	29,6	23,8	52	35	30,5	40,4	D	D	62	56	93	87	5,6	3,4	10,80	5,80	2	910	400/3/50	6	69,4	2x2"	2x2"	1958	1150	2860	1230	-	-	1050	3460	-	596
	BE-291BC5-B05	167,7	167,7	144196	144196	477,9	55216	55216	29,1	29,1	50	50	31,6	31,6	D	D	62	62	93	93	5,3	5,3	8,13	8,13	2	910	400/3/50	4	69,4	2x2"	2x2"	1838	1150	2860	1230	-	-	1050	3460	-	596
	BE-291BD5-B04	188,6	149,1	162167	128203	597,0	55232	40638	32,7	25,9	45	30	33,7	43,9	D	D	62	56	93	87	5,6	3,4	10,80	5,80	2	910	400/3/50	6	82,4	2x2"	2x2"	1958	1150	2860	1230	-	-	1050	3460	-	633
	BE-291BD5-B05	186,2	186,2	160103	160103	597,0	54298	54298	32,3	32,3	44	44	34,5	34,5	D	D	62	62	92	92	5,4	5,4	8,25	8,25	2	910	400/3/50	4	82,4	2x2"	2x2"	1838	1150	2860	1230	-	-	1050	3460	-	633
	BE-291DB5-B04	171,9	139,9	147807	120292	537,6	60638	45398	29,8	24,3	56	39	30,7	41,1	D	D	62	55	93	86	5,6	3,4	10,80	5,80	2	910	400/3/50	6	76,2	2x2"	2x2"	1958	1150	4060	1830	-	-	1050	4660	-	680
	BE-291DB5-B05	165,9	165,9	142648	142648	537,6	57636	57636	28,8	28,8	53	53	32,5	32,5	D	D	62	62	93	93	5,1	5,1	7,78	7,78	2	910	400/3/50	4	76,2	2x2"	2x2"	1838	1150	4060	1830	-	-	1050	4660	-	680
	BE-291DC5-B04	199,7	159,9	171711	137489	716,8	59794	44664	34,7	27,7	48	32	35,7	47,0	D	C	62	55	93	86	5,6	3,4	10,80	5,80	2	910	400/3/50	6	96,8	2x2"	2x2"	1958	1150	4060	1830	-	-	1050	4660	-	735
	BE-291DC5-B05	193,0	193,0	165950	165950	716,8	57130	57130	33,5	33,5	46	46	37,8	37,8	D	D	62	62	93	93	5,1	5,1	7,85	7,85	2	910	400/3/50	4	96,8	2x2"	2x2"	1838	1150	4060	1830	-	-	1050	4660	-	735
	BE-291DD5-B04	221,7	174,9	190628	150386,9	895,5	58929	43901,9	38,5	30,4	83	54,2	39,6	51,4	D	C	62	56,0	93	86,3	5,6	3,4	10,80	5,8	2	910	400/3/50	6	116,3	2x2"	2x2"	1958	1150	4060	1830	-	-	1050	4660	-	788
	BE-291DD5-B05	214,9	214,9	184781	184780,7	895,5	56632	56631,6	37,3	37,3	78	78,2	41,3	41,3	D	D	62	62,0	93	92,7	5,2	5,2	7,93	7,9	2	910	400/3/50	4	116,3	2x2"	2x2"	1838	1150	4060	1830	-	-	1050	4660	-	788
	BE-391BB5-B04	220,0	180,1	189166	154858,1	537,6	87201	64809,2	38,2	31,3	79	55,7	26,2	35,3	E	D	64	58,0	95	88,6	8,4	5,1	16,21	8,7	3	910	400/3/50	6	86,9	2x2 1/2"	2x2 1/2"	1958	1150	4060	1230	1200	-	1050	4660	-	804
	BE-391BB5-B05	215,0	215,0	184867	184866,7	537,6	84247	84247,3	37,3	37,3	76	76,2	27,6	27,6	E	E	64	64,0	95	94,6	7,8	7,8	11,99	12,0	3	910	400/3/50	4	86,9	2x2 1/2"	2x2 1/2"	1838	1150	4060	1230	1200	-	1050	4660	-	804
	BE-391BC5-B04	257,5	207,1	221410	178073,9	716,8	84860	62791,7	44,7	36,0	65	44,3	30,7	40,6	D	D	64	58,0	95	89,0	8,4	5,1	16,21	8,7	3	910	400/3/50	6	107,5	2x2 1/2"	2x2 1/2"	1958	1150	4060	1230	1200	-	1050	4660	-	860
	BE-391BC5-B05	253,1	253,1	217627	217626,8	716,8	82824	82824,2	43,9	43,9	63	63,3	31,6	31,6	D	D	64	64,0	95	94,5	8,0	8,0	12,19	12,2	3	910	400/3/50	4	107,5	2x2 1/2"	2x2 1/2"	1838	1150	4060	1230	1200	-	1050	4660	-	860
	BE-391BD5-B04	284,7	225,1	244798	193551,1	896,0	82848	60956,5	49,4	39,1	55	36,0	33,9	44,1	D	D	64	58,0	95	89,0	8,4	5,1	16,21	8,7	3	910	400/3/50	6	128,0	2x2 1/2"	2x2 1/2"	1958	1150	4060	1230	1200	-	1050	4660	-	916
	BE-391BD5-B05	281,0	281,0	241616	241616,4	896,0	81447	81446,8	48,8	48,8	53	53,5	34,7	34,7	D	D	64	64,0	94	94,4	8,1	8,1	12,38	12,4	3	910	400/3/50	4	128,0	2x2 1/2"	2x2 1/2"	1838	1150	4060	1230	1200	-	1050	4660	-	916
	BE-391DB5-B04	257,8	209,7	221668	180309,5	806,4	90956	68096,4	44,7	36,4	53	36,6	30,7	41,1	D	D	64	57,0	95	88,0	8,4	5,1	16,21	8,7	3	910	400/3/50	6	117,7	2x2 1/2"	2x2 1/2"	1958	1150	5860	1830	1800	-	1050	6460	-	987
	BE-391DB5-B05	248,8	248,8	213929	213929,4	806,4	86454	86453,7	43,2	43,2	50	49,6	32,7	32,7	D	D	64	64,0	95	94,9	7,6	7,6	11,66	11,7	3	910	400/3/50	4	117,7	2x2 1/2"	2x2 1/2"	1838	1150	5860	1830	1800	-	1050	6460	-	987
	BE-391DC5-B04	299,5	239,8	257524	206190,8	1075,2	89691	66996,7	52,0	41,6	44	29,8	35,7	47,0	D	C	64	57,0	95	88,0	8,4	5,1	16,21	8,7	3	910	400/3/50	6	148,6	2x2 1/2"	2x2 1/2"	1958	1150	5860	1830	1800	-	1050	6460	-	1070
	BE-391DC5-B05	289,5	289,5	248925	248925,1	1075,2	85694	85694,3	50,2	50,2	42	41,7	37,6	37,6	D	D	64	64,0	95	94,8	7,7	7,7	11,78	11,8	3	910	400/3/50	4	148,6	2x2 1/2"	2x2 1/2"	1838	1150	5860	1830	1800	-	1050	6460	-	1069
	BE-391DD5-B04	328,6	259,5	282545	223129,8	1344,0	88393	65852,8	57,0	45,0	38	24,9	39,1	50,9	D	C	64	58,0	95	88,3	8,4	5,1	16,21	8,7	3	910	400/3/50	6	179,4	2x2 1/2"	2x2 1/2"	1958	1150	5860	1830	1800	-	1050	6460	-	1152
	BE-391DD5-B05	318,5	318,5	273861	273860,6	1344,0	84947	84947,4	55,2	55,2	36	36,0	40,8	40,8	D	D	64	64,0	95	94,7	7,8	7,8	11,89	11,9	3	910	400/3/50	4	179,4	2x2 1/2"	2x2 1/2"	1838	1150	5860	1830	1800	-	1050	6460	-	1152
	BE-491BB5-B04	291,2	238,4	250387	204987,0	716,8	116268	86412,3	50,5	41,4	59	41,5	26,0	35,1	E	D	65	59,0	96	89,6	11,2	6,8	21,60	11,6	4	910	400/3/50	6	107,5	2x2 1/2"	2x2 1/2"	1958	1150	5260	1230	1200	-	1050	5860	-	1051
	BE-491BB5-B05	284,6	284,6	244712	244711,9	716,8	112330	112329,7	49,4	49,4	57	56,9	27,1	27,1	E	E	65	65,0	96	95,6	10,5	10,5	15,99	16,0	4	910	400/3/50	4	107,5	2x2 1/2"	2x2 1/2"	1838	1150	5260	1230	1200	-	1050	5860	-	1051
	BE-491BC5-B04	341,0	274,3	293207	235855,5	955,7	113147	83722,3	59,2	47,6	51	34,4	30,4	40,3	D	D	65	59,0	96	90,0	11,2	6,8	21,60	11,6	4	910	400/3/50	6	134,9	2x2 1/2"	2x2 1/2"	1958	1150	5260	1230	1200	-	1050	5860	-	1125
	BE-491BC5-B05	335,2	335,2	288220	288220,0	955,7	110432	110432,2	58,2	58,2	49	49,3	31,6	31,6	D	D	65	65,0	96	95,5	10,6	10,6	16,26	16,3	4	910	400/3/50	4	134,9	2x2 1/2"	2x2 1/2"	1838	1150	5260	1230	1200	-	1050	5860	-	1125
	BE-491BD5-B04	377,0	298,2	324162	256405,8	1194,6	110463	81275,4	65,4	51,7	40	26,0	33,7	43,9	D	D	65	59,0	96	90,0	11,2	6,8	21,60	11,6	4	910	400/3/50	6	170,9	2x3"	2x3"	1958	1150	5260	1230	1200	-	1050	5860	-	1199
	BE-491BD5-B05	372,3	372,3	320120	320120,3	1194,6	108596	108595,8	64,6	64,6	39	38,7	34,5	34,5	D	D	65	65,0	95	95,4	10,8	10,8	16,50	16,5	4	910	400/3/50	4	170,9	2x3"	2x3"	1838	1150	5260	1230	1200	-	1050	5860	-	1199
	BE-591BB5-B04	368,6	301,7	316939	259415,2	896,0	145335	108015,3	64,0	52,4	105	73,3	26,3	35,5	E	D	66	60,0	97	90,6	14,0	8,5	27,00	14,5	5	910	400/3/50	6	136,7	2x3"	2x3"	1958	1150	6460	1230	1200	-	1050	7060	-	1296
	BE-591BB5-B05	360,3	360,3	309802	309802,2	896,0	140412	140412,2	62,5	62,5	100	100,4	27,5	27,5	E	E	66	66,0	97	96,6	13,1	13,1	19,99	20,0	5	910	400/3/50	4	136,7	2x3"	2x3"	1838	1150	6460	1230	1200	-	1050	7060	-	1296
	BE-591BC5-B04	431,4	346,9	370937	298280,2	1194,6	141434	104652,8	74,9	60,2	86	58,6	30,8	40,8	D	D	66	60,0	97	91,0	14,0	8,5	27,00	14,5	5	910	400/3/50	6	170,9	2x3"	2x3"	1958	1150	6460	1230	1200	-	1050	7060	-	1388
	BE-591BC5-B05	424,0	424,0	364574	364574,3	1194,6	138040	138040,3	73,6	73,6	84	83,7	31,9	31,9	D	D	66	66,0	97	96,5	13,3	13,3	20,32	20,3	5	910	400/3/50	4	170,9	2x3"	2x3"	1838	1150	6460	1230	1200	-	1050	7060	-	1388

PAS D'AILETTE / FIN SPACING / LAMELLENABSTAND / ШАГ РЕБРА	MODÈLE KARYER / KARYER MODEL / МОДЕЛЬ KARYER	CAPACITÉ / CAPACITY / LEISTUNG / МОЩНОСТЬ (T ambiante / Tambient / Umgebungstemp/ T окружающей среды =25°C; ΔT=15°C Su / Water / Wasser / Вода, T entrée, eau / Tinlet, water / Wassereintrittstemp. / T воды на входе = 40°C, TSORTIE, su / Toutlet, water / Wasseraustrittstemp. / T воды на выходе =35°C) kW Δ	kW Y	kcal/h Δ	kcal/h Y	SURFACE TOTALE / TOTAL SURFACE / GESAMTFLÄCHE / ОБЩАЯ ПЛОЩАДЬ m²	CÔTÉ AIR / AIR SIDE / LUFTSEITE / СТОРОНА ВОЗДУХА: DÉBIT D'AIR / AIR FLOW / LUFTMENGE / РАСХОД ВОЗДУХА m³/h Δ	m³/h Y	CÔTÉ FLUIDE/ FLUID SIDE / MEDIUMSEITE / СТОРОНА ЖИДКОСТИ: DÉBIT DE FLUIDE/ FLUID FLOW / MEDIUMMENGE / РАСХОД ЖИДКОСТИ m³/h Δ	m³/h Y	CÔTÉ FLUIDE / PRESSURE DROP FLUID SIDE / MEDIUMSEITIGER DRUCKVERLUST / ПАДЕНИЕ ДАВЛЕНИЯ СО СТОРОНЫ ЖИДКОСТИ kPa Δ	kPa Y	ÉNERGIE / ENERGY / ENERGIE / ЭНЕРГИЯ: TAUX D'EFFICACITÉ ÉNERGÉTIQUE / ENERGY EFFICIENCY RATIO / ENERGIEEFFIZIENZRATE / КЛАСС ЭНЕРГОЭФФЕКТИВНОСТИ Δ	Y	CLASSE D'EFFICACITÉ ÉNERGÉTIQUE / ENERGY EFFICIENCY CLASS / ENERGIEEFFIZIENZKLASSE / КОЭФФИЦИЕНТ ЭНЕРГОЭФФЕКТИВНОСТИ Δ	Y	ACOUSTIQUE / SOUND / SCHALLPEGEL / ЗВУК: NIVEAU DE PRESSION SONORE / SOUND PRESSURE LEVEL / SCHALLDRUCKPEGEL / УРОВЕНЬ ЗВУКОВОГО ДАВЛЕНИЯ dB(A) 10m Δ	dB(A) 10m Y	NIVEAU DE PUISSANCE SONORE / SOUND POWER LEVEL / SCHALLLEISTUNGSPEGEL / УРОВЕНЬ ЗВУКОВОЙ МОЩНОСТИ dB Δ	dB Y	INFORMATIONS VENTILATEUR / FAN DATA / LÜFTERDATEN / ДАННЫЕ ВЕНТИЛЯТОРА: PUISSANCE TOTALE / TOTAL POWER / GESAMTLEISTUNG / ОБЩАЯ МОЩНОСТЬ kW Δ	kW Y	COURANT TOTAL / TOTAL CURRENT / GESAMTSTROMAUFNAHME / ОБЩИЙ ТОК A Δ	A Y	NOMBRE DE VENTILATEURS / NUMBER OF FANS / LÜFTERANZAHL / КОЛИЧЕСТВО ВЕНТИЛЯТОРОВ PCS	DIAMÈTRE DU VENTILATEUR / FAN DIAMETER / LÜFTERDURCHMESSER / ДИАМЕТР ВЕНТИЛЯТОРА mm	MOTEUR / MOTOR / MOTOR / МОТОР V/Ph/Hz	NOMBRE DE PÔLES / NUMBER OF POLES / POLANZAHL / КОЛИЧЕСТВО ПОЛЮСОВ	INFORMATIONS BATTERIE / COIL DATA / WÄRMETAUSCHERDATEN / ДАННЫЕ БАТАРЕИ: VOLUME INTÉRIEUR / INTERNAL VOLUME / INNENVOLUMEN/ВНУТРЕННИЙ ОБЪЕМ dm³	CONNEXIONS / CONNECTIONS / ANSCHLÜSSE / СОЕДИНЕНИЯ: ENTRÉE / INLET / EINTRITT / ВХОД mm	SORTIE / OUTLET / AUSTRITT / ВЫХОД mm	DIMENSIONS/ DIMENSIONS / ABMESSUNGEN / ГАБАРИТНЫЕ РАЗМЕРЫ (mm) A	B	C	E1	E2	E3	F	G	H	POIDS / WEIGHT / GEWICHT / ВЕС kg
2,5 mm	BE-591BD5-B04	476,7	376,8	409888	323989,6	1493,3	138079	101594,2	82,7	65,3	73	47,7	34,1	44,3	D	D	66	60,0	97	91,0	14,0	8,5	27,00	14,5	5	910	400/3/50	6	205,2	2x3"	2x3"	1958	1150	6460	1230	1200	-	1050	7060	-	1480
	BE-591BD5-B05	470,7	470,7	404729	404729,0	1493,3	135745	135744,7	81,7	81,7	71	71,0	34,9	34,9	D	D	66	66,0	96	96,4	13,5	13,5	20,62	20,6	5	910	400/3/50	4	205,2	2x3"	2x3"	1838	1150	6460	1230	1200	-	1050	7060	-	1479
	BE-2x191DB5-B04C	156,1	127,6	134222	109716,2	415,7	59247	44183,5	27,1	22,1	79	55,2	27,9	37,5	E	D	62	55,0	93	86,2	5,6	3,4	10,80	5,8	2	910	400/3/50	6	67,7	2x2"	2x2"	2550	2300	2250	1850	-	-	2230	2850	2500	819
	BE-2x191DB5-B04T	166,7	135,8	143336	116767,0	492,5	60257	45045,9	28,9	23,6	68	47,4	29,8	39,9	E	D	62	55,0	93	86,0	5,6	3,4	10,80	5,8	2	910	400/3/50	6	79,7	2x2"	2x2"	2928	2400	2250	1850	-	-	2330	2850	2500	919
	BE-2x191DB5-B05C	151,8	151,8	130524	130524,5	415,7	56816	56816,2	26,3	26,3	75	75,1	29,2	29,2	E	E	62	62,0	93	92,7	5,2	5,2	7,90	7,9	2	910	400/3/50	4	67,7	2x2"	2x2"	2483	2300	2250	1850	-	-	2230	2850	2500	818
	BE-2x191DB5-B05T	161,2	161,2	138607	138607,0	492,5	57394	57394,2	28,0	28,0	64	64,3	31,6	31,6	D	D	62	62,0	93	92,8	5,1	5,1	7,81	7,8	2	910	400/3/50	4	79,7	2x2"	2x2"	2808	2400	2250	1850	-	-	2330	2850	2500	919
	BE-2x191DC5-B04C	182,2	146,4	156664	125881,3	553,8	57957	43052,3	31,6	25,4	68	46,1	32,5	43,1	D	D	62	56,0	93	86,7	5,6	3,4	10,80	5,8	2	910	400/3/50	6	82,3	2x2"	2x2"	2550	2300	2250	1850	-	-	2230	2850	2500	864
	BE-2x191DC5-B04T	193,9	155,4	166724	133619,9	656,2	59242	44178,7	33,7	27,0	60	40,1	34,6	45,7	D	C	62	55,0	93	86,2	5,6	3,4	10,80	5,8	2	910	400/3/50	6	97,3	2x2"	2x2"	2928	2400	2250	1850	-	-	2330	2850	2500	974
	BE-2x191DC5-B05C	177,9	177,9	152966	152966,4	553,8	56060	56059,6	30,9	30,9	65	65,2	34,2	34,2	D	D	62	62,0	93	92,6	5,2	5,2	8,01	8,0	2	910	400/3/50	4	82,3	2x2"	2x2"	2483	2300	2250	1850	-	-	2230	2850	2500	864
	BE-2x191DC5-B05T	188,0	188,0	161651	161650,9	656,2	56813	56813,1	32,6	32,6	56	56,3	36,2	36,2	D	D	62	62,0	93	92,7	5,2	5,2	7,90	7,9	2	910	400/3/50	4	97,3	2x2"	2x2"	2808	2400	2250	1850	-	-	2330	2850	2500	974
	BE-2x191DD5-B05C	199,5	199,5	171539	171539,1	692,8	55322	55322,0	34,6	34,6	112	111,7	37,6	37,6	D	D	62	62,0	93	92,5	5,3	5,3	8,12	8,1	2	910	400/3/50	4	99,0	2x2"	2x2"	2483	2300	2250	1850	-	-	2230	2850	2500	912
	BE-2x191DD5-B05T	209,8	209,8	180395	180395,5	820,3	56243	56243,1	36,4	36,4	96	95,8	40,3	40,3	D	D	62	62,0	93	92,6	5,2	5,2	7,99	8,0	2	910	400/3/50	4	115,8	2x2"	2x2"	2808	2400	2250	1850	-	-	2330	2850	2500	1029
	BE-2x291BB5-B04C	258,6	212,2	222356	182459,1	554,2	111394	82161,9	44,9	36,8	79	55,6	23,1	31,2	E	D	65	59,0	96	90,0	11,2	6,8	21,60	11,6	4	910	400/3/50	6	98,4	2x2 1/2"	2x2 1/2"	2550	2300	2850	1250	-	-	2230	3450	3100	1160
	BE-2x291BB5-B04T	280,1	229,6	240843	197420,4	656,6	114754	85099,0	48,6	39,8	69	48,7	25,0	33,8	E	D	65	59,0	96	89,9	11,2	6,8	21,60	11,6	4	910	400/3/50	6	115,5	2x2 1/2"	2x2 1/2"	2928	2400	2850	1250	-	-	2330	3450	3100	1303
	BE-2x291BB5-B05C	255,4	255,4	219604	219604,4	554,2	109273	109273,2	44,3	44,3	77	77,2	23,9	23,9	E	E	65	65,0	95	95,4	10,7	10,7	16,41	16,4	4	910	400/3/50	4	98,4	2x2 1/2"	2x2 1/2"	2483	2300	2850	1230	-	-	2230	3450	3100	1159
	BE-2x291BB5-B05T	274,8	274,8	236285	236285,4	656,6	111420	111420,2	47,7	47,7	67	67,0	26,2	26,2	E	E	65	65,0	96	95,5	10,5	10,5	16,12	16,1	4	910	400/3/50	4	115,5	2x2 1/2"	2x2 1/2"	2808	2400	2850	1230	-	-	2330	3450	3100	1303
	BE-2x291BC5-B04C	304,4	244,5	261737	210232,1	738,9	107640	78662,4	52,8	42,4	67	45,2	27,2	36,0	E	D	65	59,0	96	90,0	11,2	6,8	21,60	11,6	4	910	400/3/50	6	119,3	2x2 1/2"	2x2 1/2"	2550	2300	2850	1250	-	-	2230	3450	3100	1223
	BE-2x291BC5-B04T	328,6	264,4	282545	227343,0	875,5	111378	82146,6	57,0	45,9	59	40,3	29,3	38,9	E	D	65	59,0	96	90,0	11,2	6,8	21,60	11,6	4	910	400/3/50	6	140,3	2x2 1/2"	2x2 1/2"	2928	2400	2850	1250	-	-	2330	3450	3100	1378
	BE-2x291BC5-B05C	302,3	302,3	259931	259931,1	738,9	106522	106522,0	52,5	52,5	66	65,9	27,5	27,5	E	E	64	64,0	95	95,2	11,0	11,0	16,76	16,8	4	910	400/3/50	4	119,3	2x2 1/2"	2x2 1/2"	2483	2300	2850	1230	-	-	2230	3450	3100	1223
	BE-2x291BC5-B05T	324,2	324,2	278762	278761,7	875,5	109262	109261,6	56,3	56,3	58	58,0	30,3	30,3	D	D	65	65,0	95	95,4	10,7	10,7	16,41	16,4	4	910	400/3/50	4	140,3	2x2 1/2"	2x2 1/2"	2808	2400	2850	1230	-	-	2330	3450	3100	1378
	BE-2x291BD5-B05C	336,7	336,7	289510	289509,8	923,7	103904	103904,3	58,4	58,4	57	57,0	30,1	30,1	D	D	64	64,0	95	95,2	11,2	11,2	17,07	17,1	4	910	400/3/50	4	140,1	2x2 1/2"	2x2 1/2"	2483	2300	2850	1230	-	-	2230	3450	3100	1286
	BE-2x291BD5-B05T	360,6	360,6	310060	310060,1	1094,3	107183	107183,0	62,6	62,6	51	51,2	33,1	33,1	D	D	64	64,0	95	95,3	10,9	10,9	16,68	16,7	4	910	400/3/50	4	165,1	2x2 1/2"	2x2 1/2"	2808	2400	2850	1230	-	-	2330	3450	3100	1453
	BE-2x291DB5-B04C	312,0	254,9	268272	219174,5	831,3	118494	88367,0	54,2	44,2	75	52,3	27,9	37,5	E	D	65	58,0	96	89,2	11,2	6,8	21,60	11,6	4	910	400/3/50	6	129,7	2x2 1/2"	2x2 1/2"	2550	2300	4050	1850	-	-	2230	4650	4300	1360
	BE-2x291DB5-B04T	333,2	271,4	286500	233361,9	984,9	120514	90091,8	57,8	47,1	65	45,2	29,8	39,9	E	D	65	58,0	96	89,0	11,2	6,8	21,60	11,6	4	910	400/3/50	6	152,7	2x2 1/2"	2x2 1/2"	2928	2400	4050	1850	-	-	2330	4650	4300	1521
	BE-2x291DB5-B05C	303,3	303,3	260791	260791,0	831,3	113632	113632,4	52,6	52,6	71	71,3	29,4	29,4	E	E	65	65,0	96	95,7	10,3	10,3	15,80	15,8	4	910	400/3/50	4	129,7	2x2 1/2"	2x2 1/2"	2483	2300	4050	1850	-	-	2230	4650	4300	1360
	BE-2x291DB5-B05T	322,2	322,2	277042	277042,1	984,9	114788	114788,3	55,9	55,9	61	61,4	31,6	31,6	D	D	65	65,0	96	95,8	10,2	10,2	15,62	15,6	4	910	400/3/50	4	152,7	2x2 1/2"	2x2 1/2"	2808	2400	4050	1850	-	-	2330	4650	4300	1521
	BE-2x291DC5-B04C	364,3	292,6	313242	251590,6	1108,2	115915	86104,5	63,2	50,8	64	43,5	32,5	43,0	D	D	65	59,0	96	89,7	11,2	6,8	21,60	11,6	4	910	400/3/50	6	160,5	2x2 1/2"	2x2 1/2"	2550	2300	4050	1850	-	-	2230	4650	4300	1451
	BE-2x291DC5-B04T	392,8	314,7	337747	270593,2	1313,2	118484	88357,4	68,2	54,6	106	71,7	35,1	46,3	D	C	65	58,0	96	89,2	11,2	6,8	21,60	11,6	4	910	400/3/50	6	204,3	2x3"	2x3"	2928	2400	4050	1850	-	-	2330	4650	4300	1628
	BE-2x291DC5-B05C	355,7	355,7	305847	305846,9	1108,2	112119	112119,1	61,7	61,7	62	61,7	33,9	33,9	D	D	65	65,0	96	95,6	10,5	10,5	16,02	16,0	4	910	400/3/50	4	160,5	2x2 1/2"	2x2 1/2"	2483	2300	4050	1850	-	-	2230	4650	4300	1451
	BE-2x291DC5-B05T	380,8	380,8	327429	327429,0	1313,2	113626	113626,1	66,1	66,1	101	100,6	37,0	37,0	D	D	65	65,0	96	95,7	10,3	10,3	15,80	15,8	4	910	400/3/50	4	204,3	2x3"	2x3"	2808	2400	4050	1850	-	-	2330	4650	4300	1627
	BE-2x291DD5-B05C	398,9	398,9	342992	342992,2	1385,5	110644	110644,0	69,2	69,2	100	100,1	37,6	37,6	D	D	65	65,0	96	95,5	10,6	10,6	16,23	16,2	4	910	400/3/50	4	204,7	2x3"	2x3"	2483	2300	4050	1850	-	-	2230	4650	4300	1541
	BE-2x291DD5-B05T	419,6	419,6	360791	360791,0	1641,5	112486	112486,1	72,8	72,8	83	83,3	40,3	40,3	D	D	65	65,0	96	95,6	10,4	10,4	15,97	16,0	4	910	400/3/50	4	241,5	2x3"	2x3"	2808	2400	4050	1850	-	-	2330	4650	4300	1736
	BE-2x391BB5-B04C	390,5	320,3	335769	275408,4	831,3	167090	123242,9	67,8	55,6	106	74,4	23,2	31,4	E	D	67	61,0	98	92,0	16,8	10,2	32,41	17,4	6	910	400/3/50	6	142,1	2x3"	2x3"	2550	2300	4050	1250	1200	-	2230	4650	4300	1591
	BE-2x391BB5-B04T	423,0	346,6	363714	298022,3	984,9	172131	127648,4	73,4	60,2	92	64,9	25,2	34,0	E	D	67	61,0	98	91,9	16,8	10,2	32,41	17,4	6	910	400/3/50	6	167,1	2x3"	2x3"	2928	2400	4050	1250	1200	-	2330	4650	4300	1785
	BE-2x391BB5-B05C	385,8	385,8	331728	331728,2	831,3	163910	163909,8	67,0	67,0	103	103,4	24,0	24,0	E	E	67	67,0	97	97,4	16,1	16,1	24,62	24,6	6	910	400/3/50	4	142,1	2x3"	2x3"	2483	2300	4050	1230	1200	-	2230	4650	4300	1590
	BE-2x391BB5-B05T	415,0	415,0	356836	356835,7	984,9	167130	167130,3	72,0	72,0	89	89,3	26,3	26,3	E	E	67	67,0	98	97,5	15,8	15,8	24,18	24,2	6	910	400/3/50	4	167,1	2x3"	2x3"	2808	2400	4050	1230	1200	-	2330	4650	4300	1785
	BE-2x391BC5-B04C	459,5	369,0	395099	317282,8	1108,2	161460	117993,6	79,8	64,0	89	60,4	27,4	36,2	E	D	67	61,0	98	92,0	16,8	10,2	32,41	17,4	6	910	400/3/50	6	172,9	2x3"	2x3"	2550	2300	4050	1250	1200	-	2230	4650	4300	1684
	BE-2x391BC5-B04T	496,0	399,0	426483	343078,2	1313,0	167066	123220,0	86,1	69,2	79	53,5	29,5	39,1	E	D	67	61,0	98	92,0	16,8	10,2	32,41	17,4	6	910	400/3/50	6	203,8	2x3"	2x3"	2928	2400	4050	1250	1200	-	2330	4650	4300	1895
	BE-2x391BC5-B05C	456,3	456,3	392347	392347,3	1108,2	159783	159782,9	79,2	79,2	88	88,1	27,7	27,7	E	E	66	66,0	97	97,2	16,5	16,5	25,14	25,1	6	910	400/3/50	4	172,9	2x3"	2x3"	2483	2300	4050	1230	1200	-	2230	4650	4300	1683
	BE-2x391BC5-B05T	489,4	489,4	420808	420808,1	1313,0	163892	163892,4	84,9	84,9	77	77,0	30,4	30,4	D	D	67	67,0	97	97,4	16,1	16,1	24,62	24,6	6	910	400/3/50	4	203,8	2x3"	2x3"	2808	2400	4050	1230	1200	-	2330	4650	4300	1895

PAS D'AILETTE / FIN SPACING / LAMELLENABSTAND / ШАГ РЕБРА	MODÈLE KARYER / KARYER MODEL МОДЕЛЬ KARYER	CAPACITÉ / CAPACITY / LEISTUNG / МОЩНОСТЬ — T ambiante / Tambient / Umgebungstemp/ T окружающей среды =25°C ΔT=15°C Su / Water / Wasser / Вода, T entrée, eau / Tinlet, water / Wassereintrittstemp. / T воды на входе = 40°C, TSORTIE, su / Toutlet, water / Wasseraustrittstemp. / T воды на выходе =35°C				SURFACE TOTALE / TOTAL SURFACE / GESAMTFLÄCHE / ОБЩАЯ ПЛОЩАДЬ	CÔTÉ AIR / AIR SIDE / LUFTSEITE / СТОРОНА ВОЗДУХА — DÉBIT D'AIR / AIR FLOW / LUFTMENGE / РАСХОД ВОЗДУХА		CÔTÉ FLUIDE/ FLUID SIDE / MEDIUMSEITE / СТОРОНА ЖИДКОСТИ — DÉBIT DE FLUIDE/ FLUID FLOW / MEDIUMMENGE / РАСХОД ЖИДКОСТИ		CÔTÉ FLUIDE / PRESSURE DROP FLUID SIDE / MEDIUMSEITIGER DRUCKVERLUST / ПАДЕНИЕ ДАВЛЕНИЯ СО СТОРОНЫ ЖИДКОСТИ		ÉNERGIE / ENERGY / ENERGIE / ЭНЕРГИЯ — TAUX D'EFFICACITÉ ÉNERGÉTIQUE / ENERGY EFFICIENCY RATIO / ENERGIEEFFIZIENZRATE / КЛАСС ЭНЕРГОЭФФЕКТИВНОСТИ		CLASSE D'EFFICACITÉ ÉNERGÉTIQUE / ENERGY EFFICIENCY CLASS / ENERGIEEFFIZIENZKLASSE / КОЭФФИЦИЕНТ ЭНЕРГОЭФФЕКТИВНОСТИ		ACOUSTIQUE / SOUND / SCHALLPEGEL / ЗВУК — NIVEAU DE PRESSION SONORE / SOUND PRESSURE LEVEL / SCHALLDRUCKPEGEL / УРОВЕНЬ ЗВУКОВОГО ДАВЛЕНИЯ		NIVEAU DE PUISSANCE SONORE / SOUND POWER LEVEL / SCHALLLEISTUNGSPEGEL / УРОВЕНЬ ЗВУКОВОЙ МОЩНОСТИ		INFORMATIONS VENTILATEUR / FAN DATA / LÜFTERDATEN / ДАННЫЕ ВЕНТИЛЯТОРА — PUISSANCE TOTALE / TOTAL POWER / GESAMTLEISTUNG / ОБЩАЯ МОЩНОСТЬ		COURANT TOTAL / TOTAL CURRENT / GESAMTSTROMAUFNAHME / ОБЩИЙ ТОК		NOMBRE DE VENTILATEURS / NUMBER OF FANS / LÜFTERANZAHL / КОЛИЧЕСТВО ВЕНТИЛЯТОРОВ	DIAMÈTRE DU VENTILATEUR / FAN DIAMETER / LÜFTERDURCHMESSER / ДИАМЕТР ВЕНТИЛЯТОРА	MOTEUR / MOTOR / MOTOR / МОТОР	NOMBRE DE PÔLES / NUMBER OF POLES / POLANZAHL / КОЛИЧЕСТВО ПОЛЮСОВ	INFORMATIONS BATTERIE / COIL DATA / WÄRMETAUSCHERDATEN / ДАННЫЕ БАТАРЕИ — VOLUME INTÉRIEUR / INTERNAL VOLUME / INNENVOLUMEN/ВНУТРЕННИЙ ОБЪЕМ	CONNEXIONS / CONNECTIONS / ANSCHLÜSSE / СОЕДИНЕНИЯ — ENTRÉE / INLET / EINTRITT / ВХОД	SORTIE / OUTLET / AUSTRITT/ ВЫХОД	DIMENSIONS/ DIMENSIONS / ABMESSUNGEN / ГАБАРИТНЫЕ РАЗМЕРЫ									POIDS / WEIGHT / GEWICHT / ВЕС
		kW		kcal/h			m³/h		m³/h		kPa						dB(A) 10m		dB		kW		A									A	B	C	E1	E2	E3	F	G	H	
		Δ	Y	Δ	Y	m²	Δ	Y	Δ	Y	Δ	Y	Δ	Y	Δ	Y	Δ	Y	Δ	Y	Δ	Y	Δ	Y	PCS	mm	V/Ph/Hz		dm³	mm		mm									kg
2,5 mm	BE-2x391BD5-B05C	508,1	508,1	436887	436887,2	1385,1	155856	155856,5	88,2	88,2	68	68,3	30,2	30,2	D	D	66	66,0	97	97,2	16,8	16,8	25,60	25,6	6	910	400/3/50	4	237,4	2x4"	2x4"	2483	2300	4050	1230	1200	-	2230	4650	4300	1776
	BE-2x391BD5-B05T	544,1	544,1	467842	467841,7	1641,1	160775	160774,5	94,4	94,4	58	58,2	33,2	33,2	D	D	66	66,0	97	97,3	16,4	16,4	25,02	25,0	6	910	400/3/50	4	279,3	2x4"	2x4"	2808	2400	4050	1230	1200	-	2330	4650	4300	2005
	BE-2x391DB5-B04C	467,9	382,3	402321	328718,7	1247,0	177742	132550,5	81,2	66,3	75	52,0	27,9	37,5	E	D	67	60,0	98	91,2	16,8	10,2	32,41	17,4	6	910	400/3/50	6	189,1	2x3"	2x3"	2550	2300	5850	1850	1800	-	2230	6450	6100	1892
	BE-2x391DB5-B04T	499,6	407,0	429579	349956,9	1477,4	180772	135137,7	86,7	70,6	65	45,3	29,7	39,9	E	D	67	60,0	98	91,0	16,8	10,2	32,41	17,4	6	910	400/3/50	6	222,9	2x3"	2x3"	2928	2400	5850	1850	1800	-	2330	6450	6100	2113
	BE-2x391DB5-B05C	454,8	454,8	391058	391057,5	1247,0	170449	170448,6	78,9	78,9	71	70,9	29,3	29,3	E	E	67	67,0	98	97,7	15,5	15,5	23,69	23,7	6	910	400/3/50	4	189,1	2x3"	2x3"	2483	2300	5850	1850	1800	-	2230	6450	6100	1891
	BE-2x391DB5-B05T	483,1	483,1	415391	415391,1	1477,4	172183	172182,5	83,8	83,8	62	61,5	31,6	31,6	D	D	67	67,0	98	97,8	15,3	15,3	23,43	23,4	6	910	400/3/50	4	222,9	2x3"	2x3"	2808	2400	5850	1850	1800	-	2330	6450	6100	2113
	BE-2x391DC5-B04C	546,4	438,9	469819	377386,0	1662,6	173872	129156,8	94,8	76,2	56	37,7	32,5	43,0	D	D	67	61,0	98	91,7	16,8	10,2	32,41	17,4	6	910	400/3/50	6	269,7	2x4"	2x4"	2550	2300	5850	1850	1800	-	2230	6450	6100	2028
	BE-2x391DC5-B04T	581,4	466,1	499914	400773,8	1969,8	177725	132536,0	100,9	80,9	47	32,0	34,6	45,7	D	C	67	60,0	98	91,2	16,8	10,2	32,41	17,4	6	910	400/3/50	6	317,4	2x4"	2x4"	2928	2400	5850	1850	1800	-	2330	6450	6100	2275
	BE-2x391DC5-B05C	533,4	533,4	458641	458641,3	1662,6	168179	168178,7	92,6	92,6	53	53,3	34,0	34,0	D	D	67	67,0	98	97,6	15,7	15,7	24,03	24,0	6	910	400/3/50	4	269,7	2x4"	2x4"	2483	2300	5850	1850	1800	-	2230	6450	6100	2027
	BE-2x391DC5-B05T	563,7	563,7	484695	484694,6	1969,8	170439	170439,2	97,8	97,8	45	44,9	36,4	36,4	D	D	67	67,0	98	97,7	15,5	15,5	23,70	23,7	6	910	400/3/50	4	317,4	2x4"	2x4"	2808	2400	5850	1850	1800	-	2330	6450	6100	2274
	BE-2x391DD5-B05C	590,7	590,7	507910	507910,4	2078,3	165966	165966,1	102,5	102,5	45	44,8	37,2	37,2	D	D	67	67,0	98	97,5	15,9	15,9	24,34	24,3	6	910	400/3/50	4	316,7	2x4"	2x4"	2483	2300	5850	1850	1800	-	2230	6450	6100	2163
	BE-2x391DD5-B05T	631,8	631,8	543250	543250,1	2461,6	168729	168729,2	109,6	109,6	109	108,9	40,2	40,2	D	D	67	67,0	98	97,6	15,7	15,7	23,95	24,0	6	910	400/3/50	4	371,7	2x4"	2x4"	2808	2400	5850	1850	1800	-	2330	6450	6100	2428
	BE-2x491BB5-B04C	516,8	424,0	444368	364574,3	1108,4	222787	164323,8	89,7	73,6	73	51,2	23,1	31,2	E	D	68	62,0	99	93,0	22,4	13,6	43,20	23,2	8	910	400/3/50	6	207,1	2x4"	2x4"	2550	2300	5250	1250	2400	-	2230	5850	5500	2033
	BE-2x491BB5-B04T	559,9	458,9	481427	394582,9	1313,2	229508	170197,9	97,2	79,6	63	44,5	25,0	33,7	E	D	68	62,0	99	92,9	22,4	13,6	43,20	23,2	8	910	400/3/50	6	243,1	2x4"	2x4"	2928	2400	5250	1250	2400	-	2330	5850	5500	2279
	BE-2x491BB5-B05C	510,5	510,5	438951	438950,9	1108,4	218546	218546,4	88,6	88,6	71	71,1	23,7	23,7	E	E	68	68,0	98	98,4	21,5	21,5	32,82	32,8	8	910	400/3/50	4	207,1	2x4"	2x4"	2483	2300	5250	1230	2400	-	2230	5850	5500	2032
	BE-2x491BB5-B05T	549,2	549,2	472227	472226,9	1313,2	222840	222840,4	95,3	95,3	61	61,2	26,0	26,0	E	E	68	68,0	99	98,5	21,1	21,1	32,23	32,2	8	910	400/3/50	4	243,1	2x4"	2x4"	2808	2400	5250	1230	2400	-	2330	5850	5500	2278
	BE-2x491BC5-B04C	608,4	488,7	523130	420206,3	1477,9	215280	157324,9	105,6	84,8	61	41,1	27,2	35,9	E	D	68	62,0	99	93,0	22,4	13,6	43,20	23,2	8	910	400/3/50	6	248,8	2x4"	2x4"	2550	2300	5250	1250	2400	-	2230	5850	5500	2157
	BE-2x491BC5-B04T	656,8	528,5	564746	454428,1	1750,9	222755	164293,3	114,0	91,7	53	36,1	29,3	38,9	E	D	68	62,0	99	93,0	22,4	13,6	43,20	23,2	8	910	400/3/50	6	292,6	2x4"	2x4"	2928	2400	5250	1250	2400	-	2330	5850	5500	2426
	BE-2x491BC5-B05C	604,1	604,1	519432	519432,4	1477,9	213044	213043,9	104,8	104,8	60	59,9	27,6	27,6	E	E	67	67,0	98	98,2	21,9	21,9	33,52	33,5	8	910	400/3/50	4	248,8	2x4"	2x4"	2483	2300	5250	1230	2400	-	2230	5850	5500	2156
	BE-2x491BC5-B05T	648,1	648,1	557266	557265,5	1750,9	218523	218523,3	112,5	112,5	52	51,9	30,1	30,1	D	D	68	68,0	98	98,4	21,5	21,5	32,82	32,8	8	910	400/3/50	4	292,6	2x4"	2x4"	2808	2400	5250	1230	2400	-	2330	5850	5500	2425
	BE-2x491BD5-B05C	673,0	673,0	578676	578675,7	1847,4	207809	207808,7	116,8	116,8	51	51,1	30,0	30,0	D	D	67	67,0	98	98,2	22,4	22,4	34,13	34,1	8	910	400/3/50	4	290,6	2x4"	2x4"	2483	2300	5250	1230	2400	-	2230	5850	5500	2280
	BE-2x491BD5-B05T	720,7	720,7	619690	619690,3	2188,7	214366	214366,0	125,1	125,1	45	44,9	33,1	33,1	D	D	67	67,0	98	98,3	21,8	21,8	33,35	33,4	8	910	400/3/50	4	342,2	2x4"	2x4"	2808	2400	5250	1230	2400	-	2330	5850	5500	2572
	BE-2x591BB5-B04C	621,2	510,2	534136	438692,9	1385,5	278484	205404,8	107,8	88,5	23	15,9	22,2	30,0	E	D	69	63,0	100	94,0	28,0	17,0	54,00	29,0	10	910	400/3/50	6	238,4	2x4"	2x4"	2550	2300	6450	1250	3600	-	2230	7050	6700	2473
	BE-2x591BB5-B04T	673,3	552,4	578934	474978,4	1641,5	286885	212747,4	116,8	95,9	21	14,9	24,0	32,5	E	D	69	63,0	100	93,9	28,0	17,0	54,00	29,0	10	910	400/3/50	6	280,3	2x4"	2x4"	2928	2400	6450	1250	3600	-	2330	7050	6700	2772
	BE-2x591BB5-B05C	613,7	613,7	527687	527686,9	1385,5	273183	273183,0	106,5	106,5	22	22,2	22,8	22,8	E	E	69	69,0	99	99,4	26,9	26,9	41,02	41,0	10	910	400/3/50	4	238,4	2x4"	2x4"	2483	2300	6450	1230	3600	-	2230	7050	6700	2469
	BE-2x591BB5-B05T	660,6	660,6	568014	568013,6	1641,5	278551	278550,5	114,6	114,6	21	20,6	25,0	25,0	E	E	69	69,0	100	99,5	26,4	26,4	40,29	40,3	10	910	400/3/50	4	280,3	2x4"	2x4"	2808	2400	6450	1230	3600	-	2330	7050	6700	2768
	BE-2x591BC5-B04C	770,1	618,2	662167	531556,2	1847,4	269100	196656,1	133,6	107,3	112	76,1	27,5	36,4	E	D	69	63,0	100	94,0	28,0	17,0	54,00	29,0	10	910	400/3/50	6	290,6	2x4"	2x4"	2550	2300	6450	1250	3600	-	2230	7050	6700	2616
	BE-2x591BC5-B04T	831,1	668,4	714617	574720,4	2188,7	278444	205366,6	144,2	116,0	98	66,6	29,7	39,3	E	D	69	63,0	100	94,0	28,0	17,0	54,00	29,0	10	910	400/3/50	6	342,2	2x4"	2x4"	2928	2400	6450	1250	3600	-	2330	7050	6700	2942
	BE-2x591BC5-B05C	764,6	764,6	657437	657437,5	1847,4	266305	266304,9	132,7	132,7	111	111,0	27,9	27,9	E	E	68	68,0	99	99,2	27,4	27,4	41,89	41,9	10	910	400/3/50	4	290,6	2x4"	2x4"	2483	2300	6450	1230	3600	-	2230	7050	6700	2615
	BE-2x591BC5-B05T	820,0	820,0	705073	705072,9	2188,7	273154	273154,1	142,3	142,3	96	95,7	30,5	30,5	D	D	69	69,0	99	99,4	26,9	26,9	41,03	41,0	10	910	400/3/50	4	342,2	2x4"	2x4"	2808	2400	6450	1230	3600	-	2330	7050	6700	2941
	BE-2x591BD5-B05C	851,4	851,4	732072	732072,0	2309,2	259761	259760,8	147,8	147,8	94	94,1	30,5	30,5	D	D	68	68,0	99	99,2	27,9	27,9	42,66	42,7	10	910	400/3/50	4	342,7	2x4"	2x4"	2483	2300	6450	1230	3600	-	2230	7050	6700	2768
	BE-2x591BD5-B05T	911,4	911,4	783663	783662,7	2735,9	267958	267957,5	158,2	158,2	75	74,9	33,4	33,4	D	D	68	68,0	99	99,3	27,3	27,3	41,69	41,7	10	910	400/3/50	4	453,7	2x5"	2x5"	2808	2400	6450	1230	3600	-	2330	7050	6700	3123
	BE-191CB5-B04	104,1	84,1	89510	72313	477,6	30767	23116	18,1	14,6	86	59	37,2	49,5	D	C	59	52	90	83	2,8	1,7	5,40	2,90	1	910	400/3/50	6	67,6	2x1 1/2"	2x1 1/2"	1958	1150	2860	2430	-	-	1050	3460	-	466
	BE-191CB5-B05	100,0	100,0	85985	85985	477,6	29097	29097	17,4	17,4	80	80	40,0	40,0	D	D	59	59	90	90	2,5	2,5	3,85	3,85	1	910	400/3/50	4	67,6	2x1 1/2"	2x1 1/2"	1838	1150	2860	2430	-	-	1050	3460	-	465
	BE-191CC5-B04	117,8	93,4	101290	80310	636,8	30501	22868	20,4	16,2	68	45	42,1	54,9	D	C	59	52	90	83	2,8	1,7	5,40	2,90	1	910	400/3/50	6	87,0	2x1 1/2"	2x1 1/2"	1958	1150	2860	2430	-	-	1050	3460	-	514
	BE-191CC5-B05	113,0	113,0	97162	97162	636,8	28932	28932	19,6	19,6	63	63	45,2	45,2	C	C	59	59	90	90	2,5	2,5	3,87	3,87	1	910	400/3/50	4	87,0	2x1 1/2"	2x1 1/2"	1838	1150	2860	2430	-	-	1050	3460	-	514
	BE-191CD5-B04	127,5	99,7	109630	85727	795,9	30241	22627	22,1	17,3	96	62	45,5	58,6	C	C	59	52	90	83	2,8	1,7	5,40	2,90	1	910	400/3/50	6	106,5	2x1 1/2"	2x1 1/2"	1958	1150	2860	2430	-	-	1050	3460	-	562
	BE-191CD5-B05	122,3	122,3	105159	105159	795,9	28769	28769	21,2	21,2	89	89	48,9	48,9	C	C	59	59	90	90	2,5	2,5	3,90	3,90	1	910	400/3/50	4	106,5	2x1 1/2"	2x1 1/2"	1838	1150	2860	2430	-	-	1050	3460	-	562
	BE-291AB5-B04	158,5	130,2	136285	111952	477,6	57948	43044	27,5	22,6	80	56	28,3	38,3	E	D	62	56	93	87	5,6	3,4	10,80	5,80	2	910	400/3/50	6	73,2	2x2"	2x2"	1958	1150	2860	1230	-	-	1050	3460	-	590
	BE-291AB5-B05	155,1	155,1	133362	133362	477,6	56054	56054	26,9	26,9	77	77	29,8	29,8	E	E	62	62	93	93	5,2	5,2	8,01	8,01	2	910	400/3/50	4	73,2	2x2"	2x2"	1838	1150	2860	1230	-	-	1050	3460	-	590

PAS D'AILETTE / FIN SPACING / LAMELLENABSTAND / ШАГ РЕБРА	MODÈLE KARYER / KARYER MODEL МОДЕЛЬ KARYER	CAPACITÉ / CAPACITY / LEISTUNG / МОЩНОСТЬ				SURFACE TOTALE / TOTAL SURFACE / GESAMTFLÄCHE / ОБЩАЯ ПЛОЩАДЬ	CÔTÉ AIR / AIR SIDE / LUFTSEITE / СТОРОНА ВОЗДУХА		CÔTÉ FLUIDE/ FLUID SIDE / MEDIUMSEITE / СТОРОНА ЖИДКОСТИ				ÉNERGIE / ENERGY / ENERGIE / ЭНЕРГИЯ				ACOUSTIQUE / SOUND / SCHALLPEGEL / ЗВУК				INFORMATIONS VENTILATEUR / FAN DATA / LÜFTERDATEN / ДАННЫЕ ВЕНТИЛЯТОРА								INFORMATIONS BATTERIE / COIL DATA / WÄRMETAUSCHERDATEN / ДАННЫЕ БАТАРЕИ												
		T ambiante / Tambient / Umgebungstemp/ T окружающей среды =25°C ΔT=15°C Su / Water / Wasser / Вода, T entrée, eau / Tinlet, water / Wassereintrittstemp. / T воды на входе = 40°C, TSORTIE, su / Toutlet, water / Wasseraustrittstemp. / T воды на выходе =35°C					DÉBIT D'AIR / AIR FLOW / LUFTMENGE / РАСХОД ВОЗДУХА		DÉBIT DE FLUIDE/ FLUID FLOW / MEDIUMMENGE / РАСХОД ЖИДКОСТИ		CÔTÉ FLUIDE / PRESSURE DROP FLUID SIDE / MEDIUMSEITIGER DRUCKVERLUST / ПАДЕНИЕ ДАВЛЕНИЯ СО СТОРОНЫ ЖИДКОСТИ		TAUX D'EFFICACITÉ ÉNERGÉTIQUE / ENERGY EFFICIENCY RATIO / ENERGIEEFFIZIENZRATE / КЛАСС ЭНЕРГОЭФФЕКТИВНОСТИ		CLASSE D'EFFICACITÉ ÉNERGÉTIQUE / ENERGY EFFICIENCY CLASS / ENERGIEEFFIZIENZKLASSE / КОЭФФИЦИЕНТ ЭНЕРГОЭФФЕКТИВНОСТИ		NIVEAU DE PRESSION SONORE / SOUND PRESSURE LEVEL / SCHALLDRUCKPEGEL / УРОВЕНЬ ЗВУКОВОГО ДАВЛЕНИЯ		NIVEAU DE PUISSANCE SONORE / SOUND POWER LEVEL / SCHALLLEISTUNGSPEGEL / УРОВЕНЬ ЗВУКОВОЙ МОЩНОСТИ		PUISSANCE TOTALE / TOTAL POWER / GESAMTLEISTUNG / ОБЩАЯ МОЩНОСТЬ		COURANT TOTAL / TOTAL CURRENT / GESAMTSTROMAUFNAHME / ОБЩИЙ ТОК		NOMBRE DE VENTILATEURS / NUMBER OF FANS / LÜFTERANZAHL / КОЛИЧЕСТВО ВЕНТИЛЯТОРОВ	DIAMÈTRE DU VENTILATEUR / FAN DIAMETER / LÜFTERDURCHMESSER / ДИАМЕТР ВЕНТИЛЯТОРА	MOTEUR / MOTOR / MOTOR / МОТОР	NOMBRE DE PÔLES / NUMBER OF POLES / POLANZAHL / КОЛИЧЕСТВО ПОЛЮСОВ	VOLUME INTÉRIEUR / INTERNAL VOLUME / INNENVOLUMEN/ВНУТРЕННИЙ ОБЪЕМ	CONNEXIONS / CONNECTIONS / ANSCHLÜSSE / СОЕДИНЕНИЯ: ENTRÉE / INLET / EINTRITT/ ВХОД	CONNEXIONS / CONNECTIONS / ANSCHLÜSSE / СОЕДИНЕНИЯ: SORTIE / OUTLET / AUSTRITT/ ВЫХОД	DIMENSIONS/ DIMENSIONS / ABMESSUNGEN / ГАБАРИТНЫЕ РАЗМЕРЫ									POIDS / WEIGHT / GEWICHT / ВЕС
		kW		kcal/h			m³/h		m³/h		kPa						dB(A) 10m		dB		kW		A									A	B	C	E1	E2	E3	F	G	H	
		Δ	Y	Δ	Y	m²	Δ	Y	Δ	Y	Δ	Y	Δ	Y	Δ	Y	Δ	Y	Δ	Y	Δ	Y	Δ	Y	PCS	mm	V/Ph/Hz		dm³	mm		mm									kg
2,5 mm	BE-291AC5-B04	183,3	147,5	157610	126827	636,3	56345	41666	31,8	25,6	67	46	32,7	43,4	D	D	62	56	93	87	5,6	3,4	10,80	5,80	2	910	400/3/50	6	91,4	2x2"	2x2"	1958	1150	2860	1230	-	-	1050	3460	-	638
	BE-291AC5-B05	180,4	180,4	155116	155116	636,3	55073	55073	31,3	31,3	65	65	34,0	34,0	D	D	62	62	93	93	5,3	5,3	8,15	8,15	2	910	400/3/50	4	91,4	2x2"	2x2"	1838	1150	2860	1230	-	-	1050	3460	-	638
	BE-291AD5-B04	200,5	158,2	172399	136027	795,1	54998	40415	34,8	27,5	57	38	35,8	46,5	D	C	62	56	93	87	5,6	3,4	10,80	5,80	2	910	400/3/50	6	109,7	2x2"	2x2"	1958	1150	2860	1230	-	-	1050	3460	-	685
	BE-291AD5-B05	198,1	198,1	170335	170335	795,1	54125	54125	34,4	34,4	56	56	36,7	36,7	D	D	62	62	92	92	5,4	5,4	8,27	8,27	2	910	400/3/50	4	109,7	2x2"	2x2"	1838	1150	2860	1230	-	-	1050	3460	-	685
	BE-291CB5-B04	208,2	168,1	179020	144540	955,1	61535	46233	36,1	29,2	84	58	37,2	49,4	D	C	62	55	93	86	5,6	3,4	10,80	5,80	2	910	400/3/50	6	131,5	2x2"	2x2"	1958	1150	5260	2430	-	-	1050	5860	-	862
	BE-291CB5-B05	199,8	199,8	171797	171797	955,1	58194	58194	34,7	34,7	78	78	40,0	40,0	D	D	62	62	93	93	5,0	5,0	7,69	7,69	2	910	400/3/50	4	131,5	2x2"	2x2"	1838	1150	5260	2430	-	-	1050	5860	-	862
	BE-291CC5-B04	235,4	186,8	202408	160619	1273,5	61001	45735	40,8	32,4	59	39	42,0	54,9	D	C	62	55	93	86	5,6	3,4	10,80	5,80	2	910	400/3/50	6	181,3	2x2 1/2"	2x2 1/2"	1958	1150	5260	2430	-	-	1050	5860	-	956
	BE-291CC5-B05	225,8	225,8	194153	194153	1273,5	57864	57864	39,2	39,2	55	55	44,3	44,3	D	D	62	62	93	93	5,1	5,1	7,74	7,74	2	910	400/3/50	4	181,3	2x2 1/2"	2x2 1/2"	1838	1150	5260	2430	-	-	1050	5860	-	956
	BE-291CD5-B04	253,2	198,0	217713	170249,3	1591,9	60482	45253,8	43,9	34,4	47	30,5	45,2	58,2	C	C	62	55,0	93	86,0	5,6	3,4	10,80	5,8	2	910	400/3/50	6	220,2	2x2 1/2"	2x2 1/2"	1958	1150	5260	2430	-	-	1050	5860	-	1050
	BE-291CD5-B05	242,9	242,9	208856	208856,4	1591,9	57537	57537,5	42,1	42,1	44	43,8	47,6	47,6	C	C	62	62,0	93	92,9	5,1	5,1	7,79	7,8	2	910	400/3/50	4	220,2	2x2 1/2"	2x2 1/2"	1838	1150	5260	2430	-	-	1050	5860	-	1049
	BE-391AB5-B04	237,6	195,2	204299	167841,7	716,3	86922	64566,1	41,2	33,9	75	52,9	28,3	38,3	E	D	64	58,0	95	88,7	8,4	5,1	16,21	8,7	3	910	400/3/50	6	113,2	2x2 1/2"	2x2 1/2"	1958	1150	4060	1230	1200	-	1050	4660	-	851
	BE-391AB5-B05	232,6	232,6	200000	199999,9	716,3	84081	84080,9	40,4	40,4	72	72,2	29,4	29,4	E	E	64	64,0	95	94,6	7,9	7,9	12,02	12,0	3	910	400/3/50	4	113,2	2x2 1/2"	2x2 1/2"	1838	1150	4060	1230	1200	-	1050	4660	-	851
	BE-391AC5-B04	274,9	221,2	236371	190197,7	955,1	84518	62498,9	47,7	38,4	61	41,4	32,7	43,4	D	D	64	58,0	95	89,0	8,4	5,1	16,21	8,7	3	910	400/3/50	6	142,3	2x2 1/2"	2x2 1/2"	1958	1150	4060	1230	1200	-	1050	4660	-	923
	BE-391AC5-B05	270,5	270,5	232588	232588,1	955,1	82610	82609,6	46,9	46,9	59	59,1	33,8	33,8	D	D	64	64,0	95	94,5	8,0	8,0	12,22	12,2	3	910	400/3/50	4	142,3	2x2 1/2"	2x2 1/2"	1838	1150	4060	1230	1200	-	1050	4660	-	923
	BE-391AD5-B04	300,8	237,4	258641	204127,2	1193,9	82496	60622,2	52,2	41,2	51	33,1	35,8	46,5	D	C	64	58,0	95	89,0	8,4	5,1	16,21	8,7	3	910	400/3/50	6	171,5	2x2 1/2"	2x2 1/2"	1958	1150	4060	1230	1200	-	1050	4660	-	995
	BE-391AD5-B05	297,2	297,2	255546	255545,9	1193,9	81187	81187,4	51,6	51,6	49	49,5	36,7	36,7	D	D	64	64,0	94	94,3	8,1	8,1	12,41	12,4	3	910	400/3/50	4	171,5	2x2 1/2"	2x2 1/2"	1838	1150	4060	1230	1200	-	1050	4660	-	994
	BE-391CB5-B04	307,9	248,8	264746	213929,4	1432,7	92302	69349,3	53,5	43,2	39	26,6	36,7	48,8	D	C	64	57,0	95	88,0	8,4	5,1	16,21	8,7	3	910	400/3/50	6	200,7	2x2 1/2"	2x2 1/2"	1958	1150	7660	2430	2400	-	1050	8260	-	1260
	BE-391CB5-B05	295,6	295,6	254170	254170,2	1432,7	87292	87291,6	51,3	51,3	36	36,2	39,4	39,4	D	D	64	64,0	95	95,0	7,5	7,5	11,53	11,5	3	910	400/3/50	4	200,7	2x2 1/2"	2x2 1/2"	1838	1150	7660	2430	2400	-	1050	8260	-	1260
	BE-391CC5-B04	354,4	281,1	304729	241702,4	1909,0	91502	68602,9	61,5	48,8	87	57,5	42,2	55,1	D	C	64	57,0	95	88,0	8,4	5,1	16,21	8,7	3	910	400/3/50	6	255,4	2x2 1/2"	2x2 1/2"	1958	1150	7660	2430	2400	-	1050	8260	-	1393
	BE-391CC5-B05	340,0	340,0	292347	292347,3	1909,0	86796	86796,3	59,0	59,0	81	80,7	44,7	44,7	D	D	64	64,0	95	94,9	7,6	7,6	11,61	11,6	3	910	400/3/50	4	255,4	2x2 1/2"	2x2 1/2"	1838	1150	7660	2430	2400	-	1050	8260	-	1393
	BE-391CD5-B04	381,1	298,0	327687	256233,8	2387,2	90723	67880,7	66,1	51,7	69	44,7	45,4	58,4	C	C	64	57,0	95	88,0	8,4	5,1	16,21	8,7	3	910	400/3/50	6	315,6	2x2 1/2"	2x2 1/2"	1958	1150	7660	2430	2400	-	1050	8260	-	1534
	BE-391CD5-B05	365,6	365,6	314359	314359,3	2387,2	86306	86306,2	63,4	63,4	64	64,4	48,1	48,1	C	C	64	64,0	95	94,9	7,6	7,6	11,68	11,7	3	910	400/3/50	4	315,6	2x2 1/2"	2x2 1/2"	1838	1150	7660	2430	2400	-	1050	8260	-	1534
	BE-491AB5-B04	316,7	260,2	272313	223731,7	955,1	115896	86088,1	55,0	45,1	77	54,2	28,3	38,3	E	D	65	59,0	96	89,7	11,2	6,8	21,60	11,6	4	910	400/3/50	6	142,3	2x2 1/2"	2x2 1/2"	1958	1150	5260	1230	1200	-	1050	5860	-	1112
	BE-491AB5-B05	310,0	310,0	266552	266552,0	955,1	112108	112107,9	53,8	53,8	74	74,0	29,5	29,5	E	E	65	65,0	96	95,6	10,5	10,5	16,02	16,0	4	910	400/3/50	4	142,3	2x2 1/2"	2x2 1/2"	1838	1150	5260	1230	1200	-	1050	5860	-	1112
	BE-491AC5-B04	366,3	294,8	314961	253482,3	1272,7	112690	83331,8	63,6	51,2	66	44,5	32,7	43,4	D	D	65	59,0	96	90,0	11,2	6,8	21,60	11,6	4	910	400/3/50	6	178,8	2x2 1/2"	2x2 1/2"	1958	1150	5260	1230	1200	-	1050	5860	-	1204
	BE-491AC5-B05	360,5	360,5	309974	309974,1	1272,7	110146	110146,1	62,5	62,5	64	63,8	33,7	33,7	D	D	65	65,0	96	95,5	10,7	10,7	16,30	16,3	4	910	400/3/50	4	178,8	2x2 1/2"	2x2 1/2"	1838	1150	5260	1230	1200	-	1050	5860	-	1203
	BE-491AD5-B04	406,3	320,4	349355	275494,3	1591,9	109995	80829,5	70,5	55,6	104	68,0	36,3	47,1	D	C	65	59,0	96	90,0	11,2	6,8	21,60	11,6	4	910	400/3/50	6	229,1	2x3"	2x3"	1958	1150	5260	1230	1200	-	1050	5860	-	1300
	BE-491AD5-B05	401,4	401,4	345142	345141,8	1591,9	108250	108249,8	69,6	69,6	101	101,4	37,2	37,2	D	D	65	65,0	95	95,3	10,8	10,8	16,54	16,5	4	910	400/3/50	4	229,1	2x3"	2x3"	1838	1150	5260	1230	1200	-	1050	5860	-	1300
	BE-491CB5-B04	416,2	336,1	357867	288993,9	1910,3	123070	92465,8	72,2	58,3	78	53,5	37,2	49,4	D	C	65	58,0	96	89,0	11,2	6,8	21,60	11,6	4	910	400/3/50	6	268,0	2x3"	2x3"	1958	1150	10060	2430	2400	-	1050	10660	-	1656
	BE-491CB5-B05	399,5	399,5	343508	343508,1	1910,3	116389	116388,8	69,3	69,3	73	72,8	39,6	39,6	D	D	65	65,0	96	96,0	10,1	10,1	15,37	15,4	4	910	400/3/50	4	268,0	2x3"	2x3"	1838	1150	10060	2430	2400	-	1050	10660	-	1656
	BE-491CC5-B04	470,7	373,4	404729	321066,1	2547,0	122003	91470,5	81,7	64,8	62	41,2	42,0	54,9	D	C	65	58,0	96	89,0	11,2	6,8	21,60	11,6	4	910	400/3/50	6	345,8	2x3"	2x3"	1958	1150	10060	2430	2400	-	1050	10660	-	1840
	BE-491CC5-B05	451,5	451,5	388220	388220,0	2547,0	115728	115728,4	78,3	78,3	58	57,8	44,7	44,7	D	D	65	65,0	96	95,9	10,1	10,1	15,47	15,5	4	910	400/3/50	4	345,8	2x3"	2x3"	1838	1150	10060	2430	2400	-	1050	10660	-	1840
	BE-491CD5-B04	506,2	396,0	435254	340498,6	3183,8	120964	90507,6	87,8	68,7	51	33,0	45,2	58,2	C	C	65	58,0	96	89,0	11,2	6,8	21,60	11,6	4	910	400/3/50	6	423,7	2x3"	2x3"	1958	1150	10060	2430	2400	-	1050	10660	-	2024
	BE-491CD5-B05	485,6	485,6	417541	417540,7	3183,8	115075	115074,9	84,2	84,2	48	47,6	47,6	47,6	C	C	65	65,0	96	95,9	10,2	10,2	15,58	15,6	4	910	400/3/50	4	423,7	2x3"	2x3"	1838	1150	10060	2430	2400	-	1050	10660	-	2024
	BE-591AB5-B04	391,2	321,5	336371	276440,2	1193,9	144870	107610,2	67,9	55,8	47	32,8	27,9	37,8	E	D	66	60,0	97	90,7	14,0	8,5	27,00	14,5	5	910	400/3/50	6	180,4	2x3"	2x3"	1958	1150	6460	1230	1200	-	1050	7060	-	1374
	BE-591AB5-B05	382,9	382,9	329235	329234,7	1193,9	140135	140134,8	66,5	66,5	45	44,8	29,2	29,2	E	E	66	66,0	97	96,6	13,1	13,1	20,03	20,0	5	910	400/3/50	4	180,4	2x3"	2x3"	1838	1150	6460	1230	1200	-	1050	7060	-	1373
	BE-591AC5-B04	452,8	364,7	389338	313585,5	1591,9	140863	104164,7	78,6	63,3	40	27,0	32,3	42,9	D	D	66	60,0	97	91,0	14,0	8,5	27,00	14,5	5	910	400/3/50	6	229,1	2x3"	2x3"	1958	1150	6460	1230	1200	-	1050	7060	-	1491
	BE-591AC5-B05	445,7	445,7	383233	383232,9	1591,9	137683	137682,6	77,3	77,3	39	38,7	33,5	33,5	D	D	66	66,0	97	96,5	13,3	13,3	20,37	20,4	5	910	400/3/50	4	229,1	2x3"	2x3"	1838	1150	6460	1230	1200	-	1050	7060	-	1491
	BE-591AD5-B04	506,4	399,4	435426	343422,1	1989,3	137494	101036,9	87,9	69,3	84	55,2	36,2	47,0	D	C	66	60,0	97	91,0	14,0	8,5	27,00	14,5	5	910	400/3/50	6	300,2	2x4"	2x4"	1958	1150	6460	1230	1200	-	1050	7060	-	1605
	BE-591AD5-B05	500,3	500,3	430180	430180,5	1989,3	135312	135312,3	86,8	86,8	82	82,2	37,1	37,1	D	D	66	66,0	96	96,3	13,5	13,5	20,68	20,7	5	910	400/3/50	4	300,2	2x4"	2x4"	1838	1150	6460	1230	1200	-	1050	7060	-	1605

PAS D'AILETTE / FIN SPACING / LAMELLENABSTAND / ШАГ РЕБРА	MODÈLE KARYER / KARYER MODEL / МОДЕЛЬ KARYER	CAPACITÉ / CAPACITY / LEISTUNG / МОЩНОСТЬ — T ambiante / Tambient / Umgebungstemp/ T окружающей среды: =25°C, ΔT =15°C Su / Water / Wasser / Вода, T entrée, eau / Tinlet, water / Wassereintrittstemp. / T воды на входе : =40°C, TSORTIE, su / Toutlet, water / Wasseraustrittstemp. / T воды на выходе: =35°C				SURFACE TOTALE / TOTAL SURFACE / GESAMTFLÄCHE / ОБЩАЯ ПЛОЩАДЬ	CÔTÉ AIR / AIR SIDE / LUFTSEITE / СТОРОНА ВОЗДУХА — DÉBIT DAIR / AIR FLOW / LUFTMENGE / РАСХОД ВОЗДУХА		CÔTÉ FLUIDE/ FLUID SIDE / MEDIUMSEITE / СТОРОНА ЖИДКОСТИ — DÉBIT DE FLUIDE/ FLUID FLOW / MEDIUMMENGE / РАСХОД ЖИДКОСТИ		CÔTÉ FLUIDE / PRESSURE DROP FLUID SIDE / MEDIUMSEITIGER DRÜCKVERLUST / ПАДЕНИЕ ДАВЛЕНИЯ СО СТОРОНЫ ЖИДКОСТИ		ÉNERGIE / ENERGY / ENERGIE / ЭНЕРГИЯ — TAUX D'EFFICACITÉ ÉNERGÉTIQUE / ENERGY EFFICIENCY RATIO / ENERGIEEFFIZIENZRATE / КЛАСС ЭНЕРГОЭФФЕКТИВНОСТИ		CLASSE D'EFFICACITÉ ÉNERGÉTIQUE / ENERGY EFFICIENCY CLASS / ENERGIEEFFIZIENZKLASSE / КОЭФФИЦИЕНТ ЭНЕРГОЭФФЕКТИВНОСТИ		ACOUSTIQUE / SOUND / SCHALLPEGEL / ЗВУК — NIVEAU DE PRESSION SONORE / SOUND PRESSURE LEVEL / SCHALLDRÜCKPEGEL / УРОВЕНЬ ЗВУКОВОГО ДАВЛЕНИЯ		NIVEAU DE PUISSANCE SONORE / SOUND POWER LEVEL / SCHALLLEISTUNGSPEGEL / УРОВЕНЬ ЗВУКОВОЙ МОЩНОСТИ		INFORMATIONS VENTILATEUR / FAN DATA / LÜFTERDATEN / ДАННЫЕ ВЕНТИЛЯТОРА — PUISSANCE TOTALE / TOTAL POWER / GESAMTLEISTUNG / ОБЩАЯ МОЩНОСТЬ		COURANT TOTAL / TOTAL CURRENT / GESAMTSTROMAUFNAHME / ОБЩИЙ ТОК		NOMBRE DE VENTILATEURS / NUMBER OF FANS / LÜFTERANZAHL / КОЛИЧЕСТВО ВЕНТИЛЯТОРОВ	DIAMÈTRE DU VENTILATEUR / FAN DIAMETER / LÜFTERDURCHMESSER / ДИАМЕТР ВЕНТИЛЯТОРА	MOTEUR / MOTOR / MOTOP	NOMBRE DE PÔLES / NUMBER OF POLES / POLANZAHL / КОЛИЧЕСТВО ПОЛЮСОВ	INFORMATIONS BATTERIE / COIL DATA / WÄRMETAUSCHERDATEN / ДАННЫЕ БАТАРЕИ — VOLUME INTÉRIEUR / INTERNAL VOLUME / INNENVOLUMEN/ ВНУТРЕННИЙ ОБЪЕМ	CONNEXIONS / CONNECTIONS / ANSCHLÜSSE / СОЕДИНЕНИЯ — ENTRÉE / INLET / EINTRITT/ ВХОД	SORTIE / OUTLET / AUSTRITT/ ВЫХОД	DIMENSIONS/ DIMENSIONS / ABMESSUNGEN / ГАБАРИТНЫЕ РАЗМЕРЫ									POIDS / WEIGHT / GEWICHT / ВЕС
		kW		kcal/h			m³/h		m³/h		kPa						dB(A) 10m		dB		kW		A							dm³	mm		A	B	C	E1	E2	E3	F	G	H	kg
		Δ	Y	Δ	Y	m²	Δ	Y	Δ	Y	Δ	Y	Δ	Y	Δ	Y	Δ	Y	Δ	Y	Δ	Y	Δ	Y	PCS	mm	V/Ph/Hz					mm										
2,5 mm	BE-691AB5-B04	475,0	390,1	408426	335425,5	1432,7	173844	129132,2	82,4	67,7	77	54,2	28,3	38,2	E	D	67	61,0	98	91,7	16,8	10,2	32,41	17,4	6	910	400/3/50	6	209,6	2x3"	2x3"	1958	1150	7660	1230	1200	-	1050	8260	-	1634
	BE-691AB5-B05	464,9	464,9	399742	399741,9	1432,7	168162	168161,8	80,7	80,7	74	74,0	29,6	29,6	E	E	67	67,0	98	97,6	15,7	15,7	24,03	24,0	6	910	400/3/50	4	209,6	2x3"	2x3"	1838	1150	7660	1230	1200	-	1050	8260	-	1633
	BE-691AC5-B04	549,5	442,2	472485	380223,5	1910,3	169036	124997,7	95,3	76,7	57	38,6	32,7	43,4	D	D	67	61,0	98	92,0	16,8	10,2	32,41	17,4	6	910	400/3/50	6	292,0	2x4"	2x4"	1958	1150	7660	1230	1200	-	1050	8260	-	1774
	BE-691AC5-B05	540,8	540,8	465004	465004,2	1910,3	165219	165219,1	93,8	93,8	55	55,2	33,8	33,8	D	D	67	67,0	98	97,5	16,0	16,0	24,44	24,4	6	910	400/3/50	4	292,0	2x4"	2x4"	1838	1150	7660	1230	1200	-	1050	8260	-	1774
	BE-691AD5-B04	601,3	474,6	517025	408082,4	2387,8	164993	121244,3	104,4	82,3	47	30,6	35,8	46,5	D	C	67	61,0	98	92,0	16,8	10,2	32,41	17,4	6	910	400/3/50	6	350,4	2x4"	2x4"	1958	1150	7660	1230	1200	-	1050	8260	-	1914
	BE-691AD5-B05	594,1	594,1	510834	510833,9	2387,8	162375	162374,7	103,1	103,1	46	45,6	36,7	36,7	D	D	67	67,0	97	97,3	16,2	16,2	24,81	24,8	6	910	400/3/50	4	350,4	2x4"	2x4"	1838	1150	7660	1230	1200	-	1050	8260	-	1914
	BE-791AB5-B04	531,1	437,0	456664	375752,3	1671,5	202818	150654,2	92,2	75,8	18	12,5	27,1	36,7	E	D	68	61,0	99	92,2	19,6	11,9	37,81	20,3	7	910	400/3/50	6	262,8	2x4"	2x4"	1958	1150	8860	1230	1200	-	1050	9460	-	1901
	BE-791AB5-B05	519,9	519,9	447033	447033,4	1671,5	196189	196188,8	90,2	90,2	17	17,1	28,4	28,4	E	E	67	67,0	98	98,1	18,3	18,3	28,03	28,0	7	910	400/3/50	4	262,8	2x4"	2x4"	1838	1150	8860	1230	1200	-	1050	9460	-	1900
	BE-791AC5-B04	646,3	519,9	555718	447033,4	2228,6	197208	145830,6	112,2	90,2	87	59,3	33,0	43,7	D	D	68	62,0	99	92,5	19,6	11,9	37,81	20,3	7	910	400/3/50	6	330,9	2x4"	2x4"	1958	1150	8860	1230	1200	-	1050	9460	-	2057
	BE-791AC5-B05	636,0	636,0	546861	546861,4	2228,6	192756	192755,7	110,4	110,4	85	84,8	34,0	34,0	D	D	67	67,0	98	98,0	18,7	18,7	28,51	28,5	7	910	400/3/50	4	330,9	2x4"	2x4"	1838	1150	8860	1230	1200	-	1050	9460	-	2056
	BE-791AD5-B04	706,8	557,5	607738	479363,6	2785,8	192492	141451,7	122,6	96,7	71	46,7	36,1	46,8	D	C	68	62,0	99	92,5	19,6	11,9	37,81	20,3	7	910	400/3/50	6	399,0	2x4"	2x4"	1958	1150	8860	1230	1200	-	1050	9460	-	2220
	BE-791AD5-B05	698,4	698,4	600516	600515,7	2785,8	189437	189437,2	121,2	121,2	70	69,7	36,8	36,8	D	D	67	67,0	98	97,8	19,0	19,0	28,95	29,0	7	910	400/3/50	4	399,0	2x4"	2x4"	1838	1150	8860	1230	1200	-	1050	9460	-	2219
	BE-891AB5-B04	614,7	505,5	528547	434651,6	1910,3	231791	172176,3	106,7	87,7	26	18,1	27,4	37,2	E	D	68	62,0	99	92,7	22,4	13,6	43,20	23,2	8	910	400/3/50	6	292,0	2x4"	2x4"	1958	1150	10060	1230	1200	-	1050	10660	-	2161
	BE-891AB5-B05	601,7	601,7	517369	517368,7	1910,3	224216	224215,7	104,4	104,4	25	24,7	28,7	28,7	E	E	68	68,0	99	98,6	21,0	21,0	32,04	32,0	8	910	400/3/50	4	292,0	2x4"	2x4"	1838	1150	10060	1230	1200	-	1050	10660	-	2160
	BE-891AC5-B04	712,2	574,1	612382	493637,0	2547,0	225381	166663,6	123,6	99,6	23	15,5	31,8	42,2	D	D	68	62,0	99	93,0	22,4	13,6	43,20	23,2	8	910	400/3/50	6	369,8	2x4"	2x4"	1958	1150	10060	1230	1200	-	1050	10660	-	2349
	BE-891AC5-B05	701,0	701,0	602751	602751,3	2547,0	220292	220292,2	121,6	121,6	22	22,2	32,9	32,9	D	D	68	68,0	99	98,5	21,3	21,3	32,59	32,6	8	910	400/3/50	4	369,8	2x4"	2x4"	1838	1150	10060	1230	1200	-	1050	10660	-	2348
	BE-891AD5-B04	812,4	640,6	698538	550816,7	3183,8	219990	161659,1	141,0	111,1	103	67,3	36,3	47,1	D	C	68	62,0	99	93,0	22,4	13,6	43,20	23,2	8	910	400/3/50	6	447,7	2x4"	2x4"	1958	1150	10060	1230	1200	-	1050	10660	-	2526
	BE-891AD5-B05	802,6	802,6	690112	690111,6	3183,8	216500	216499,6	139,2	139,2	100	100,5	37,0	37,0	D	D	68	68,0	98	98,3	21,7	21,7	33,08	33,1	8	910	400/3/50	4	447,7	2x4"	2x4"	1838	1150	10060	1230	1200	-	1050	10660	-	2525
	BE-991AB5-B04	698,3	574,0	600430	493551,0	2149,0	260765	193698,3	121,2	99,6	36	25,0	27,7	37,5	E	D	69	62,0	100	93,2	25,2	15,3	48,60	26,1	9	910	400/3/50	6	321,2	2x4"	2x4"	1958	1150	11260	1230	1200	-	1050	11860	-	2421
	BE-991AB5-B05	683,6	683,6	587790	587790,0	2149,0	252243	252242,7	118,6	118,6	34	34,2	29,0	29,0	E	E	68	68,0	99	99,1	23,6	23,6	36,04	36,0	9	910	400/3/50	4	321,2	2x4"	2x4"	1838	1150	11260	1230	1200	-	1050	11860	-	2420
	BE-991AC5-B04	808,7	651,6	695357	560275,0	2865,4	253553	187496,6	140,3	113,1	31	21,2	32,1	42,6	D	D	69	63,0	100	93,5	25,2	15,3	48,60	26,1	9	910	400/3/50	6	408,7	2x4"	2x4"	1958	1150	11260	1230	1200	-	1050	11860	-	2631
	BE-991AC5-B05	795,9	795,9	684351	684350,6	2865,4	247829	247828,7	138,1	138,1	30	30,5	33,2	33,2	D	D	68	68,0	99	99,0	24,0	24,0	36,66	36,7	9	910	400/3/50	4	408,7	2x4"	2x4"	1838	1150	11260	1230	1200	-	1050	11860	-	2631
	BE-991AD5-B04	885,9	700,1	761737	601977,5	3581,7	247489	181866,5	153,7	121,5	22	14,6	35,2	45,8	D	C	69	63,0	100	93,5	25,2	15,3	48,60	26,1	9	910	400/3/50	6	527,0	2x5"	2x5"	1958	1150	11260	1230	1200	-	1050	11860	-	2842
	BE-991AD5-B05	875,4	875,4	752708	752708,3	3581,7	243562	243562,1	151,9	151,9	22	21,8	35,9	35,9	D	D	68	68,0	99	98,8	24,4	24,4	37,22	37,2	9	910	400/3/50	4	527,0	2x5"	2x5"	1838	1150	11260	1230	1200	-	1050	11860	-	2841
	BE-2x191CB5-B04C	188,1	153,0	161737	131556,3	730,7	60631	45391,2	32,6	26,6	59	40,7	33,6	45,0	D	D	62	55,0	93	86,0	5,6	3,4	10,80	5,8	2	910	400/3/50	6	108,4	2x2"	2x2"	2550	2300	2850	2450	-	-	2230	3450	3100	970
	BE-2x191CB5-B04T	200,8	162,6	172657	139810,8	850,1	61187	45908,2	34,8	28,2	105	71,8	35,9	47,8	D	C	62	55,0	93	86,0	5,6	3,4	10,80	5,8	2	910	400/3/50	6	125,9	2x2"	2x2"	2900	2400	2850	2450	-	-	2330	3450	3100	1082
	BE-2x191CB5-B05C	181,5	181,5	156062	156061,9	730,7	57631	57631,5	31,5	31,5	55	55,2	35,6	35,6	D	D	62	62,0	93	92,9	5,1	5,1	7,78	7,8	2	910	400/3/50	4	108,4	2x2"	2x2"	2483	2300	2850	2450	-	-	2230	3450	3100	970
	BE-2x191CB5-B05T	193,1	193,1	166036	166036,1	850,1	57980	57979,8	33,5	33,5	98	97,6	37,9	37,9	D	D	62	62,0	93	92,9	5,1	5,1	7,72	7,7	2	910	400/3/50	4	125,9	2x2"	2x2"	2780	2400	2850	2450	-	-	2330	3450	3100	1082
	BE-2x191CC5-B04C	218,0	174,0	187446	149613,0	974,2	59784	44655,7	37,8	30,2	89	59,4	38,9	51,2	D	C	62	55,0	93	86,0	5,6	3,4	10,80	5,8	2	910	400/3/50	6	152,6	2x2 1/2"	2x2 1/2"	2550	2300	2850	2450	-	-	2230	3450	3100	1048
	BE-2x191CC5-B04T	228,2	181,5	196217	156061,9	1133,4	60552	45317,9	39,6	31,5	74	49,6	40,8	53,4	D	C	62	55,0	93	86,0	5,6	3,4	10,80	5,8	2	910	400/3/50	6	177,0	2x2 1/2"	2x2 1/2"	2900	2400	2850	2450	-	-	2330	3450	3100	1173
	BE-2x191CC5-B05C	210,6	210,6	181083	181083,4	974,2	57124	57123,8	36,6	36,6	83	83,3	41,3	41,3	D	D	62	62,0	93	92,8	5,1	5,1	7,85	7,9	2	910	400/3/50	4	152,6	2x2 1/2"	2x2 1/2"	2483	2300	2850	2450	-	-	2230	3450	3100	1048
	BE-2x191CC5-B05T	219,4	219,4	188650	188650,0	1133,4	57581	57581,4	38,1	38,1	69	69,5	43,0	43,0	D	D	62	62,0	93	92,9	5,1	5,1	7,78	7,8	2	910	400/3/50	4	177,0	2x2 1/2"	2x2 1/2"	2780	2400	2850	2450	-	-	2330	3450	3100	1173
	BE-2x191CD5-B05C	228,5	228,5	196475	196474,6	1217,8	56625	56624,6	39,6	39,6	66	66,4	43,9	43,9	D	D	62	62,0	93	92,7	5,2	5,2	7,93	7,9	2	910	400/3/50	4	181,8	2x2 1/2"	2x2 1/2"	2483	2300	2850	2450	-	-	2230	3450	3100	1126
	BE-2x191CD5-B05T	238,6	238,6	205159	205159,0	1416,8	57188	57188,1	41,4	41,4	100	99,6	46,8	46,8	C	C	62	62,0	93	92,8	5,1	5,1	7,85	7,9	2	910	400/3/50	4	211,1	2x2 1/2"	2x2 1/2"	2780	2400	2850	2450	-	-	2330	3450	3100	1264
	BE-2x291AB5-B04C	278,6	229,6	239553	197420,4	730,7	110729	81528,8	48,4	39,8	104	73,6	24,9	33,8	E	D	65	59,0	96	90,0	11,2	6,8	21,60	11,6	4	910	400/3/50	6	123,5	2x2 1/2"	2x2 1/2"	2550	2300	2850	1250	-	-	2230	3450	3100	1212
	BE-2x291AB5-B04T	300,1	247,0	258039	212381,7	850,1	113785	84267,9	52,1	42,9	92	65,4	26,8	36,3	E	D	65	59,0	96	90,0	11,2	6,8	21,60	11,6	4	910	400/3/50	6	143,0	2x2 1/2"	2x2 1/2"	2900	2400	2850	1250	-	-	2330	3450	3100	1359
	BE-2x291AB5-B05C	275,6	275,6	236973	236973,3	730,7	108791	108790,8	47,8	47,8	102	101,7	25,5	25,5	E	E	65	65,0	95	95,4	10,8	10,8	16,47	16,5	4	910	400/3/50	4	123,5	2x2 1/2"	2x2 1/2"	2483	2300	2850	1250	-	-	2230	3450	3100	1212
	BE-2x291AB5-B05T	295,2	295,2	253826	253826,2	850,1	110828	110827,7	51,2	51,2	90	89,8	27,8	27,8	E	E	65	65,0	96	95,5	10,6	10,6	16,20	16,2	4	910	400/3/50	4	143,0	2x2 1/2"	2x2 1/2"	2780	2400	2850	1250	-	-	2330	3450	3100	1358
	BE-2x291AC5-B04C	324,5	261,1	279020	224505,5	974,2	106762	77920,8	56,3	45,3	85	58,1	29,0	38,4	E	D	65	59,0	96	90,0	11,2	6,8	21,60	11,6	4	910	400/3/50	6	152,6	2x2 1/2"	2x2 1/2"	2550	2300	2850	1250	-	-	2230	3450	3100	1293
	BE-2x291AC5-B04T	348,4	280,5	299570	241186,5	1133,0	110336	81154,4	60,5	48,7	78	53,0	31,1	41,3	D	D	65	59,0	96	90,0	11,2	6,8	21,60	11,6	4	910	400/3/50	6	175,8	2x2 1/2"	2x2 1/2"	2900	2400	2850	1250	-	-	2330	3450	3100	1451

PAS D'AILETTE / FIN SPACING / LAMELLENABSTAND / ШАГ РЕБРА	MODÈLE KARYER / KARYER MODEL МОДЕЛЬ KARYER	CAPACITÉ / CAPACITY / LEISTUNG / МОЩНОСТЬ				SURFACE TOTALE / TOTAL SURFACE / GESAMTFLÄCHE / ОБЩАЯ ПЛОЩАДЬ	CÔTÉ AIR / AIR SIDE / LUFTSEITE / СТОРОНА ВОЗДУХА		CÔTÉ FLUIDE/ FLUID SIDE / MEDIUMSEITE / СТОРОНА ЖИДКОСТИ				ÉNERGIE / ENERGY / ENERGIE / ЭНЕРГИЯ				ACOUSTIQUE / SOUND / SCHALLPEGEL / ЗВУК				INFORMATIONS VENTILATEUR / FAN DATA / LÜFTERDATEN / ДАННЫЕ ВЕНТИЛЯТОРА								INFORMATIONS BATTERIE / COIL DATA / WÄRMETAUSCHERDATEN / ДАННЫЕ БАТАРЕИ													
		T ambiante / Tambient / Umgebungstemp/ T окружающей среды =25°C ΔT=15°C Su / Water / Wasser / Вода, T entrée, eau / Tinlet, water / Wassereintrittstemp. / T воды на входе = 40°C, TSORTIE, su / Toutlet, water / Wasseraustrittstemp. / T воды на выходе =35°C					DÉBIT D'AIR / AIR FLOW / LUFTMENGE / РАСХОД ВОЗДУХА		DÉBIT DE FLUIDE/ FLUID FLOW / MEDIUMMENGE / РАСХОД ЖИДКОСТИ		CÔTÉ FLUIDE / PRESSURE DROP FLUID SIDE / MEDIUMSEITIGER DRUCKVERLUST / ПАДЕНИЕ ДАВЛЕНИЯ СО СТОРОНЫ ЖИДКОСТИ		TAUX D'EFFICACITÉ ÉNERGÉTIQUE / ENERGY EFFICIENCY RATIO / ENERGIEEFFIZIENZRATE / КЛАСС ЭНЕРГОЭФФЕКТИВНОСТИ		CLASSE D'EFFICACITÉ ÉNERGÉTIQUE / ENERGY EFFICIENCY CLASS / ENERGIEEFFIZIENZKLASSE / КОЭФФИЦИЕНТ ЭНЕРГОЭФФЕКТИВНОСТИ		NIVEAU DE PRESSION SONORE / SOUND PRESSURE LEVEL / SCHALLDRUCKPEGEL / УРОВЕНЬ ЗВУКОВОГО ДАВЛЕНИЯ		NIVEAU DE PUISSANCE SONORE / SOUND POWER LEVEL / SCHALLLEISTUNGSPEGEL / УРОВЕНЬ ЗВУКОВОЙ МОЩНОСТИ		PUISSANCE TOTALE / TOTAL POWER / GESAMTLEISTUNG / ОБЩАЯ МОЩНОСТЬ		COURANT TOTAL / TOTAL CURRENT / GESAMTSTROMAUFNAHME / ОБЩИЙ ТОК		NOMBRE DE VENTILATEURS / NUMBER OF FANS / LÜFTERANZAHL / КОЛИЧЕСТВО ВЕНТИЛЯТОРОВ	DIAMÈTRE DU VENTILATEUR / FAN DIAMETER / LÜFTERDURCHMESSER / ДИАМЕТР ВЕНТИЛЯТОРА	MOTEUR / MOTOR / MOTOR / МОТОР	NOMBRE DE PÔLES / NUMBER OF POLES / POLANZAHL / КОЛИЧЕСТВО ПОЛЮСОВ	VOLUME INTÉRIEUR / INTERNAL VOLUME / INNENVOLUMEN/ВНУТРЕННИЙ ОБЪЕМ	CONNEXIONS / CONNECTIONS / ANSCHLÜSSE / СОЕДИНЕНИЯ: ENTRÉE / INLET / EINTRITT/ ВХОД	CONNEXIONS / CONNECTIONS / ANSCHLÜSSE / СОЕДИНЕНИЯ: SORTIE / OUTLET / AUSTRITT/ ВЫХОД	DIMENSIONS/ DIMENSIONS / ABMESSUNGEN / ГАБАРИТНЫЕ РАЗМЕРЫ									POIDS / WEIGHT / GEWICHT / ВЕС
		kW		kcal/h			m³/h		m³/h		kPa						dB(A) 10m		dB		kW		A									A	B	C	E1	E2	E3	F	G	H	
		Δ	Y	Δ	Y	m²	Δ	Y	Δ	Y	Δ	Y	Δ	Y	Δ	Y	Δ	Y	Δ	Y	Δ	Y	Δ	Y	PCS	mm	V/Ph/Hz		dm³	mm		mm									kg
2,5 mm	BE-2x291AC5-B05C	322,7	322,7	277472	277472,0	974,2	105911	105911,1	56,0	56,0	85	84,7	29,3	29,3	E	E	64	64,0	95	95,2	11,0	11,0	16,83	16,8	4	910	400/3/50	4	152,6	2x2 1/2"	2x2 1/2"	2483	2300	2850	1250	-	-	2230	3450	3100	1293
	BE-2x291AC5-B05T	344,4	344,4	296131	296130,6	1133,0	108502	108502,2	59,8	59,8	76	76,4	31,9	31,9	D	D	65	65,0	95	95,4	10,8	10,8	16,51	16,5	4	910	400/3/50	4	175,8	2x2 1/2"	2x2 1/2"	2780	2400	2850	1250	-	-	2330	3450	3100	1451
	BE-2x291AD5-B05C	356,1	356,1	306191	306190,8	1217,8	103179	103178,6	61,8	61,8	72	71,7	31,8	31,8	D	D	64	64,0	95	95,1	11,2	11,2	17,15	17,2	4	910	400/3/50	4	181,8	2x2 1/2"	2x2 1/2"	2483	2300	2850	1250	-	-	2230	3450	3100	1373
	BE-2x291AD5-B05T	379,2	379,2	326053	326053,2	1415,9	106270	106270,3	65,8	65,8	60	59,9	34,5	34,5	D	D	64	64,0	95	95,2	11,0	11,0	16,79	16,8	4	910	400/3/50	4	222,8	2x3"	2x3"	2780	2400	2850	1250	-	-	2330	3450	3100	1543
	BE-2x291CB5-B04C	381,3	310,0	327859	266552,0	1461,3	121261	90782,4	66,2	53,8	111	76,9	34,0	45,6	D	C	65	58,0	96	89,0	11,2	6,8	21,60	11,6	4	910	400/3/50	6	223,5	2x3"	2x3"	2550	2300	5250	2450	-	-	2230	5850	5500	1657
	BE-2x291CB5-B04T	401,3	325,0	345056	279449,6	1700,1	122374	91816,3	69,7	56,4	95	65,1	35,8	47,8	D	C	65	58,0	96	89,0	11,2	6,8	21,60	11,6	4	910	400/3/50	6	259,3	2x3"	2x3"	2900	2400	5250	2450	-	-	2330	5850	5500	1842
	BE-2x291CB5-B05C	368,0	368,0	316423	316423,0	1461,3	115263	115262,9	63,9	63,9	104	104,1	36,1	36,1	D	D	65	65,0	96	95,9	10,2	10,2	15,55	15,6	4	910	400/3/50	4	223,5	2x3"	2x3"	2483	2300	5250	2450	-	-	2230	5850	5500	1656
	BE-2x291CB5-B05T	386,1	386,1	331986	331986,2	1700,1	115960	115959,6	67,0	67,0	88	88,3	38,2	38,2	D	D	65	65,0	96	95,9	10,1	10,1	15,44	15,4	4	910	400/3/50	4	259,3	2x3"	2x3"	2780	2400	5250	2450	-	-	2330	5850	5500	1842
	BE-2x291CC5-B04C	435,7	347,8	374634	299054,1	1948,4	119568	89311,4	75,6	60,3	88	59,0	38,9	51,1	D	C	65	58,0	96	89,0	11,2	6,8	21,60	11,6	4	910	400/3/50	6	281,9	2x3"	2x3"	2550	2300	5250	2450	-	-	2230	5850	5500	1808
	BE-2x291CC5-B04T	456,1	362,8	392175	311951,8	2266,8	121103	90635,8	79,1	62,9	75	50,1	40,7	53,4	D	C	65	58,0	96	89,0	11,2	6,8	21,60	11,6	4	910	400/3/50	6	327,4	2x3"	2x3"	2900	2400	5250	2450	-	-	2330	5850	5500	2019
	BE-2x291CC5-B05C	421,0	421,0	361995	361994,7	1948,4	114248	114247,6	73,1	73,1	83	82,8	40,9	40,9	D	D	65	65,0	96	95,8	10,3	10,3	15,70	15,7	4	910	400/3/50	4	281,9	2x3"	2x3"	2483	2300	5250	2450	-	-	2230	5850	5500	1808
	BE-2x291CC5-B05T	438,7	438,7	377214	377214,0	2266,8	115163	115162,8	76,1	76,1	70	70,3	43,0	43,0	D	D	65	65,0	96	95,9	10,2	10,2	15,56	15,6	4	910	400/3/50	4	327,4	2x3"	2x3"	2780	2400	5250	2450	-	-	2330	5850	5500	2018
	BE-2x291CD5-B05C	456,8	456,8	392777	392777,2	2435,5	113249	113249,1	79,2	79,2	68	67,6	43,9	43,9	D	D	65	65,0	96	95,7	10,4	10,4	15,86	15,9	4	910	400/3/50	4	340,3	2x3"	2x3"	2483	2300	5250	2450	-	-	2230	5850	5500	1960
	BE-2x291CD5-B05T	473,7	473,7	407309	407308,6	2833,5	114376	114376,3	82,2	82,2	58	57,8	46,0	46,0	C	C	65	65,0	96	95,8	10,3	10,3	15,69	15,7	4	910	400/3/50	4	395,5	2x3"	2x3"	2780	2400	5250	2450	-	-	2330	5850	5500	2195
	BE-2x391AB5-B04C	417,7	344,2	359157	295958,6	1096,0	166094	122293,2	72,5	59,7	101	71,7	24,9	33,7	E	D	67	61,0	98	92,0	16,8	10,2	32,41	17,4	6	910	400/3/50	6	179,7	2x3"	2x3"	2550	2300	4050	1250	1200	-	2230	4650	4300	1667
	BE-2x391AB5-B04T	450,0	370,4	386930	318486,6	1275,1	170678	126401,8	78,1	64,3	90	64,0	26,8	36,3	E	D	67	61,0	98	92,0	16,8	10,2	32,41	17,4	6	910	400/3/50	6	208,2	2x3"	2x3"	2900	2400	4050	1250	1200	-	2330	4650	4300	1867
	BE-2x391AB5-B05C	413,2	413,2	355288	355288,0	1096,0	163186	163186,3	71,7	71,7	99	99,1	25,5	25,5	E	E	67	67,0	97	97,4	16,2	16,2	24,71	24,7	6	910	400/3/50	4	179,7	2x3"	2x3"	2483	2300	4050	1250	1200	-	2230	4650	4300	1667
	BE-2x391AB5-B05T	442,6	442,6	380567	380567,4	1275,1	166242	166241,5	76,8	76,8	88	87,8	27,8	27,8	E	E	67	67,0	98	97,5	15,9	15,9	24,30	24,3	6	910	400/3/50	4	208,2	2x3"	2x3"	2780	2400	4050	1250	1200	-	2330	4650	4300	1866
	BE-2x391AC5-B04C	486,5	391,5	418315	336629,3	1461,3	160143	116881,1	84,4	68,0	84	57,1	29,0	38,4	E	D	67	61,0	98	92,0	16,8	10,2	32,41	17,4	6	910	400/3/50	6	223,5	2x3"	2x3"	2550	2300	4050	1250	1200	-	2230	4650	4300	1786
	BE-2x391AC5-B04T	522,5	420,6	449269	361650,8	1700,1	165505	121731,6	90,7	73,0	68	46,1	31,1	41,2	D	D	67	61,0	98	92,0	16,8	10,2	32,41	17,4	6	910	400/3/50	6	297,7	2x4"	2x4"	2900	2400	4050	1250	1200	-	2330	4650	4300	2005
	BE-2x391AC5-B05C	483,9	483,9	416079	416079,0	1461,3	158867	158866,6	84,0	84,0	83	83,2	29,3	29,3	E	E	66	66,0	97	97,2	16,5	16,5	25,25	25,3	6	910	400/3/50	4	223,5	2x3"	2x3"	2483	2300	4050	1250	1200	-	2230	4650	4300	1785
	BE-2x391AC5-B05T	516,5	516,5	444110	444109,9	1700,1	162753	162753,3	89,6	89,6	66	66,3	31,9	31,9	D	D	67	67,0	97	97,4	16,2	16,2	24,77	24,8	6	910	400/3/50	4	297,7	2x4"	2x4"	2780	2400	4050	1250	1200	-	2330	4650	4300	2005
	BE-2x391AD5-B05C	534,0	534,0	459157	459157,2	1826,6	154768	154767,8	92,7	92,7	63	62,6	31,8	31,8	D	D	66	66,0	97	97,1	16,8	16,8	25,72	25,7	6	910	400/3/50	4	301,1	2x4"	2x4"	2483	2300	4050	1250	1200	-	2230	4650	4300	1904
	BE-2x391AD5-B05T	568,8	568,8	489080	489079,8	2125,1	159405	159405,5	98,7	98,7	55	54,7	34,5	34,5	D	D	66	66,0	97	97,2	16,5	16,5	25,18	25,2	6	910	400/3/50	4	348,8	2x4"	2x4"	2780	2400	4050	1250	1200	-	2330	4650	4300	2143
	BE-2x391CB5-B04C	563,7	458,6	484695	394324,9	2192,0	181892	136173,6	97,8	79,6	49	34,3	33,6	45,0	D	D	67	60,0	98	91,0	16,8	10,2	32,41	17,4	6	910	400/3/50	6	344,9	2x4"	2x4"	2550	2300	7650	2450	2400	-	2230	8250	7900	2335
	BE-2x391CB5-B04T	593,4	481,0	510232	413585,4	2550,2	183561	137724,5	103,0	83,5	43	29,4	35,3	47,2	D	C	67	60,0	98	91,0	16,8	10,2	32,41	17,4	6	910	400/3/50	6	399,9	2x4"	2x4"	2900	2400	7650	2450	2400	-	2330	8250	7900	2594
	BE-2x391CB5-B05C	544,1	544,1	467842	467841,7	2192,0	172894	172894,4	94,4	94,4	46	46,4	35,6	35,6	D	D	67	67,0	98	97,9	15,3	15,3	23,32	23,3	6	910	400/3/50	4	344,9	2x4"	2x4"	2483	2300	7650	2450	2400	-	2230	8250	7900	2334
	BE-2x391CB5-B05T	571,0	571,0	490971	490971,5	2550,2	173939	173939,4	99,1	99,1	40	39,9	37,6	37,6	D	D	67	67,0	98	97,9	15,2	15,2	23,15	23,2	6	910	400/3/50	4	399,9	2x4"	2x4"	2780	2400	7650	2450	2400	-	2330	8250	7900	2593
	BE-2x391CC5-B04C	656,4	523,8	564402	450386,8	2922,6	179352	133967,1	113,9	90,9	115	77,1	39,1	51,4	D	C	67	60,0	98	91,0	16,8	10,2	32,41	17,4	6	910	400/3/50	6	432,4	2x4"	2x4"	2550	2300	7650	2450	2400	-	2230	8250	7900	2559
	BE-2x391CC5-B04T	686,8	546,1	590542	469561,4	3399,0	181655	135953,7	119,1	94,7	98	65,4	40,9	53,5	D	C	67	60,0	98	91,0	16,8	10,2	32,41	17,4	6	910	400/3/50	6	498,4	2x4"	2x4"	2900	2400	7650	2450	2400	-	2330	8250	7900	2850
	BE-2x391CC5-B05C	634,1	634,1	545228	545227,7	2922,6	171371	171371,4	110,0	110,0	108	108,2	41,2	41,2	D	D	67	67,0	98	97,8	15,4	15,4	23,55	23,6	6	910	400/3/50	4	432,4	2x4"	2x4"	2483	2300	7650	2450	2400	-	2230	8250	7900	2558
	BE-2x391CC5-B05T	660,6	660,6	568014	568013,6	3399,0	172744	172744,2	114,6	114,6	92	91,7	43,2	43,2	D	D	67	67,0	98	97,9	15,3	15,3	23,34	23,3	6	910	400/3/50	4	498,4	2x4"	2x4"	2780	2400	7650	2450	2400	-	2330	8250	7900	2849
	BE-2x391CD5-B05C	687,8	687,8	591401	591401,4	3653,3	169874	169873,7	119,3	119,3	87	86,6	44,1	44,1	D	D	67	67,0	98	97,7	15,6	15,6	23,78	23,8	6	910	400/3/50	4	520,0	2x4"	2x4"	2483	2300	7650	2450	2400	-	2230	8250	7900	2783
	BE-2x391CD5-B05T	713,1	713,1	613155	613155,5	4249,6	171564	171564,4	123,7	123,7	73	72,8	46,3	46,3	C	C	67	67,0	98	97,8	15,4	15,4	23,53	23,5	6	910	400/3/50	4	602,3	2x4"	2x4"	2780	2400	7650	2450	2400	-	2330	8250	7900	3113
	BE-2x491AB5-B04C	556,7	458,8	478676	394496,9	1461,3	221458	163057,6	96,6	79,6	96	68,1	24,9	33,7	E	D	68	62,0	99	93,0	22,4	13,6	43,20	23,2	8	910	400/3/50	6	257,3	2x4"	2x4"	2550	2300	5250	1250	2400	-	2230	5850	5500	2132
	BE-2x491AB5-B04T	599,8	493,7	515735	424505,5	1700,1	227571	168535,8	104,1	85,7	85	60,0	26,8	36,3	E	D	68	62,0	99	93,0	22,4	13,6	43,20	23,2	8	910	400/3/50	6	297,7	2x4"	2x4"	2900	2400	5250	1250	2400	-	2330	5850	5500	2385
	BE-2x491AB5-B05C	550,7	550,7	473517	473516,6	1461,3	217582	217581,7	95,6	95,6	94	94,0	25,5	25,5	E	E	68	68,0	98	98,4	21,6	21,6	32,94	32,9	8	910	400/3/50	4	257,3	2x4"	2x4"	2483	2300	5250	1250	2400	-	2230	5850	5500	2131
	BE-2x491AB5-B05T	590,0	590,0	507309	507308,6	1700,1	221655	221655,4	102,4	102,4	82	82,3	27,8	27,8	E	E	68	68,0	99	98,5	21,2	21,2	32,40	32,4	8	910	400/3/50	4	297,7	2x4"	2x4"	2780	2400	5250	1250	2400	-	2330	5850	5500	2384
	BE-2x491AC5-B04C	648,4	521,9	557523	448753,1	1948,4	213524	155841,5	112,5	90,6	78	53,1	28,9	38,4	E	D	68	62,0	99	93,0	22,4	13,6	43,20	23,2	8	910	400/3/50	6	315,7	2x4"	2x4"	2550	2300	5250	1250	2400	-	2230	5850	5500	2289
	BE-2x491AC5-B04T	696,3	560,5	598710	481943,1	2266,0	220673	162308,8	120,8	97,3	70	47,9	31,1	41,2	D	D	68	62,0	99	93,0	22,4	13,6	43,20	23,2	8	910	400/3/50	6	363,4	2x4"	2x4"	2900	2400	5250	1250	2400	-	2330	5850	5500	2565

PAS D'AILETTE / FIN SPACING / LAMELLENABSTAND / ШАГ РЕБРА	MODÈLE KARYER / KARYER MODEL / МОДЕЛЬ KARYER	CAPACITÉ / CAPACITY / LEISTUNG / МОЩНОСТЬ: T ambiante / Tambient / Umgebungstemp/ T окружающей среды =25°C; ΔT=15°C Su / Water / Wasser / Вода, T entrée, eau / Tinlet, water / Wassereintrittstemp. / T воды на входе = 40°C, TSORTIE, su / Toutlet, water / Wasseraustrittstemp. / T воды на выходе =35°C				SURFACE TOTALE / TOTAL SURFACE / GESAMTFLÄCHE / ОБЩАЯ ПЛОЩАДЬ	CÔTÉ AIR / AIR SIDE / LUFTSEITE / СТОРОНА ВОЗДУХА: DÉBIT D'AIR / AIR FLOW / LUFTMENGE / РАСХОД ВОЗДУХА		CÔTÉ FLUIDE/ FLUID SIDE / MEDIUMSEITE / СТОРОНА ЖИДКОСТИ: DÉBIT DE FLUIDE/ FLUID FLOW / MEDIUMMENGE / РАСХОД ЖИДКОСТИ		CÔTÉ FLUIDE / PRESSURE DROP FLUID SIDE / MEDIUMSEITIGER DRUCKVERLUST / ПАДЕНИЕ ДАВЛЕНИЯ СО СТОРОНЫ ЖИДКОСТИ		ÉNERGIE / ENERGY / ENERGIE / ЭНЕРГИЯ: TAUX D'EFFICACITÉ ÉNERGÉTIQUE / ENERGY EFFICIENCY RATIO / ENERGIEEFFIZIENZRATE / КЛАСС ЭНЕРГОЭФФЕКТИВНОСТИ		CLASSE D'EFFICACITÉ ÉNERGÉTIQUE / ENERGY EFFICIENCY CLASS / ENERGIEEFFIZIENZKLASSE / КОЭФФИЦИЕНТ ЭНЕРГОЭФФЕКТИВНОСТИ		ACOUSTIQUE / SOUND / SCHALLPEGEL / ЗВУК: NIVEAU DE PRESSION SONORE / SOUND PRESSURE LEVEL / SCHALLDRUCKPEGEL / УРОВЕНЬ ЗВУКОВОГО ДАВЛЕНИЯ		NIVEAU DE PUISSANCE SONORE / SOUND POWER LEVEL / SCHALLLEISTUNGSPEGEL / УРОВЕНЬ ЗВУКОВОЙ МОЩНОСТИ		INFORMATIONS VENTILATEUR / FAN DATA / LÜFTERDATEN / ДАННЫЕ ВЕНТИЛЯТОРА: PUISSANCE TOTALE / TOTAL POWER / GESAMTLEISTUNG / ОБЩАЯ МОЩНОСТЬ		COURANT TOTAL / TOTAL CURRENT / GESAMTSTROMAUFNAHME / ОБЩИЙ ТОК		NOMBRE DE VENTILATEURS / NUMBER OF FANS / LÜFTERANZAHL / КОЛИЧЕСТВО ВЕНТИЛЯТОРОВ	DIAMÈTRE DU VENTILATEUR / FAN DIAMETER / LÜFTERDURCHMESSER / ДИАМЕТР ВЕНТИЛЯТОРА	MOTEUR / MOTOR / МОТОР	NOMBRE DE PÔLES / NUMBER OF POLES / POLANZAHL / КОЛИЧЕСТВО ПОЛЮСОВ	INFORMATIONS BATTERIE / COIL DATA / WÄRMETAUSCHERDATEN / ДАННЫЕ БАТАРЕИ: VOLUME INTÉRIEUR / INTERNAL VOLUME / INNENVOLUMEN/ВНУТРЕННИЙ ОБЪЕМ	CONNEXIONS / CONNECTIONS / ANSCHLÜSSE / СОЕДИНЕНИЯ: ENTRÉE / INLET / EINTRITT/ ВХОД	SORTIE / OUTLET / AUSTRITT/ ВЫХОД	DIMENSIONS/ DIMENSIONS / ABMESSUNGEN / ГАБАРИТНЫЕ РАЗМЕРЫ									POIDS / WEIGHT / GEWICHT / ВЕС
		kW		kcal/h			m³/h		m³/h		kPa						dB(A) 10m		dB		kW		A									A	B	C	E1	E2	E3	F	G	H	
		Δ	Y	Δ	Y	m²	Δ	Y	Δ	Y	Δ	Y	Δ	Y	Δ	Y	Δ	Y	Δ	Y	Δ	Y	Δ	Y	PCS	mm	V/Ph/Hz		dm³	mm		mm									kg
2,5 mm	BE-2x491AC5-B05C	645,0	645,0	554600	554600,0	1948,4	211822	211822,1	111,9	111,9	77	77,3	29,3	29,3	E	E	67	67,0	98	98,2	22,0	22,0	33,66	33,7	8	910	400/3/50	4	315,7	2x4"	2x4"	2483	2300	5250	1250	2400	-	2230	5850	5500	2288
	BE-2x491AC5-B05T	688,3	688,3	591831	591831,3	2266,0	217004	217004,5	119,4	119,4	69	69,0	31,9	31,9	D	D	68	68,0	98	98,4	21,6	21,6	33,02	33,0	8	910	400/3/50	4	363,4	2x4"	2x4"	2780	2400	5250	1250	2400	-	2330	5850	5500	2564
	BE-2x491AD5-B05C	711,8	711,8	612038	612037,7	2435,5	206357	206357,1	123,5	123,5	65	64,6	31,6	31,6	D	D	67	67,0	98	98,1	22,5	22,5	34,29	34,3	8	910	400/3/50	4	374,1	2x4"	2x4"	2483	2300	5250	1250	2400	-	2230	5850	5500	2445
	BE-2x491AD5-B05T	768,6	768,6	660877	660876,9	2833,5	212541	212540,6	133,4	133,4	120	119,9	34,9	34,9	D	D	67	67,0	98	98,2	22,0	22,0	33,58	33,6	8	910	400/3/50	4	433,9	2x4"	2x4"	2780	2400	5250	1250	2400	-	2330	5850	5500	2748
	BE-2x491CB5-B04C	762,3	619,8	655460	532931,9	2922,6	242523	181564,8	132,3	107,6	109	75,8	34,0	45,6	D	C	68	61,0	99	92,0	22,4	13,6	43,20	23,2	8	910	400/3/50	6	432,4	2x4"	2x4"	2550	2300	10050	2450	4800	-	2230	10650	10300	3021
	BE-2x491CB5-B04T	802,3	649,8	689854	558727,3	3400,2	244749	183632,7	139,3	112,8	94	64,5	35,8	47,8	D	C	68	61,0	99	92,0	22,4	13,6	43,20	23,2	8	910	400/3/50	6	502,0	2x4"	2x4"	2900	2400	10050	2450	4800	-	2330	10650	10300	3352
	BE-2x491CB5-B05C	735,7	735,7	632588	632588,0	2922,6	230526	230525,8	127,7	127,7	103	102,8	36,2	36,2	D	D	68	68,0	99	98,9	20,3	20,3	31,09	31,1	8	910	400/3/50	4	432,4	2x4"	2x4"	2483	2300	10050	2450	4800	-	2230	10650	10300	3020
	BE-2x491CB5-B05T	771,9	771,9	663714	663714,4	3400,2	231919	231919,1	134,0	134,0	88	87,6	38,2	38,2	D	D	68	68,0	99	98,9	20,2	20,2	30,87	30,9	8	910	400/3/50	4	502,0	2x4"	2x4"	2780	2400	10050	2450	4800	-	2330	10650	10300	3351
	BE-2x491CC5-B04C	871,1	695,4	749011	597936,2	3896,8	239136	178622,8	151,2	120,6	88	58,8	38,9	51,1	D	C	68	61,0	99	92,0	22,4	13,6	43,20	23,2	8	910	400/3/50	6	549,2	2x4"	2x4"	2550	2300	10050	2450	4800	-	2230	10650	10300	3320
	BE-2x491CC5-B04T	911,9	725,3	784093	623645,6	4533,6	242206	181271,6	158,2	125,8	69	45,8	40,7	53,3	D	C	68	61,0	99	92,0	22,4	13,6	43,20	23,2	8	910	400/3/50	6	687,1	2x5"	2x5"	2900	2400	10050	2450	4800	-	2330	10650	10300	3700
	BE-2x491CC5-B05C	841,7	841,7	723732	723731,5	3896,8	228495	228495,2	146,1	146,1	83	82,7	40,9	40,9	D	D	68	68,0	99	98,8	20,6	20,6	31,40	31,4	8	910	400/3/50	4	549,2	2x4"	2x4"	2483	2300	10050	2450	4800	-	2230	10650	10300	3319
	BE-2x491CC5-B05T	877,1	877,1	754170	754170,0	4533,6	230326	230325,6	152,2	152,2	64	64,1	43,0	43,0	D	D	68	68,0	99	98,9	20,4	20,4	31,12	31,1	8	910	400/3/50	4	687,1	2x5"	2x5"	2780	2400	10050	2450	4800	-	2330	10650	10300	3699
	BE-2x491CD5-B05C	913,3	913,3	785296	785296,4	4871,1	226498	226498,3	158,4	158,4	61	61,5	43,9	43,9	D	D	68	68,0	99	98,7	20,8	20,8	31,71	31,7	8	910	400/3/50	4	709,0	2x5"	2x5"	2483	2300	10050	2450	4800	-	2230	10650	10300	3618
	BE-2x491CD5-B05T	947,1	947,1	814359	814359,2	5667,0	228753	228752,6	164,3	164,3	51	51,4	46,2	46,2	C	C	68	68,0	99	98,8	20,5	20,5	31,37	31,4	8	910	400/3/50	4	823,3	2x5"	2x5"	2780	2400	10050	2450	4800	-	2330	10650	10300	4047
	BE-2x591AB5-B04C	687,3	566,7	590971	487274,2	1826,6	276823	203822,0	119,3	98,4	60	42,5	24,5	33,3	E	D	69	63,0	100	94,0	28,0	17,0	54,00	29,0	10	910	400/3/50	6	301,1	2x4"	2x4"	2550	2300	6450	1250	3600	-	2230	7050	6700	2588
	BE-2x591AB5-B04T	740,6	609,9	636801	524419,5	2125,1	284463	210669,7	128,6	105,8	54	38,4	26,5	35,9	E	D	69	63,0	100	94,0	28,0	17,0	54,00	29,0	10	910	400/3/50	6	348,8	2x4"	2x4"	2900	2400	6450	1250	3600	-	2330	7050	6700	2894
	BE-2x591AB5-B05C	679,9	679,9	584609	584608,6	1826,6	271977	271977,1	118,0	118,0	59	58,9	25,2	25,2	E	E	69	69,0	99	99,4	27,0	27,0	41,18	41,2	10	910	400/3/50	4	301,1	2x4"	2x4"	2483	2300	6450	1250	3600	-	2230	7050	6700	2587
	BE-2x591AB5-B05T	728,5	728,5	626397	626397,1	2125,1	277069	277069,2	126,4	126,4	53	52,8	27,5	27,5	E	E	69	69,0	100	99,5	26,5	26,5	40,50	40,5	10	910	400/3/50	4	348,8	2x4"	2x4"	2780	2400	6450	1250	3600	-	2330	7050	6700	2893
	BE-2x591AC5-B04C	801,0	645,1	688736	554686,0	2435,5	266905	194801,9	139,0	111,9	51	34,7	28,6	37,9	E	D	69	63,0	100	94,0	28,0	17,0	54,00	29,0	10	910	400/3/50	6	374,1	2x4"	2x4"	2550	2300	6450	1250	3600	-	2230	7050	6700	2783
	BE-2x591AC5-B04T	860,5	693,2	739897	596044,6	2833,5	275841	202886,0	149,3	120,3	47	32,0	30,7	40,8	D	D	69	63,0	100	94,0	28,0	17,0	54,00	29,0	10	910	400/3/50	6	433,9	2x4"	2x4"	2900	2400	6450	1250	3600	-	2330	7050	6700	3121
	BE-2x591AC5-B05C	796,7	796,7	685039	685038,5	2435,5	264778	264777,6	138,3	138,3	51	50,7	28,9	28,9	E	E	68	68,0	99	99,2	27,6	27,6	42,08	42,1	10	910	400/3/50	4	374,1	2x4"	2x4"	2483	2300	6450	1250	3600	-	2230	7050	6700	2782
	BE-2x591AC5-B05T	850,7	850,7	731470	731470,1	2833,5	271256	271255,6	147,6	147,6	46	46,2	31,5	31,5	D	D	69	69,0	99	99,4	27,0	27,0	41,27	41,3	10	910	400/3/50	4	433,9	2x4"	2x4"	2780	2400	6450	1250	3600	-	2330	7050	6700	3120
	BE-2x591AD5-B05C	879,8	879,8	756492	756491,6	3044,4	257946	257946,4	152,7	152,7	38	38,0	31,3	31,3	D	D	68	68,0	99	99,1	28,1	28,1	42,86	42,9	10	910	400/3/50	4	490,1	2x5"	2x5"	2483	2300	6450	1250	3600	-	2230	7050	6700	2977
	BE-2x591AD5-B05T	957,8	957,8	823560	823559,5	3541,4	265676	265675,8	166,2	166,2	97	97,4	34,8	34,8	D	D	68	68,0	99	99,2	27,5	27,5	41,97	42,0	10	910	400/3/50	4	566,4	2x5"	2x5"	2780	2400	6450	1250	3600	-	2330	7050	6700	3342
	BE-2x691AB5-B04C	834,8	688,0	717799	591573,4	2192,0	332187	244586,4	144,9	119,4	94	66,5	24,8	33,7	E	D	70	64,0	101	95,0	33,6	20,4	64,81	34,8	12	910	400/3/50	6	388,0	2x5"	2x5"	2550	2300	7650	1250	1200	2400	2230	8250	7900	3230
	BE-2x691AB5-B04T	899,4	740,3	773345	636543,3	2550,2	341356	252803,7	156,1	128,5	83	58,6	26,8	36,3	E	D	70	64,0	101	95,0	33,6	20,4	64,81	34,8	12	910	400/3/50	6	448,8	2x5"	2x5"	2900	2400	7650	1250	1200	2400	2330	8250	7900	3596
	BE-2x691AB5-B05C	825,8	825,8	710060	710060,0	2192,0	326373	326372,5	143,3	143,3	92	91,8	25,5	25,5	E	E	70	70,0	100	100,4	32,4	32,4	49,41	49,4	12	910	400/3/50	4	388,0	2x5"	2x5"	2483	2300	7650	1250	1200	2400	2230	8250	7900	3229
	BE-2x691AB5-B05T	884,7	884,7	760705	760704,9	2550,2	332483	332483,1	153,5	153,5	80	80,3	27,8	27,8	E	E	70	70,0	101	100,5	31,8	31,8	48,60	48,6	12	910	400/3/50	4	448,8	2x5"	2x5"	2780	2400	7650	1250	1200	2400	2330	8250	7900	3595
	BE-2x691AC5-B04C	972,4	782,6	836113	672914,7	2922,6	320287	233762,3	168,7	135,8	76	51,8	28,9	38,4	E	D	70	64,0	101	95,0	33,6	20,4	64,81	34,8	12	910	400/3/50	6	475,5	2x5"	2x5"	2550	2300	7650	1250	1200	2400	2230	8250	7900	3463
	BE-2x691AC5-B04T	1044,4	840,8	898022	722957,7	3400,2	331009	243463,2	181,2	145,9	68	46,0	31,1	41,2	D	D	70	64,0	101	95,0	33,6	20,4	64,81	34,8	12	910	400/3/50	6	550,9	2x5"	2x5"	2900	2400	7650	1250	1200	2400	2330	8250	7900	3867
	BE-2x691AC5-B05C	967,2	967,2	831642	831642,1	2922,6	317733	317733,2	167,8	167,8	75	75,4	29,2	29,2	E	E	69	69,0	100	100,2	33,1	33,1	50,49	50,5	12	910	400/3/50	4	475,5	2x5"	2x5"	2483	2300	7650	1250	1200	2400	2230	8250	7900	3462
	BE-2x691AC5-B05T	1032,5	1032,5	887790	887790,0	3400,2	325507	325506,7	179,2	179,2	66	66,2	31,9	31,9	D	D	70	70,0	100	100,4	32,4	32,4	49,53	49,5	12	910	400/3/50	4	550,9	2x5"	2x5"	2780	2400	7650	1250	1200	2400	2330	8250	7900	3866
	BE-2x691AD5-B05C	1067,4	1067,4	917799	917798,6	3653,3	309536	309535,7	185,2	185,2	63	62,8	31,7	31,7	D	D	69	69,0	100	100,1	33,7	33,7	51,43	51,4	12	910	400/3/50	4	563,1	2x5"	2x5"	2483	2300	7650	1250	1200	2400	2230	8250	7900	3694
	BE-2x691AD5-B05T	1136,9	1136,9	977558	977557,8	4250,3	318811	318810,9	197,3	197,3	56	55,6	34,5	34,5	D	D	69	69,0	100	100,2	33,0	33,0	50,36	50,4	12	910	400/3/50	4	653,1	2x5"	2x5"	2780	2400	7650	1250	1200	2400	2330	8250	7900	4137
	BE-2x791AB5-B04C	932,2	769,6	801548	661736,7	2557,3	387552	285350,8	161,8	133,5	24	16,6	23,8	32,3	E	D	71	65,0	102	96,0	39,2	23,8	75,61	40,6	14	910	400/3/50	6	431,8	2x5"	2x5"	2550	2300	8850	1250	1200	3600	2230	9450	9100	3694
	BE-2x791AB5-B04T	1005,0	828,7	864144	712553,6	2975,2	398249	294937,6	174,4	143,8	22	15,6	25,6	34,8	E	D	71	65,0	102	96,0	39,2	23,8	75,61	40,6	14	910	400/3/50	6	499,8	2x5"	2x5"	2900	2400	8850	1250	1200	3600	2330	9450	9100	4115
	BE-2x791AB5-B05C	922,2	922,2	792949	792949,1	2557,3	380768	380767,9	160,0	160,0	23	23,1	24,5	24,5	E	E	71	71,0	101	101,4	37,7	37,7	57,65	57,7	14	910	400/3/50	4	431,8	2x5"	2x5"	2483	2300	8850	1250	1200	3600	2230	9450	9100	3693
	BE-2x791AB5-B05T	988,7	988,7	850129	850128,8	2975,2	387897	387896,9	171,6	171,6	21	21,5	26,6	26,6	E	E	71	71,0	102	101,5	37,1	37,1	56,69	56,7	14	910	400/3/50	4	499,8	2x5"	2x5"	2780	2400	8850	1250	1200	3600	2330	9450	9100	4114
	BE-2x791AC5-B04C	1144,0	920,3	983663	791315,4	3409,7	373668	272722,7	198,5	159,7	117	79,5	29,2	38,7	E	D	71	65,0	102	96,0	39,2	23,8	75,61	40,6	14	910	400/3/50	6	533,9	2x5"	2x5"	2550	2300	8850	1250	1200	3600	2230	9450	9100	3955
	BE-2x791AC5-B04T	1228,5	988,5	1056320	849956,8	3966,9	386177	284040,4	213,2	171,5	103	70,3	31,3	41,5	D	D	71	65,0	102	96,0	39,2	23,8	75,61	40,6	14	910	400/3/50	6	619,0	2x5"	2x5"	2900	2400	8850	1250	1200	3600	2330	9450	9100	4419

PAS D'AILETTE / FIN SPACING / LAMELLENABSTAND / ШАГ РЕБРА	MODÈLE KARYER / KARYER MODEL / МОДЕЛЬ KARYER	CAPACITÉ / CAPACITY / LEISTUNG / МОЩНОСТЬ — T ambiante / Tambient / Umgebungstemp/ Т окружающей среды: =25°C, ΔT =15°C Su / Water / Wasser / Вода, T entrée, eau / Tinlet, water / Wassereintrittstemp. / Т воды на входе : =40°C, TSORTIE, su / Toutlet, water / Wasseraustrittstemp. / Т воды на выходе: =35°C				SURFACE TOTALE / TOTAL SURFACE / GESAMTFLÄCHE / ОБЩАЯ ПЛОЩАДЬ	CÔTÉ AIR / AIR SIDE / LUFTSEITE / СТОРОНА ВОЗДУХА — DÉBIT DAIR / AIR FLOW / LUFTMENGE / РАСХОД ВОЗДУХА		CÔTÉ FLUIDE/ FLUID SIDE / MEDIUMSEITE / СТОРОНА ЖИДКОСТИ — DÉBIT DE FLUIDE/ FLUID FLOW / MEDIUMMENGE / РАСХОД ЖИДКОСТИ		CÔTÉ FLUIDE / PRESSURE DROP FLUID SIDE / MEDIUMSEITIGER DRÜCKVERLUST / ПАДЕНИЕ ДАВЛЕНИЯ СО СТОРОНЫ ЖИДКОСТИ		ÉNERGIE / ENERGY / ENERGIE / ЭНЕРГИЯ — TAUX D'EFFICACITÉ ÉNERGÉTIQUE / ENERGY EFFICIENCY RATIO / ENERGIEEFFIZIENZRATE / КЛАСС ЭНЕРГОЭФФЕКТИВНОСТИ		CLASSE D'EFFICACITÉ ÉNERGÉTIQUE / ENERGY EFFICIENCY CLASS / ENERGIEEFFIZIENZKLASSE / КОЭФФИЦИЕНТ ЭНЕРГОЭФФЕКТИВНОСТИ		ACOUSTIQUE / SOUND / SCHALLPEGEL / ЗВУК — NIVEAU DE PRESSION SONORE / SOUND PRESSURE LEVEL / SCHALLDRUCKPEGEL / УРОВЕНЬ ЗВУКОВОГО ДАВЛЕНИЯ		NIVEAU DE PUISSANCE SONORE / SOUND POWER LEVEL / SCHALLLEISTUNGSPEGEL / УРОВЕНЬ ЗВУКОВОЙ МОЩНОСТИ		INFORMATIONS VENTILATEUR / FAN DATA / LÜFTERDATEN / ДАННЫЕ ВЕНТИЛЯТОРА — PUISSANCE TOTALE / TOTAL POWER / GESAMTLEISTUNG / ОБЩАЯ МОЩНОСТЬ		COURANT TOTAL / TOTAL CURRENT / GESAMTSTROMAUFNAHME / ОБЩИЙ ТОК		NOMBRE DE VENTILATEURS / NUMBER OF FANS / LÜFTERANZAHL / КОЛИЧЕСТВО ВЕНТИЛЯТОРОВ	DIAMÈTRE DU VENTILATEUR / FAN DIAMETER / LÜFTERDURCHMESSER / ДИАМЕТР ВЕНТИЛЯТОРА	MOTEUR / MOTOR / MOTOP	NOMBRE DE PÔLES / NUMBER OF POLES / POLANZAHL / КОЛИЧЕСТВО ПОЛЮСОВ	INFORMATIONS BATTERIE / COIL DATA / WÄRMETAUSCHERDATEN / ДАННЫЕ БАТАРЕИ — VOLUME INTÉRIEUR / INTERNAL VOLUME / INNENVOLUMEN/ ВНУТРЕННИЙ ОБЪЕМ	CONNEXIONS / CONNECTIONS / ANSCHLÜSSE / СОЕДИНЕНИЯ — ENTRÉE / INLET / EINTRITT/ ВХОД	SORTIE / OUTLET / AUSTRITT/ ВЫХОД	DIMENSIONS/ DIMENSIONS / ABMESSUNGEN / ГАБАРИТНЫЕ РАЗМЕРЫ									POIDS / WEIGHT / GEWICHT / ВЕС
		kW		kcal/h			m³/h		m³/h		kPa						dB(A) 10m		dB		kW		A																
		Δ	Y	Δ	Y	m²	Δ	Y	Δ	Y	Δ	Y	Δ	Y	Δ	Y	Δ	Y	Δ	Y	Δ	Y	Δ	Y	PCS	mm	V/Ph/Hz		dm³	mm		A	B	C	E1	E2	E3	F	G	H	kg
2,5 mm	BE-2x791AC5-B05C	1137,9	1137,9	978418	978417,6	3409,7	370689	370688,7	197,4	197,4	116	115,7	29,5	29,5	E	E	70	70,0	101	101,2	38,6	38,6	58,91	58,9	14	910	400/3/50	4	533,9	2x5"	2x5"	2483	2300	8850	1250	1200	3600	2230	9450	9100	3953
	BE-2x791AC5-B05T	1214,4	1214,4	1044196	1044195,8	3966,9	379758	379757,8	210,7	210,7	101	101,3	32,1	32,1	D	D	71	71,0	101	101,4	37,8	37,8	57,78	57,8	14	910	400/3/50	4	619,0	2x5"	2x5"	2780	2400	8850	1250	1200	3600	2330	9450	9100	4417
	BE-2x791AD5-B05C	1255,2	1255,2	1079277	1079277,4	4262,2	361125	361125,0	217,8	217,8	96	96,0	31,9	31,9	D	D	70	70,0	101	101,1	39,3	39,3	60,00	60,0	14	910	400/3/50	4	636,1	2x5"	2x5"	2483	2300	8850	1250	1200	3600	2230	9450	9100	4224
	BE-2x791AD5-B05T	1336,6	1336,6	1149269	1149268,8	4958,6	371946	371946,1	231,9	231,9	79	79,0	34,7	34,7	D	D	70	70,0	101	101,2	38,5	38,5	58,75	58,8	14	910	400/3/50	4	799,2	2x6"	2x6"	2780	2400	8850	1250	1200	3600	2330	9450	9100	4732
	BE-2x891AB5-B04C	1079,1	890,6	927859	765778,0	2922,6	442916	326115,3	187,3	154,6	34	24,1	24,1	32,7	E	D	72	66,0	103	97,0	44,8	27,2	86,40	46,4	16	910	400/3/50	6	475,5	2x5"	2x5"	2550	2300	10050	1250	2400	-	2230	10650	10300	4158
	BE-2x891AB5-B04T	1163,3	958,7	1000258	824333,4	3400,2	455141	337071,6	201,9	166,4	32	22,4	26,0	35,2	E	D	72	66,0	103	97,0	44,8	27,2	86,40	46,4	16	910	400/3/50	6	550,9	2x5"	2x5"	2900	2400	10050	1250	2400	-	2330	10650	10300	4632
	BE-2x891AB5-B05C	1067,6	1067,6	917971	917970,5	2922,6	435163	435163,3	185,3	185,3	33	33,3	24,8	24,8	E	E	72	72,0	102	102,4	43,1	43,1	65,88	65,9	16	910	400/3/50	4	475,5	2x5"	2x5"	2483	2300	10050	1250	2400	-	2230	10650	10300	4157
	BE-2x891AB5-B05T	1144,3	1144,3	983921	983920,6	3400,2	443311	443310,8	198,6	198,6	31	30,8	27,0	27,0	E	E	72	72,0	103	102,5	42,4	42,4	64,79	64,8	16	910	400/3/50	4	550,9	2x5"	2x5"	2780	2400	10050	1250	2400	-	2330	10650	10300	4631
	BE-2x891AC5-B04C	1258,9	1014,8	1082459	872570,7	3896,8	427049	311683,1	218,5	176,1	26	17,6	28,1	37,3	E	D	72	66,0	103	97,0	44,8	27,2	86,40	46,4	16	910	400/3/50	6	646,0	2x6"	2x6"	2550	2300	10050	1250	2400	-	2230	10650	10300	4469
	BE-2x891AC5-B04T	1353,0	1090,8	1163370	937918,9	4533,6	441346	324617,6	234,8	189,3	24	16,1	30,2	40,1	D	D	72	66,0	103	97,0	44,8	27,2	86,40	46,4	16	910	400/3/50	6	748,1	2x6"	2x6"	2900	2400	10050	1250	2400	-	2330	10650	10300	4995
	BE-2x891AC5-B05C	1252,3	1252,3	1076784	1076783,9	3896,8	423644	423644,2	217,3	217,3	26	25,7	28,4	28,4	E	E	71	71,0	102	102,2	44,1	44,1	67,32	67,3	16	910	400/3/50	4	646,0	2x6"	2x6"	2483	2300	10050	1250	2400	-	2230	10650	10300	4468
	BE-2x891AC5-B05T	1337,6	1337,6	1150129	1150128,7	4533,6	434009	434008,9	232,1	232,1	23	23,3	31,0	31,0	D	D	72	72,0	102	102,4	43,2	43,2	66,03	66,0	16	910	400/3/50	4	748,1	2x6"	2x6"	2780	2400	10050	1250	2400	-	2330	10650	10300	4993
	BE-2x891AD5-B05C	1384,0	1384,0	1190025	1190025,5	4871,1	412714	412714,3	240,2	240,2	22	22,5	30,8	30,8	D	D	71	71,0	102	102,1	44,9	44,9	68,57	68,6	16	910	400/3/50	4	762,7	2x6"	2x6"	2483	2300	10050	1250	2400	-	2230	10650	10300	4779
	BE-2x891AD5-B05T	1536,6	1536,6	1321238	1321237,8	5667,0	425081	425081,2	266,7	266,7	114	114,5	34,9	34,9	D	D	71	71,0	102	102,2	44,0	44,0	67,15	67,2	16	910	400/3/50	4	884,3	2x6"	2x6"	2780	2400	10050	1250	2400	-	2330	10650	10300	5337
	BE-2x991AB5-B04C	1226,3	1011,7	1054428	869905,2	3288,0	498281	366879,7	212,8	175,6	47	33,3	24,3	33,1	E	D	73	67,0	104	98,0	50,4	30,6	97,20	52,2	18	910	400/3/50	6	519,3	2x5"	2x5"	2550	2300	11250	1250	2400	3600	2230	11850	11500	4613
	BE-2x991AB5-B04T	1321,9	1088,9	1136629	936285,2	3825,2	512034	379205,5	229,4	189,0	38	27,1	26,2	35,6	E	D	73	67,0	104	98,0	50,4	30,6	97,20	52,2	18	910	400/3/50	6	663,0	2x6"	2x6"	2900	2400	11250	1250	2400	3600	2330	11850	11500	5140
	BE-2x991AB5-B05C	1213,2	1213,2	1043164	1043164,0	3288,0	489559	489558,8	210,5	210,5	46	46,1	25,0	25,0	E	E	73	73,0	103	103,4	48,5	48,5	74,12	74,1	18	910	400/3/50	4	519,3	2x5"	2x5"	2483	2300	11250	1250	2400	3600	2230	11850	11500	4611
	BE-2x991AB5-B05T	1300,2	1300,2	1117970	1117970,5	3825,2	498725	498724,6	225,7	225,7	37	37,1	27,3	27,3	E	E	73	73,0	104	103,5	47,7	47,7	72,89	72,9	18	910	400/3/50	4	663,0	2x6"	2x6"	2780	2400	11250	1250	2400	3600	2330	11850	11500	5138
	BE-2x991AC5-B04C	1430,0	1152,1	1229578	990627,4	4384,0	480430	350643,4	248,2	199,9	36	24,4	28,4	37,7	E	D	73	67,0	104	98,0	50,4	30,6	97,20	52,2	18	910	400/3/50	6	704,4	2x6"	2x6"	2550	2300	11250	1250	2400	3600	2230	11850	11500	4961
	BE-2x991AC5-B04T	1536,5	1238,3	1321152	1064746,1	5100,3	496514	365194,8	266,6	214,9	33	22,3	30,5	40,5	D	D	73	67,0	104	98,0	50,4	30,6	97,20	52,2	18	910	400/3/50	6	816,2	2x6"	2x6"	2900	2400	11250	1250	2400	3600	2330	11850	11500	5546
	BE-2x991AC5-B05C	1422,4	1422,4	1223044	1223043,5	4384,0	476600	476599,8	246,8	246,8	36	35,6	28,7	28,7	E	E	72	72,0	103	103,2	49,6	49,6	75,73	75,7	18	910	400/3/50	4	704,4	2x6"	2x6"	2483	2300	11250	1250	2400	3600	2230	11850	11500	4960
	BE-2x991AC5-B05T	1519,0	1519,0	1306105	1306104,6	5100,3	488260	488260,0	263,6	263,6	32	32,2	31,3	31,3	D	D	73	73,0	103	103,4	48,6	48,6	74,29	74,3	18	910	400/3/50	4	816,2	2x6"	2x6"	2780	2400	11250	1250	2400	3600	2330	11850	11500	5544
	BE-2x991AD5-B05C	1571,4	1571,4	1351160	1351160,4	5479,9	464304	464303,5	272,8	272,8	31	31,0	31,1	31,1	D	D	72	72,0	103	103,1	50,5	50,5	77,14	77,1	18	910	400/3/50	4	835,7	2x6"	2x6"	2483	2300	11250	1250	2400	3600	2230	11850	11500	5308
	BE-2x991AD5-B05T	1674,6	1674,6	1439896	1439896,4	6375,4	478216	478216,4	290,6	290,6	29	28,5	33,8	33,8	D	D	72	72,0	103	103,2	49,5	49,5	75,54	75,5	18	910	400/3/50	4	969,4	2x6"	2x6"	2780	2400	11250	1250	2400	3600	2330	11850	11500	5950
	BE-391FB5-B04	326,9	261,4	281083	224763	1362,6	91689	68777	56,7	45,3	91	61	38,9	51,3	D	C	64	57	95	88	8,4	5,1	16,21	8,70	3	910	400/3/50	6	300,1	2x2 1/2"	2x2 1/2"	1958	1150	7660	2430	2400	-	1050	8260	-	1312
	BE-391FB5-B05	313,8	313,8	269819	269819	1362,6	86913	86913	54,5	54,5	84	84	41,3	41,3	D	D	64	64	95	95	7,6	7,6	11,59	11,59	3	910	400/3/50	4	300,1	2x2 1/2"	2x2 1/2"	1838	1150	7660	2430	2400	-	1050	8260	-	1312
	BE-391FC5-B04	365,2	286,9	314015	246690	1816,9	90710	67868	63,4	49,8	71	46	43,5	56,3	D	C	64	57	95	88	8,4	5,1	16,21	8,70	3	910	400/3/50	6	391,6	2x2 1/2"	2x2 1/2"	1958	1150	7660	2430	2400	-	1050	8260	-	1468
	BE-391FC5-B05	350,6	350,6	301462	301462	1816,9	86297	86297	60,8	60,8	66	66	46,1	46,1	C	C	64	64	95	95	7,6	7,6	11,69	11,69	3	910	400/3/50	4	391,6	2x2 1/2"	2x2 1/2"	1838	1150	7660	2430	2400	-	1050	8260	-	1468
	BE-391FD5-B04	388,4	301,1	333964	258899	2271,1	89684	66990	67,4	52,2	57	36	46,2	59,0	C	C	64	57	95	88	8,4	5,1	16,21	8,70	3	910	400/3/50	6	483,1	2x2 1/2"	2x2 1/2"	1958	1150	7660	2430	2400	-	1050	8260	-	1625
	BE-391FD5-B05	373,5	373,5	321152	321152	2271,1	85690	85690	64,8	64,8	53	53	48,5	48,5	C	C	64	64	95	95	7,7	7,7	11,78	11,78	3	910	400/3/50	4	483,1	2x2 1/2"	2x2 1/2"	1838	1150	7660	2430	2400	-	1050	8260	-	1625
	BE-491FB5-B04	428,5	342,9	368444	294841	1816,9	122253	91703	74,4	59,5	33	22	38,3	50,4	D	C	65	58	96	89	11,2	6,8	21,60	11,60	4	910	400/3/50	6	400,5	2x3"	2x3"	1958	1150	10060	2430	2400	-	1050	10660	-	1727
	BE-491FB5-B05	411,4	411,4	353740	353740	1816,9	115884	115884	71,4	71,4	31	31	40,7	40,7	D	D	65	65	96	96	10,1	10,1	15,45	15,45	4	910	400/3/50	4	400,5	2x3"	2x3"	1838	1150	10060	2430	2400	-	1050	10660	-	1727
	BE-491FC5-B04	479,5	377,1	412296	324248	2422,5	120946	90491	83,2	65,4	28	18	42,8	55,5	D	C	65	58	96	89	11,2	6,8	21,60	11,60	4	910	400/3/50	6	522,5	2x3"	2x3"	1958	1150	10060	2430	2400	-	1050	10660	-	1935
	BE-491FC5-B05	460,4	460,4	395873	395873	2422,5	115063	115063	79,9	79,9	26	26	45,1	45,1	C	C	65	65	96	96	10,2	10,2	15,58	15,58	4	910	400/3/50	4	522,5	2x3"	2x3"	1838	1150	10060	2430	2400	-	1050	10660	-	1935
	BE-491FD5-B04	510,9	396,6	439295	341015	3028,1	119579	89320	88,6	68,8	25	16	45,6	58,3	C	C	65	58	96	89	11,2	6,8	21,60	11,60	4	910	400/3/50	6	644,5	2x3"	2x3"	1958	1150	10060	2430	2400	-	1050	10660	-	2143
	BE-491FD5-B05	491,3	491,3	422442	422442	3028,1	114254	114254	85,2	85,2	23	23	47,7	47,7	C	C	65	65	96	96	10,3	10,3	15,70	15,70	4	910	400/3/50	4	644,5	2x3"	2x3"	1838	1150	10060	2430	2400	-	1050	10660	-	2143
	BE-591EB5-B04	423,1	342,4	363800	294411	1135,5	141779	104948	73,4	59,4	116	80	30,2	40,3	D	D	66	60	97	91	14,0	8,5	27,00	14,50	5	910	400/3/50	6	263,2	2x3"	2x3"	1958	1150	6460	1230	1200	-	1050	7060	-	1417
	BE-591EB5-B05	415,9	415,9	357610	357610	1135,5	138255	138255	72,2	72,2	113	113	31,3	31,3	D	D	66	66	97	97	13,3	13,3	20,29	20,29	5	910	400/3/50	4	263,2	2x3"	2x3"	1838	1150	6460	1230	1200	-	1050	7060	-	1416
	BE-591EC5-B04	481,8	381,1	414273	327687	1514,1	137438	100983	83,6	66,1	92	60	34,4	44,8	D	D	66	60	97	91	14,0	8,5	27,00	14,50	5	910	400/3/50	6	339,5	2x3"	2x3"	1958	1150	6460	1230	1200	-	1050	7060	-	1549
	BE-591EC5-B05	476,2	476,2	409458	409458	1514,1	135271	135271	82,6	82,6	90	90	35,3	35,3	D	D	66	66	96	96	13,5	13,5	20,69	20,69	5	910	400/3/50	4	339,5	2x3"	2x3"	1838	1150	6460	1230	1200	-	1050	7060	-	1549

BE Ø910 2,5mm

PAS D'AILETTE / FIN SPACING / LAMELLENABSTAND / ШАГ РЕБРА	MODÈLE KARYER / KARYER MODEL МОДЕЛЬ KARYER	CAPACITÉ / CAPACITY / LEISTUNG / МОЩНОСТЬ				SURFACE TOTALE / TOTAL SURFACE / GESAMTFLÄCHE / ОБЩАЯ ПЛОЩАДЬ	CÔTÉ AIR / AIR SIDE / LUFTSEITE / СТОРОНА ВОЗДУХА		CÔTÉ FLUIDE/ FLUID SIDE / MEDIUMSEITE / СТОРОНА ЖИДКОСТИ				ÉNERGIE / ENERGY / ENERGIE / ЭНЕРГИЯ				ACOUSTIQUE / SOUND / SCHALLPEGEL / ЗВУК				INFORMATIONS VENTILATEUR / FAN DATA / LÜFTERDATEN / ДАННЫЕ ВЕНТИЛЯТОРА								INFORMATIONS BATTERIE / COIL DATA / WÄRMETAUSCHERDATEN / ДАННЫЕ БАТАРЕИ												
		T ambiante / Tambient / Umgebungstemp/ T окружающей среды =25°C ΔT=15°C Su / Water / Wasser / Вода, T entrée, eau / Tinlet, water / Wassereintrittstemp. / T воды на входе = 40°C, TSORTIE, su / Toutlet, water / Wasseraustrittstemp. / T воды на выходе =35°C					DÉBIT D'AIR / AIR FLOW / LUFTMENGE / РАСХОД ВОЗДУХА		DÉBIT DE FLUIDE/ FLUID FLOW / MEDIUMMENGE / РАСХОД ЖИДКОСТИ		CÔTÉ FLUIDE / PRESSURE DROP FLUID SIDE / MEDIUMSEITIGER DRUCKVERLUST / ПАДЕНИЕ ДАВЛЕНИЯ СО СТОРОНЫ ЖИДКОСТИ		TAUX D'EFFICACITÉ ÉNERGÉTIQUE / ENERGY EFFICIENCY RATIO / ENERGIEEFFIZIENZRATE / КЛАСС ЭНЕРГОЭФФЕКТИВНОСТИ		CLASSE D'EFFICACITÉ ÉNERGÉTIQUE / ENERGY EFFICIENCY CLASS / ENERGIEEFFIZIENZKLASSE / КОЭФФИЦИЕНТ ЭНЕРГОЭФФЕКТИВНОСТИ		NIVEAU DE PRESSION SONORE / SOUND PRESSURE LEVEL / SCHALLDRUCKPEGEL / УРОВЕНЬ ЗВУКОВОГО ДАВЛЕНИЯ		NIVEAU DE PUISSANCE SONORE / SOUND POWER LEVEL / SCHALLLEISTUNGSPEGEL / УРОВЕНЬ ЗВУКОВОЙ МОЩНОСТИ		PUISSANCE TOTALE / TOTAL POWER / GESAMTLEISTUNG / ОБЩАЯ МОЩНОСТЬ		COURANT TOTAL / TOTAL CURRENT / GESAMTSTROMAUFNAHME / ОБЩИЙ ТОК		NOMBRE DE VENTILATEURS / NUMBER OF FANS / LÜFTERANZAHL / КОЛИЧЕСТВО ВЕНТИЛЯТОРОВ	DIAMÈTRE DU VENTILATEUR / FAN DIAMETER / LÜFTERDURCHMESSER / ДИАМЕТР ВЕНТИЛЯТОРА	MOTEUR / MOTOR / MOTOR / МОТОР	NOMBRE DE PÔLES / NUMBER OF POLES / POLANZAHL / КОЛИЧЕСТВО ПОЛЮСОВ	VOLUME INTÉRIEUR / INTERNAL VOLUME / INNENVOLUMEN/ВНУТРЕННИЙ ОБЪЕМ	CONNEXIONS / CONNECTIONS / ANSCHLÜSSE / СОЕДИНЕНИЯ		DIMENSIONS/ DIMENSIONS / ABMESSUNGEN / ГАБАРИТНЫЕ РАЗМЕРЫ									POIDS / WEIGHT / GEWICHT / ВЕС
		kW		kcal/h			m³/h		m³/h		kPa						dB(A) 10m		dB		kW		A							ENTRÉE / INLET / EINTRITT/ ВХОД	SORTIE / OUTLET / AUSTRITT/ ВЫХОД	A	B	C	E1	E2	E3	F	G	H	
		Δ	Y	Δ	Y	m²	Δ	Y	Δ	Y	Δ	Y	Δ	Y	Δ	Y	Δ	Y	Δ	Y	Δ	Y	Δ	Y	PCS	mm	V/Ph/Hz		dm³	mm		mm									kg
2,5 mm	BE-591ED5-B04	519,0	402,5	446260	346087,6	1892,6	133482	97425,8	90,0	69,8	67	42,7	37,1	47,4	D	C	66	60,0	97	91,0	14,0	8,5	27,00	14,5	5	910	400/3/50	6	439,7	2x4"	2x4"	1958	1150	6460	1230	1200	-	1050	7060	-	1681
	BE-591ED5-B05	515,7	515,7	443422	443422,1	1892,6	132409	132409,4	89,5	89,5	66	66,2	37,4	37,4	D	D	65	65,0	96	96,2	13,8	13,8	21,04	21,0	5	910	400/3/50	4	439,7	2x4"	2x4"	1838	1150	6460	1230	1200	-	1050	7060	-	1681
	BE-691EB5-B04	505,1	408,9	434308	351590,6	1362,6	170135	125938,0	87,7	71,0	83	57,3	30,1	40,1	D	D	67	61,0	98	92,0	16,8	10,2	32,41	17,4	6	910	400/3/50	6	333,0	2x4"	2x4"	1958	1150	7660	1230	1200	-	1050	8260	-	1687
	BE-691EB5-B05	496,5	496,5	426913	426913,0	1362,6	165906	165906,3	86,2	86,2	81	80,7	31,2	31,2	D	D	67	67,0	98	97,5	15,9	15,9	24,35	24,4	6	910	400/3/50	4	333,0	2x4"	2x4"	1838	1150	7660	1230	1200	-	1050	8260	-	1686
	BE-691EC5-B04	575,1	455,0	494497	391229,5	1815,4	164925	121180,1	99,8	78,9	67	43,9	34,2	44,6	D	D	67	61,0	98	92,0	16,8	10,2	32,41	17,4	6	910	400/3/50	6	418,8	2x4"	2x4"	1958	1150	7660	1230	1200	-	1050	8260	-	1839
	BE-691EC5-B05	568,4	568,4	488736	488735,9	1815,4	162325	162324,6	98,6	98,6	65	65,2	35,1	35,1	D	D	67	67,0	97	97,3	16,2	16,2	24,82	24,8	6	910	400/3/50	4	418,8	2x4"	2x4"	1838	1150	7660	1230	1200	-	1050	8260	-	1838
	BE-691ED5-B04	626,8	485,8	538951	417712,7	2271,1	160179	116911,0	108,7	84,3	111	70,4	37,3	47,6	D	C	67	61,0	98	92,0	16,8	10,2	32,41	17,4	6	910	400/3/50	6	516,0	2x4"	2x4"	1958	1150	7660	1230	1200	-	1050	8260	-	2001
	BE-691ED5-B05	622,9	622,9	535597	535597,5	2271,1	158891	158891,3	108,1	108,1	109	109,3	37,8	37,8	D	D	66	66,0	97	97,2	16,5	16,5	25,25	25,3	6	910	400/3/50	4	516,0	2x4"	2x4"	1838	1150	7660	1230	1200	-	1050	8260	-	2000
	BE-791EB5-B04	580,9	470,6	499484	404643,1	1589,8	198491	146927,6	100,8	81,7	43	29,6	29,6	39,5	E	D	68	62,0	99	92,5	19,6	11,9	37,81	20,3	7	910	400/3/50	6	378,7	2x4"	2x4"	1958	1150	8860	1230	1200	-	1050	9460	-	1957
	BE-791EB5-B05	571,0	571,0	490971	490971,5	1589,8	193557	193557,3	99,1	99,1	42	41,8	30,7	30,7	D	D	67	67,0	98	98,0	18,6	18,6	28,40	28,4	7	910	400/3/50	4	378,7	2x4"	2x4"	1838	1150	8860	1230	1200	-	1050	9460	-	1956
	BE-791EC5-B04	675,4	534,2	580739	459329,2	2117,9	192413	141376,8	117,2	92,6	102	67,2	34,5	44,9	D	D	68	62,0	99	92,5	19,6	11,9	37,81	20,3	7	910	400/3/50	6	478,8	2x4"	2x4"	1958	1150	8860	1230	1200	-	1050	9460	-	2132
	BE-791EC5-B05	667,5	667,5	573947	573946,5	2117,9	189379	189378,7	115,8	115,8	100	99,8	35,1	35,1	D	D	67	67,0	98	97,8	19,0	19,0	28,96	29,0	7	910	400/3/50	4	478,8	2x4"	2x4"	1838	1150	8860	1230	1200	-	1050	9460	-	2132
	BE-791ED5-B04	727,7	564,2	625709	485124,5	2648,7	186875	136396,1	126,2	97,9	80	50,6	37,1	47,4	D	C	68	62,0	99	92,5	19,6	11,9	37,81	20,3	7	910	400/3/50	6	588,9	2x4"	2x4"	1958	1150	8860	1230	1200	-	1050	9460	-	2319
	BE-791ED5-B05	723,1	723,1	621754	621753,9	2648,7	185373	185373,2	125,4	125,4	79	78,7	37,5	37,5	D	D	67	67,0	98	97,7	19,3	19,3	29,45	29,5	7	910	400/3/50	4	588,9	2x4"	2x4"	1838	1150	8860	1230	1200	-	1050	9460	-	2318
	BE-891EB5-B04	669,1	541,9	575322	465950,0	1816,9	226847	167917,3	116,1	94,0	62	42,8	29,9	39,8	E	D	68	62,0	99	93,0	22,4	13,6	43,20	23,2	8	910	400/3/50	6	424,5	2x4"	2x4"	1958	1150	10060	1230	1200	-	1050	10660	-	2226
	BE-891EB5-B05	657,7	657,7	565520	565520,1	1816,9	221208	221208,3	114,1	114,1	60	60,5	31,0	31,0	D	D	68	68,0	99	98,5	21,2	21,2	32,46	32,5	8	910	400/3/50	4	424,5	2x4"	2x4"	1838	1150	10060	1230	1200	-	1050	10660	-	2225
	BE-891EC5-B04	762,6	603,6	655718	519002,4	2422,5	219900	161573,5	132,3	104,7	51	33,2	34,0	44,4	D	D	68	62,0	99	93,0	22,4	13,6	43,20	23,2	8	910	400/3/50	6	546,5	2x4"	2x4"	1958	1150	10060	1230	1200	-	1050	10660	-	2435
	BE-891EC5-B05	753,7	753,7	648065	648065,2	2422,5	216433	216432,8	130,8	130,8	49	49,5	34,7	34,7	D	D	68	68,0	98	98,3	21,7	21,7	33,09	33,1	8	910	400/3/50	4	546,5	2x4"	2x4"	1838	1150	10060	1230	1200	-	1050	10660	-	2434
	BE-891ED5-B04	822,2	638,1	706965	548667,1	3028,1	213572	155881,3	142,6	110,7	42	26,6	36,7	46,9	D	C	68	62,0	99	93,0	22,4	13,6	43,20	23,2	8	910	400/3/50	6	668,5	2x4"	2x4"	1958	1150	10060	1230	1200	-	1050	10660	-	2645
	BE-891ED5-B05	817,0	817,0	702493	702493,4	3028,1	211855	211855,1	141,7	141,7	42	41,5	37,1	37,1	D	D	67	67,0	98	98,2	22,0	22,0	33,66	33,7	8	910	400/3/50	4	668,5	2x4"	2x4"	1838	1150	10060	1230	1200	-	1050	10660	-	2644
	BE-991EB5-B04	757,5	613,2	651333	527257,0	2044,0	255203	188907,0	131,4	106,4	86	59,3	30,1	40,1	D	D	69	63,0	100	93,5	25,2	15,3	48,60	26,1	9	910	400/3/50	6	470,2	2x4"	2x4"	1958	1150	11260	1230	1200	-	1050	11860	-	2494
	BE-991EB5-B05	744,5	744,5	640155	640154,6	2044,0	248859	248859,4	129,2	129,2	84	83,7	31,2	31,2	D	D	68	68,0	99	99,0	23,9	23,9	36,52	36,5	9	910	400/3/50	4	470,2	2x4"	2x4"	1838	1150	11260	1230	1200	-	1050	11860	-	2494
	BE-991EC5-B04	862,9	682,7	741960	587016,2	2725,3	247388	181770,2	149,7	118,4	70	45,7	34,2	44,6	D	D	69	63,0	100	93,5	25,2	15,3	48,60	26,1	9	910	400/3/50	6	607,5	2x4"	2x4"	1958	1150	11260	1230	1200	-	1050	11860	-	2729
	BE-991EC5-B05	852,8	852,8	733276	733275,8	2725,3	243487	243486,9	148,0	148,0	68	68,1	35,0	35,0	D	D	68	68,0	99	98,8	24,4	24,4	37,23	37,2	9	910	400/3/50	4	607,5	2x4"	2x4"	1838	1150	11260	1230	1200	-	1050	11860	-	2728
	BE-991ED5-B04	929,9	721,4	799570	620292,2	3406,6	240268	175366,4	161,3	125,1	51	32,3	36,9	47,2	D	C	69	63,0	100	93,5	25,2	15,3	48,60	26,1	9	910	400/3/50	6	775,4	2x5"	2x5"	1958	1150	11260	1230	1200	-	1050	11860	-	2964
	BE-991ED5-B05	924,0	924,0	794497	794496,8	3406,6	238337	238337,0	160,3	160,3	50	50,2	37,3	37,3	D	D	68	68,0	99	98,7	24,8	24,8	37,87	37,9	9	910	400/3/50	4	775,4	2x5"	2x5"	1838	1150	11260	1230	1200	-	1050	11860	-	2963
	BE-2x391FB5-B04C	595,1	478,7	511694	411607,8	2084,3	179983	134486,7	103,3	83,1	57	38,9	35,4	46,9	D	C	67	60,0	98	91,0	16,8	10,2	32,41	17,4	6	910	400/3/50	6	493,9	2x4"	2x4"	2550	2300	7650	2450	2400	-	2230	8250	7900	2414
	BE-2x391FB5-B04T	631,9	506,4	543336	435425,5	2425,0	182100	136366,3	109,7	87,8	104	70,3	37,6	49,6	D	C	67	60,0	98	91,0	16,8	10,2	32,41	17,4	6	910	400/3/50	6	573,7	2x4"	2x4"	2900	2400	7650	2450	2400	-	2330	8250	7900	2685
	BE-2x391FB5-B05C	575,0	575,0	494411	494410,9	2084,3	171729	171729,4	99,8	99,8	54	53,9	37,3	37,3	D	D	67	67,0	98	97,8	15,4	15,4	23,50	23,5	6	910	400/3/50	4	493,9	2x4"	2x4"	2483	2300	7650	2450	2400	-	2230	8250	7900	2414
	BE-2x391FB5-B05T	608,1	608,1	522872	522871,7	2425,0	173026	173025,5	105,5	105,5	97	97,2	40,0	40,0	D	D	67	67,0	98	97,9	15,2	15,2	23,30	23,3	6	910	400/3/50	4	573,7	2x4"	2x4"	2780	2400	7650	2450	2400	-	2330	8250	7900	2684
	BE-2x391FC5-B04C	677,9	534,9	582889	459931,1	2779,1	176704	131633,3	117,6	92,8	94	62,0	40,4	52,4	D	C	67	61,0	98	91,3	16,8	10,2	32,41	17,4	6	910	400/3/50	6	631,2	2x4"	2x4"	2550	2300	7650	2450	2400	-	2230	8250	7900	2665
	BE-2x391FC5-B04T	708,5	557,8	609200	479621,5	3233,3	179655	134221,4	122,9	96,8	80	52,1	42,2	54,7	D	C	67	60,0	98	91,0	16,8	10,2	32,41	17,4	6	910	400/3/50	6	733,9	2x4"	2x4"	2900	2400	7650	2450	2400	-	2330	8250	7900	2978
	BE-2x391FC5-B05C	657,1	657,1	565004	565004,1	2779,1	169847	169847,1	114,0	114,0	89	89,2	42,1	42,1	D	D	67	67,0	98	97,7	15,6	15,6	23,78	23,8	6	910	400/3/50	4	631,2	2x4"	2x4"	2483	2300	7650	2450	2400	-	2230	8250	7900	2664
	BE-2x391FC5-B05T	682,6	682,6	586930	586930,2	3233,3	171543	171543,4	118,4	118,4	75	74,6	44,3	44,3	D	D	67	67,0	98	97,8	15,4	15,4	23,53	23,5	6	910	400/3/50	4	733,9	2x4"	2x4"	2780	2400	7650	2450	2400	-	2330	8250	7900	2977
	BE-2x391FD5-B05C	705,3	705,3	606449	606448,7	3473,8	168004	168003,7	122,3	122,3	71	70,6	44,9	44,9	D	D	67	67,0	98	97,6	15,7	15,7	24,05	24,1	6	910	400/3/50	4	768,4	2x4"	2x4"	2483	2300	7650	2450	2400	-	2230	8250	7900	2916
	BE-2x391FD5-B05T	729,7	729,7	627429	627428,9	4041,6	170085	170085,2	126,6	126,6	59	59,3	47,1	47,1	C	C	67	67,0	98	97,7	15,5	15,5	23,75	23,8	6	910	400/3/50	4	894,0	2x4"	2x4"	2780	2400	7650	2450	2400	-	2330	8250	7900	3271
	BE-2x491FB5-B04C	788,7	634,6	678160	545657,6	2779,1	239977	179315,6	136,9	110,1	46	31,0	35,2	46,7	D	C	68	61,0	99	92,0	22,4	13,6	43,20	23,2	8	910	400/3/50	6	631,2	2x4"	2x4"	2550	2300	10050	2450	4800	-	2230	10650	10300	3128
	BE-2x491FB5-B04T	827,9	664,1	711866	571023,1	3233,3	242800	181821,7	143,7	115,3	41	27,4	37,0	48,8	D	C	68	61,0	99	92,0	22,4	13,6	43,20	23,2	8	910	400/3/50	6	733,9	2x4"	2x4"	2900	2400	10050	2450	4800	-	2330	10650	10300	3477
	BE-2x491FB5-B05C	762,1	762,1	655288	655287,9	2779,1	228973	228972,5	132,3	132,3	43	43,1	37,2	37,2	D	D	68	68,0	99	98,8	20,5	20,5	31,33	31,3	8	910	400/3/50	4	631,2	2x4"	2x4"	2483	2300	10050	2450	4800	-	2230	10650	10300	3127
	BE-2x491FB5-B05T	796,8	796,8	685124	685124,5	3233,3	230701	230700,7	138,3	138,3	38	38,0	39,3	39,3	D	D	68	68,0	99	98,9	20,3	20,3	31,06	31,1	8	910	400/3/50	4	733,9	2x4"	2x4"	2780	2400	10050	2450	4800	-	2330	10650	10300	3476

![KR logo]

BE Ø910 2,5mm

PAS D'AILETTE / FIN SPACING / LAMELLENABSTAND / ШАГ РЕБРА	MODÈLE KARYER / KARYER MODEL МОДЕЛЬ KARYER	CAPACITÉ / CAPACITY / LEISTUNG / МОЩНОСТЬ				SURFACE TOTALE / TOTAL SURFACE / GESAMTFLÄCHE / ОБЩАЯ ПЛОЩАДЬ	CÔTÉ AIR / AIR SIDE / LUFTSEITE / СТОРОНА ВОЗДУХА		CÔTÉ FLUIDE / FLUID SIDE / MEDIUMSEITE / СТОРОНА ЖИДКОСТИ				ÉNERGIE / ENERGY / ENERGIE / ЭНЕРГИЯ				ACOUSTIQUE / SOUND / SCHALLPEGEL / ЗВУК				INFORMATIONS VENTILATEUR / FAN DATA / LÜFTERDATEN / ДАННЫЕ ВЕНТИЛЯТОРА								INFORMATIONS BATTERIE / COIL DATA / WÄRMETAUSCHERDATEN / ДАННЫЕ БАТАРЕИ												
		T ambiante / Tambient / Umgebungstemp/ T окружающей среды =25°C ΔT=15°C Su / Water / Wasser / Вода, T entrée, eau / Tinlet, water / Wassereintrittstemp. / T воды на входе = 40°C, TSORTIE, su / Toutlet, water / Wasseraustrittstemp. / T воды на выходе =35°C					DÉBIT D'AIR / AIR FLOW / LUFTMENGE / РАСХОД ВОЗДУХА		DÉBIT DE FLUIDE/ FLUID FLOW / MEDIUMMENGE / РАСХОД ЖИДКОСТИ		CÔTÉ FLUIDE / PRESSURE DROP FLUID SIDE / MEDIUMSEITIGER DRUCKVERLUST / ПАДЕНИЕ ДАВЛЕНИЯ СО СТОРОНЫ ЖИДКОСТИ		TAUX D'EFFICACITÉ ÉNERGÉTIQUE / ENERGY EFFICIENCY RATIO / ENERGIEEFFIZIENZRATE / КЛАСС ЭНЕРГОЭФФЕКТИВНОСТИ		CLASSE D'EFFICACITÉ ÉNERGÉTIQUE / ENERGY EFFICIENCY CLASS / ENERGIEEFFIZIENZKLASSE / КОЭФФИЦИЕНТ ЭНЕРГОЭФФЕКТИВНОСТИ		NIVEAU DE PRESSION SONORE / SOUND PRESSURE LEVEL / SCHALLDRUCKPEGEL / УРОВЕНЬ ЗВУКОВОГО ДАВЛЕНИЯ		NIVEAU DE PUISSANCE SONORE / SOUND POWER LEVEL / SCHALLLEISTUNGSPEGEL / УРОВЕНЬ ЗВУКОВОЙ МОЩНОСТИ		PUISSANCE TOTALE / TOTAL POWER / GESAMTLEISTUNG / ОБЩАЯ МОЩНОСТЬ		COURANT TOTAL / TOTAL CURRENT / GESAMTSTROMAUFNAHME / ОБЩИЙ ТОК		NOMBRE DE VENTILATEURS / NUMBER OF FANS / LÜFTERANZAHL / КОЛИЧЕСТВО ВЕНТИЛЯТОРОВ	DIAMÈTRE DU VENTILATEUR / FAN DIAMETER / LÜFTERDURCHMESSER / ДИАМЕТР ВЕНТИЛЯТОРА	MOTEUR / MOTOR / MOTOR / МОТОР	NOMBRE DE PÔLES / NUMBER OF POLES / POLANZAHL / КОЛИЧЕСТВО ПОЛЮСОВ	VOLUME INTÉRIEUR / INTERNAL VOLUME / INNENVOLUMEN/ВНУТРЕННИЙ ОБЪЕМ	CONNEXIONS / CONNECTIONS / ANSCHLÜSSE / СОЕДИНЕНИЯ: ENTRÉE / INLET / EINTRITT/ ВХОД	SORTIE / OUTLET / AUSTRITT/ ВЫХОД	DIMENSIONS/ DIMENSIONS / ABMESSUNGEN / ГАБАРИТНЫЕ РАЗМЕРЫ									POIDS / WEIGHT / GEWICHT / ВЕС
		kW		kcal/h			m³/h		m³/h		kPa						dB(A) 10m		dB		kW		A									A	B	C	E1	E2	E3	F	G	H	
		Δ	Y	Δ	Y	m²	Δ	Y	Δ	Y	Δ	Y	Δ	Y	Δ	Y	Δ	Y	Δ	Y	Δ	Y	Δ	Y	PCS	mm	V/Ph/Hz		dm³	mm		mm									kg
2,5 mm	BE-2x491FC5-B04C	889,1	702,4	764488	603955,1	3705,4	235605	175511,1	154,2	121,8	32	21,1	39,7	51,6	D	C	68	62,0	99	92,3	22,4	13,6	43,20	23,2	8	910	400/3/50	6	857,3	2x5"	2x5"	2550	2300	10050	2450	4800	-	2230	10650	10300	3462
	BE-2x491FC5-B04T	929,8	733,0	799484	630266,4	4311,0	239540	178961,9	161,3	127,1	28	18,2	41,5	53,9	D	C	68	61,0	99	92,0	22,4	13,6	43,20	23,2	8	910	400/3/50	6	996,3	2x5"	2x5"	2900	2400	10050	2450	4800	-	2330	10650	10300	3866
	BE-2x491FC5-B05C	861,9	861,9	741100	741100,4	3705,4	226463	226462,8	149,5	149,5	30	30,4	41,4	41,4	D	D	68	68,0	99	98,7	20,8	20,8	31,71	31,7	8	910	400/3/50	4	857,3	2x5"	2x5"	2483	2300	10050	2450	4800	-	2230	10650	10300	3462
	BE-2x491FC5-B05T	896,0	896,0	770421	770421,1	4311,0	228725	228724,6	155,4	155,4	26	26,1	43,7	43,7	D	D	68	68,0	99	98,8	20,5	20,5	31,37	31,4	8	910	400/3/50	4	996,3	2x5"	2x5"	2780	2400	10050	2450	4800	-	2330	10650	10300	3865
	BE-2x491FD5-B05C	926,6	926,6	796732	796732,4	4631,8	224005	224005,0	160,7	160,7	25	25,0	44,1	44,1	D	D	68	68,0	99	98,6	21,0	21,0	32,07	32,1	8	910	400/3/50	4	1040,2	2x5"	2x5"	2483	2300	10050	2450	4800	-	2230	10650	10300	3796
	BE-2x491FD5-B05T	959,4	959,4	824935	824935,3	5388,8	226780	226780,3	166,4	166,4	22	21,7	46,3	46,3	C	C	68	68,0	99	98,7	20,7	20,7	31,66	31,7	8	910	400/3/50	4	1209,7	2x5"	2x5"	2780	2400	10050	2450	4800	-	2330	10650	10300	4255
	BE-2x591EB5-B04C	736,4	596,1	633190	512553,6	1736,9	269305	196829,8	127,8	103,4	67	46,0	26,3	35,1	E	D	69	63,0	100	94,0	28,0	17,0	54,00	29,0	10	910	400/3/50	6	468,4	2x5"	2x5"	2550	2300	6450	1250	3600	-	2230	7050	6700	2655
	BE-2x591EB5-B04T	791,0	641,0	680137	551160,6	2020,8	277694	204649,0	137,3	111,2	59	40,5	28,3	37,7	E	D	69	63,0	100	94,0	28,0	17,0	54,00	29,0	10	910	400/3/50	6	542,6	2x5"	2x5"	2900	2400	6450	1250	3600	-	2330	7050	6700	2972
	BE-2x591EB5-B05C	731,3	731,3	628805	628804,6	1736,9	266447	266446,6	126,9	126,9	66	66,0	26,7	26,7	E	E	68	68,0	99	99,3	27,4	27,4	41,88	41,9	10	910	400/3/50	4	468,4	2x5"	2x5"	2483	2300	6450	1250	3600	-	2230	7050	6700	2654
	BE-2x591EB5-B05T	781,3	781,3	671797	671796,9	2020,8	272609	272609,3	135,6	135,6	58	57,5	29,0	29,0	E	E	69	69,0	99	99,4	26,9	26,9	41,10	41,1	10	910	400/3/50	4	542,6	2x5"	2x5"	2780	2400	6450	1250	3600	-	2330	7050	6700	2971
	BE-2x591EC5-B04C	853,1	672,7	733534	578417,7	2315,9	257199	186202,9	148,1	116,8	115	75,3	30,5	39,6	D	D	70	63,0	101	94,1	28,0	17,0	54,00	29,0	10	910	400/3/50	6	582,8	2x5"	2x5"	2550	2300	6450	1250	3600	-	2230	7050	6700	2870
	BE-2x591EC5-B04T	916,8	724,5	788306	622957,7	2694,4	268053	195769,5	159,1	125,7	101	66,2	32,7	42,6	D	D	69	63,0	100	94,0	28,0	17,0	54,00	29,0	10	910	400/3/50	6	676,0	2x5"	2x5"	2900	2400	6450	1250	3600	-	2330	7050	6700	3223
	BE-2x591EC5-B05C	854,6	854,6	734824	734823,5	2315,9	257827	257827,2	148,3	148,3	115	114,9	30,4	30,4	D	D	68	68,0	99	99,1	28,1	28,1	42,87	42,9	10	910	400/3/50	4	582,8	2x5"	2x5"	2483	2300	6450	1250	3600	-	2230	7050	6700	2869
	BE-2x591EC5-B05T	910,6	910,6	782975	782974,9	2694,4	265578	265577,8	158,0	158,0	99	99,3	33,1	33,1	D	D	68	68,0	99	99,2	27,5	27,5	41,98	42,0	10	910	400/3/50	4	676,0	2x5"	2x5"	2780	2400	6450	1250	3600	-	2330	7050	6700	3222
	BE-2x591ED5-B05C	927,7	927,7	797678	797678,2	2894,8	249751	249750,9	160,9	160,9	91	91,3	32,3	32,3	D	D	68	68,0	99	99,2	28,7	28,7	43,72	43,7	10	910	400/3/50	4	697,1	2x5"	2x5"	2483	2300	6450	1250	3600	-	2230	7050	6700	3086
	BE-2x591ED5-B05T	987,7	987,7	849269	849268,9	3368,0	258896	258896,5	171,3	171,3	79	79,3	35,3	35,3	D	D	68	68,0	99	99,2	28,0	28,0	42,75	42,8	10	910	400/3/50	4	809,4	2x5"	2x5"	2780	2400	6450	1250	3600	-	2330	7050	6700	3474
	BE-2x691EB5-B04C	892,8	722,3	767670	621066,0	2084,3	323166	236195,7	154,9	125,3	111	76,4	26,6	35,4	E	D	70	64,0	101	95,0	33,6	20,4	64,81	34,8	12	910	400/3/50	6	537,0	2x5"	2x5"	2550	2300	7650	1250	1200	2400	2230	8250	7900	3310
	BE-2x691EB5-B04T	958,8	776,6	824419	667755,6	2425,0	333232	245578,8	166,4	134,7	98	67,2	28,5	38,1	E	D	70	64,0	101	95,0	33,6	20,4	64,81	34,8	12	910	400/3/50	6	622,6	2x5"	2x5"	2900	2400	7650	1250	1200	2400	2330	8250	7900	3689
	BE-2x691EB5-B05C	886,5	886,5	762253	762252,6	2084,3	319736	319735,9	153,8	153,8	110	109,8	26,9	26,9	E	E	69	69,0	100	100,3	32,9	32,9	50,25	50,3	12	910	400/3/50	4	537,0	2x5"	2x5"	2483	2300	7650	1250	1200	2400	2230	8250	7900	3308
	BE-2x691EB5-B05T	947,0	947,0	814273	814273,2	2425,0	327131	327131,2	164,3	164,3	95	95,5	29,3	29,3	E	E	70	70,0	100	100,4	32,3	32,3	49,32	49,3	12	910	400/3/50	4	622,6	2x5"	2x5"	2780	2400	7650	1250	1200	2400	2330	8250	7900	3688
	BE-2x691EC5-B04C	1018,6	803,5	875838	690885,5	2779,1	308639	223443,5	176,8	139,4	87	57,1	30,3	39,4	D	D	71	64,0	102	95,1	33,6	20,4	64,81	34,8	12	910	400/3/50	6	674,3	2x5"	2x5"	2550	2300	7650	1250	1200	2400	2230	8250	7900	3569
	BE-2x691EC5-B04T	1094,5	865,2	941100	743937,9	3231,8	321664	234923,3	189,9	150,2	78	51,6	32,6	42,4	D	D	70	64,0	101	95,0	33,6	20,4	64,81	34,8	12	910	400/3/50	6	777,0	2x5"	2x5"	2900	2400	7650	1250	1200	2400	2330	8250	7900	3985
	BE-2x691EC5-B05C	1020,3	1020,3	877300	877299,9	2779,1	309393	309392,7	177,1	177,1	87	87,4	30,3	30,3	D	D	69	69,0	100	100,1	33,7	33,7	51,45	51,5	12	910	400/3/50	4	674,3	2x5"	2x5"	2483	2300	7650	1250	1200	2400	2230	8250	7900	3567
	BE-2x691EC5-B05T	1087,1	1087,1	934737	934737,5	3231,8	318693	318693,4	188,7	188,7	77	77,5	32,9	32,9	D	D	69	69,0	100	100,2	33,0	33,0	50,38	50,4	12	910	400/3/50	4	777,0	2x5"	2x5"	2780	2400	7650	1250	1200	2400	2330	8250	7900	3984
	BE-2x691ED5-B05C	1107,9	1107,9	952622	952622,3	3473,8	299701	299701,1	192,1	192,1	71	70,5	32,2	32,2	D	D	69	69,0	100	100,2	34,4	34,4	52,46	52,5	12	910	400/3/50	4	811,5	2x5"	2x5"	2483	2300	7650	1250	1200	2400	2230	8250	7900	3826
	BE-2x691ED5-B05T	1179,7	1179,7	1014359	1014359,1	4040,8	310676	310675,8	204,7	204,7	63	62,7	35,1	35,1	D	D	69	69,0	100	100,2	33,6	33,6	51,30	51,3	12	910	400/3/50	4	940,0	2x5"	2x5"	2780	2400	7650	1250	1200	2400	2330	8250	7900	4288
	BE-2x791EB5-B04C	1026,1	830,8	882287	714359,2	2431,7	377026	275561,6	178,1	144,2	58	39,5	26,2	34,9	E	D	71	65,0	102	96,0	39,2	23,8	75,61	40,6	14	910	400/3/50	6	605,6	2x5"	2x5"	2550	2300	8850	1250	1200	3600	2230	9450	9100	3779
	BE-2x791EB5-B04T	1102,4	893,5	947893	768271,5	2829,1	388771	286508,6	191,3	155,0	52	35,6	28,1	37,5	E	D	71	65,0	102	96,0	39,2	23,8	75,61	40,6	14	910	400/3/50	6	702,7	2x5"	2x5"	2900	2400	8850	1250	1200	3600	2330	9450	9100	4214
	BE-2x791EB5-B05C	1019,0	1019,0	876182	876182,1	2431,7	373025	373025,3	176,8	176,8	57	56,9	26,5	26,5	E	E	70	70,0	101	101,3	38,4	38,4	58,62	58,6	14	910	400/3/50	4	605,6	2x5"	2x5"	2483	2300	8850	1250	1200	3600	2230	9450	9100	3777
	BE-2x791EB5-B05T	1088,8	1088,8	936199	936199,2	2829,1	381653	381653,0	189,0	189,0	51	50,6	28,9	28,9	E	E	71	71,0	101	101,4	37,7	37,7	57,53	57,5	14	910	400/3/50	4	702,7	2x5"	2x5"	2780	2400	8850	1250	1200	3600	2330	9450	9100	4212
	BE-2x791EC5-B04C	1171,7	925,2	1007480	795528,6	3242,2	360079	260684,1	203,3	160,5	43	28,2	29,9	38,9	E	D	72	65,0	103	96,1	39,2	23,8	75,61	40,6	14	910	400/3/50	6	819,5	2x6"	2x6"	2550	2300	8850	1250	1200	3600	2230	9450	9100	4080
	BE-2x791EC5-B04T	1285,6	1015,7	1105417	873344,6	3770,4	375274	274077,3	223,1	176,2	120	78,7	32,8	42,7	D	D	71	65,0	102	96,0	39,2	23,8	75,61	40,6	14	910	400/3/50	6	882,8	2x5"	2x5"	2900	2400	8850	1250	1200	3600	2330	9450	9100	4556
	BE-2x791EC5-B05C	1173,8	1173,8	1009286	1009286,1	3242,2	360958	360958,1	203,7	203,7	43	43,1	29,9	29,9	E	E	70	70,0	101	101,1	39,3	39,3	60,02	60,0	14	910	400/3/50	4	819,5	2x6"	2x6"	2483	2300	8850	1250	1200	3600	2230	9450	9100	4079
	BE-2x791EC5-B05T	1276,9	1276,9	1097936	1097936,1	3770,4	371809	371809,0	221,6	221,6	118	118,2	33,2	33,2	D	D	70	70,0	101	101,2	38,5	38,5	58,77	58,8	14	910	400/3/50	4	882,8	2x5"	2x5"	2780	2400	8850	1250	1200	3600	2330	9450	9100	4554
	BE-2x791ED5-B05C	1301,0	1301,0	1118658	1118658,3	4052,8	349651	349651,3	225,7	225,7	108	107,6	32,4	32,4	D	D	70	70,0	101	101,2	40,1	40,1	61,21	61,2	14	910	400/3/50	4	925,9	2x5"	2x5"	2483	2300	8850	1250	1200	3600	2230	9450	9100	4377
	BE-2x791ED5-B05T	1385,0	1385,0	1190885	1190885,3	4714,3	362455	362455,0	240,3	240,3	89	89,1	35,3	35,3	D	D	70	70,0	101	101,2	39,2	39,2	59,85	59,9	14	910	400/3/50	4	1134,0	2x6"	2x6"	2780	2400	8850	1250	1200	3600	2330	9450	9100	4908
	BE-2x891EB5-B04C	1182,4	957,0	1016681	822871,7	2779,1	430887	314927,6	205,2	166,1	83	57,2	26,4	35,2	E	D	72	66,0	103	97,0	44,8	27,2	86,40	46,4	16	910	400/3/50	6	674,3	2x5"	2x5"	2550	2300	10050	1250	2400	-	2230	10650	10300	4256
	BE-2x891EB5-B04T	1270,0	1029,0	1092003	884780,5	3233,3	444310	327438,3	220,4	178,5	75	51,3	28,3	37,8	E	D	72	66,0	103	97,0	44,8	27,2	86,40	46,4	16	910	400/3/50	6	782,8	2x5"	2x5"	2900	2400	10050	1250	2400	-	2330	10650	10300	4746
	BE-2x891EB5-B05C	1174,1	1174,1	1009544	1009544,0	2779,1	426315	426314,6	203,8	203,8	82	82,3	26,7	26,7	E	E	71	71,0	102	102,3	43,9	43,9	67,00	67,0	16	910	400/3/50	4	674,3	2x5"	2x5"	2483	2300	10050	1250	2400	-	2230	10650	10300	4254
	BE-2x891EB5-B05T	1254,4	1254,4	1078590	1078589,6	3233,3	436175	436174,9	217,7	217,7	73	73,0	29,1	29,1	E	E	72	72,0	102	102,4	43,1	43,1	65,75	65,8	16	910	400/3/50	4	782,8	2x5"	2x5"	2780	2400	10050	1250	2400	-	2330	10650	10300	4744

PAS D'AILETTE / FIN SPACING / LAMELLENABSTAND / ШАГ РЕБРА	MODÈLE KARYER / KARYER MODEL / МОДЕЛЬ KARYER	CAPACITÉ / CAPACITY / LEISTUNG / МОЩНОСТЬ: T ambiante / Tambient / Umgebungstemp/ T окружающей среды =25°C; ΔT=15°C Su / Water / Wasser / Вода, T entrée, eau / Tinlet, water / Wassereintrittstemp. / T воды на входе = 40°C, TSORTIE, su / Toutlet, water / Wasseraustrittstemp. / T воды на выходе =35°C				SURFACE TOTALE / TOTAL SURFACE / GESAMTFLÄCHE / ОБЩАЯ ПЛОЩАДЬ	CÔTÉ AIR / AIR SIDE / LUFTSEITE / СТОРОНА ВОЗДУХА: DÉBIT D'AIR / AIR FLOW / LUFTMENGE / РАСХОД ВОЗДУХА		CÔTÉ FLUIDE/ FLUID SIDE / MEDIUMSEITE / СТОРОНА ЖИДКОСТИ: DÉBIT DE FLUIDE/ FLUID FLOW / MEDIUMMENGE / РАСХОД ЖИДКОСТИ		CÔTÉ FLUIDE / PRESSURE DROP FLUID SIDE / MEDIUMSEITIGER DRUCKVERLUST / ПАДЕНИЕ ДАВЛЕНИЯ СО СТОРОНЫ ЖИДКОСТИ		ÉNERGIE / ENERGY / ENERGIE / ЭНЕРГИЯ: TAUX D'EFFICACITÉ ÉNERGÉTIQUE / ENERGY EFFICIENCY RATIO / ENERGIEEFFIZIENZRATE / КЛАСС ЭНЕРГОЭФФЕКТИВНОСТИ		CLASSE D'EFFICACITÉ ÉNERGÉTIQUE / ENERGY EFFICIENCY CLASS / ENERGIEEFFIZIENZKLASSE / КОЭФФИЦИЕНТ ЭНЕРГОЭФФЕКТИВНОСТИ		ACOUSTIQUE / SOUND / SCHALLPEGEL / ЗВУК: NIVEAU DE PRESSION SONORE / SOUND PRESSURE LEVEL / SCHALLDRUCKPEGEL / УРОВЕНЬ ЗВУКОВОГО ДАВЛЕНИЯ		NIVEAU DE PUISSANCE SONORE / SOUND POWER LEVEL / SCHALLLEISTUNGSPEGEL / УРОВЕНЬ ЗВУКОВОЙ МОЩНОСТИ	
		kW		kcal/h		m²	m³/h		m³/h		kPa						dB(A) 10m		dB	
		Δ	Y	Δ	Y		Δ	Y	Δ	Y	Δ	Y	Δ	Y	Δ	Y	Δ	Y	Δ	Y
2,5 mm	BE-2x891EC5-B04C	1349,6	1065,0	1160447	915734,9	3705,4	411519	297924,7	234,3	184,8	62	40,9	30,1	39,2	D	D	73	66,0	104	97,1
	BE-2x891EC5-B04T	1450,8	1147,3	1247463	986500,2	4311,0	428885	313231,2	251,8	199,1	56	36,5	32,4	42,2	D	D	72	66,0	103	97,0
	BE-2x891EC5-B05C	1351,8	1351,8	1162338	1162338,5	3705,4	412524	412523,6	234,6	234,6	62	62,4	30,1	30,1	D	D	71	71,0	102	102,1
	BE-2x891EC5-B05T	1441,0	1441,0	1239037	1239036,6	4311,0	424925	424924,6	250,1	250,1	55	54,9	32,8	32,8	D	D	71	71,0	102	102,2
	BE-2x891ED5-B05C	1468,7	1468,7	1262854	1262854,4	4631,8	399602	399601,5	254,8	254,8	51	50,8	32,1	32,1	D	D	71	71,0	102	102,2
	BE-2x891ED5-B05T	1564,1	1564,1	1344884	1344883,6	5388,8	414234	414234,3	271,2	271,2	45	45,1	34,9	34,9	D	D	71	71,0	102	102,2
	BE-2x991EB5-B04C	1338,8	1083,2	1151160	931384,1	3126,4	484748	354293,6	232,3	188,0	110	75,6	26,6	35,4	E	D	73	67,0	104	98,0
	BE-2x991EB5-B04T	1437,9	1164,6	1236371	1001375,5	3637,4	499849	368368,2	249,5	202,1	97	66,5	28,5	38,1	E	D	73	67,0	104	98,0
	BE-2x991EB5-B05C	1329,5	1329,5	1143164	1143163,9	3126,4	479604	479603,9	230,7	230,7	109	108,6	26,9	26,9	E	E	72	72,0	103	103,3
	BE-2x991EB5-B05T	1420,1	1420,1	1221066	1221065,9	3637,4	490697	490696,8	246,4	246,4	95	94,5	29,3	29,3	E	E	73	73,0	103	103,4
	BE-2x991EC5-B04C	1527,5	1204,9	1313413	1036027,2	4168,6	462959	335165,3	265,1	209,1	86	56,6	30,3	39,4	D	D	74	67,0	105	98,1
	BE-2x991EC5-B04T	1641,8	1297,9	1411694	1115992,8	4849,9	482495	352385,0	284,9	225,3	77	50,5	32,6	42,4	D	D	73	67,0	104	98,0
	BE-2x991EC5-B05C	1530,2	1530,2	1315735	1315734,8	4168,6	464089	464089,0	265,6	265,6	87	86,6	30,3	30,3	D	D	72	72,0	103	103,1
	BE-2x991EC5-B05T	1630,8	1630,8	1402235	1402235,2	4849,9	478040	478040,1	283,0	283,0	76	75,8	32,9	32,9	D	D	72	72,0	103	103,2
	BE-2x991ED5-B05C	1661,6	1661,6	1428718	1428718,5	5210,7	449552	449551,7	288,2	288,2	70	70,1	32,2	32,2	D	D	72	72,0	103	103,2
	BE-2x991ED5-B05T	1769,4	1769,4	1521410	1521409,7	6062,4	466014	466013,6	307,0	307,0	62	62,1	35,1	35,1	D	D	72	72,0	103	103,2

MODÈLE KARYER / KARYER MODEL / МОДЕЛЬ KARYER	INFORMATIONS VENTILATEUR / FAN DATA / LÜFTERDATEN / ДАННЫЕ ВЕНТИЛЯТОРА: PUISSANCE TOTALE / TOTAL POWER / GESAMTLEISTUNG / ОБЩАЯ МОЩНОСТЬ		COURANT TOTAL / TOTAL CURRENT / GESAMTSTROMAUFNAHME / ОБЩИЙ ТОК		NOMBRE DE VENTILATEURS / NUMBER OF FANS / LÜFTERANZAHL / КОЛИЧЕСТВО ВЕНТИЛЯТОРОВ	DIAMÈTRE DU VENTILATEUR / FAN DIAMETER / LÜFTERDURCHMESSER / ДИАМЕТР ВЕНТИЛЯТОРА	MOTEUR / MOTOR / MOTOR / МОТОР	NOMBRE DE PÔLES / NUMBER OF POLES / POLANZAHL / КОЛИЧЕСТВО ПОЛЮСОВ	INFORMATIONS BATTERIE / COIL DATA / WÄRMETAUSCHERDATEN / ДАННЫЕ БАТАРЕИ: VOLUME INTÉRIEUR / INTERNAL VOLUME / INNENVOLUMEN/ВНУТРЕННИЙ ОБЪЕМ	CONNEXIONS / CONNECTIONS / ANSCHLÜSSE / СОЕДИНЕНИЯ: ENTRÉE / INLET / EINTRITT/ ВХОД	SORTIE / OUTLET / AUSTRITT/ ВЫХОД	DIMENSIONS/ DIMENSIONS / ABMESSUNGEN / ГАБАРИТНЫЕ РАЗМЕРЫ									POIDS / WEIGHT / GEWICHT / ВЕС
	kW		A									A	B	C	E1	E2	E3	F	G	H	
	Δ	Y	Δ	Y	PCS	mm	V/Ph/Hz		dm³	mm		mm									kg
BE-2x891EC5-B04C	44,8	27,2	86,40	46,4	16	910	400/3/50	6	911,0	2x6"	2x6"	2550	2300	10050	1250	2400	-	2230	10650	10300	4599
BE-2x891EC5-B04T	44,8	27,2	86,40	46,4	16	910	400/3/50	6	1057,3	2x6"	2x6"	2900	2400	10050	1250	2400	-	2330	10650	10300	5146
BE-2x891EC5-B05C	44,9	44,9	68,59	68,6	16	910	400/3/50	4	911,0	2x6"	2x6"	2483	2300	10050	1250	2400	-	2230	10650	10300	4598
BE-2x891EC5-B05T	44,0	44,0	67,17	67,2	16	910	400/3/50	4	1057,3	2x6"	2x6"	2780	2400	10050	1250	2400	-	2330	10650	10300	5144
BE-2x891ED5-B05C	45,8	45,8	69,95	70,0	16	910	400/3/50	4	1093,9	2x6"	2x6"	2483	2300	10050	1250	2400	-	2230	10650	10300	4941
BE-2x891ED5-B05T	44,8	44,8	68,40	68,4	16	910	400/3/50	4	1270,7	2x6"	2x6"	2780	2400	10050	1250	2400	-	2330	10650	10300	5545
BE-2x991EB5-B04C	50,4	30,6	97,20	52,2	18	910	400/3/50	6	796,6	2x6"	2x6"	2550	2300	11250	1250	2400	3600	2230	11850	11500	4723
BE-2x991EB5-B04T	50,4	30,6	97,20	52,2	18	910	400/3/50	6	923,8	2x6"	2x6"	2900	2400	11250	1250	2400	3600	2330	11850	11500	5268
BE-2x991EB5-B05C	49,4	49,4	75,37	75,4	18	910	400/3/50	4	796,6	2x6"	2x6"	2483	2300	11250	1250	2400	3600	2230	11850	11500	4721
BE-2x991EB5-B05T	48,4	48,4	73,97	74,0	18	910	400/3/50	4	923,8	2x6"	2x6"	2780	2400	11250	1250	2400	3600	2330	11850	11500	5266
BE-2x991EC5-B04C	50,4	30,6	97,20	52,2	18	910	400/3/50	6	1002,5	2x6"	2x6"	2550	2300	11250	1250	2400	3600	2230	11850	11500	5108
BE-2x991EC5-B04T	50,4	30,6	97,20	52,2	18	910	400/3/50	6	1164,0	2x6"	2x6"	2900	2400	11250	1250	2400	3600	2330	11850	11500	5717
BE-2x991EC5-B05C	50,5	50,5	77,17	77,2	18	910	400/3/50	4	1002,5	2x6"	2x6"	2483	2300	11250	1250	2400	3600	2230	11850	11500	5107
BE-2x991EC5-B05T	49,5	49,5	75,56	75,6	18	910	400/3/50	4	1164,0	2x6"	2x6"	2780	2400	11250	1250	2400	3600	2330	11850	11500	5715
BE-2x991ED5-B05C	51,6	51,6	78,69	78,7	18	910	400/3/50	4	1208,3	2x6"	2x6"	2483	2300	11250	1250	2400	3600	2230	11850	11500	5492
BE-2x991ED5-B05T	50,4	50,4	76,95	77,0	18	910	400/3/50	4	1404,2	2x6"	2x6"	2780	2400	11250	1250	2400	3600	2330	11850	11500	6164

Notes

Notes

Notizen

Заметки

KR-13.F.134.Rev4-0619

On se réserve le droit de modifier sans préavis toute information technique dans le catalogue.

All rights of changing any technical information are reserved without notice.

Karyer behält sich das Recht vor, ohne Ankündigung die Katalogwerte zu ändern.

Karyer Сохраняет за собой право на изменение технической информации без предварительного уведомления.

BC

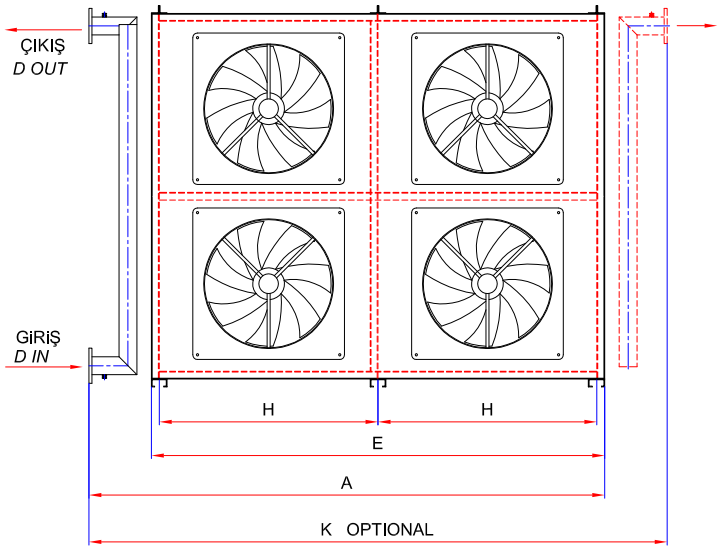
ÇIKIŞ
D OUT
GİRİŞ
D IN
OPSIYONEL ÇIKIŞ
KARŞI TARAFTAN
OPTION OUTLET
OPPOSITE SIDE
H
H
E
A
K OPTIONAL

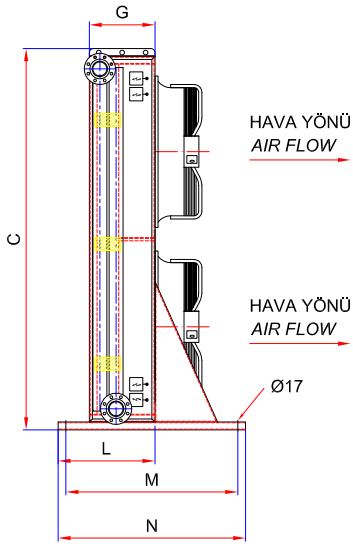
G
C
HAVA YÖNÜ
AIR FLOW
HAVA YÖNÜ
AIR FLOW
Ø17
L
M
N

BD

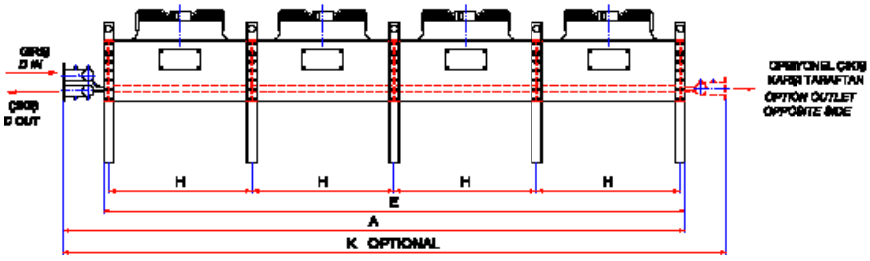
GİRİŞ
D IN
ÇIKIŞ
D OUT
OPSIYONEL ÇIKIŞ
KARŞI TARAFTAN
OPTION OUTLET
OPPOSITE SIDE
H
H
H
H
E
A
K OPTIONAL

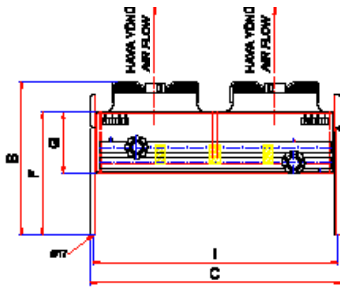
HAVA YÖNÜ
AIR FLOW
HAVA YÖNÜ
AIR FLOW
B
F
G
Ø17
I
C

BE

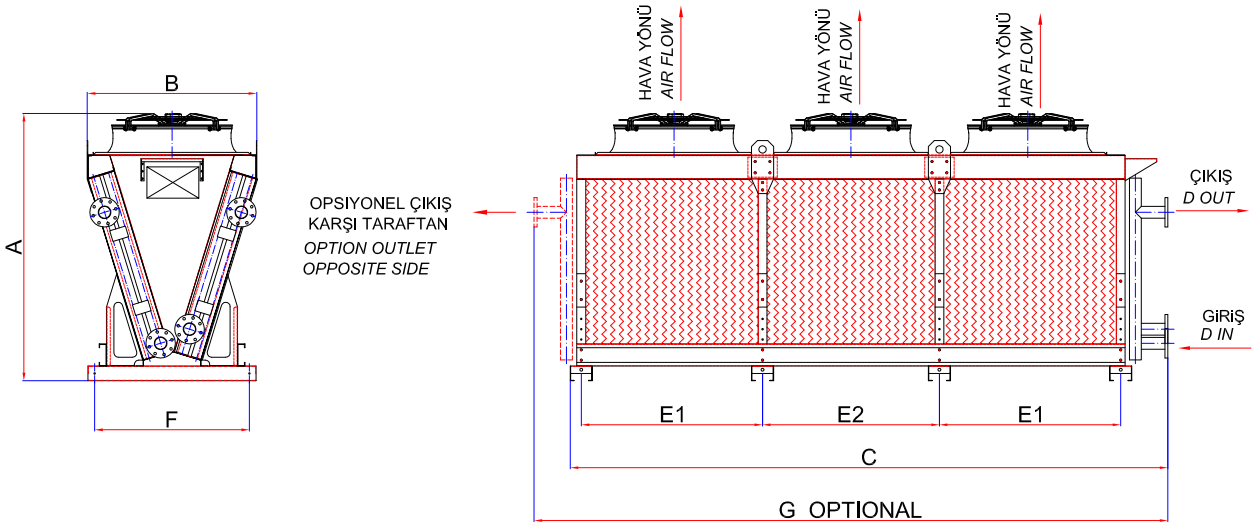
B
A
F
OPSIYONEL ÇIKIŞ
KARŞI TARAFTAN
OPTION OUTLET
OPPOSITE SIDE
HAVA YÖNÜ
AIR FLOW
HAVA YÖNÜ
AIR FLOW
HAVA YÖNÜ
AIR FLOW
ÇIKIŞ
D OUT
GİRİŞ
D IN
E1
E2
E1
C
G OPTIONAL

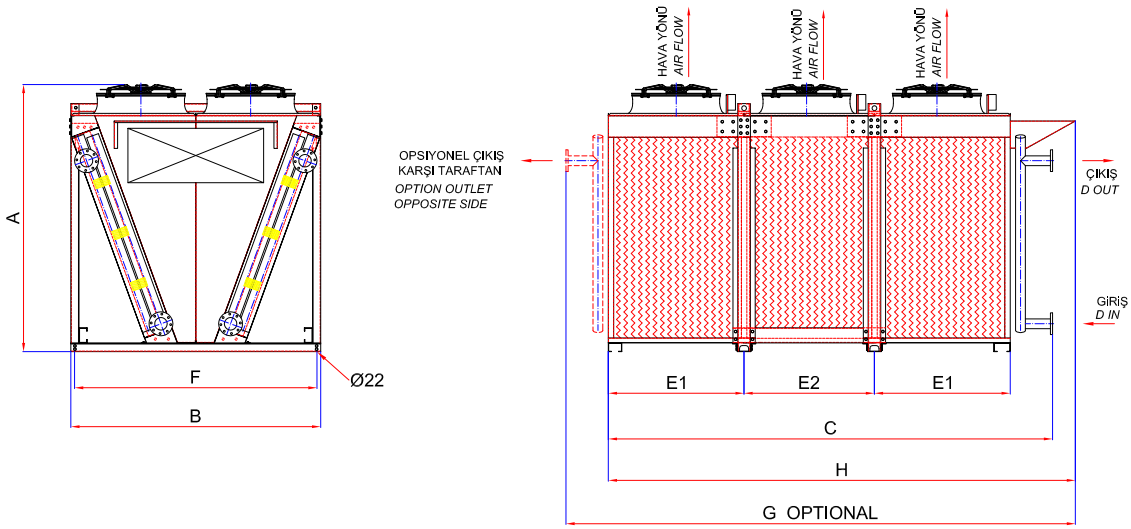
A
F
B
Ø22
OPSIYONEL ÇIKIŞ
KARŞI TARAFTAN
OPTION OUTLET
OPPOSITE SIDE
HAVA YÖNÜ
AIR FLOW
HAVA YÖNÜ
AIR FLOW
HAVA YÖNÜ
AIR FLOW
ÇIKIŞ
D OUT
GİRİŞ
D IN
E1
E2
E1
C
H
G OPTIONAL

KARYER | HEAT EXCHANGERS

Karyer Isı Transfer San. ve Tic. A.Ş.
Topçular Mah. Tikveşli Sokak No.8
34055 Eyüp, İstanbul / Türkiye

T | **+90 212 567 55 09**
F | **+90 212 576 23 45**

www.karyergroup.com
info@karyergroup.com